https://truckmanualshub.com/

ZF Parts

Achsverschleißteile für Traktoren
Wearing parts on tractor axles

Pièces d'usure essieu pour tracteurs, Componentes de ejes para tractores, Componenti di usura assali per trattori, Części zamienne do osi traktorów, Быстроизнашивающиеся детали моста. для тракторов, Αναλώσιμα εξαρτήματα αξόνων τρακτέρ

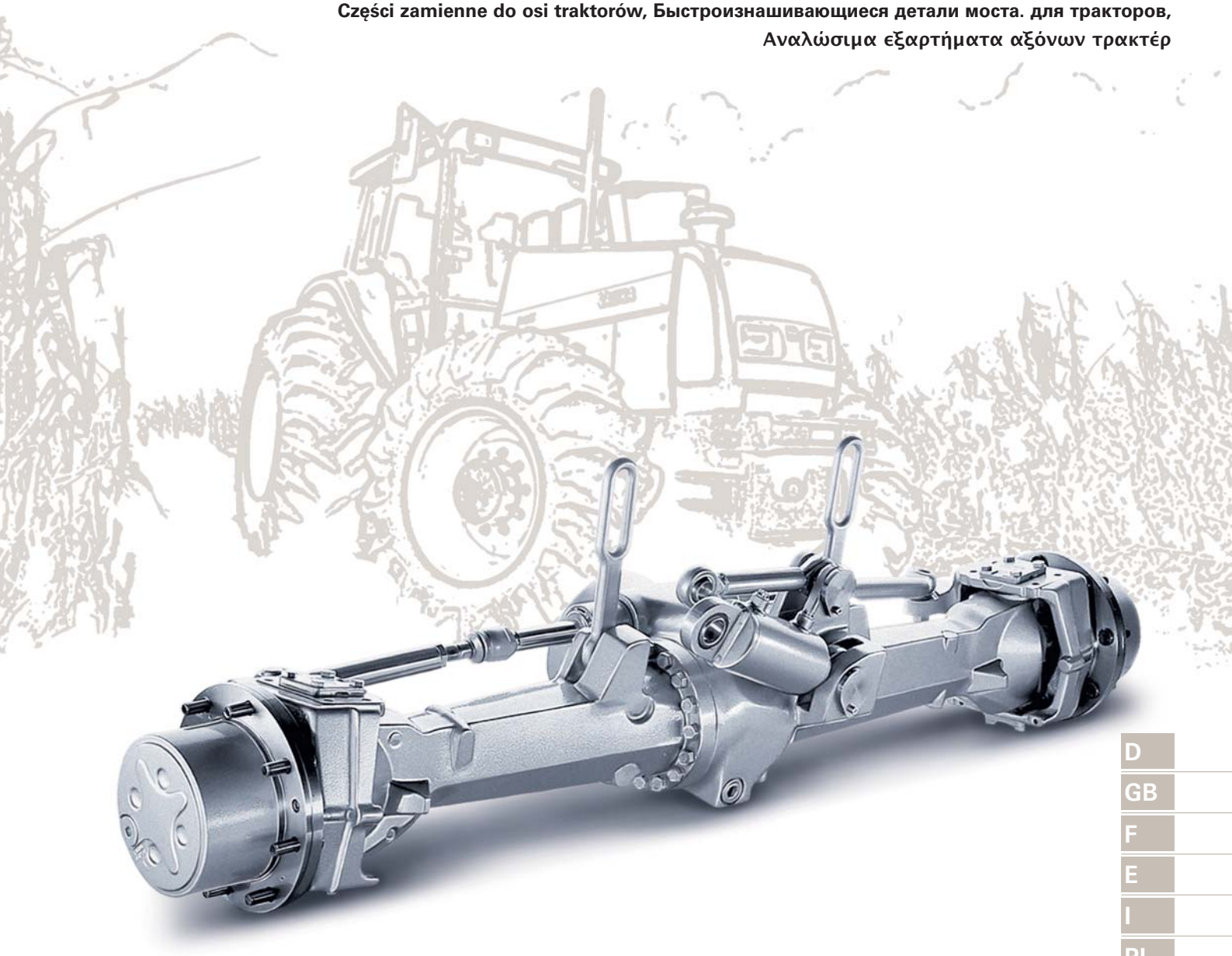

D
GB
F
E
I
PL
RUS
GR

https://truckmanualshub.com/

Memo

https://truckmanualshub.com/

ZF Parts

I-XVI **Bestellhinweis**
How to order, Remarques concernant la commande,
Notas para realizar pedidos, Indicazioni per l'ordine,
Wskazówki dot. zamówień, Указания по оформлению заказа,
Υπόδειξη για την παραγγελία

01-02 **Achse Gesamtdarstellung**
Axle overview, Vue d'ensemble essieu, Esquema del eje en conjunto,
Elementi di assemblaggio assale, Opis kompletny osi,
Ось Общий вид, Ολική απεικόνιση άξονα

03-04 **Antrieb**
drive assembly, entraînement, entrada, giunto trasmissione,
napęd, привод, μηχανισμός κίνησης

05-06 **Differential**
differential, différentiel, diferencial, differenziale, mechanizm różnicowy,
дифференциал, διαφορικό

07-08 **Lamellen-Sperrdifferential**
limit. slip diff, différentiel à blocage des disques,
diferencial autoblocante, differenziale dischi autobloccante, tarczowy
mechanizm różnicowy blokujący, механизм блокировки дифференциала
μπλοκέ διαφορικό με ελάσματα

09-10 **Achsbrücke**
axle housing, pont essieu, puente de eje, ponte assale, most pędny,
балка моста, γέφυρα άξονα

11-12 **Lenkungs- und Fahrwerkteile**
steering and suspension parts, pièces de direction et de châssis,
componentes de dirección y suspensión, componenti per sterzoe telaio,
części układu kierowniczego i jezdnego, детали подвески и рулевого
управления, εξαρτήματα συστήματος διεύθυνσης και ανάρτησης

13-14 **Gelenkgehäuse**
joint housing, carter d'articulation, cárter articulado, mozzo portaruota,
obudowa przegubu, поворотный кулак, περίβλημα άρθρωσης

15-16 **Gelenkgehäuse/Gelenkwelle APL 1251/1351**
joint housing/universal shaft, carter d'articulation/arbre à cardan,
cárter articulado/árbol articulado, scatola giunto/albero cardanico,
obudowa przegubu/wał przegubowy, балка моста/полуоси с шарнирами,
περίβλημα άρθρωσης/κεντρικός άξονας

17-18 **Planetentrieb**
planetary drive, train planétaire, reductor planetario, gruppo ruotismo
epicicloidale, napęd planetarny, планетарная передача, μηχ. πλανητών

A1-A2 **Herstellerliste**
Vehicle make list, Liste des fabricants, Lista de fabricantes,
Elenco ditta produttrice, Lista producenta, Список производителей,
Κατάλογος κατασκευαστών

A3-A4 **Achstypenliste**
Axle type list, Liste des types d'essieu, Lista de tipos de ejes,
Elenco tipo di asse, Lista typów osi, Перечень типов осей,
Κατάλογος τύπων άξονα

1-148 **Vergleichsliste**
Cross reference list, Liste de correspondance, Lista comparativa,
Tabella comparativa, Lista porównawcza, Сравнительный перчень,
Συγκριτικός κατάλογος

https://truckmanualshub.com/

Bestellhinweis

Nutzen Sie für Ihre Bestellung eine der beiden folgenden Möglichkeiten:

1. Angabe der Bestellnummer, die sich aus der Stücklisten- und der Bildpositionsnummer zusammensetzt.

Bestellnummer:

4472 051 094	**PD001**

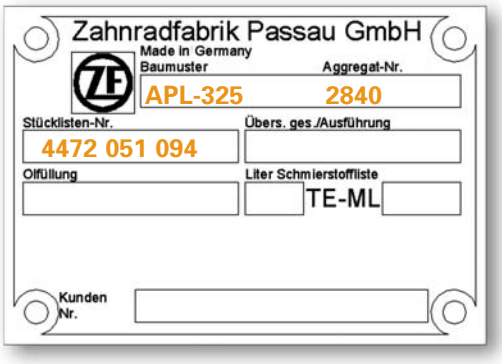

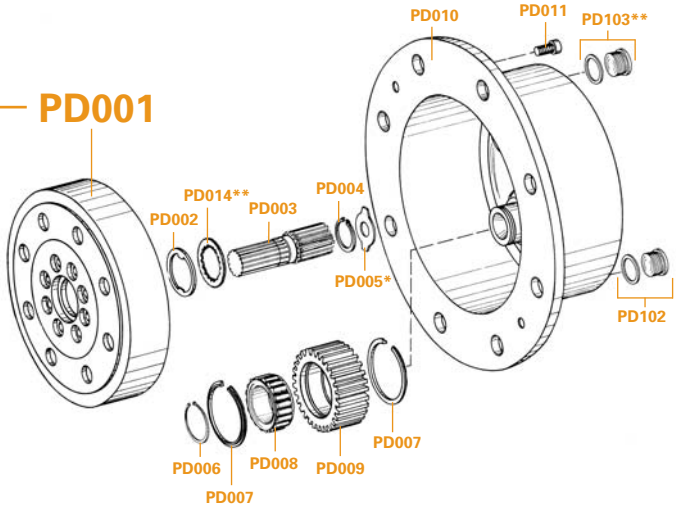

Stücklistennummer

Die 10-stellige Stücklistennummer finden Sie auf dem Typenschild Ihrer Achse. Daneben kann die Achstype und die Aggregats- bzw. Seriennummer abgelesen werden.

Falls das Typenschild nicht mehr vorhanden ist, stellen Sie bitte Ihre Anfrage unter Angabe der auf der Achse eingeprägten Seriennummer.

Bildpositionsnummer

Die Bildpositionsnummern finden Sie in den Zeichnungen der einzelnen Baugruppen. Geben Sie diese als zweiten Teil der Bestellnummer mit an.
Ist ein Teil in verschiedenen Stärken vorhanden, so geben Sie diese bitte an.

https://truckmanualshub.com/

2. Angabe der Artikelnummer aus der Vergleichsliste.

Liegt Ihnen die Artikelnummer bereits vor, ist diese zur Bestellung zu verwenden. Zur Kontrolle kann die Artikelnummer auch noch einmal anhand der unter Punkt 1 erläuterten Bestellnummer mit Hilfe der Vergleichsliste überprüft werden.

Vergleichsliste / Cross reference list

Bestell-Nr. Order No.	mm	Artikel-Nr. Article No.	Bestell-Nr. Order No.	mm	Artikel-Nr. Article No.	Bestell-Nr. Order No.	mm	Artikel-Nr. Article No.
4468 056 008			**4468 056 013**			**4468 056 014**		
4468 056 008 AH015		0635 371 036	4468 056 013 DA010		4460 385 025	4468 056 014 JH012		4468 358 031
4468 056 008 AH016		0635 371 036	4468 056 013 DA011	0,10	4460 385 006	4468 056 014 JH013		4468 358 032
4468 056 008 AH022		0750 101 015	4468 056 013 DA011	0,20	4460 385 005	4468 056 014 JH016		0635 501 642
4468 056 008 AH023		0734 319 033	4468 056 013 DA011	0,30	4460 385 004	4468 056 014 JH016		0735 501 005
4468 056 008 DA002		0737 006 020	4468 056 013 DA011	0,60	4460 385 003	4468 056 014 JH017		0750 117 195
4468 056 008 DA003	6,00	0730 102 924	4468 056 013 DA012		0750 117 335	4468 056 014 JH020		0501 203 690
4468 056 008 DA004		0637 011 538	4468 056 013 DA013		4460 285 305	4468 056 014 JH101		0634 303 417

4468 056 008 DA004 → **0637 011 538**

Zu folgenden Achstypen finden Sie Ersatzteile im Katalog:

- APL 1251, APL 1351
- APL 315, APL 325, APL 330, APL 335, APL 345, APL 350, APL 365
- APL 735, APL 745
- AS 2025, AS 2035, AS 2045, AS 2060

Ersatzteile für weitere Achsen sind unter Angabe der Stücklistennummer auf Anfrage erhältlich.

https://truckmanualshub.com/

How to order

You can place your order in one of two ways:

1. By the order number, which consists of the "parts list number" together with the "diagram position number".

The order number

4472 051 094	PD001

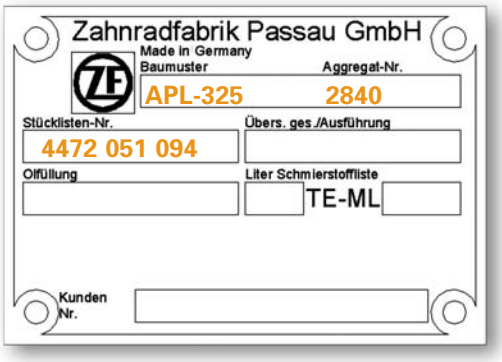

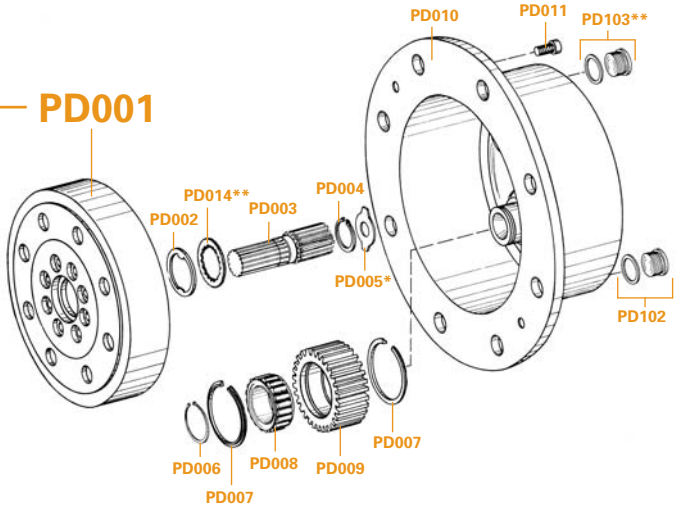

The parts list number

This is the 10-digit number on the axle's type plate. It is right next to the axle type and the assembly or serial number.

If the axle doesn't have a type plate anymore, send us an inquiry containing the serial number stamped on the axle.

The diagram position number

This number is the one shown on the diagram for the part or assembly you want.
This is the second part of the order number. If a component is available in different thicknesses, please list this too.

https://truckmanualshub.com/

2. By the article number from the cross reference list.

If you already have the article number, use it for your order. To make sure it is the right one, you can check the cross reference list to see that it matches the order number as described in option 1 above.

Vergleichsliste / Cross reference list

Bestell-Nr. Order No.	mm	Artikel-Nr. Article No.	Bestell-Nr. Order No.	mm	Artikel-Nr. Article No.	Bestell-Nr. Order No.	mm	Artikel-Nr. Article No.
4468 056 008			**4468 056 013**			**4468 056 014**		
4468 056 008 AH015		0635 371 036	4468 056 013 DA010		4460 385 025	4468 056 014 JH012		4468 358 031
4468 056 008 AH016		0635 371 036	4468 056 013 DA011	0,10	4460 385 006	4468 056 014 JH013		4468 358 032
4468 056 008 AH022		0750 101 015	4468 056 013 DA011	0,20	4460 385 005	4468 056 014 JH016		0635 501 642
4468 056 008 AH023		0734 319 033	4468 056 013 DA011	0,30	4460 385 004	4468 056 014 JH016		0735 501 005
4468 056 008 DA002		0737 006 020	4468 056 013 DA011	0,60	4460 385 003	4468 056 014 JH017		0750 117 195
4468 056 008 DA003	6,00	0730 102 924	4468 056 013 DA012		0750 117 335	4468 056 014 JH020		0501 203 690
4468 056 008 DA004		0637 011 538	4468 056 013 DA013		4460 285 305	4468 056 014 JH101		0634 303 417

4468 056 008 DA004 → **0637 011 538**

The catalog contains replacement parts for the following axle types:

- APL 1251, APL 1351
- APL 315, APL 325, APL 330, APL 335, APL 345, APL 350, APL 365
- APL 735, APL 745
- AS 2025, AS 2035, AS 2045, AS 2060

If you need parts for other axle types, send us an inquiry with the parts list number.

https://truckmanualshub.com/

Remarques concernant la commande

Pour votre commande, veuillez opter pour l'une des possibilités suivantes :

1. Saisie du numéro de commande qui se compose du numéro des listes de pièces et du numéro de position du schéma.

Numéro de commande

4472 051 094	PD001

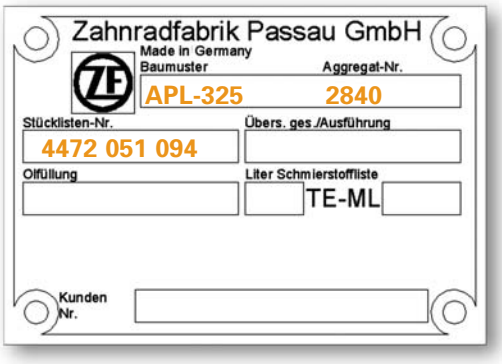

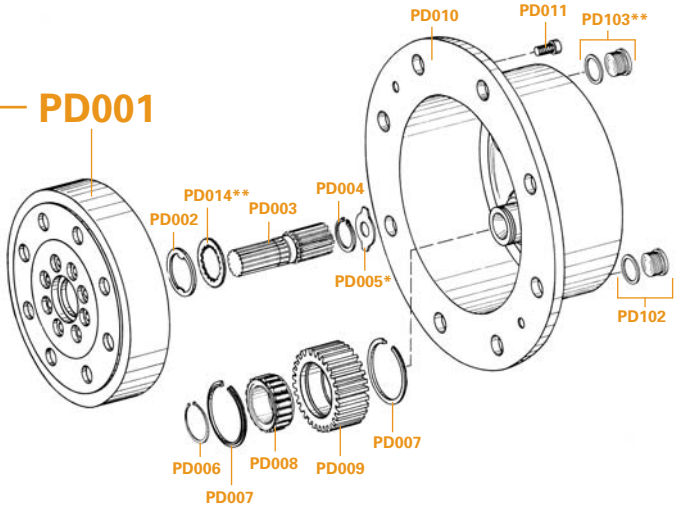

Numéro de liste de pièces

Le numéro de liste de pièces de 10 chiffres se trouve sur la plaque signalétique de votre essieu. À côté, vous pouvez lire le type d'essieu et le numéro d'unité ou de série.

En l'absence d'une plaque signalétique, envoyez votre demande en indiquant le numéro de série appliqué sur l'essieu.

Numéro de position sur schéma

Les numéros de position se trouvent sur les schémas des différents modules. Saisissez-les dans la deuxième partie du numéro de commande.
Dans le cas où une pièce existerait dans différentes épaisseurs, veuillez les indiquer.

https://truckmanualshub.com/

2. Saisie du numéro d'article de la liste de correspondance.

Si vous disposez d'ores et déjà du numéro d'article, utilisez-le pour la commande. Le numéro d'article peut être encore une fois vérifié sur la liste de correspondance avec le numéro de commande mentionné au point 1.

Vergleichsliste / Cross reference list

Bestell-Nr. Order No.	mm	Artikel-Nr. Article No.	Bestell-Nr. Order No.	mm	Artikel-Nr. Article No.	Bestell-Nr. Order No.	mm	Artikel-Nr. Article No.
4468 056 008			**4468 056 013**			**4468 056 014**		
4468 056 008 AH015		0635 371 036	4468 056 013 DA010		4460 385 025	4468 056 014 JH012		4468 358 031
4468 056 008 AH016		0635 371 036	4468 056 013 DA011	0,10	4460 385 006	4468 056 014 JH013		4468 358 032
4468 056 008 AH022		0750 101 015	4468 056 013 DA011	0,20	4460 385 005	4468 056 014 JH016		0635 501 642
4468 056 008 AH023		0734 319 033	4468 056 013 DA011	0,30	4460 385 004	4468 056 014 JH016		0735 501 005
4468 056 008 DA002		0737 006 020	4468 056 013 DA011	0,60	4460 385 003	4468 056 014 JH017		0750 117 195
4468 056 008 DA003	6,00	0730 102 924	4468 056 013 DA012		0750 117 335	4468 056 014 JH020		0501 203 690
4468 056 008 DA004		0637 011 538	4468 056 013 DA013		4460 285 305	4468 056 014 JH101		0634 303 417

4468 056 008 DA004 → **0637 011 538**

Les pièces de rechange pour types d'essieu suivants peuvent être commandées dans le catalogue :

- APL 1251, APL 1351
- APL 315, APL 325, APL 330, APL 335, APL 345, APL 350, APL 365
- APL 735, APL 745
- AS 2025, AS 2035, AS 2045, AS 2060

Les pièces de rechange pour d'autres types d'essieu sont disponibles sur demande, veuillez indiquer le numéro de liste de pièces.

https://truckmanualshub.com/

Notas para realizar pedidos

A la hora de realizar su pedido, utilice una de estas dos posibilidades:

1. Indicación del número de pedido compuesto por el número de la lista de piezas y el número de referencia de la imagen.

Numéro de commande

4472 051 094	PD001

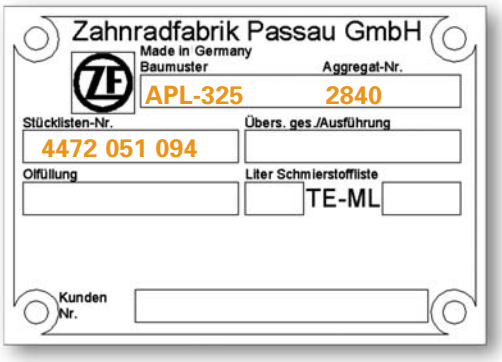

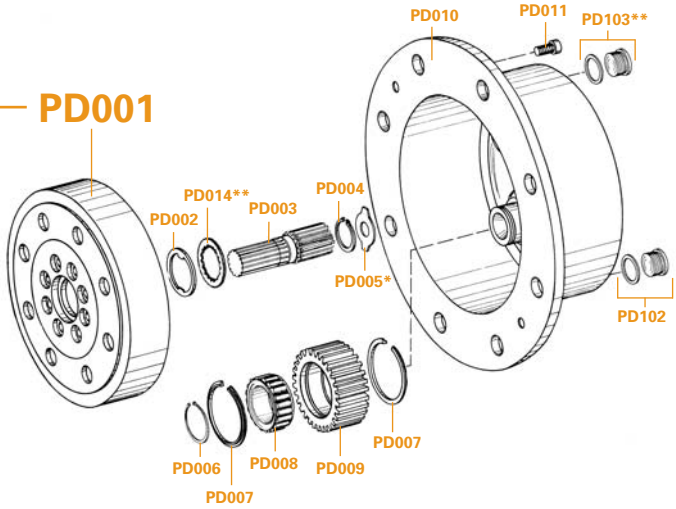

Número de la lista de piezas

En la placa de identificación situada en el eje, encontrará el número de la lista de piezas de 10 cifras.
En ella también podrá consultar el tipo de eje, el número de la unidad y el número de serie.

En caso de que la placa de identificación ya no esté disponible, solicite estos datos indicando el número de serie impreso en el eje.

Número de referencia de la imagen

En los dibujos de cada uno de los módulos encontrará los números de referencia de la imagen. Indíquelos como segunda parte del número de pedido. Si una pieza está disponible en distintos espesores, indíquelos también.

https://truckmanualshub.com/

2. Indicación del número de artículo de la lista comparativa.

Si dispone del número de artículo, puede utilizarlo para realizar su pedido. Para asegurarse, puede verificar el número de artículo una vez más en función del número de pedido explicado en el punto 1 con ayuda de la lista comparativa.

Vergleichsliste / Cross reference list

Bestell-Nr. Order No.	mm	Artikel-Nr. Article No.	Bestell-Nr. Order No.	mm	Artikel-Nr. Article No.	Bestell-Nr. Order No.	mm	Artikel-Nr. Article No.
4468 056 008			**4468 056 013**			**4468 056 014**		
4468 056 008 AH015		0635 371 036	4468 056 013 DA010		4460 385 025	4468 056 014 JH012		4468 358 031
4468 056 008 AH016		0635 371 036	4468 056 013 DA011	0,10	4460 385 006	4468 056 014 JH013		4468 358 032
4468 056 008 AH022		0750 101 015	4468 056 013 DA011	0,20	4460 385 005	4468 056 014 JH016		0635 501 642
4468 056 008 AH023		0734 319 033	4468 056 013 DA011	0,30	4460 385 004	4468 056 014 JH016		0735 501 005
4468 056 008 DA002		0737 006 020	4468 056 013 DA011	0,60	4460 385 003	4468 056 014 JH017		0750 117 195
4468 056 008 DA003	6,00	0730 102 924	4468 056 013 DA012		0750 117 335	4468 056 014 JH020		0501 203 690
4468 056 008 DA004		0637 011 538	4468 056 013 DA013		4460 285 305	4468 056 014 JH101		0634 303 417

4468 056 008 DA004 → **0637 011 538**

En el catálogo encontrará recambios para los siguientes tipos de ejes:

- APL 1251, APL 1351
- APL 315, APL 325, APL 330, APL 335, APL 345, APL 350, APL 365
- APL 735, APL 745
- AS 2025, AS 2035, AS 2045, AS 2060

Puede solicitar los recambios para el resto de ejes indicando el número de la lista de piezas.

https://truckmanualshub.com/

Indicazioni per l'ordine

Per il vostro ordine è necessario procedere in uno dei seguenti modi:

1. Indicare i codici di serie della targhetta ed il numero della figura.

Codice di serie

4472 051 094	PD001

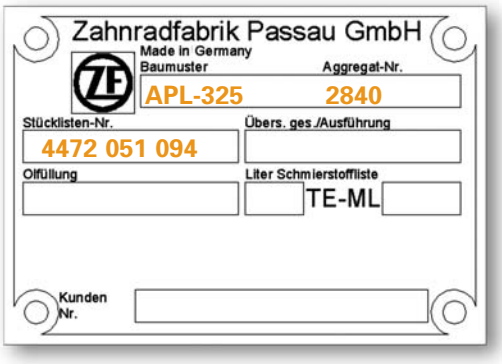

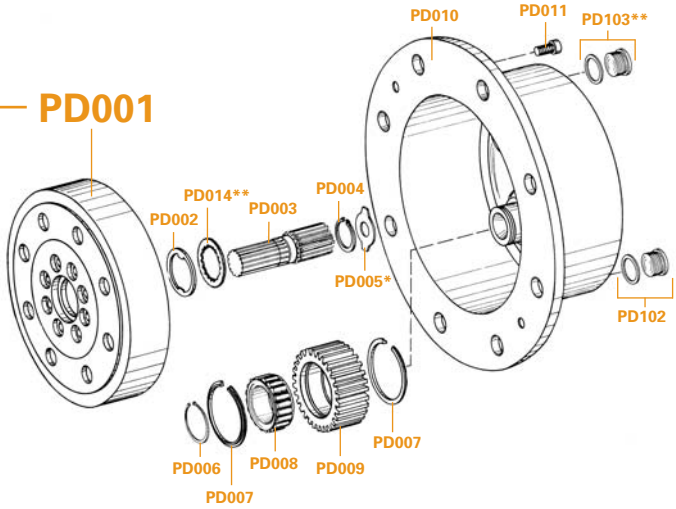

Codice di serie

Il codice di serie di 10 cifre si trova sulla targhetta identificativa dell'assale. Accanto si legge il tipo di assale ed il numero di serie o del gruppo.

Se la targhetta identificativa non fosse più presente, riportare nella propria richiesta il numero di serie stampigliato sull'asse.

Numero posizione in figura

Se il numero della figura è già presente, è possibile utilizzarlo per l'ordine. Per gli spessori di registro e' necessario indicare la misura.

https://truckmanualshub.com/

2. Indicazione del codice articolo dal numero di serie - v. tabella

Se il codice articolo è già presente, è possibile utilizzarlo per l'ordine. E' possibile un' ulteriore verifica con la tabella sottostante.

Vergleichsliste / Cross reference list

Bestell-Nr. Order No.	mm	Artikel-Nr. Article No.	Bestell-Nr. Order No.	mm	Artikel-Nr. Article No.	Bestell-Nr. Order No.	mm	Artikel-Nr. Article No.
4468 056 008			**4468 056 013**			**4468 056 014**		
4468 056 008 AH015		0635 371 036	4468 056 013 DA010		4460 385 025	4468 056 014 JH012		4468 358 031
4468 056 008 AH016		0635 371 036	4468 056 013 DA011	0,10	4460 385 006	4468 056 014 JH013		4468 358 032
4468 056 008 AH022		0750 101 015	4468 056 013 DA011	0,20	4460 385 005	4468 056 014 JH016		0635 501 642
4468 056 008 AH023		0734 319 033	4468 056 013 DA011	0,30	4460 385 004	4468 056 014 JH016		0735 501 005
4468 056 008 DA002		0737 006 020	4468 056 013 DA011	0,60	4460 385 003	4468 056 014 JH017		0750 117 195
4468 056 008 DA003	6,00	0730 102 924	4468 056 013 DA012		0750 117 335	4468 056 014 JH020		0501 203 690
4468 056 008 DA004		0637 011 538	4468 056 013 DA013		4460 285 305	4468 056 014 JH101		0634 303 417

4468 056 008 DA004 → **0637 011 538**

Il catalogo contiene i componenti di ricambio per i seguenti di assali:

- APL 1251, APL 1351
- APL 315, APL 325, APL 330, APL 335, APL 345, APL 350, APL 365
- APL 735, APL 745
- AS 2025, AS 2035, AS 2045, AS 2060

Pezzi di ricambio per assali non presenti qui sono disponibili su richiesta a seguito comunicazione del codice di serie.

https://truckmanualshub.com/

Wskazówki dot. zamówień

Przy składaniu zamówień proszę zastosować jedną z poniższych możliwości:

1. Podać numer zamówienia składający się z numeru części oraz z numeru pozycji na rysunku montażowym.

Numer zamówienia

4472 051 094	PD001

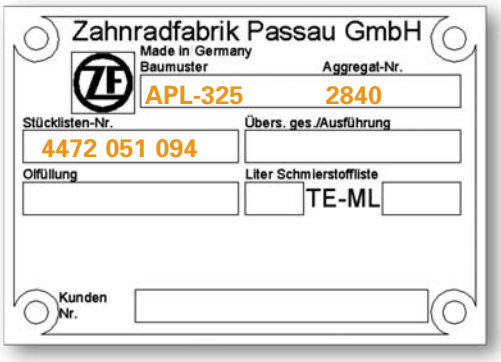

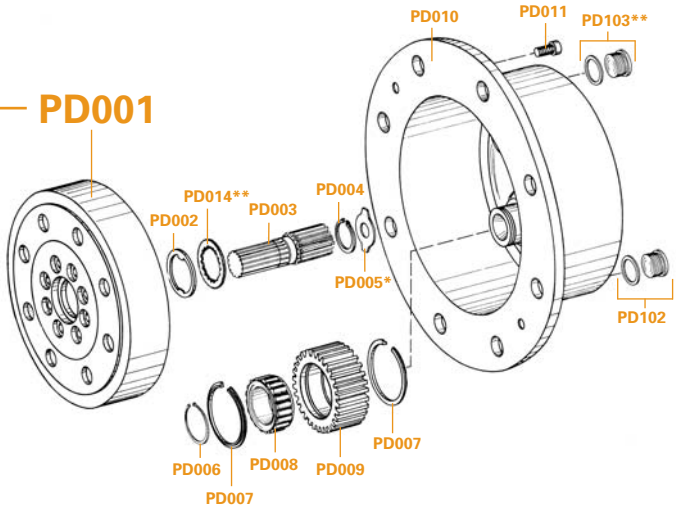

Numer części

Dzisięciocyfrowy numer części znajduje się na tabliczce znamionowej osi. Obok można odczytać typ osi i numer zespołu napędowego lub numer seryjny.

W przypadku braku tabliczki znamionowej proszę złożyć zamówienie na podstawie numeru seryjnego wybitego na osi.

Numer pozycji na rysunku montażowym

Numer pozycji na rysunku montażowym umieszczony jest na rysunku przedstawiającym poszczególne zespoły elementów składowych części.
Numer pozycji na rysunku montażowym stanowi drugą część numeru zamówienia. W przypadku gdy dany element występuje w różnych grubościach, proszę podać właściwą grubość.

https://truckmanualshub.com/

2. Podać numer artykułu z listy porównawczej.

Jeśli numer artykułu jest znany, można zastosować go przy składaniu zamówienia. Numer artykułu można jeszcze raz sprawdzić na liście porównawczej wg numeru zamówienia, ustalonego w punkcie 1.

Vergleichsliste / Cross reference list

Bestell-Nr. Order No.	mm	Artikel-Nr. Article No.	Bestell-Nr. Order No.	mm	Artikel-Nr. Article No.	Bestell-Nr. Order No.	mm	Artikel-Nr. Article No.
4468 056 008			**4468 056 013**			**4468 056 014**		
4468 056 008 AH015		0635 371 036	4468 056 013 DA010		4460 385 025	4468 056 014 JH012		4468 358 031
4468 056 008 AH016		0635 371 036	4468 056 013 DA011	0,10	4460 385 006	4468 056 014 JH013		4468 358 032
4468 056 008 AH022		0750 101 015	4468 056 013 DA011	0,20	4460 385 005	4468 056 014 JH016		0635 501 642
4468 056 008 AH023		0734 319 033	4468 056 013 DA011	0,30	4460 385 004	4468 056 014 JH016		0735 501 005
4468 056 008 DA002		0737 006 020	4468 056 013 DA011	0,60	4460 385 003	4468 056 014 JH017		0750 117 195
4468 056 008 DA003	6,00	0730 102 924	4468 056 013 DA012		0750 117 335	4468 056 014 JH020		0501 203 690
4468 056 008 DA004		0637 011 538	4468 056 013 DA013		4460 285 305	4468 056 014 JH101		0634 303 417

4468 056 008 DA004 → **0637 011 538**

W katalogu znajdują się części zamienne do następujących typów osi:

- APL 1251, APL 1351
- APL 315, APL 325, APL 330, APL 335, APL 345, APL 350, APL 365
- APL 735, APL 745
- AS 2025, AS 2035, AS 2045, AS 2060

Części zamienne dla innych typów osi można również pozyskać poprzez złożenie zamówienia z numerem części.

https://truckmanualshub.com/

Указания по оформлению заказа

Для оформления заказа возможны следующие варианты:

1. Указание номера для заказа, который состоит из номера по спецификации и номера на схеме.

Номер для заказа

4472 051 094	PD001

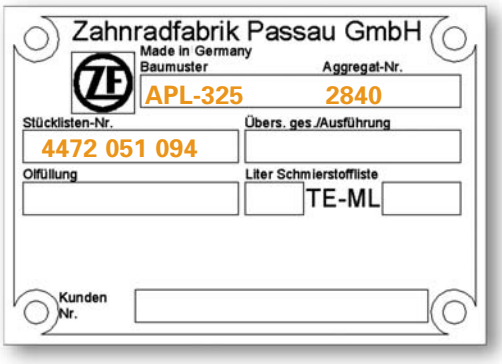

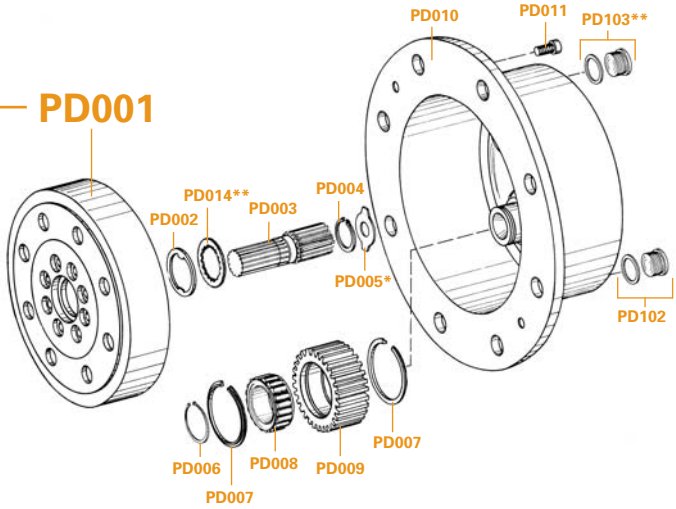

Номер по спецификации

Десятизначный номер по спецификации указан на идентификационной табличке, закрепленной на оси. Здесь указывается также тип моста и агрегатный или серийный номер.

В случае утраты идентификационной таблички, следует направить запрос с указанием серийного номера, нанесенного на мост.

Номер на схеме

Номера на схемах соответствуют чертежам отдельных узлов и агрегатов. Их указывают во второй части номера заказа. Если имеются различные типы и размеры деталей, то необходимо это указать.

https://truckmanualshub.com/

2. Указание артикула из сравнительной таблицы.

Если Вам известен артикул, его можно указать в заказе. Для проверки правильности артикула следует определить номер для заказа по методу, указанному в пункте 1, и сверить его с номером в сравнительной таблице.

Vergleichsliste / Cross reference list

Bestell-Nr. Order No.	mm	Artikel-Nr. Article No.	Bestell-Nr. Order No.	mm	Artikel-Nr. Article No.	Bestell-Nr. Order No.	mm	Artikel-Nr. Article No.
4468 056 008			**4468 056 013**			**4468 056 014**		
4468 056 008 AH015		0635 371 036	4468 056 013 DA010		4460 385 025	4468 056 014 JH012		4468 358 031
4468 056 008 AH016		0635 371 036	4468 056 013 DA011	0,10	4460 385 006	4468 056 014 JH013		4468 358 032
4468 056 008 AH022		0750 101 015	4468 056 013 DA011	0,20	4460 385 005	4468 056 014 JH016		0635 501 642
4468 056 008 AH023		0734 319 033	4468 056 013 DA011	0,30	4460 385 004	4468 056 014 JH016		0735 501 005
4468 056 008 DA002		0737 006 020	4468 056 013 DA011	0,60	4460 385 003	4468 056 014 JH017		0750 117 195
4468 056 008 DA003	6,00	0730 102 924	4468 056 013 DA012		0750 117 335	4468 056 014 JH020		0501 203 690
4468 056 008 DA004		0637 011 538	4468 056 013 DA013		4460 285 305	4468 056 014 JH101		0634 303 417

4468 056 008 DA004 → **0637 011 538**

В каталоге существуются запчасти для следующих типов осей:

- APL 1251, APL 1351
- APL 315, APL 325, APL 330, APL 335, APL 345, APL 350, APL 365
- APL 735, APL 745
- AS 2025, AS 2035, AS 2045, AS 2060

Запасные части для прочих типов осей поставляются по запросу с указанием номера по спецификации.

https://truckmanualshub.com/

Υπόδειξη για την παραγγελία

Χρησιμοποιήστε μία από τις ακόλουθες δύο δυνατότητες για την παραγγελία σας:

1. Παροχή του αριθμού παραγγελίας, ο οποίος προκύπτει από τον αριθμό του εξαρτήματος στον κατάλογο και τον αριθμό της θέσης του στην εικόνα.

Αριθμός παραγγελίας

4472 051 094	**PD001**

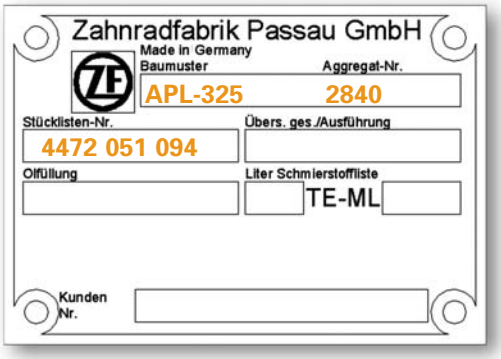

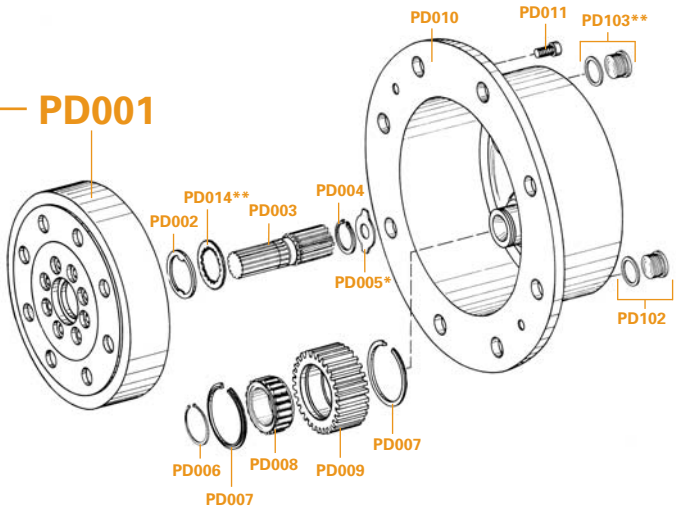

Αριθμός εξαρτήματος στον κατάλογο

Θα βρείτε το 10ψήφιο αριθμό εξαρτήματος καταλόγου στην πνακίδα τύπου του άξονά σας. Δίπλα σε αυτόν θα βρείτε τον τύπο του άξονα και τον αριθμό του συγκροτήματος και/ή της σειράς.

Σε περίπτωση που η πνακίδα τύπου δεν διατίθεται πλέον, παρακαλούμε υποβάλετε την ερώτησή σας, αναφέροντας τον αριθμό σειράς, ο οποίος είναι εγχαραγμένος στον άξονα

Αριθμός θέσης στην εικόνα

Θα βρείτε τους αριθμούς θέσης στα σχέδια των μεμονωμένων συγκροτημάτων. Προσθέστε τους ως δεύτερο τμήμα του αριθμού παραγγελίας. Εάν ένα εξάρτημα διατίθεται σε διάφορα πάχη, παρακαλούμε αναφέρετέ τα.

https://truckmanualshub.com/

2. Παροχή του κωδικού προϊόντος από το συγκριτικό κατάλογο.

Εάν διαθέτετε ήδη τον κωδικό του προϊόντος, τότε μπορείτε να χρησιμοποιήσετε αυτόν για την παραγγελία. Ο κωδικός προϊόντος μπορεί να ελεγχθεί μέσω επαλήθευσής του βάσει του αριθμού παραγγελίας που επεξηγείται στην παράγραφο 1 με το συγκριτικό κατάλογο.

Vergleichsliste / Cross reference list

Bestell-Nr. Order No.	mm	Artikel-Nr. Article No.	Bestell-Nr. Order No.	mm	Artikel-Nr. Article No.	Bestell-Nr. Order No.	mm	Artikel-Nr. Article No.
4468 056 008			**4468 056 013**			**4468 056 014**		
4468 056 008 AH015		0635 371 036	4468 056 013 DA010		4460 385 025	4468 056 014 JH012		4468 358 031
4468 056 008 AH016		0635 371 036	4468 056 013 DA011	0,10	4460 385 006	4468 056 014 JH013		4468 358 032
4468 056 008 AH022		0750 101 015	4468 056 013 DA011	0,20	4460 385 005	4468 056 014 JH016		0635 501 642
4468 056 008 AH023		0734 319 033	4468 056 013 DA011	0,30	4460 385 004	4468 056 014 JH016		0735 501 005
4468 056 008 DA002		0737 006 020	4468 056 013 DA011	0,60	4460 385 003	4468 056 014 JH017		0750 117 195
4468 056 008 DA003	6,00	0730 102 924	4468 056 013 DA012		0750 117 335	4468 056 014 JH020		0501 203 690
4468 056 008 DA004		0637 011 538	4468 056 013 DA013		4460 285 305	4468 056 014 JH101		0634 303 417

4468 056 008 DA004 → **0637 011 538**

Στον κατάλογο θα βρείτε ανταλλακτικά για τους ακόλουθους τύπους άξονα:

- APL 1251, APL 1351
- APL 315, APL 325, APL 330, APL 335, APL 345, APL 350, APL 365
- APL 735, APL 745
- AS 2025, AS 2035, AS 2045, AS 2060

Ανταλλακτικά για άλλους άξονες διατίθενται κατόπν παροχής του αριθμού εξαρτήματος στον κατάλογο.

https://truckmanualshub.com/

Achse Gesamtdarstellung
Axle overview, Vue d'ensemble essieu, Esquema del eje en conjunto, Elementi di assemblaggio assale, Opis szczegółowy osi, Ось Общий вид, Ολική απεικόνιση άξονα

Antrieb 1.0
drive assembly, entraînement, entrada, giunto trasmissione, nap d, привод, μηχανισμός κίνησης

Lamellen-Sperrdifferential 2.0
limit. slip diff, différentiel à blocage des disques, diferencial autoblocante, differenziale dischi autobloccante, samoblokujący mechanizm różnicowy - płytkowy, механизм блокировки дифференциала, μπλοκέ διαφορικό με ελάσματα

Achsbrücke 3.0
axle housing, pont essieu, puente de eje, ponte assale, most pędny, балка моста, γέφυρα άξονα

Gelenkgehäuse 4.0
joint housing, carter d'articulation, cárter articulado, mozzo portaruota, obudowa przegubu, поворотный кулак, περίβλημα άρθρωσης

Planetentrieb 5.0
planetary drive, train planétaire, reductor planetario, gruppo ruotismo epicicloidale, napęd planetarny, планетарная передача, μηχ. πλανητών

https://truckmanualshub.com/

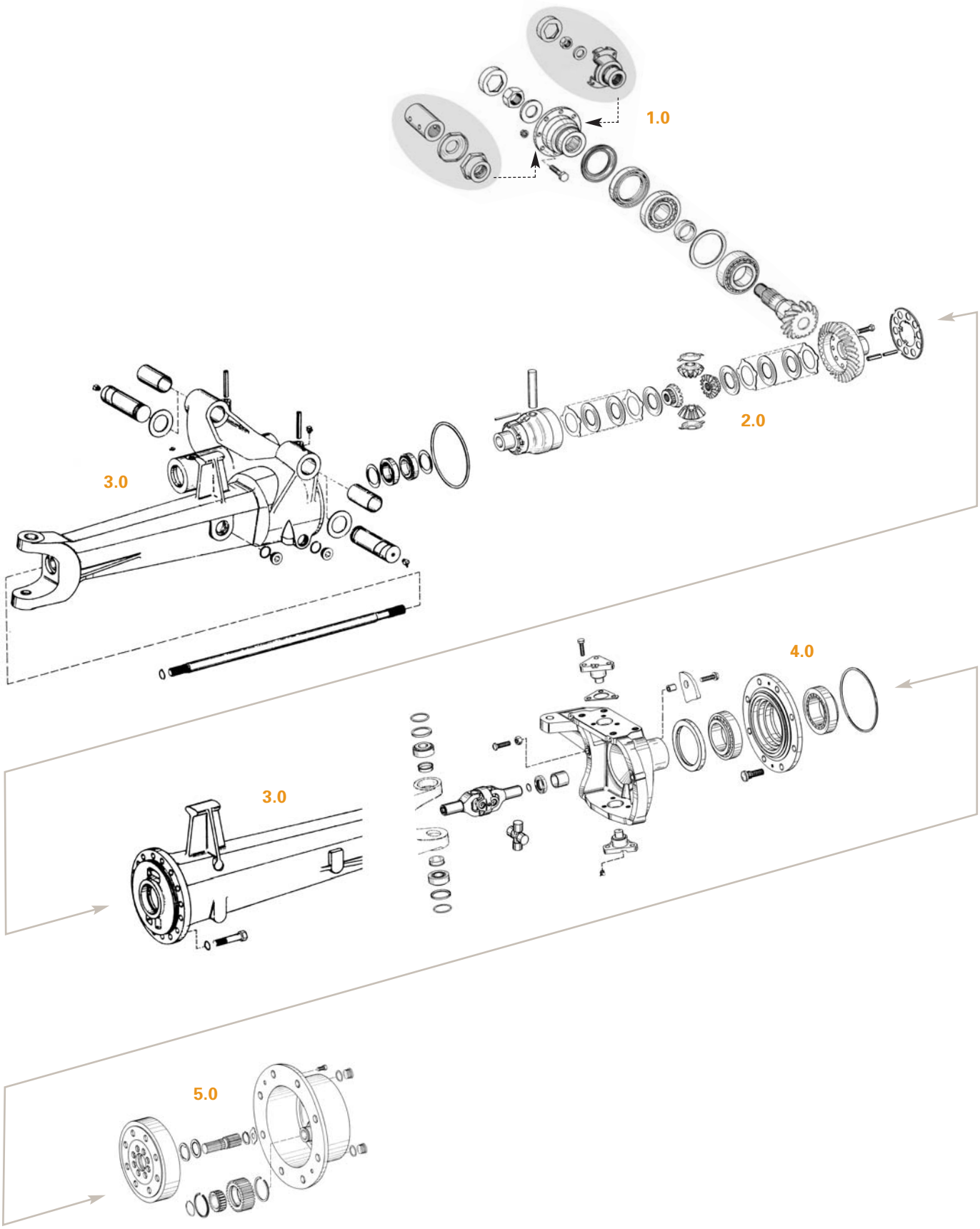

Die Abbildung ist für die Ausführung nicht verbindlich
The diagram may not always conform to your model, Le schéma est sans engagement pour l'exécution, La ilustración puede no ser conforme a su modelo, La figura e' indicativa, Przedstawione na rysunku części mogą różnić się od rzeczywistej części, Настоящая схема не может быть использованна для заказа, Η εικόνα δεν είναι δεσμευτική για την εκδοχή.

https://truckmanualshub.com/

Antrieb

drive assembly, entraînement, entrada, giunto trasmissione, napęd, привод, μηχανισμός κίνησης

* : Verschiedene Stärken vorhanden, daher die gewünschte Stärke bitte unbedingt mit angeben,
Different thicknesses are available – please make sure to list the thickness you need,
Différentes épaisseurs. Prière d'indiquer impérativement l'épaisseur requise,
Existen diferentes espesores, por lo que es imprescindible indicar el espesor deseado,
Esistono diversi spessori, quindi indicare quello desiderato,
Występują w różnych grubościach, proszę podać o którą chodzi,
Если существуют различные типоразмеры детали, необходимо указать требуемый,
Διατίθενται με διάφορα πάχη. Για αυτό παρακαλούμε αναφέρετε οπωσδήποτε το επιθυμητό πάχος

● : Alternative Bauform,
Alternative designs, Forme de construction alternative, Montaje alternativo, Versione alternativa,
Alternatywna forma konstrukcji, Альтернативная конструкция, Εναλλακτική κατασκευαστική μορφή

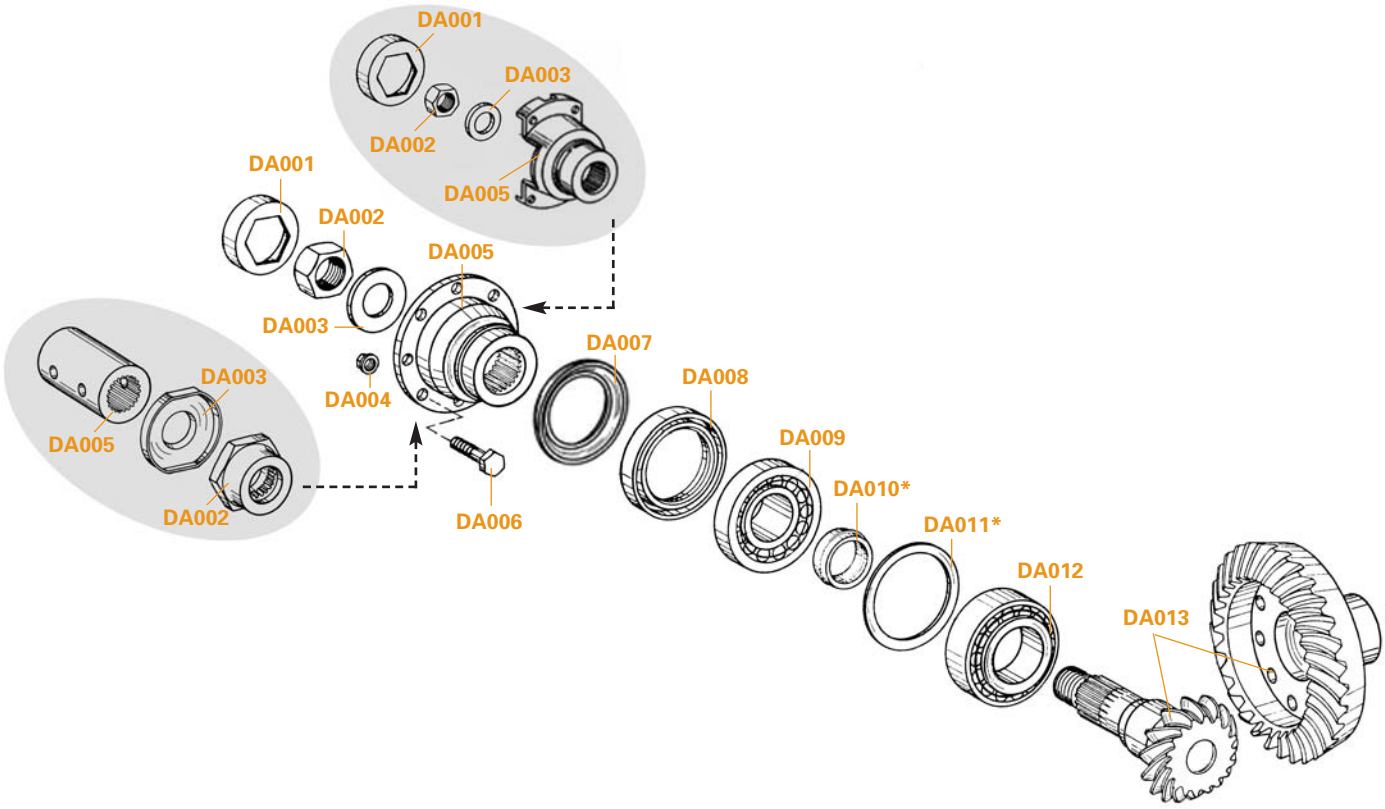

Die Abbildung ist für die Ausführung nicht verbindlich
The diagram may not always conform to your model, Le schéma est sans engagement pour l'exécution, La ilustración puede no ser conforme a su modelo, La figura e' indicativa, Przedstawione na rysunku części mogą różnić się od rzeczywistej części, Вариант исполнения может отличаться от представленного на рисунке, Η εικόνα δεν είναι δεσμευτική για την εκδοχή.

https://truckmanualshub.com/

Bildpositions-Nummer, Diagram position number, Numéro de position de schéma, Número de referencia de la imagen, Numero posizione in figura, Numer pozycji na rysunku montażowym, Номер позиции на схеме, Αριθμός θέσης στην εικόνα			
DA001	Sicherungsblech arandela de frenado стопорная шайба	tab washer lamierino sicurezza έλασμα ασφ.	arrètoir podkładka ustalająca
DA002	Sechskantmutter tuerca hexagonal шестигранная гайка	hexagonal nut dado esagonale εξάγωνο παξιμάδι	écrou hexagonal nakrętka sześciokątna
DA003	Scheibe arandela шайба	washer rondella ροδέλα	rondelle podkładka okrągła
DA004	Sicherungsmutter tuerca de seguridad стопорная гайка	locking nut dado sicurezza παξιμάδι ασφάλισης	écrou Nylstop nakrętka zabezpieczająca
DA005	Antriebsflansch brida de entrada фланец привода	drive flange flangia entrata φλάντζα εισόδου	moyeu cannelé tarcza pędna
DA006	Sechskantschraube tornillo de cabeza hexagonal винт с шестигранной головкой	hexagonal screw vite esagonale βίδα εξαγων. κεφ.	vis de fixation śruba o łbie sześciokątnym
DA007	Abschirmblech placa deflectora экранирующий щиток	screen sheet lamiera di schermatura έλασμα θωράκισης	tôle de blindage osłona z blachy
DA008	Wellendichtring retén сальник вала	shaft seal anello parapolvere στεγανοποιητικό δαχτυλίδι άξονα	joint pierścień uszczelniający wału
DA009	Lager cojinete подшипник	bearing paraolio έδρανο	entretoise łożysko
DA010	Ring anillo кольцо	ring cuscinetto δαχτυλίδι	roulement pierścień
DA011	Ausgleichscheibe arandela de ajuste компенсирующая шайба	shim distanziale ροδέλα προσαρμογής	rondelle cale podkładka wyrównawcza
DA012	Lager cojinete кольцо	bearing cuscinetto έδρανο	roulement łożysko
DA013	Kegelradsatz grupo cónico главная пара	bevel gear set coppia conica σετ κωνικών γραναζιών	pignons komplet kół zębtach stożkowych

https://truckmanualshub.com/

Differential

differential, différentiel, diferencial, differenziale, mechanizm różnicowy, дифференциал, διαφορικό

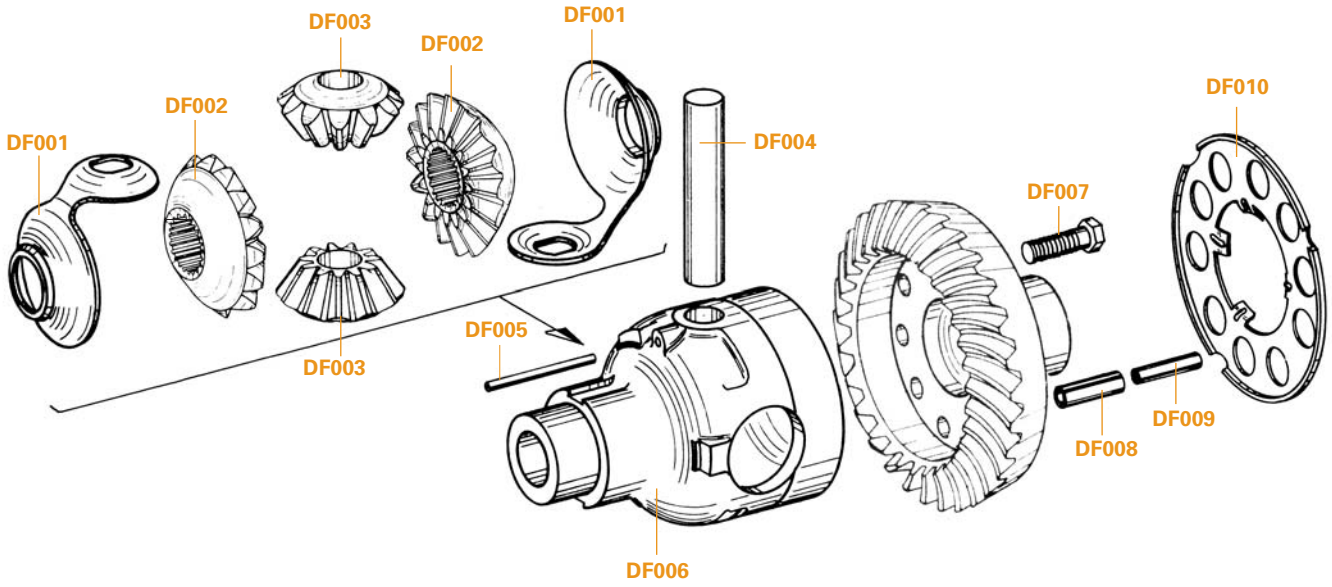

Die Abbildung ist für die Ausführung nicht verbindlich
The diagram may not always conform to your model, Le schéma est sans engagement pour l'exécution, La ilustración puede no ser conforme a su modelo, La figura e' indicativa, Przedstawione na rysunku części mogą różnić się od rzeczywistej części, Вариант исполнения может отличаться от представленного на рисунке, Η εικόνα δεν είναι δεσμευτική για την εκδοχή.

https://truckmanualshub.com/

Bildpositions-Nummer, Diagram position number, Numéro de position de schéma, Número de referencia de la imagen, Numero posizione in figura, Numer pozycji na rysunku montażowym, Номер позиции на схеме, Αριθμός θέσης στην εικόνα

DF001	Anlaufscheibe arandela de tope упорная шайба	thrust washer ralla ωστική ροδέλα	heurtequin tarcza oporowa
DF002	Achskegelrad planetario планетарная шестерня моста	axle bevel gear planetario πλανητικό γρανάζι	pignon planetaire pędne koło zębate stożkowe
DF003	Ausgleichkegelrad satélite diferencial планетарная шестерня дифференциала	diff. bevel gear satellite differenziale πλανητικό γρανάζι διαφορικού	pignon satellite wyrównawcze koło zębate stożkowe
DF004	Differentialachse eje diferencial ось дифференциала	diff. axle perno satellite άξονας διαφορικού	axe de différentiel oś z mechanizmem różnicowym
DF005	Spannstift pasador de sujeción зажимной штифт	slot pin spina elastica πείρος σύσφιξης	téton de centrage kołek rozprężny
DF006	Differentialkorb caja diferencial коробка дифференциала	diff. case scatola differenziale κλωβός διαφορικού	cage de différentiel obudowa mechanizmu różnicowego
DF007	Sechskantschraube tornillo de cabeza hexagonal винт с шестигранной головкой	hexagonal screw vite esagonale βίδα εξαγων. κεφ.	boulon de fixation śruba o łbie sześciokątnym
DF008	Spannstift pasador de sujeción зажимной штифт	slot pin spina elastica πείρος σύσφιξης	téton de centrage kołek rozprężny
DF009	Spannstift pasador de sujeción зажимной штифт	slot pin spina elastica πείρος σύσφιξης	téton de centrage kołek rozprężny
DF010	Sicherungsblech arandela de frenado стопорная шайба	tab washer lamierino sicurezza έλασμα ασφ.	frein en tôle podkładka ustalająca

https://truckmanualshub.com/

Lamellen-Sperrdifferential

limit. slip diff, différentiel à blocage des disques, diferencial autoblocante, differenziale autobloccante, samoblokujący mechanizm różnicowy - płytkowy, многодисковый блокируемый дифференциал, μπλοκέ διαφορικό με ελάσματα

* : Verschiedene Stärken vorhanden, daher die gewünschte Stärke bitte unbedingt mit angeben,
Different thicknesses are available – please make sure to list the thickness you need,
Différentes épaisseurs. Prière d'indiquer impérativement l'épaisseur requise,
Existen diferentes espesores, por lo que es imprescindible indicar el espesor deseado,
Esistono diversi spessori, quindi indicare quello desiderato,
Występują w różnych grubościach, proszę podać o którą chodzi,
Если существуют различные типоразмеры детали, необходимо указать требуемый,
Διατίθενται με διάφορα πάχη. Για αυτό παρακαλούμε αναφέρετε οπωσδήποτε το επιθυμητό πάχος

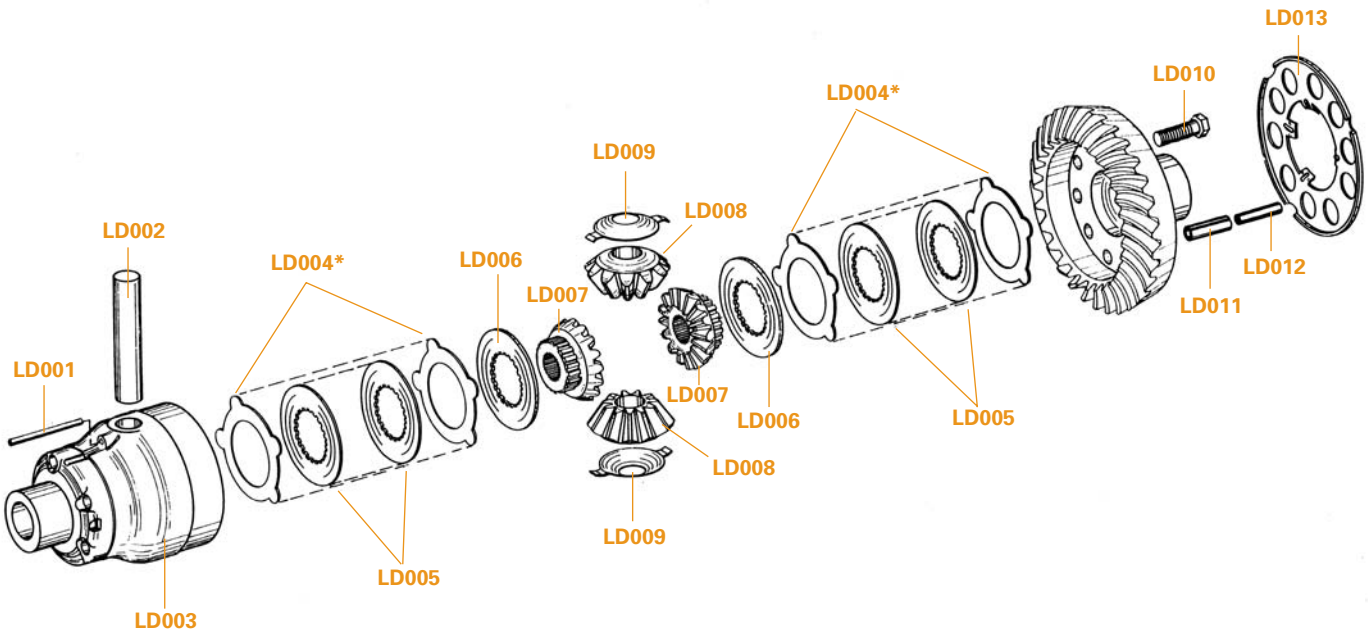

Die Abbildung ist für die Ausführung nicht verbindlich
The diagram may not always conform to your model, Le schéma est sans engagement pour l'exécution, La ilustración puede no ser conforme a su modelo, La figura e' indicativa, Przedstawione na rysunku części mogą różnić się od rzeczywistej części, Вариант исполнения может отличаться от представленного на рисунке, Η εικόνα δεν είναι δεσμευτική για την εκδοχή.

https://truckmanualshub.com/

Bildpositions-Nummer, Diagram position number, Numéro de position de schéma, Número de referencia de la imagen, Numero posizione in figura, Numer pozycji na rysunku montażowym, Номер позиции на схеме, Αριθμός θέσης στην εικόνα			
LD001	Spannstift pasador de sujeción зажимной штифт	slot pin spina elastica πείρος σύσφιξης	tige de serrage kołek rozprężny
LD002	Differentialachse eje diferencial ось дифференциала	diff. axle perno satellite άξονας διαφορικού	axe de différentiel oś z mechanizmem różnicowym
LD003	Differentialkorb caja diferencial коробка дифференциала	diff. case scatola differenziale κλωβός διαφορικού	cage de différentiel obudowa mechanizmu różnicowego
LD004*	Aussenlamelle disco exterior наружный фрикционный диск	outer clutch disc disco esterno εξωτερικός δίσκος	disque extérieur płytka zewnętrzna
LD005	Innenlamelle disco interior внутренний фрикционный диск	inner clutch disc disco interno εσωτερικός δίσκος	disque intérieur płytka wewnętrzna
LD006	Druckscheibe disco de presión нажимной диск	pressure disc disco di spinta πλατό	rondelle de butée podkładka dociskowa
LD007	Achskegelrad planetario планетарная шестерня моста	axle bevel gear planetario πλανητικό γρανάζι	pignon planetaire pędne koło zębate stożkowe
LD008	Ausgleichkegelrad satélite diferencial планетарная шестерня дифференциала	diff. bevel gear satellite differenziale πλανητικό γρανάζι διαφορικού	pignon satellite wyrównawcze koło zębate stożkowe
LD009	Anlaufscheibe arandela de tope упорная шайба	thrust washer ralla ωστική ροδέλα	heurtequin tarcza oporowa
LD010	Sechskantschraube tornillo de cabeza hexagonal винт с шестигранной головкой	hexagonal screw vite esagonale βίδα εξαγων. κεφ	boulon de fixation śruba o łbie sześciokątnym
LD011	Spannstift pasador de sujeción зажимной штифт	slot pin spina elastica πείρος σύσφιξης	tige de serrage kołek rozprężny
LD012	Spannstift pasador de sujeción зажимной штифт	slot pin spina elastica πείρος σύσφιξης	tige de serrage kołek rozprężny
LD013	Sicherungsblech arandela de frenado стопорная шайба	tab washer lamierino sicurezza έλασμα ασφ.	frein en tôle podkładka zabezpieczająca

https://truckmanualshub.com/

Achsbrücke

axle housing, pont essieu, puente de eje, ponte assale, most pędny, балка моста, γέφυρα άξονα

* : Verschiedene Stärken vorhanden, daher die gewünschte Stärke bitte unbedingt mit angeben,
Different thicknesses are available – please make sure to list the thickness you need,
Différentes épaisseurs. Prière d'indiquer impérativement l'épaisseur requise,
Existen diferentes espesores, por lo que es imprescindible indicar el espesor deseado,
Esistono diversi spessori, quindi indicare quello desiderato,
Występują w różnych grubościach, proszę podać o którą chodzi,
Если существуют различные типоразмеры детали, необходимо указать требуемый,
Διατίθενται με διάφορα πάχη. Για αυτό παρακαλούμε αναφέρετε οπωσδήποτε το επιθυμητό πάχος

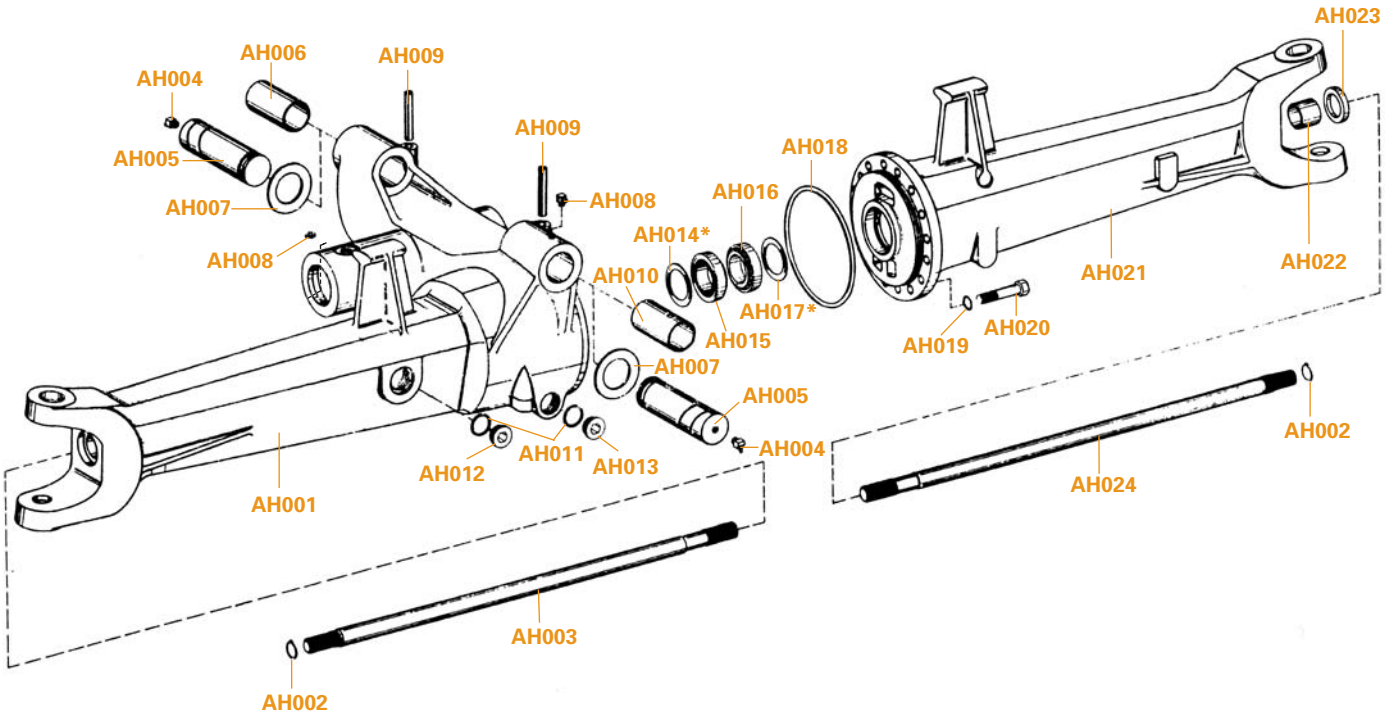

Die Abbildung ist für die Ausführung nicht verbindlich
The diagram may not always conform to your model, Le schéma est sans engagement pour l'exécution, La ilustración puede no ser conforme a su modelo, La figura e' indicativa, Przedstawione na rysunku części mogą różnić się od rzeczywistej części, Вариант исполнения может отличаться от представленного на рисунке, Η εικόνα δεν είναι δεσμευτική για την εκδοχή.

https://truckmanualshub.com/

Bildpositions-Nummer, Diagram position number, Numéro de position de schéma, Número de referencia de la imagen, Numero posizione in figura, Numer pozycji na rysunku montażowym, Номер позиции на схеме, Αριθμός θέσης στην εικόνα			
AH001	Achsbrücke puente de eje балка моста	axle housing ponte assale γέφυρα άξονα	pont essieu most pędny
AH002	Sicherungsring anillo de seguridad стопорное кольцо	retaining ring anello sicurezza δαχτυλίδι ασφάλισης	bague de sûreté pierścień zabezpieczający
AH003	Antriebswelle eje de entrada полуось	driveshaft albero di entrata άξονας εισόδου	arbre de roue wał napędowy
AH004	Schmiernippel racor de lubricación прессмаслёнка	grease nipple ingrassatore γρασαδόρος	graisseur smarownica
AH005	Bolzen perno палец	pin perno πείρος	axe sworzeń
AH006	Buchse casquillo втулка	bushing boccola αντιτριβικός δακτύλιος	douille tuleja
AH007	Axialscheibe disco axial осевая шайба	axial washer disco assiale αξονική ροδέλα	cale podkładka osiowa
AH008	Schmiernippel racor de lubricación прессмаслёнка	grease nipple ingrassatore γρασαδόρος	graisseur smarownica
AH009	Spannstift pasador de sujeción зажимной штифт фиксирующая шпилька	slot pin spina elastica πείρος σύσφιξης	téton de centrage kołek rozprężny
AH010	Buchse casquillo втулка	bushing boccola αντιτριβικός δακτύλιος	douille tuleja
AH011	O-Ring junta tórica кольцо уплотнительное	O-ring O-ring δακτύλιος O	joint torique pierścień uszczelniający okrągły
AH012	Verschlussschraube tornillo de cierre резьбовая пробка	screw plug tappo a vite βιδωτή τάπα	écrou śruba zamykająca
AH013	Verschlussschraube tornillo de cierre резьбовая пробка	screw plug tappo a vite βιδωτή τάπα	écrou śruba zamykająca
AH014*	Ausgleichscheibe arandela de ajuste компенсационная шайба	shim disco di registro ροδέλα προσαρμογής	rondelle de rappel podkładka wyrównawcza
AH015	Lager cojinete подшипник	bearing cuscinetto έδρανο	roulement łożysko
AH016	Lager cojinete подшипник	bearing cuscinetto έδρανο	roulement łożysko
AH017*	Ausgleichscheibe arandela de ajuste компенсационная шайба	shim disco di registro ροδέλα προσαρμογής	rondelle de rappel podkładka wyrównawcza
AH018	O-Ring junta tórica кольцо уплотнительное	O-ring O-ring δακτύλιος O	joint torique pierścień uszczelniający okrągły
AH019	Scheibe arandela шайба	washer rondella ροδέλα	frein podkładka
AH020	Sechskantschraube tornillo de cabeza hexagonal болт с шестигранной головкой	hexagonal screw vite esagonale βίδα εξαγων. κεφ	boulon de fixation śruba o łbie sześciokątnym
AH021	Achsbrücke puente de eje балка моста	axle housing ponte assale γέφυρα άξονα	pont essieu most pędny
AH022	Buchse casquillo втулка	bushing boccola αντιτριβικός δακτύλιος	entretoise tuleja
AH023	Wellendichtring retén сальник вала	shaft seal anello di tenuta στεγανοποιητικό δαχτυλίδι άξονα	joint pierścień uszczelniający wału
AH024	Antriebswelle eje de entrada полуось	driveshaft albero di entrata άξονας εισόδου	arbre de roue wał napędowy

https://truckmanualshub.com/

Lenkungs- und Fahrwerkteile

steering and suspension parts, pièces de direction et de châssis, componentes de dirección y suspensión, componenti per sterzo e telaio, części układu kierowniczego i zawieszenia, детали подвески и рулевого управления, εξαρτήματα συστήματος διεύθυνσης και ανάρτησης

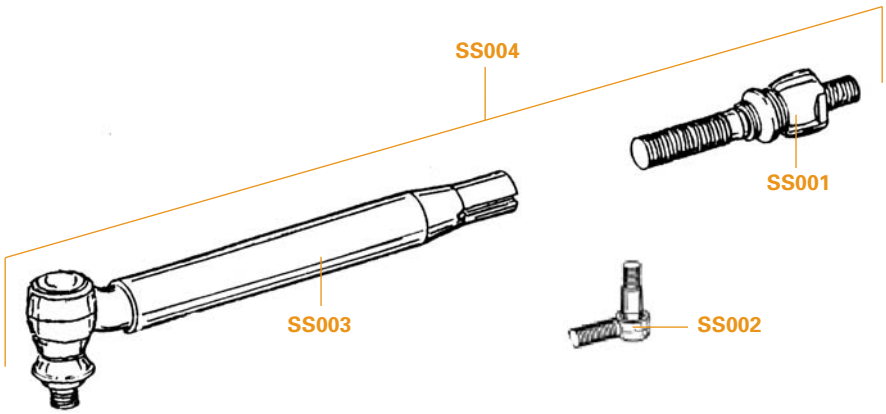

Die Abbildung ist für die Ausführung nicht verbindlich
The diagram may not always conform to your model, Le schéma est sans engagement pour l'exécution, La ilustración puede no ser conforme a su modelo, La figura e' indicativa, Przedstawione na rysunku części mogą różnić się od rzeczywistej części, Вариант исполнения может отличаться от представленного на рисунке, Η εικόνα δεν είναι δεσμευτική για την εκδοχή.

https://truckmanualshub.com/

Bildpositions-Nummer, Diagram position number, Numéro de position de schéma, Número de referencia de la imagen, Numero posizione in figura, Numer pozycji na rysunku montażowym, Номер позиции на схеме, Αριθμός θέσης στην εικόνα			
SS001	Axialgelenk articulación axial осевой шарнир рулевой тяги	axial joint giunto assiale σύνδεσμος άξονα	rotule axiale przegub osiowy
SS002	Kugelgelenk rótula шаровая опора	ball joint giunto sferico σφαιρικός αρθρωτός σύνδεσμος	rotule przegub kulowy
SS003	Spurstange barra de acoplamiento наконечник поперечной рулевой тяги	steering tie rod tirante trasversale μπάρα συστήματος διεύθυνσης	barre d'accouplement poprzeczny drążek kierowniczy
SS004	Axialspurstange barra de acoplamiento axial поперечная рулевая тяга	axial tie rod tirante μπάρα άξονα	barre d'accouplement axiale drążek kierowniczy osiowy

Weitere Lenkungs- und Fahrwerkteile finden Sie im Register 4.0 des Katalogs "Lenkungs- und Fahrwerkteile für Traktoren".
For more steering and suspension parts, please see register 4.0 of the catalog: "Steering and Suspension Components for Tractors".
Vous trouverez d'autres pièces de direction et suspension au point 4.0 du catalogue « Pièces de direction et suspension pour tracteurs ».
Para obtener información sobre otras piezas de dirección y suspensión, consulte el registro 4.0 del catálogo "Piezas de dirección y suspensión para tractores".
Altri componenti dello sterzo e del telaio si trovano nel capitolo 4.0 del catalogo "Componenti sterzo e telaio per trattori".
Pozostałe części układu kierowniczego i zawieszenia znajdują się w części 4.0 katalogu „Części układu kierowniczego i zawieszenia do traktorów".
Прочие детали рулевого управления и подвески указаны в разделе 4.0 каталога „Детали рулевого управления и подвески для тракторов.
Θα βρείτε περαιτέρω εξαρτήματα των συστημάτων διεύθυνσης και ανάρτησης στο τμήμα 4.0 του καταλόγου «Εξαρτήματα συστημάτων διεύθυνσης και ανάρτησης τρακτέρ».

https://truckmanualshub.com/

Gelenkgehäuse

joint housing, carter d'articulation, cárter articulado, mozzo portaruota, obudowa przegubu, поворотный кулак, περίβλημα άρθρωσης

* : Verschiedene Stärken vorhanden, daher die gewünschte Stärke bitte unbedingt mit angeben,
Different thicknesses are available – please make sure to list the thickness you need,
Différentes épaisseurs. Prière d'indiquer impérativement l'épaisseur requise,
Existen diferentes espesores, por lo que es imprescindible indicar el espesor deseado,
Esistono diversi spessori, quindi indicare quello desiderato,
Występują w różnych grubościach, proszę podać o którą chodzi,
Если существуют различные типоразмеры детали, необходимо указать требуемый,
Διατίθενται με διάφορα πάχη. Για αυτό παρακαλούμε αναφέρετε οπωσδήποτε το επιθυμητό πάχος

** : Für APL 1251/1351 siehe Seite 15-16, For APL 1251/1351, see page 15-16, Pour APL 125 /1351, voir page 15-16,
Para APL 1251/1351 consulte la pág. 15-16, Per APL 1251/1351 vedere pagina 15-16, Dla typu APL 1251/1351 patrz na następnej 15-16, APL 1251/1351, см. на следующей 15-16, Για το APL 1251/1351βλ. την επόμενη 15-16.

*** : Teileumfang ist stücklistenabhängig, Part range depends on parts lists, Les pièces livrées dépendent de la liste de pièces,
El volumen de las piezas depende de la lista de piezas, La quantità dei componenti dipende dall'elenco componenti,
Skład elementów części jest określony w liście, Номенклатура деталей определяется в соответствии со спецификацией,
Τα περιεχόμενα εξαρτήματα εξαρτώνται από τον κατάλογο εξαρτημάτων.

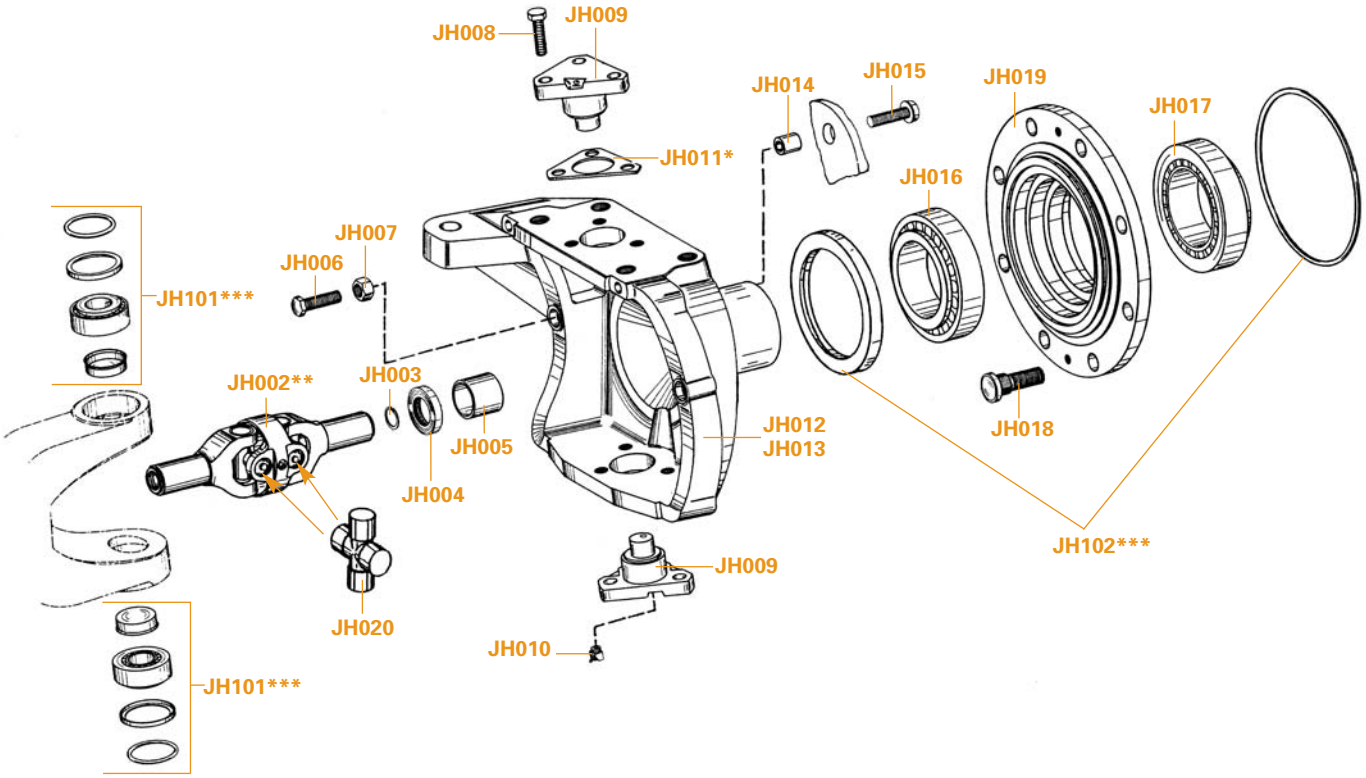

Die Abbildung ist für die Ausführung nicht verbindlich
The diagram may not always conform to your model, Le schéma est sans engagement pour l'exécution, La ilustración puede no ser conforme a su modelo, La figura e' indicativa, Przedstawione na rysunku części mogą różnić się od rzeczywistej części, Вариант исполнения может отличаться от представленного на рисунке, Η εικόνα δεν είναι δεσμευτική για την εκδοχή.

https://truckmanualshub.com/

Bildpositions-Nummer, Diagram position number, Numéro de position de schéma, Número de referencia de la imagen, Numero posizione in figura, Numer pozycji na rysunku montażowym, Номер позиции на схеме, Αριθμός θέσης στην εικόνα			
JH002**	Doppelgelenkwelle árbol articulado doble вал со сдвоенным карданом	universal shaft albero cardanico διπλός κεντρικός άξονας	arbre à cardan wał dwuprzegubowy
JH003	Sicherungsring anillo de seguridad стопорное кольцо	retaining ring anello sicurezza δαχτυλίδι ασφάλισης	bague de sûreté pierścień zabezpieczający
JH004	Wellendichtring retén сальник	shaft seal anello di tenuta στεγανοποιητικό δαχτυλίδι άξονα	bague d'étanchéité pierścień uszczelniający wału
JH005	Buchse casquillo втулка	bushing boccola αντιτριβικός δακτύλιος	douille tuleja
JH006	Anschlagschraube tornillo de tope упорный болт	stop screw vite di arresto βίδα στοπ	vis de butée wkręt oporowy
JH007	Anschlagbuchse casquillo de tope контргайка упорного болта	stop bushing dado di bloccaggio ελαστικό στοπ	douille de butée tulejka oporowa
JH008	Sechskantschraube tornillo de cabeza hexagonal болт с шестигранной головкой	hexagonal screw vite esagonale βίδα εξαγων. κεφ.	boulon de fixation śruba o łbie sześciokątnym
JH009	Lagerbolzen perno cojinete ось шкворня	bearing pin perno cuscinetto πείρος εδράνου	boulon de palier sworzeń łożyskowy
JH010	Schmiernippel racor de lubricación прессмаслёнка	grease nipple ingrassatore γρασαδόρος	graisseur smarownica
JH011*	Ausgleichscheibe arandela de ajuste компенсационная	shim rasamento ροδέλα προσαρμογής	rondelle de rappel tarcza wyrównawcza
JH012	Gelenkgehäuse links cárter articulado izquierda корпус поворотного кулака левый	joint housing left scatola giunto sx περίβλημα άρθρωσης αριστερά	carter d'articulation gauche obudowa przegubu po lewej
JH013	Gelenkgehäuse rechts cárter articulado derecha корпус поворотного кулака правый	joint housing right scatola giunto dx περίβλημα άρθρωσης δεξιά	carter d'articulation droit obudowa przegubu po prawej
JH014	Spannhülse manguito de apriete зажимная втулка	clamping sleeve boccola elastica χιτώνιο σύσφιξης	guide de centrage tuleja rozprężna
JH015	Sicherungsschraube tornillo de seguridad стопорный болт	locking screw vite sicurezza βίδα ασφάλισης	vis de retenue śruba zabezpieczająca
JH016	Lager cojinete подшипник	bearing cuscinetto έδρανο	roulement łożysko
JH017	Lager cojinete подшипник	bearing cuscinetto έδρανο	roulement łożysko
JH018	Radbolzen bulón rueda шпилька	wheel bolt bullone ruota μπουλόνι τροχού	boulon de roue sworzeń koła
JH019	Nabe cubo ступица	hub mozzo μουαγιέ	moyeu piasta
JH020	Gelenkkreuz cruceta крестовина	cross joint crociera cardanica σταυρός αρθρωτού συνδέσμου	croisillon krzyżak przegubu
JH101***	**Gelenklager-Kit:** Verschlussdeckel, Lager, Dichtkappe, O-Ring **juego de cojinete de articulación:** tapa de cierre, cojinete, tapa obturadora, junta tórica **ремкомплект шкворня:** запорная крышка, подшипник, уплотнительный колпачок, кольцо круглого сечения	**joint bearing kit:** sealing cap, bearing, sealing cap, O-ring **kit cuscinetto oscillante:** coperchio, cuscinetto, cappuccio tenuta, O-ring **κιτ ρουλεμάν βάσης άρθρωσης:** καπάκι, έδρανο, στεγανοπ καπάκι δακτύλιος O	**appui artculé:** couvercle de fermeture, palier, capuchon étanche, joint torique **zestaw łożysk przegubowych:** pokrywa zamykająca, łożysko, kołpak, uszczelniający, pierścień uszczelniający okrągły
JH102***	**Naben-kit:** Wellendichtring, O-Ring **juego del cubo:** retén, junta tórica **комплект ступицы:** сальник, ремкомплект шкворня	**hub kit:** shaft seal, O-ring **kit mozzo:** paraolio, O-ring **κιτ μουαγιέ:** στεγανοποιητικό δαχτυλίδι άξονα, δακτύλιος O	**kit de moyeu:** bague d'étanchéité, joint torique **komplet piast:** pierścień uszczelniający wału, pierścień o przekroju okrągłym

https://truckmanualshub.com/

Gelenkgehäuse/Gelenkwelle APL 1251/1351

joint housing/universal shaft, carter d'articulation/arbre à cardan, cárter articulado/árbol articulado, mozzo portaruota/albero cardanico, obudowa przegubu/wał przegubowy, балка моста/полуоси с шарнирами, περίβλημα άρθρωσης/κεντρικός άξονας

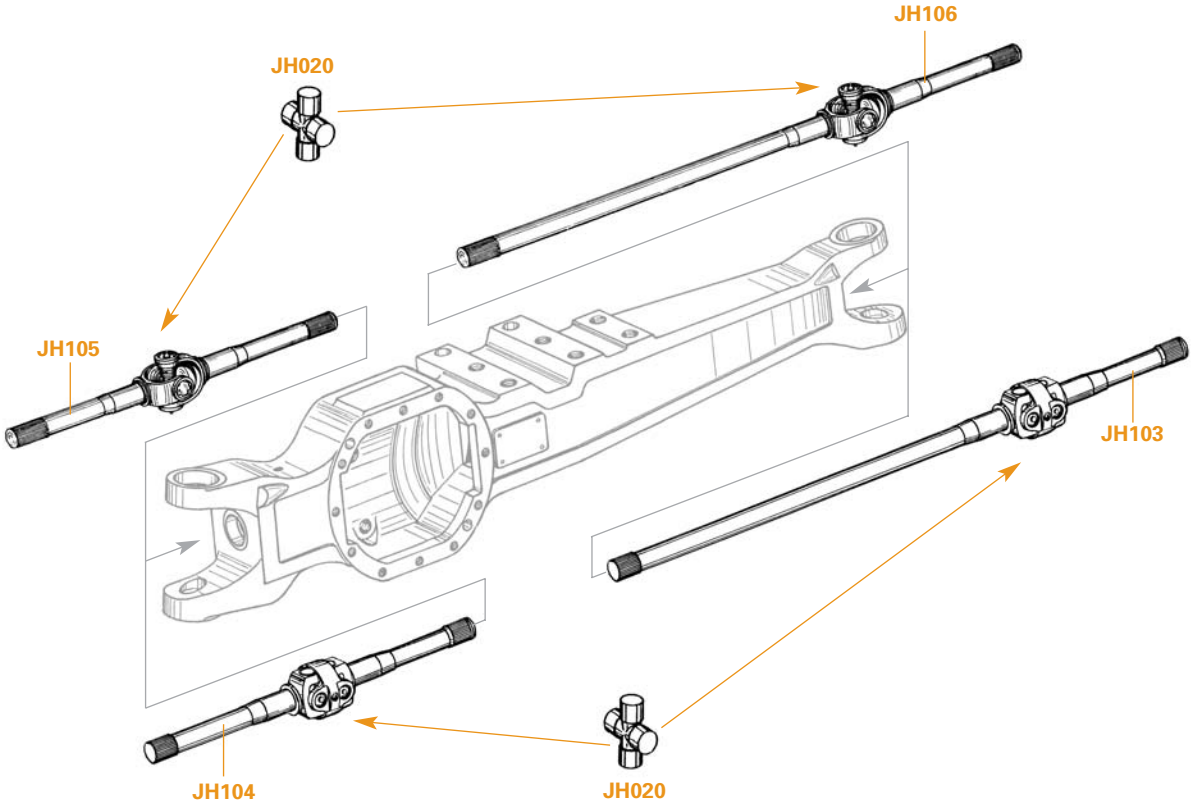

Die Abbildung ist für die Ausführung nicht verbindlich
The diagram may not always conform to your model, Le schéma est sans engagement pour l'exécution, La ilustración puede no ser conforme a su modelo, La figura e' indicativa, Przedstawione na rysunku części mogą różnić się od rzeczywistej części, Вариант исполнения может отличаться от представленного на рисунке, Η εικόνα δεν είναι δεσμευτική για την εκδοχή.

https://truckmanualshub.com/

Bildpositions-Nummer, Diagram position number, Numéro de position de schéma, Número de referencia de la imagen, Numero posizione in figura, Numer pozycji na rysunku montażowym, Номер позиции на схеме, Αριθμός θέσης στην εικόνα			
JH103	Gelenkwelle lang inkl. Mittelstück árbol articulado largo con sección intermedia incluida полуось со сдвоенным шарниром, длинная	long universal shaft incl. centre piece albero cardanico lungo con elemento centrale κεντρικός άξονας μακρύς με κεντρικό τμήμα	arbre long à cardan compr. pièce centrale wał przegubowy długi razem z elementem środkowym
JH104	Gelenkwelle kurz inkl. Mittelstück árbol articulado corto con sección intermedia incluida полуось со сдвоенным шарниром, короткая	short universal shaft incl. centre piece albero cardanico corto con elemento centrale κεντρικός άξονας κοντός με κεντρικό τμήμα	arbre à cardan court, compr. pièce centrale wał przegubowy krótki razem z elementem środkowym
JH105	Gelenkwelle kurz árbol articulado corto полуось с шарниром, короткая	short universal shaft albero cardanico corto κεντρικός άξονας κοντός	arbre court à cardan wał przegubowy krótki
JH106	Gelenkwelle lang árbol articulado largo полуось с шарниром, длинная	long universal shaft albero cardanico lungo κεντρικός άξονας μακρύς	arbre à cardan long wał przegubowy długi
JH020	Gelenkkreuz cruceta крестовина	cross joint crociera cardanica σταυρός αρθρωτού συνδέσμου	croisillon krzyżak przegubu

https://truckmanualshub.com/

Planetentrieb

planetary drive, train planétaire, reductor planetario, ruotismo epicicloidale, napêd planetarny, планетарная передача, μηχ. πλανητών

* : Verschiedene Stärken vorhanden, daher die gewünschte Stärke bitte unbedingt mit angeben,
Different thicknesses are available – please make sure to list the thickness you need,
Différentes épaisseurs. Prière d'indiquer impérativement l'épaisseur requise,
Existen diferentes espesores, por lo que es imprescindible indicar el espesor deseado,
Esistono diversi spessori, quindi indicare quello desiderato,
Występują w różnych grubościach, proszę podać o którą chodzi,
Если существуют различные типоразмеры детали, необходимо указать требуемый,
Διατίθενται με διάφορα πάχη. Για αυτό παρακαλούμε αναφέρετε οπωσδήποτε το επιθυμητό πάχος

** : Nicht in allen Stücklistenvorhanden, Not included in all parts lists, N'existe pas dans toutes les listes de pièces,
No disponible en todas las listas de piezas, Non presente in tutti gli elenchi componenti, Nie występuje na każdej liście,
Имеется не во всех спецификациях, Δεν υπάρχει σε όλους τους καταλόγους εξαρτημάτων

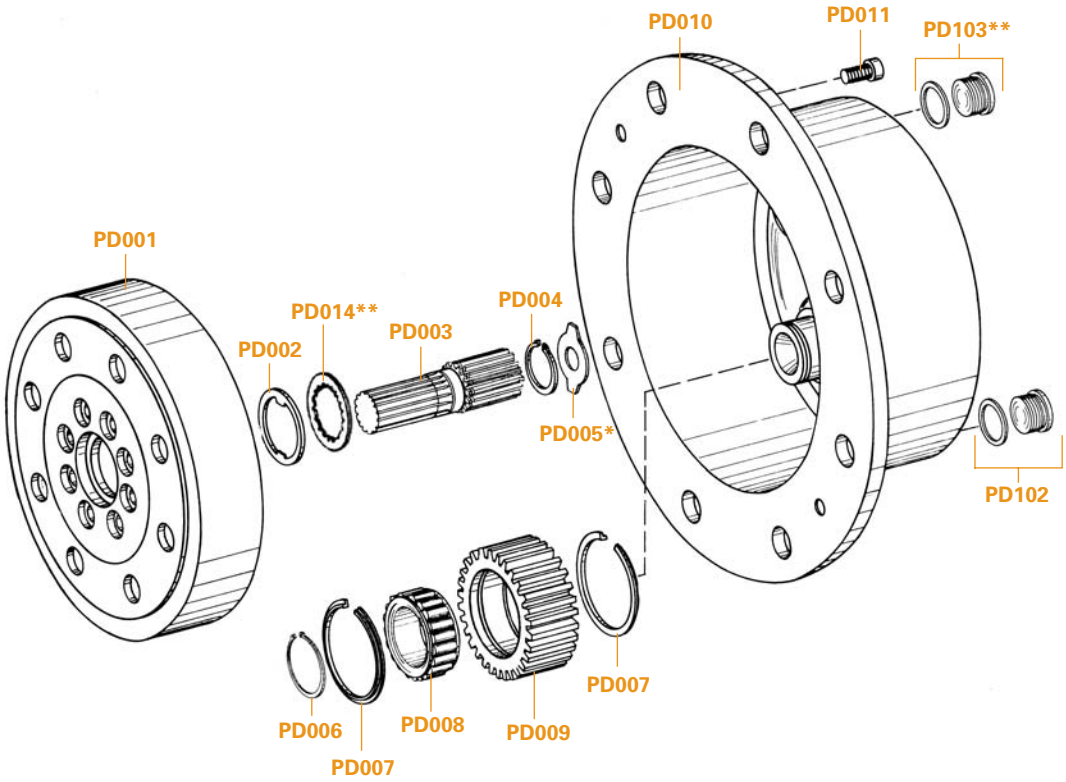

Die Abbildung ist für die Ausführung nicht verbindlich
The diagram may not always conform to your model, Le schéma est sans engagement pour l'exécution, La ilustración puede no ser conforme a su modelo, La figura e' indicativa, Przedstawione na rysunku części mogą różnić się od rzeczywistej części, Вариант исполнения может отличаться от представленного на рисунке, Η εικόνα δεν είναι δεσμευτική για την εκδοχή.

https://truckmanualshub.com/

Bildpositions-Nummer, Diagram position number, Numéro de position de schéma, Número de referencia de la imagen, Numero posizione in figura, Numer pozycji na rysunku montażowym, Номер позиции на схеме, Αριθμός θέσης στην εικόνα

PD001	Hohlrad corona con dentado interior коронная шестерня с внутренним зацеплением	ring gear corona dentata interna οδοντωτή στεφάνη	roue creuse koło pierścieniowe
PD002	Anlaufscheibe arandela de tope упорная шайба	thrust washer ralla ωστική ροδέλα	heurtequin podkładka oporowa
PD003	Sonnenradwelle eje piñón вал солнечной шестерни	sun gear shaft albero centrale solare άξονας ήλιου	arbre de roue solaire wał koła słonecznego
PD004	Sicherungsring anillo de seguridad стопорное кольцо	retaining ring anello sicurezza δαχτυλίδι ασφάλισης	bague de sûreté pierścień zabezpieczający
PD005*	Anlaufscheibe arandela de tope упорная шайба	thrust washer ralla ωστική ροδέλα	heurtequin podkładka oporowa
PD006	Sicherungsring anillo de seguridad стопорное кольцо	retaining ring anello sicurezza δαχτυλίδι ασφάλισης	circlips pierścień zabezpieczający
PD007	Winkelring anillo angular кольцо с фаской	angle ring anello ad angolo γωνιακό δαχτυλίδι	bague angulaire pierścień kątowy
PD008	Planetenlager cojinete planetario подшипник планетарной шестерни	universal bearing cuscinetto satellite ρουλεμάν πλανητών	palier planétaire łożysko planetarne
PD009	Planetenrad satélite планетарная шестерня	universal gear satellite πλανητικό γρανάζι	pignon planétaire satelit
PD010	Planetenträger portasatélite водило планетарной передачи	universal carrier portasatelliti φορέας πλανητών	cage de transmission planétaire wspornik planetarny
PD011	Zylinderschraube tornillo cilíndrico болт с цилиндрической головкой	cap screw vite a testa cilindrica βίδα κυλινδρ. κεφ.	vis à tête cylindrique śruba z łbem walcowym
PD014**	Anlaufscheibe arandela de tope упорная шайба	thrust washer ralla ωστική ροδέλα	heurtequin podkładka oporowa
PD102	O-Ring, Verschlussschraube junta tórica, tornillo de cierre резьбовая пробка с уплотнителем.	O-ring, screw plug O-ring, tappo a vite δακτύλιος Ο βιδωτή τάπα	joint torique, joint torique, is de fermeture pierścień o przekroju okrągłym, śruba zamykająca
PD103**	O-Ring, Verschlussschraube junta tórica, tornillo de cierre резьбовая пробка с уплотнителем.	O-ring, screw plug O-ring, tappo a vite δακτύλιος Ο βιδωτή τάπα	joint torique, joint torique, is de fermeture pierścień o przekroju okrągłym, śruba zamykająca

Kompletter Planetentrieb auf Anfrage unter der Bildpositionsnummer PD100 zu bestellen!
Order the complete planetary drive under diagram position number PD 100!
Train planétaire complet disponible sur demande au numéro de position de schéma PD 100 !
¡Puede solicitar el engranaje planetario completo indicando el número de referencia de imagen PD 100!
Cambio planetario completo da ordinare su richiesta con il numero posizione in figura PD 100!
Kompletna przekładnia planetarna dostępna na specjalne zamówienie pod numerem pozycji na rysunku montażowym PD 100!
Планетарный привод в сборе заказывается отдельно, см. поз. PD 100 на схеме!
Μπορείτε να παραγγείλετε το πλήρες πλανητικό σύστημα μετάδοσης με τον αριθμό θέσης στην εικόνα PD 100!

https://truckmanualshub.com/

Memo

https://truckmanualshub.com/

Hersteller Manufacturer	Achstyp Axle type	Stückliste Parts list	Seite Page
CASE IH	APL 325	4472 051 072	17
	APL 330	4472 057 022	44
		4472 057 023	44
		4472 057 025	45
		4472 057 029	46
		4472 057 031	47
	APL 335	4472 052 046	22
		4472 052 062	23
	APL 345	4472 053 085	34
		4472 053 105	37
	APL 365	4472 055 008	41
		4472 055 015	42
		4472 055 017	42
	APL 1251	4468 056 008	1
		4468 056 014	1
		4468 056 043	2
		4468 056 044	2
		4468 056 045	2
		4468 056 046	2
		4468 056 049	3
	APL 1351	4468 058 001	3
		4468 058 034	5
		4468 058 062	7
		4468 058 063	7
		4468 058 064	7
CATERPILLAR	APL 345	4472 053 805	38
		4472 053 806	39
		4472 053 807	39
		4472 053 808	39
		4472 053 815	40
		4472 053 816	40
		4472 053 817	40
		4472 053 818	40
		4472 053 820	41
	AS 2035	4475 005 034	95
		4475 005 047	100
		4475 005 077	108
		4475 005 078	109
DEUTZ-FAHR	APL 345	4472 053 027	26
		4472 053 030	27
	APL 350	4472 058 002	48
	APL 1351	4468 058 010	3
	AS 2025	4475 004 042	78
		4475 004 043	79
		4475 004 044	80
	AS 2035	4475 005 044	98
		4475 005 046	99
		4475 005 070	105
DEUTZ-FAHR	AS 2045	4475 006 035	120
		4475 006 036	121
		4475 006 037	123
		4475 006 052	128
FENDT	APL 335	4472 052 013	21
	APL 345	4472 053 041	30
	APL 735	4472 063 011	57
		4472 063 013	58
		4472 063 036	59
		4472 063 048	60
		4472 063 049	61
		4472 063 061	62
	APL 745	4472 064 008	64
		4472 064 009	65
		4472 064 035	66
		4472 064 076	67
		4472 064 077	68
	APL 1251	4468 056 013	1
		4468 056 022	1
	APL 1351	4468 058 058	6
	AS 2025	4475 004 015	70
		4475 004 019	71
		4475 004 020	72
		4475 004 057	86
	AS 2035	4475 005 018	92
		4475 005 074	107
		4475 005 081	110
	AS 2045	4475 006 011	117
		4475 006 083	134
FORD NEW HOLLAND	APL 325	4472 051 008	11
		4472 051 009	12
	APL 335	4472 052 007	20
		4472 052 011	20
		4472 052 047	23
	APL 345	4472 053 036	28
		4472 053 037	29
		4472 053 092	35
	APL 350	4472 058 008	50
		4472 058 019	52
	APL 365	4472 055 012	42
		4472 055 021	43
	APL 1351	4468 058 019	4
JOHN DEERE	APL 315	4472 050 020	9
		4472 050 027	10
		4472 050 041	10
	APL 325	4472 051 021	12
		4472 051 054	14

https://truckmanualshub.com/

Herstellerliste / Manufacturer list

Hersteller Manufacturer	Achstyp Axle type	Stückliste Parts list	Seite Page
JOHN DEERE	APL 325	4472 051 059	15
		4472 051 070	16
		4472 051 087	18
		4472 051 094	18
		4472 051 103	19
	APL 345	4472 053 010	24
		4472 053 011	25
		4472 053 044	31
		4472 053 045	32
		4472 053 082	33
		4472 053 083	34
		4472 053 103	36
	APL 350	4472 058 009	50
		4472 058 017	51
		4472 058 020	53
		4472 058 027	54
		4472 058 029	55
	APL 735	4472 063 003	56
		4472 063 031	59
		4472 063 800	63
	APL 745	4472 064 800	69
	APL 1351	4468 058 021	4
		4468 058 022	4
		4468 058 036	5
		4468 058 038	5
	AS 2025	4475 004 006	69
		4475 004 026	73
		4475 004 027	74
		4475 004 028	75
		4475 004 039	77
		4475 004 046	81
		4475 004 049	82
		4475 004 050	83
		4475 004 053	84
		4475 004 054	85
		4475 004 083	87
		4475 004 085	88
		4475 004 103	89
		4475 004 105	90
	AS 2035	4475 005 009	91
		4475 005 031	93
		4475 005 032	94
		4475 005 043	97
		4475 005 049	101
		4475 005 054	102
		4475 005 055	103
		4475 005 056	104
		4475 005 071	106
		4475 005 085	111
		4475 005 089	113
JOHN DEERE	AS 2035	4475 005 090	114
		4475 005 091	115
		4475 005 118	116
	AS 2045	4475 006 017	118
		4475 006 019	119
		4475 006 038	124
		4475 006 039	125
		4475 006 044	126
		4475 006 045	127
		4475 006 064	129
		4475 006 065	131
		4475 006 066	132
		4475 006 072	133
		4475 006 087	135
		4475 006 088	136
		4475 006 091	138
		4475 006 095	139
	AS 2060	4475 017 001	140
		4475 017 003	141
		4475 017 007	142
		4475 017 014	143
		4475 017 017	145
		4475 017 018	146
KHD	APL 1351	4468 058 006	3
MANITOU	APL 735	4472 063 803	63
MASSEY FERGUSON	APL 350	4472 058 006	49
STEYR	APL 315	4472 050 013	7
		4472 050 016	8
		4472 050 022	9
	APL 325	4472 051 027	13
		4472 051 042	14
	APL 1351	4468 058 041	5
		4468 058 043	6
		4468 058 044	6
VALMET	APL 325	4472 051 068	16
	APL 365	4472 055 035	43
WHITE	APL 365	4472 055 023	43

ZF Trading GmbH | Borgwardstraße 16 | 28279 Bremen | Germany | info.zf-services@zf.com | www.zf.com

https://truckmanualshub.com/

Achstyp Axle type	Stückliste Parts list	Hersteller Manufacturer	Seite Page
APL 315	4472 050 013	STEYR	7
	4472 050 016	STEYR	8
	4472 050 020	JOHN DEERE	9
	4472 050 022	STEYR	9
	4472 050 027	JOHN DEERE	10
	4472 050 041	JOHN DEERE	10
APL 325	4472 051 008	FORD NEW HOLLAND	11
	4472 051 009	FORD NEW HOLLAND	12
	4472 051 021	JOHN DEERE	12
	4472 051 027	STEYR	13
	4472 051 042	STEYR	14
	4472 051 054	JOHN DEERE	14
	4472 051 059	JOHN DEERE	15
	4472 051 068	VALMET	16
	4472 051 070	JOHN DEERE	16
	4472 051 072	CASE IH	17
	4472 051 087	JOHN DEERE	18
	4472 051 094	JOHN DEERE	18
	4472 051 103	JOHN DEERE	19
APL 330	4472 057 022	CASE IH	44
	4472 057 023	CASE IH	44
	4472 057 025	CASE IH	45
	4472 057 029	CASE IH	46
	4472 057 031	CASE IH	47
APL 335	4472 052 007	FORD NEW HOLLAND	20
	4472 052 011	FORD NEW HOLLAND	20
	4472 052 013	FENDT	21
	4472 052 046	CASE IH	22
	4472 052 047	FORD NEW HOLLAND	23
	4472 052 062	CASE IH	23
APL 345	4472 053 010	JOHN DEERE	24
	4472 053 011	JOHN DEERE	25
	4472 053 027	DEUTZ-FAHR	26
	4472 053 030	DEUTZ-FAHR	27
	4472 053 036	FORD NEW HOLLAND	28
	4472 053 037	FORD NEW HOLLAND	29
	4472 053 041	FENDT	30
	4472 053 044	JOHN DEERE	31
	4472 053 045	JOHN DEERE	32
	4472 053 082	JOHN DEERE	33
	4472 053 083	JOHN DEERE	34
	4472 053 085	CASE IH	34
	4472 053 092	FORD NEW HOLLAND	35
	4472 053 103	JOHN DEERE	36
	4472 053 105	CASE IH	37
	4472 053 805	CATERPILLAR	38
	4472 053 806	CATERPILLAR	39
APL 345	4472 053 807	CATERPILLAR	39
	4472 053 808	CATERPILLAR	39
	4472 053 815	CATERPILLAR	40
	4472 053 816	CATERPILLAR	40
	4472 053 817	CATERPILLAR	40
	4472 053 818	CATERPILLAR	40
	4472 053 820	CATERPILLAR	41
APL 350	4472 058 002	DEUTZ-FAHR	48
	4472 058 006	MASSEY FERGUSON	49
	4472 058 008	FORD NEW HOLLAND	50
	4472 058 009	JOHN DEERE	50
	4472 058 017	JOHN DEERE	51
	4472 058 019	FORD NEW HOLLAND	52
	4472 058 020	JOHN DEERE	53
	4472 058 027	JOHN DEERE	54
	4472 058 029	JOHN DEERE	55
APL 365	4472 055 008	CASE IH	41
	4472 055 012	FORD NEW HOLLAND	42
	4472 055 015	CASE IH	42
	4472 055 017	CASE IH	42
	4472 055 021	FORD NEW HOLLAND	43
	4472 055 023	WHITE	43
	4472 055 035	VALMET	43
APL 735	4472 063 003	JOHN DEERE	56
	4472 063 011	FENDT	57
	4472 063 013	FENDT	58
	4472 063 031	JOHN DEERE	59
	4472 063 036	FENDT	59
	4472 063 048	FENDT	60
	4472 063 049	FENDT	61
	4472 063 061	FENDT	62
	4472 063 800	JOHN DEERE	63
	4472 063 803	MANITOU	63
APL 745	4472 064 008	FENDT	64
	4472 064 009	FENDT	65
	4472 064 035	FENDT	66
	4472 064 076	FENDT	67
	4472 064 077	FENDT	68
	4472 064 800	JOHN DEERE	69
APL 1251	4468 056 008	CASE IH	1
	4468 056 013	FENDT	1
	4468 056 014	CASE IH	1
	4468 056 022	FENDT	1
	4468 056 043	CASE IH	2
	4468 056 044	CASE IH	2
	4468 056 045	CASE IH	2

https://truckmanualshub.com/

Achstypenliste / Axle type list

Achstyp Axle type	Stückliste Parts list	Hersteller Manufacturer	Seite Page
APL 1251	4468 056 046	CASE IH	2
	4468 056 049	CASE IH	3
APL 1351	4468 058 001	CASE IH	3
	4468 058 006	KHD	3
	4468 058 010	DEUTZ-FAHR	3
	4468 058 019	FORD NEW HOLLAND	4
	4468 058 021	JOHN DEERE	4
	4468 058 022	JOHN DEERE	4
	4468 058 034	CASE IH	5
	4468 058 036	JOHN DEERE	5
	4468 058 038	JOHN DEERE	5
	4468 058 041	STEYR	5
	4468 058 043	STEYR	6
	4468 058 044	STEYR	6
	4468 058 058	FENDT	6
	4468 058 062	CASE IH	7
	4468 058 063	CASE IH	7
	4468 058 064	CASE IH	7
AS 2025	4475 004 006	JOHN DEERE	69
	4475 004 015	FENDT	70
	4475 004 019	FENDT	71
	4475 004 020	FENDT	72
	4475 004 026	JOHN DEERE	73
	4475 004 027	JOHN DEERE	74
	4475 004 028	JOHN DEERE	75
	4475 004 039	JOHN DEERE	77
	4475 004 042	DEUTZ-FAHR	78
	4475 004 043	DEUTZ-FAHR	79
	4475 004 044	DEUTZ-FAHR	80
	4475 004 046	JOHN DEERE	81
	4475 004 049	JOHN DEERE	82
	4475 004 050	JOHN DEERE	83
	4475 004 053	JOHN DEERE	84
	4475 004 054	JOHN DEERE	85
	4475 004 057	FENDT	86
	4475 004 083	JOHN DEERE	87
	4475 004 085	JOHN DEERE	88
	4475 004 103	JOHN DEERE	89
	4475 004 105	JOHN DEERE	90
AS 2035	4475 005 009	JOHN DEERE	91
	4475 005 018	FENDT	92
	4475 005 031	JOHN DEERE	93
	4475 005 032	JOHN DEERE	94
	4475 005 034	CATERPILLAR	95
	4475 005 043	JOHN DEERE	97
	4475 005 044	DEUTZ-FAHR	98
	4475 005 046	DEUTZ-FAHR	99
	4475 005 047	CATERPILLAR	100
AS 2035	4475 005 049	JOHN DEERE	101
	4475 005 054	JOHN DEERE	102
	4475 005 055	JOHN DEERE	103
	4475 005 056	JOHN DEERE	104
	4475 005 070	DEUTZ-FAHR	105
	4475 005 071	JOHN DEERE	106
	4475 005 074	FENDT	107
	4475 005 077	CATERPILLAR	108
	4475 005 078	CATERPILLAR	109
	4475 005 081	FENDT	110
	4475 005 085	JOHN DEERE	111
	4475 005 089	JOHN DEERE	113
	4475 005 090	JOHN DEERE	114
	4475 005 091	JOHN DEERE	115
	4475 005 118	JOHN DEERE	116
AS 2045	4475 006 011	FENDT	117
	4475 006 017	JOHN DEERE	118
	4475 006 019	JOHN DEERE	119
	4475 006 035	DEUTZ-FAHR	120
	4475 006 036	DEUTZ-FAHR	121
	4475 006 037	DEUTZ-FAHR	123
	4475 006 038	JOHN DEERE	124
	4475 006 039	JOHN DEERE	125
	4475 006 044	JOHN DEERE	126
	4475 006 045	JOHN DEERE	127
	4475 006 052	DEUTZ-FAHR	128
	4475 006 064	JOHN DEERE	129
	4475 006 065	JOHN DEERE	131
	4475 006 066	JOHN DEERE	132
	4475 006 072	JOHN DEERE	133
	4475 006 083	FENDT	134
	4475 006 087	JOHN DEERE	135
	4475 006 088	JOHN DEERE	136
	4475 006 091	JOHN DEERE	138
	4475 006 095	JOHN DEERE	139
AS 2060	4475 017 001	JOHN DEERE	140
	4475 017 003	JOHN DEERE	141
	4475 017 007	JOHN DEERE	142
	4475 017 014	JOHN DEERE	143
	4475 017 017	JOHN DEERE	145
	4475 017 018	JOHN DEERE	146

ZF Trading GmbH | Borgwardstraße 16 | 28279 Bremen | Germany | info.zf-services@zf.com | www.zf.com

https://truckmanualshub.com/

Bestell-Nr. Order No.	mm	Artikel-Nr. Article No.
4468 056 008		
4468 056 008 AH015		0635 371 036
4468 056 008 AH016		0635 371 036
4468 056 008 AH022		0750 101 015
4468 056 008 AH023		0734 319 033
4468 056 008 DA002		0737 006 020
4468 056 008 DA003	6,00	0730 102 924
4468 056 008 DA004		0637 011 538
4468 056 008 DA005		4460 385 008
4468 056 008 DA006		0736 010 015
4468 056 008 DA007		4460 385 009
4468 056 008 DA008		0734 309 026
4468 056 008 DA009		0750 117 350
4468 056 008 DA010		4460 385 025
4468 056 008 DA011	0,10	4460 385 006
4468 056 008 DA011	0,20	4460 385 005
4468 056 008 DA011	0,30	4460 385 004
4468 056 008 DA012		0750 117 335
4468 056 008 DA013		4460 285 321
4468 056 008 JH004		0734 319 033
4468 056 008 JH009		4468 356 005
4468 056 008 JH011		4468 356 038
4468 056 008 JH012		4468 356 003
4468 056 008 JH013		4468 356 004
4468 056 008 JH016		0635 501 642
4468 056 008 JH016		0735 501 005
4468 056 008 JH017		0750 117 195
4468 056 008 JH020		0501 203 690
4468 056 008 JH101		0634 303 417
4468 056 008 JH101		0750 117 386
4468 056 008 JH101		4468 354 009
4468 056 008 JH101		4472 353 330
4468 056 008 JH102		0750 110 048
4468 056 008 JH105		0501 203 690
4468 056 008 JH105		4468 256 016
4468 056 008 JH105		4468 256 030
4468 056 008 JH106		0501 203 690
4468 056 008 JH106		4468 256 016
4468 056 008 JH106		4468 256 029
4468 056 008 PD001		4463 371 006
4468 056 008 PD003		4463 371 005
4468 056 008 PD004		0630 505 006
4468 056 008 PD005		0730 102 926
4468 056 008 PD008		4463 371 010
4468 056 008 PD009		4463 371 003
4468 056 008 PD102		0634 801 205
4468 056 008 PD102		0636 302 024
4468 056 008 PD103		0634 801 057
4468 056 008 PD103		0636 302 014
4468 056 008 SS003		0501 202 694
4468 056 013		
4468 056 013 AH015		0635 371 036
4468 056 013 AH016		0635 371 036
4468 056 013 AH022		0750 101 015
4468 056 013 AH023		0734 319 033
4468 056 013 DA002		0737 006 020
4468 056 013 DA003	6,00	0730 102 924
4468 056 013 DA005		4460 385 008
4468 056 013 DA006		0736 010 015
4468 056 013 DA007		4460 385 009
4468 056 013 DA008		0734 309 026
4468 056 013 DA009		0750 117 350

Bestell-Nr. Order No.	mm	Artikel-Nr. Article No.
4468 056 013		
4468 056 013 DA010		4460 385 025
4468 056 013 DA011	0,10	4460 385 006
4468 056 013 DA011	0,20	4460 385 005
4468 056 013 DA011	0,30	4460 385 004
4468 056 013 DA011	0,60	4460 385 003
4468 056 013 DA012		0750 117 335
4468 056 013 DA013		4460 285 305
4468 056 013 JH004		0734 319 033
4468 056 013 JH009		4468 356 005
4468 056 013 JH011		4468 356 038
4468 056 013 JH012		4468 356 003
4468 056 013 JH013		4468 356 004
4468 056 013 JH016		0635 501 642
4468 056 013 JH016		0735 501 005
4468 056 013 JH017		0750 117 195
4468 056 013 JH020		0501 203 690
4468 056 013 JH101		0634 303 417
4468 056 013 JH101		0750 117 386
4468 056 013 JH101		4468 354 009
4468 056 013 JH101		4472 353 330
4468 056 013 JH102		0750 110 048
4468 056 013 JH105		0501 203 690
4468 056 013 JH105		4468 256 016
4468 056 013 JH105		4468 256 017
4468 056 013 JH106		0501 203 690
4468 056 013 JH106		4468 256 016
4468 056 013 JH106		4468 256 018
4468 056 013 PD001		4463 371 006
4468 056 013 PD003		4463 371 005
4468 056 013 PD004		0630 505 006
4468 056 013 PD005		0730 102 926
4468 056 013 PD008		4463 371 010
4468 056 013 PD009		4463 371 003
4468 056 013 PD102		0634 801 205
4468 056 013 PD102		0636 302 024
4468 056 013 PD103		0634 801 057
4468 056 013 PD103		0636 302 014
4468 056 013 SS003		0501 202 694
4468 056 014		
4468 056 014 AH015		0635 371 036
4468 056 014 AH016		0635 371 036
4468 056 014 AH022		0750 101 015
4468 056 014 AH023		0734 319 033
4468 056 014 DA002		0737 006 020
4468 056 014 DA003	6,00	0730 102 924
4468 056 014 DA004		0637 011 538
4468 056 014 DA005		4460 385 008
4468 056 014 DA006		0736 010 015
4468 056 014 DA007		4460 385 009
4468 056 014 DA008		0734 309 026
4468 056 014 DA009		0750 117 350
4468 056 014 DA010		4460 385 025
4468 056 014 DA011	0,10	4460 385 006
4468 056 014 DA011	0,20	4460 385 005
4468 056 014 DA011	0,30	4460 385 004
4468 056 014 DA011	0,60	4460 385 003
4468 056 014 DA012		0750 117 335
4468 056 014 DA013		4460 285 321
4468 056 014 JH004		0734 319 033
4468 056 014 JH009		4468 356 005
4468 056 014 JH011		4468 356 038

Bestell-Nr. Order No.	mm	Artikel-Nr. Article No.
4468 056 014		
4468 056 014 JH012		4468 358 031
4468 056 014 JH013		4468 358 032
4468 056 014 JH016		0635 501 642
4468 056 014 JH016		0735 501 005
4468 056 014 JH017		0750 117 195
4468 056 014 JH020		0501 203 690
4468 056 014 JH101		0634 303 417
4468 056 014 JH101		0750 117 386
4468 056 014 JH101		4468 354 009
4468 056 014 JH101		4472 353 330
4468 056 014 JH102		0750 110 048
4468 056 014 JH105		4468 256 031
4468 056 014 JH106		4468 256 032
4468 056 014 PD001		4463 371 006
4468 056 014 PD003		4463 371 005
4468 056 014 PD004		0630 505 006
4468 056 014 PD005		0730 102 926
4468 056 014 PD008		4463 371 010
4468 056 014 PD009		4463 371 003
4468 056 014 PD102		0634 801 205
4468 056 014 PD102		0636 302 024
4468 056 014 PD103		0634 801 057
4468 056 014 PD103		0636 302 014
4468 056 014 SS003		0501 202 694
4468 056 022		
4468 056 022 AH015		0635 371 036
4468 056 022 AH016		0635 371 036
4468 056 022 AH022		0750 101 015
4468 056 022 AH023		0734 309 047
4468 056 022 DA002		0737 006 020
4468 056 022 DA003	6,00	0730 102 924
4468 056 022 DA005		4460 385 008
4468 056 022 DA006		0736 010 015
4468 056 022 DA007		4460 385 009
4468 056 022 DA008		0734 309 026
4468 056 022 DA009		0750 117 350
4468 056 022 DA010		4460 385 025
4468 056 022 DA011	0,10	4460 385 006
4468 056 022 DA011	0,20	4460 385 005
4468 056 022 DA011	0,30	4460 385 004
4468 056 022 DA011	0,60	4460 385 003
4468 056 022 DA012		0750 117 335
4468 056 022 DA013		4460 285 305
4468 056 022 JH004		0734 309 047
4468 056 022 JH009		4468 356 005
4468 056 022 JH011		4468 356 038
4468 056 022 JH012		4468 358 031
4468 056 022 JH013		4468 358 032
4468 056 022 JH016		0635 501 642
4468 056 022 JH016		0735 501 005
4468 056 022 JH017		0750 117 195
4468 056 022 JH020		0501 203 185
4468 056 022 JH101		0634 303 417
4468 056 022 JH101		0750 117 386
4468 056 022 JH101		4468 354 009
4468 056 022 JH101		4472 353 330
4468 056 022 JH102		0750 110 048
4468 056 022 JH103		0501 203 149
4468 056 022 JH104		0501 203 150
4468 056 022 PD001		4463 371 006
4468 056 022 PD003		4463 371 005

https://truckmanualshub.com/

Vergleichsliste / Cross reference list

Bestell-Nr. Order No.	mm	Artikel-Nr. Article No.
4468 056 022		
4468 056 022 PD004		0630 505 006
4468 056 022 PD005		0730 102 926
4468 056 022 PD008		4463 371 010
4468 056 022 PD009		4463 371 003
4468 056 022 PD102		0634 801 205
4468 056 022 PD102		0636 302 024
4468 056 022 PD103		0634 801 057
4468 056 022 PD103		0636 302 014
4468 056 022 SS003		0501 202 694
4468 056 043		
4468 056 043 AH015		0635 371 036
4468 056 043 AH016		0635 371 036
4468 056 043 AH022		0750 101 015
4468 056 043 AH023		0734 309 047
4468 056 043 DA002		0737 006 020
4468 056 043 DA003	6,00	0730 102 924
4468 056 043 DA004		0637 011 538
4468 056 043 DA005		4460 385 008
4468 056 043 DA006		0736 010 015
4468 056 043 DA007		4460 385 009
4468 056 043 DA008		0734 309 026
4468 056 043 DA009		0750 117 350
4468 056 043 DA010		4460 385 025
4468 056 043 DA011	0,10	4460 385 006
4468 056 043 DA011	0,20	4460 385 005
4468 056 043 DA011	0,30	4460 385 004
4468 056 043 DA011	0,60	4460 385 003
4468 056 043 DA012		0750 117 335
4468 056 043 DA013		4460 285 321
4468 056 043 JH004		0734 309 047
4468 056 043 JH009		4468 356 005
4468 056 043 JH011		4468 356 038
4468 056 043 JH012		4468 358 031
4468 056 043 JH013		4468 358 032
4468 056 043 JH016		0635 501 642
4468 056 043 JH016		0735 501 005
4468 056 043 JH017		0750 117 195
4468 056 043 JH020		0501 203 185
4468 056 043 JH101		0634 303 417
4468 056 043 JH101		0750 117 386
4468 056 043 JH101		4468 354 009
4468 056 043 JH101		4472 353 330
4468 056 043 JH102		0750 110 048
4468 056 043 JH103		0501 204 457
4468 056 043 JH104		0501 203 185
4468 056 043 JH104		0501 305 669
4468 056 043 JH104		0501 306 584
4468 056 043 JH104		0501 308 007
4468 056 043 JH104		0632 604 001
4468 056 043 PD001		4463 371 006
4468 056 043 PD003		4463 371 005
4468 056 043 PD004		0630 505 006
4468 056 043 PD005		0730 102 926
4468 056 043 PD008		4463 371 010
4468 056 043 PD009		4463 371 003
4468 056 043 PD102		0634 801 205
4468 056 043 PD102		0636 302 024
4468 056 043 PD103		0634 801 057
4468 056 043 PD103		0636 302 014
4468 056 043 SS003		0501 202 694

Bestell-Nr. Order No.	mm	Artikel-Nr. Article No.
4468 056 044		
4468 056 044 AH015		0635 371 036
4468 056 044 AH016		0635 371 036
4468 056 044 AH022		0750 101 015
4468 056 044 AH023		0734 309 047
4468 056 044 DA002		0737 006 020
4468 056 044 DA003	6,00	0730 102 924
4468 056 044 DA004		0637 011 538
4468 056 044 DA005		4460 385 008
4468 056 044 DA006		0736 010 015
4468 056 044 DA007		4460 385 009
4468 056 044 DA008		0734 309 026
4468 056 044 DA009		0750 117 350
4468 056 044 DA010		4460 385 025
4468 056 044 DA011	0,10	4460 385 006
4468 056 044 DA011	0,20	4460 385 005
4468 056 044 DA011	0,30	4460 385 004
4468 056 044 DA011	0,60	4460 385 003
4468 056 044 DA012		0750 117 335
4468 056 044 DA013		4460 285 321
4468 056 044 JH004		0734 309 047
4468 056 044 JH009		4468 356 005
4468 056 044 JH011		4468 356 038
4468 056 044 JH012		4468 358 031
4468 056 044 JH013		4468 358 032
4468 056 044 JH016		0635 501 642
4468 056 044 JH016		0735 501 005
4468 056 044 JH017		0750 117 195
4468 056 044 JH020		0501 203 185
4468 056 044 JH101		0634 303 417
4468 056 044 JH101		0750 117 386
4468 056 044 JH101		4468 354 009
4468 056 044 JH101		4472 353 330
4468 056 044 JH102		0750 110 048
4468 056 044 JH103		0501 204 457
4468 056 044 JH104		0501 203 185
4468 056 044 JH104		0501 305 669
4468 056 044 JH104		0501 306 584
4468 056 044 JH104		0501 308 007
4468 056 044 JH104		0632 604 001
4468 056 044 LD004	1,20	4131 303 193
4468 056 044 LD004	1,30	4131 303 194
4468 056 044 LD004	1,40	4131 303 107
4468 056 044 LD005		4131 303 005
4468 056 044 PD001		4463 371 006
4468 056 044 PD003		4463 371 005
4468 056 044 PD004		0630 505 006
4468 056 044 PD005		0730 102 926
4468 056 044 PD008		4463 371 010
4468 056 044 PD009		4463 371 003
4468 056 044 PD102		0634 801 205
4468 056 044 PD102		0636 302 024
4468 056 044 PD103		0634 801 057
4468 056 044 PD103		0636 302 014
4468 056 044 SS003		0501 202 694
4468 056 045		
4468 056 045 AH015		0635 371 036
4468 056 045 AH016		0635 371 036
4468 056 045 AH022		0750 101 015
4468 056 045 AH023		0734 309 047
4468 056 045 DA002		0737 006 020
4468 056 045 DA003	6,00	0730 102 924

Bestell-Nr. Order No.	mm	Artikel-Nr. Article No.
4468 056 045		
4468 056 045 DA004		0637 011 538
4468 056 045 DA005		4460 385 008
4468 056 045 DA006		0736 010 015
4468 056 045 DA007		4460 385 009
4468 056 045 DA008		0734 309 026
4468 056 045 DA009		0750 117 350
4468 056 045 DA010		4460 385 025
4468 056 045 DA011	0,10	4460 385 006
4468 056 045 DA011	0,20	4460 385 005
4468 056 045 DA011	0,30	4460 385 004
4468 056 045 DA011	0,60	4460 385 003
4468 056 045 DA012		0750 117 335
4468 056 045 DA013		4460 285 321
4468 056 045 JH004		0734 309 047
4468 056 045 JH009		4468 356 005
4468 056 045 JH011		4468 356 038
4468 056 045 JH012		4468 358 031
4468 056 045 JH013		4468 358 032
4468 056 045 JH016		0635 501 642
4468 056 045 JH016		0735 501 005
4468 056 045 JH017		0750 117 195
4468 056 045 JH020		0501 203 185
4468 056 045 JH101		0634 303 417
4468 056 045 JH101		0750 117 386
4468 056 045 JH101		4468 354 009
4468 056 045 JH101		4472 353 330
4468 056 045 JH102		0750 110 048
4468 056 045 JH103		0501 204 457
4468 056 045 JH104		0501 203 185
4468 056 045 JH104		0501 305 669
4468 056 045 JH104		0501 306 584
4468 056 045 JH104		0501 308 007
4468 056 045 JH104		0632 604 001
4468 056 045 PD001		4463 371 006
4468 056 045 PD003		4463 371 005
4468 056 045 PD004		0630 505 006
4468 056 045 PD005		0730 102 926
4468 056 045 PD008		4463 371 010
4468 056 045 PD009		4463 371 003
4468 056 045 PD102		0634 801 205
4468 056 045 PD102		0636 302 024
4468 056 045 PD103		0634 801 057
4468 056 045 PD103		0636 302 014
4468 056 045 SS003		0501 202 694
4468 056 046		
4468 056 046 AH015		0635 371 036
4468 056 046 AH016		0635 371 036
4468 056 046 AH022		0750 101 015
4468 056 046 AH023		0734 309 047
4468 056 046 DA002		0737 006 020
4468 056 046 DA003	6,00	0730 102 924
4468 056 046 DA004		0637 011 538
4468 056 046 DA005		4460 385 008
4468 056 046 DA006		0736 010 015
4468 056 046 DA007		4460 385 009
4468 056 046 DA008		0734 309 026
4468 056 046 DA009		0750 117 350
4468 056 046 DA010		4460 385 025
4468 056 046 DA011	0,10	4460 385 006
4468 056 046 DA011	0,20	4460 385 005
4468 056 046 DA011	0,30	4460 385 004

ZF Trading GmbH | Borgwardstraße 16 | 28279 Bremen | Germany | info.zf-services@zf.com | www.zf.com

https://truckmanualshub.com/

Bestell-Nr. Order No.	mm	Artikel-Nr. Article No.
4468 056 046		
4468 056 046 DA011	0,60	4460 385 003
4468 056 046 DA012		0750 117 335
4468 056 046 DA013		4460 285 321
4468 056 046 JH004		0734 309 047
4468 056 046 JH009		4468 356 005
4468 056 046 JH011		4468 356 038
4468 056 046 JH012		4468 358 031
4468 056 046 JH013		4468 358 032
4468 056 046 JH016		0635 501 642
4468 056 046 JH016		0735 501 005
4468 056 046 JH017		0750 117 195
4468 056 046 JH020		0501 203 185
4468 056 046 JH101		0634 303 417
4468 056 046 JH101		0750 117 386
4468 056 046 JH101		4468 354 009
4468 056 046 JH101		4472 353 330
4468 056 046 JH102		0750 110 048
4468 056 046 JH103		0501 204 457
4468 056 046 JH104		0501 203 185
4468 056 046 JH104		0501 305 669
4468 056 046 JH104		0501 306 584
4468 056 046 JH104		0501 308 007
4468 056 046 JH104		0632 604 001
4468 056 046 LD004	1,20	4131 303 193
4468 056 046 LD004	1,30	4131 303 194
4468 056 046 LD004	1,40	4131 303 107
4468 056 046 LD005		4131 303 005
4468 056 046 PD001		4463 371 006
4468 056 046 PD003		4463 371 005
4468 056 046 PD004		0630 505 006
4468 056 046 PD005		0730 102 926
4468 056 046 PD008		4463 371 010
4468 056 046 PD009		4463 371 003
4468 056 046 PD102		0634 801 205
4468 056 046 PD102		0636 302 024
4468 056 046 PD103		0634 801 057
4468 056 046 PD103		0636 302 014
4468 056 046 SS003		0501 202 694
4468 056 049		
4468 056 049 AH015		0635 371 036
4468 056 049 AH016		0635 371 036
4468 056 049 AH022		0750 101 015
4468 056 049 AH023		0734 319 033
4468 056 049 DA002		0737 006 020
4468 056 049 DA003	6,00	0730 102 924
4468 056 049 DA004		0637 011 538
4468 056 049 DA005		4460 385 008
4468 056 049 DA006		0736 010 015
4468 056 049 DA007		4460 385 009
4468 056 049 DA008		0734 309 026
4468 056 049 DA009		0750 117 350
4468 056 049 DA010		4460 385 025
4468 056 049 DA011	0,10	4460 385 006
4468 056 049 DA011	0,20	4460 385 005
4468 056 049 DA011	0,30	4460 385 004
4468 056 049 DA011	0,60	4460 385 003
4468 056 049 DA012		0750 117 335
4468 056 049 DA013		4460 285 321
4468 056 049 JH004		0734 319 033
4468 056 049 JH009		4468 356 005
4468 056 049 JH011		4468 356 038

Bestell-Nr. Order No.	mm	Artikel-Nr. Article No.
4468 056 049		
4468 056 049 JH012		4468 358 031
4468 056 049 JH013		4468 358 032
4468 056 049 JH016		0635 501 642
4468 056 049 JH016		0735 501 005
4468 056 049 JH017		0750 117 195
4468 056 049 JH020		0501 203 690
4468 056 049 JH101		0634 303 417
4468 056 049 JH101		0750 117 386
4468 056 049 JH101		4468 354 009
4468 056 049 JH101		4472 353 330
4468 056 049 JH102		0750 110 048
4468 056 049 JH105		4468 256 031
4468 056 049 JH106		4468 256 032
4468 056 049 LD004	1,20	4131 303 193
4468 056 049 LD004	1,30	4131 303 194
4468 056 049 LD004	1,40	4131 303 107
4468 056 049 LD005		4131 303 005
4468 056 049 PD001		4463 371 006
4468 056 049 PD003		4463 371 005
4468 056 049 PD004		0630 505 006
4468 056 049 PD005		0730 102 926
4468 056 049 PD008		4463 371 010
4468 056 049 PD009		4463 371 003
4468 056 049 PD102		0634 801 205
4468 056 049 PD102		0636 302 024
4468 056 049 PD103		0634 801 057
4468 056 049 PD103		0636 302 014
4468 056 049 SS003		0501 202 694
4468 058 001		
4468 058 001 AH015		0635 371 036
4468 058 001 AH016		0635 371 036
4468 058 001 AH022		0750 101 015
4468 058 001 AH023		0734 319 033
4468 058 001 DA002		0737 006 020
4468 058 001 DA003	6,00	0730 102 924
4468 058 001 DA005		4460 385 017
4468 058 001 DA007		4460 385 009
4468 058 001 DA008		0734 309 026
4468 058 001 DA009		0750 117 350
4468 058 001 DA010		4460 385 025
4468 058 001 DA011	0,10	4460 385 006
4468 058 001 DA011	0,20	4460 385 005
4468 058 001 DA011	0,30	4460 385 004
4468 058 001 DA011	0,60	4460 385 003
4468 058 001 DA012		0750 117 335
4468 058 001 DA013		4460 285 382
4468 058 001 JH004		0734 319 033
4468 058 001 JH009		4468 356 005
4468 058 001 JH012		4468 358 031
4468 058 001 JH013		4468 358 032
4468 058 001 JH016		0750 117 215
4468 058 001 JH017		0750 117 097
4468 058 001 JH017		0750 119 027
4468 058 001 JH020		0501 203 690
4468 058 001 JH101		0634 303 417
4468 058 001 JH101		0750 117 386
4468 058 001 JH101		4468 354 009
4468 058 001 JH101		4472 353 330
4468 058 001 JH102		0750 110 048
4468 058 001 JH105		4468 256 027
4468 058 001 JH106		4468 256 028

Bestell-Nr. Order No.	mm	Artikel-Nr. Article No.
4468 058 001		
4468 058 001 PD001		4463 344 011
4468 058 001 PD003		4463 344 009
4468 058 001 PD008		4463 344 002
4468 058 001 PD009		4463 344 007
4468 058 001 PD102		0634 801 200
4468 058 001 PD102		0736 304 017
4468 058 001 PD103		0634 801 057
4468 058 001 PD103		0636 302 014
4468 058 001 SS003		0750 137 003
4468 058 006		
4468 058 006 AH015		0635 371 036
4468 058 006 AH016		0635 371 036
4468 058 006 AH022		0750 101 015
4468 058 006 AH023		0734 319 033
4468 058 006 DA002		0737 006 020
4468 058 006 DA003	6,00	0730 102 924
4468 058 006 DA005		4460 385 061
4468 058 006 DA007		4460 385 009
4468 058 006 DA008		0734 309 026
4468 058 006 DA009		0750 117 350
4468 058 006 DA010		4460 385 025
4468 058 006 DA011	0,10	4460 385 006
4468 058 006 DA011	0,20	4460 385 005
4468 058 006 DA011	0,30	4460 385 004
4468 058 006 DA011	0,60	4460 385 003
4468 058 006 DA012		0750 117 335
4468 058 006 DA013		4460 285 309
4468 058 006 JH004		0734 319 033
4468 058 006 JH009		4468 356 005
4468 058 006 JH012		4468 358 031
4468 058 006 JH013		4468 358 032
4468 058 006 JH016		0750 117 215
4468 058 006 JH017		0750 117 097
4468 058 006 JH017		0750 119 027
4468 058 006 JH020		0501 203 690
4468 058 006 JH101		0634 303 417
4468 058 006 JH101		0750 117 386
4468 058 006 JH101		4468 354 009
4468 058 006 JH101		4472 353 330
4468 058 006 JH102		0750 110 048
4468 058 006 JH105		0501 203 690
4468 058 006 JH105		4468 256 016
4468 058 006 JH105		4468 258 007
4468 058 006 JH106		0501 203 690
4468 058 006 JH106		4468 256 016
4468 058 006 JH106		4468 258 008
4468 058 006 PD001		4463 344 011
4468 058 006 PD003		4463 344 009
4468 058 006 PD004		0630 505 009
4468 058 006 PD005		0730 106 813
4468 058 006 PD008		4463 344 002
4468 058 006 PD009		4463 344 007
4468 058 006 PD102		0634 801 200
4468 058 006 PD102		0736 304 017
4468 058 006 PD103		0634 801 057
4468 058 006 PD103		0636 302 014
4468 058 006 SS003		0750 137 004
4468 058 010		
4468 058 010 AH015		0635 371 036
4468 058 010 AH016		0635 371 036

https://truckmanualshub.com/

Vergleichsliste / Cross reference list

Bestell-Nr. Order No.	mm	Artikel-Nr. Article No.
4468 058 010		
4468 058 010 AH022		0750 101 015
4468 058 010 AH023		0734 319 033
4468 058 010 DA002		0737 006 020
4468 058 010 DA003	6,00	0730 102 924
4468 058 010 DA005		4460 385 061
4468 058 010 DA007		4460 385 009
4468 058 010 DA008		0734 309 026
4468 058 010 DA009		0750 117 350
4468 058 010 DA010		4460 385 025
4468 058 010 DA011	0,10	4460 385 006
4468 058 010 DA011	0,20	4460 385 005
4468 058 010 DA011	0,30	4460 385 004
4468 058 010 DA011	0,60	4460 385 003
4468 058 010 DA012		0750 117 335
4468 058 010 DA013		4460 285 309
4468 058 010 JH004		0734 319 033
4468 058 010 JH009		4468 356 005
4468 058 010 JH012		4468 358 031
4468 058 010 JH013		4468 358 032
4468 058 010 JH016		0750 117 215
4468 058 010 JH017		0750 117 097
4468 058 010 JH017		0750 119 027
4468 058 010 JH020		0501 203 690
4468 058 010 JH101		0634 303 417
4468 058 010 JH101		0750 117 386
4468 058 010 JH101		4468 354 009
4468 058 010 JH101		4472 353 330
4468 058 010 JH102		0750 110 048
4468 058 010 JH105		0501 203 690
4468 058 010 JH105		4468 256 016
4468 058 010 JH105		4468 258 007
4468 058 010 JH106		0501 203 690
4468 058 010 JH106		4468 256 016
4468 058 010 JH106		4468 258 008
4468 058 010 PD001		4463 344 011
4468 058 010 PD003		4463 344 009
4468 058 010 PD004		0630 505 009
4468 058 010 PD005		0730 106 813
4468 058 010 PD008		4463 344 002
4468 058 010 PD009		4463 344 007
4468 058 010 PD102		0634 801 200
4468 058 010 PD102		0736 304 017
4468 058 010 PD103		0634 801 057
4468 058 010 PD103		0636 302 014
4468 058 010 SS003		0750 137 004
4468 058 019		
4468 058 019 AH015		0635 371 036
4468 058 019 AH016		0635 371 036
4468 058 019 AH022		0750 101 015
4468 058 019 AH023		0734 319 033
4468 058 019 DA002		0737 006 020
4468 058 019 DA003	6,00	0730 102 924
4468 058 019 DA004		0637 011 534
4468 058 019 DA005		4460 385 014
4468 058 019 DA006		0736 020 084
4468 058 019 DA007		4460 385 009
4468 058 019 DA008		0734 309 026
4468 058 019 DA009		0750 117 350
4468 058 019 DA010		4460 385 025
4468 058 019 DA011	0,10	4460 385 006
4468 058 019 DA011	0,20	4460 385 005

Bestell-Nr. Order No.	mm	Artikel-Nr. Article No.
4468 058 019		
4468 058 019 DA011	0,30	4460 385 004
4468 058 019 DA011	0,60	4460 385 003
4468 058 019 DA012		0750 117 335
4468 058 019 DA013		4460 285 382
4468 058 019 JH004		0734 319 033
4468 058 019 JH009		4468 356 005
4468 058 019 JH012		4468 358 031
4468 058 019 JH013		4468 358 032
4468 058 019 JH016		0750 117 215
4468 058 019 JH017		0750 117 097
4468 058 019 JH017		0750 119 027
4468 058 019 JH020		0501 203 690
4468 058 019 JH101		0634 303 417
4468 058 019 JH101		0750 117 386
4468 058 019 JH101		4468 354 009
4468 058 019 JH101		4472 353 330
4468 058 019 JH102		0750 110 048
4468 058 019 JH105		0501 203 690
4468 058 019 JH105		4468 256 016
4468 058 019 JH105		4468 256 019
4468 058 019 JH106		0501 203 690
4468 058 019 JH106		4468 256 016
4468 058 019 JH106		4468 256 020
4468 058 019 LD004	1,20	4131 303 193
4468 058 019 LD004	1,30	4131 303 194
4468 058 019 LD004	1,40	4131 303 107
4468 058 019 LD005		4131 303 005
4468 058 019 PD001		4463 344 011
4468 058 019 PD003		4463 344 009
4468 058 019 PD004		0630 505 009
4468 058 019 PD005		0730 106 813
4468 058 019 PD008		4463 344 002
4468 058 019 PD009		4463 344 007
4468 058 019 PD102		0634 801 200
4468 058 019 PD102		0736 304 017
4468 058 019 PD103		0634 801 057
4468 058 019 PD103		0636 302 014
4468 058 021		
4468 058 021 AH015		0635 371 036
4468 058 021 AH016		0635 371 036
4468 058 021 AH022		0750 101 015
4468 058 021 AH023		0734 319 033
4468 058 021 DA002		0737 006 020
4468 058 021 DA003	6,00	0730 102 924
4468 058 021 DA004		0637 011 538
4468 058 021 DA005		4460 385 008
4468 058 021 DA006		0736 010 015
4468 058 021 DA007		4460 385 009
4468 058 021 DA008		0734 309 026
4468 058 021 DA009		0750 117 350
4468 058 021 DA010		4460 385 025
4468 058 021 DA011	0,10	4460 385 006
4468 058 021 DA011	0,20	4460 385 005
4468 058 021 DA011	0,30	4460 385 004
4468 058 021 DA011	0,60	4460 385 003
4468 058 021 DA012		0750 117 335
4468 058 021 DA013		4460 285 317
4468 058 021 JH004		0734 319 033
4468 058 021 JH009		4468 356 005
4468 058 021 JH012		4468 358 031
4468 058 021 JH013		4468 358 032

Bestell-Nr. Order No.	mm	Artikel-Nr. Article No.
4468 058 021		
4468 058 021 JH016		0750 117 215
4468 058 021 JH017		0750 117 097
4468 058 021 JH017		0750 119 027
4468 058 021 JH020		0501 203 690
4468 058 021 JH101		0634 303 417
4468 058 021 JH101		0750 117 386
4468 058 021 JH101		4468 354 009
4468 058 021 JH101		4472 353 330
4468 058 021 JH102		0750 110 048
4468 058 021 JH105		4468 256 027
4468 058 021 JH106		4468 256 028
4468 058 021 LD004	1,20	4131 303 193
4468 058 021 LD004	1,30	4131 303 194
4468 058 021 LD004	1,40	4131 303 107
4468 058 021 LD005		4131 303 005
4468 058 021 PD001		4463 344 011
4468 058 021 PD003		4463 344 009
4468 058 021 PD004		0630 505 009
4468 058 021 PD005		0730 102 645
4468 058 021 PD008		4463 344 002
4468 058 021 PD009		4463 344 007
4468 058 021 PD102		0501 309 601
4468 058 021 PD102		0634 801 200
4468 058 021 PD103		0634 801 057
4468 058 021 PD103		0636 302 014
4468 058 021 SS003		0501 203 941
4468 058 022		
4468 058 022 AH015		0635 371 036
4468 058 022 AH016		0635 371 036
4468 058 022 AH022		0750 101 015
4468 058 022 AH023		0734 319 033
4468 058 022 DA002		0737 006 020
4468 058 022 DA003	6,00	0730 102 924
4468 058 022 DA005		4460 385 008
4468 058 022 DA006		0736 010 015
4468 058 022 DA007		4460 385 009
4468 058 022 DA008		0734 309 026
4468 058 022 DA009		0750 117 350
4468 058 022 DA010		4460 385 025
4468 058 022 DA011	0,10	4460 385 006
4468 058 022 DA011	0,20	4460 385 005
4468 058 022 DA011	0,30	4460 385 004
4468 058 022 DA011	0,60	4460 385 003
4468 058 022 DA012		0750 117 335
4468 058 022 DA013		4460 285 304
4468 058 022 JH004		0734 319 033
4468 058 022 JH009		4468 356 005
4468 058 022 JH012		4468 358 031
4468 058 022 JH013		4468 358 032
4468 058 022 JH016		0750 117 215
4468 058 022 JH017		0750 117 097
4468 058 022 JH017		0750 119 027
4468 058 022 JH020		0501 203 690
4468 058 022 JH101		0634 303 417
4468 058 022 JH101		0750 117 386
4468 058 022 JH101		4468 354 009
4468 058 022 JH101		4472 353 330
4468 058 022 JH102		0750 110 048
4468 058 022 JH105		4468 256 027
4468 058 022 JH106		4468 256 028
4468 058 022 PD001		4463 344 011

ZF Trading GmbH | Borgwardstraße 16 | 28279 Bremen | Germany | info.zf-services@zf.com | www.zf.com

https://truckmanualshub.com/

Bestell-Nr. Order No.	mm	Artikel-Nr. Article No.
4468 058 022		
4468 058 022 PD003		4463 344 009
4468 058 022 PD004		0630 505 009
4468 058 022 PD005		0730 102 645
4468 058 022 PD008		4463 344 002
4468 058 022 PD009		4463 344 007
4468 058 022 PD102		0501 309 601
4468 058 022 PD102		0634 801 200
4468 058 022 PD103		0634 801 057
4468 058 022 PD103		0636 302 014
4468 058 022 SS003		0501 203 941
4468 058 034		
4468 058 034 AH015		0635 371 036
4468 058 034 AH016		0635 371 036
4468 058 034 AH022		0750 101 015
4468 058 034 AH023		0734 319 033
4468 058 034 DA002		0737 006 020
4468 058 034 DA003	6,00	0730 102 924
4468 058 034 DA005		4460 385 017
4468 058 034 DA007		4460 385 009
4468 058 034 DA008		0734 309 026
4468 058 034 DA009		0750 117 350
4468 058 034 DA010		4460 385 025
4468 058 034 DA011	0,10	4460 385 006
4468 058 034 DA011	0,20	4460 385 005
4468 058 034 DA011	0,30	4460 385 004
4468 058 034 DA011	0,60	4460 385 003
4468 058 034 DA012		0750 117 335
4468 058 034 DA013		4460 285 382
4468 058 034 JH004		0734 319 033
4468 058 034 JH009		4468 356 005
4468 058 034 JH012		4468 358 031
4468 058 034 JH013		4468 358 032
4468 058 034 JH016		0750 117 215
4468 058 034 JH017		0750 117 097
4468 058 034 JH017		0750 119 027
4468 058 034 JH020		0501 203 690
4468 058 034 JH101		0634 303 417
4468 058 034 JH101		0750 117 386
4468 058 034 JH101		4468 354 009
4468 058 034 JH101		4472 353 330
4468 058 034 JH102		0750 110 048
4468 058 034 JH105		4468 256 027
4468 058 034 JH106		4468 256 028
4468 058 034 LD004	1,20	4131 303 193
4468 058 034 LD004	1,30	4131 303 194
4468 058 034 LD004	1,40	4131 303 107
4468 058 034 LD005		4131 303 005
4468 058 034 PD001		4463 344 011
4468 058 034 PD003		4463 344 009
4468 058 034 PD004		0630 505 009
4468 058 034 PD005		0730 106 813
4468 058 034 PD008		4463 344 002
4468 058 034 PD009		4463 344 007
4468 058 034 PD102		0634 801 200
4468 058 034 PD102		0736 304 017
4468 058 034 PD103		0634 801 057
4468 058 034 PD103		0636 302 014
4468 058 034 SS003		0750 137 003
4468 058 036		
4468 058 036 AH015		0635 371 036
4468 058 036 AH016		0635 371 036
4468 058 036 AH022		0750 101 015
4468 058 036 AH023		0734 319 033
4468 058 036 DA002		0737 006 020
4468 058 036 DA003	6,00	0730 102 924
4468 058 036 DA004		0637 011 538
4468 058 036 DA005		4460 385 008
4468 058 036 DA006		0736 010 015
4468 058 036 DA007		4460 385 009
4468 058 036 DA008		0734 309 026
4468 058 036 DA009		0750 117 350
4468 058 036 DA010		4460 385 025
4468 058 036 DA011	0,10	4460 385 006
4468 058 036 DA011	0,20	4460 385 005
4468 058 036 DA011	0,30	4460 385 004
4468 058 036 DA011	0,60	4460 385 003
4468 058 036 DA012		0750 117 335
4468 058 036 DA013		4460 285 317
4468 058 036 JH004		0734 319 033
4468 058 036 JH009		4468 356 005
4468 058 036 JH012		4468 358 031
4468 058 036 JH013		4468 358 032
4468 058 036 JH016		0750 117 215
4468 058 036 JH017		0750 117 097
4468 058 036 JH017		0750 119 027
4468 058 036 JH020		0501 203 690
4468 058 036 JH101		0634 303 417
4468 058 036 JH101		0750 117 386
4468 058 036 JH101		4468 354 009
4468 058 036 JH101		4472 353 330
4468 058 036 JH102		0750 110 048
4468 058 036 JH105		0501 203 690
4468 058 036 JH105		4468 256 016
4468 058 036 JH105		4468 256 025
4468 058 036 JH106		0501 203 690
4468 058 036 JH106		4468 256 016
4468 058 036 JH106		4468 256 026
4468 058 036 LD004	1,20	4131 303 193
4468 058 036 LD004	1,30	4131 303 194
4468 058 036 LD004	1,40	4131 303 107
4468 058 036 LD005		4131 303 005
4468 058 036 PD001		4463 344 011
4468 058 036 PD003		4463 344 009
4468 058 036 PD004		0630 505 009
4468 058 036 PD005		0730 106 813
4468 058 036 PD008		4463 344 002
4468 058 036 PD009		4463 344 007
4468 058 036 PD102		0634 801 200
4468 058 036 PD102		0736 304 017
4468 058 036 PD103		0634 801 057
4468 058 036 PD103		0636 302 014
4468 058 036 SS002		8399 110 325
4468 058 036 SS002		8399 110 326
4468 058 036 SS003		0501 203 941
4468 058 038		
4468 058 038 AH015		0635 371 036
4468 058 038 AH016		0635 371 036
4468 058 038 AH022		0750 101 015
4468 058 038 AH023		0734 319 033
4468 058 038 DA002		0737 006 020
4468 058 038 DA003	6,00	0730 102 924
4468 058 038 DA005		4460 385 008
4468 058 038 DA006		0736 010 015
4468 058 038 DA007		4460 385 009
4468 058 038 DA008		0734 309 026
4468 058 038 DA009		0750 117 350
4468 058 038 DA010		4460 385 025
4468 058 038 DA011	0,10	4460 385 006
4468 058 038 DA011	0,20	4460 385 005
4468 058 038 DA011	0,30	4460 385 004
4468 058 038 DA011	0,60	4460 385 003
4468 058 038 DA012		0750 117 335
4468 058 038 DA013		4460 285 304
4468 058 038 JH004		0734 319 033
4468 058 038 JH009		4468 356 005
4468 058 038 JH012		4468 358 031
4468 058 038 JH013		4468 358 032
4468 058 038 JH016		0750 117 215
4468 058 038 JH017		0750 117 097
4468 058 038 JH017		0750 119 027
4468 058 038 JH020		0501 203 690
4468 058 038 JH101		0634 303 417
4468 058 038 JH101		0750 117 386
4468 058 038 JH101		4468 354 009
4468 058 038 JH101		4472 353 330
4468 058 038 JH102		0750 110 048
4468 058 038 JH105		0501 203 690
4468 058 038 JH105		4468 256 016
4468 058 038 JH105		4468 256 025
4468 058 038 JH106		0501 203 690
4468 058 038 JH106		4468 256 016
4468 058 038 JH106		4468 256 026
4468 058 038 LD004	1,20	4131 303 193
4468 058 038 LD004	1,30	4131 303 194
4468 058 038 LD004	1,40	4131 303 107
4468 058 038 LD005		4131 303 005
4468 058 038 PD001		4463 344 011
4468 058 038 PD003		4463 344 009
4468 058 038 PD004		0630 505 009
4468 058 038 PD005		0730 102 645
4468 058 038 PD008		4463 344 002
4468 058 038 PD009		4463 344 007
4468 058 038 PD102		0501 309 601
4468 058 038 PD102		0634 801 200
4468 058 038 PD103		0634 801 057
4468 058 038 PD103		0636 302 014
4468 058 038 SS002		8399 110 325
4468 058 038 SS002		8399 110 326
4468 058 038 SS003		0501 203 941
4468 058 041		
4468 058 041 AH015		0635 371 036
4468 058 041 AH016		0635 371 036
4468 058 041 AH022		0750 101 015
4468 058 041 AH023		0734 309 047
4468 058 041 DA002		0737 006 020
4468 058 041 DA003	6,00	0730 102 924
4468 058 041 DA004		0637 011 538
4468 058 041 DA005		4460 385 039
4468 058 041 DA006		0736 010 015
4468 058 041 DA007		4460 385 009
4468 058 041 DA008		0734 309 026
4468 058 041 DA009		0750 117 350

https://truckmanualshub.com/

Vergleichsliste / Cross reference list

Bestell-Nr. Order No.	mm	Artikel-Nr. Article No.
4468 058 041		
4468 058 041 DA010		4460 385 025
4468 058 041 DA011	0,10	4460 385 006
4468 058 041 DA011	0,20	4460 385 005
4468 058 041 DA011	0,30	4460 385 004
4468 058 041 DA011	0,60	4460 385 003
4468 058 041 DA012		0750 117 335
4468 058 041 DA013		4460 285 314
4468 058 041 JH004		0734 309 047
4468 058 041 JH009		4468 356 005
4468 058 041 JH012		4468 358 031
4468 058 041 JH013		4468 358 032
4468 058 041 JH016		0750 117 215
4468 058 041 JH017		0750 117 097
4468 058 041 JH017		0750 119 027
4468 058 041 JH020		0501 203 185
4468 058 041 JH101		0634 303 417
4468 058 041 JH101		0750 117 386
4468 058 041 JH101		4468 354 009
4468 058 041 JH101		4472 353 330
4468 058 041 JH102		0750 110 048
4468 058 041 JH105		0501 203 415
4468 058 041 JH106		0501 203 415
4468 058 041 PD001		4463 344 011
4468 058 041 PD003		4463 344 009
4468 058 041 PD004		0630 505 009
4468 058 041 PD005		0730 106 813
4468 058 041 PD008		4463 344 002
4468 058 041 PD009		4463 344 007
4468 058 041 PD102		0634 801 200
4468 058 041 PD102		0736 304 017
4468 058 041 PD103		0634 801 057
4468 058 041 PD103		0636 302 014
4468 058 041 SS002		0501 213 543
4468 058 043		
4468 058 043 AH015		0635 371 036
4468 058 043 AH016		0635 371 036
4468 058 043 AH022		0750 101 015
4468 058 043 AH023		0734 309 047
4468 058 043 DA002		0737 006 020
4468 058 043 DA003	6,00	0730 102 924
4468 058 043 DA004		0637 011 538
4468 058 043 DA005		4460 385 039
4468 058 043 DA006		0736 010 015
4468 058 043 DA007		4460 385 009
4468 058 043 DA008		0734 309 026
4468 058 043 DA009		0750 117 350
4468 058 043 DA010		4460 385 025
4468 058 043 DA011	0,10	4460 385 006
4468 058 043 DA011	0,20	4460 385 005
4468 058 043 DA011	0,30	4460 385 004
4468 058 043 DA011	0,60	4460 385 003
4468 058 043 DA012		0750 117 335
4468 058 043 DA013		4460 285 314
4468 058 043 JH004		0734 309 047
4468 058 043 JH009		4468 356 005
4468 058 043 JH012		4468 358 031
4468 058 043 JH013		4468 358 032
4468 058 043 JH016		0750 117 215
4468 058 043 JH017		0750 117 097
4468 058 043 JH017		0750 119 027
4468 058 043 JH020		0501 203 185
4468 058 043 JH101		0634 303 417
4468 058 043 JH101		0750 117 386
4468 058 043 JH101		4468 354 009
4468 058 043 JH101		4472 353 330
4468 058 043 JH102		0750 110 048
4468 058 043 JH105		0501 203 415
4468 058 043 JH106		0501 203 415
4468 058 043 LD004	1,20	4131 303 193
4468 058 043 LD004	1,30	4131 303 194
4468 058 043 LD004	1,40	4131 303 107
4468 058 043 LD005		4131 303 005
4468 058 043 PD001		4463 344 011
4468 058 043 PD003		4463 344 009
4468 058 043 PD004		0630 505 009
4468 058 043 PD005		0730 106 813
4468 058 043 PD008		4463 344 002
4468 058 043 PD009		4463 344 007
4468 058 043 PD102		0634 801 200
4468 058 043 PD102		0736 304 017
4468 058 043 PD103		0634 801 057
4468 058 043 PD103		0636 302 014
4468 058 043 SS002		0501 213 543
4468 058 044		
4468 058 044 AH015		0635 371 036
4468 058 044 AH016		0635 371 036
4468 058 044 AH022		0750 101 015
4468 058 044 AH023		0734 309 047
4468 058 044 DA002		0737 006 020
4468 058 044 DA003	6,00	0730 102 924
4468 058 044 DA004		0637 011 538
4468 058 044 DA005		4460 385 039
4468 058 044 DA006		0736 010 015
4468 058 044 DA007		4460 385 009
4468 058 044 DA008		0734 309 026
4468 058 044 DA009		0750 117 350
4468 058 044 DA010		4460 385 025
4468 058 044 DA011	0,10	4460 385 006
4468 058 044 DA011	0,20	4460 385 005
4468 058 044 DA011	0,30	4460 385 004
4468 058 044 DA011	0,60	4460 385 003
4468 058 044 DA012		0750 117 335
4468 058 044 DA013		4460 285 314
4468 058 044 JH004		0734 309 047
4468 058 044 JH009		4468 356 005
4468 058 044 JH012		4468 356 048
4468 058 044 JH013		4468 356 049
4468 058 044 JH016		0750 117 215
4468 058 044 JH017		0750 117 097
4468 058 044 JH017		0750 119 027
4468 058 044 JH020		0501 203 185
4468 058 044 JH101		0634 303 417
4468 058 044 JH101		0750 117 386
4468 058 044 JH101		4468 354 009
4468 058 044 JH101		4472 353 330
4468 058 044 JH102		0750 110 048
4468 058 044 JH105		0501 203 415
4468 058 044 JH106		0501 203 415
4468 058 044 LD004	1,20	4131 303 193
4468 058 044 LD004	1,30	4131 303 194
4468 058 044 LD004	1,40	4131 303 107
4468 058 044 LD005		4131 303 005
4468 058 044 PD001		4463 344 011
4468 058 044 PD003		4463 344 009
4468 058 044 PD004		0630 505 009
4468 058 044 PD005		0730 106 813
4468 058 044 PD008		4463 344 002
4468 058 044 PD009		4463 344 007
4468 058 044 PD102		0634 801 200
4468 058 044 PD102		0736 304 017
4468 058 044 PD103		0634 801 057
4468 058 044 PD103		0636 302 014
4468 058 044 SS002		0501 213 543
4468 058 058		
4468 058 058 AH015		0635 371 036
4468 058 058 AH016		0635 371 036
4468 058 058 AH022		0750 101 015
4468 058 058 AH023		0734 309 047
4468 058 058 DA002		0737 006 020
4468 058 058 DA003	6,00	0730 102 924
4468 058 058 DA005		4460 385 014
4468 058 058 DA006		0736 020 084
4468 058 058 DA007		4460 385 009
4468 058 058 DA008		0734 309 026
4468 058 058 DA009		0750 117 350
4468 058 058 DA010		4460 385 025
4468 058 058 DA011	0,10	4460 385 006
4468 058 058 DA011	0,20	4460 385 005
4468 058 058 DA011	0,30	4460 385 004
4468 058 058 DA011	0,60	4460 385 003
4468 058 058 DA012		0750 117 335
4468 058 058 DA013		4460 285 317
4468 058 058 JH004		0734 309 047
4468 058 058 JH009		4468 356 005
4468 058 058 JH012		4468 358 031
4468 058 058 JH013		4468 358 032
4468 058 058 JH016		0750 117 215
4468 058 058 JH017		0750 117 097
4468 058 058 JH017		0750 119 027
4468 058 058 JH020		0501 203 185
4468 058 058 JH101		0634 303 417
4468 058 058 JH101		0750 117 386
4468 058 058 JH101		4468 354 009
4468 058 058 JH101		4472 353 330
4468 058 058 JH102		0750 110 048
4468 058 058 JH105		0501 203 620
4468 058 058 JH106		0501 203 619
4468 058 058 LD004	1,20	4131 303 193
4468 058 058 LD004	1,30	4131 303 194
4468 058 058 LD004	1,40	4131 303 107
4468 058 058 LD005		4131 303 005
4468 058 058 PD001		4463 344 011
4468 058 058 PD003		4463 344 009
4468 058 058 PD004		0630 505 009
4468 058 058 PD005		0730 106 813
4468 058 058 PD008		4463 344 002
4468 058 058 PD009		4463 344 007
4468 058 058 PD102		0634 801 200
4468 058 058 PD102		0736 304 017
4468 058 058 PD103		0634 801 057
4468 058 058 PD103		0636 302 014

ZF Trading GmbH | Borgwardstraße 16 | 28279 Bremen | Germany | info.zf-services@zf.com | www.zf.com

https://truckmanualshub.com/

Bestell-Nr. Order No.	mm	Artikel-Nr. Article No.
4468 058 062		
4468 058 062 AH015		0635 371 036
4468 058 062 AH016		0635 371 036
4468 058 062 AH022		0750 101 015
4468 058 062 AH023		0734 319 033
4468 058 062 DA002		0737 006 020
4468 058 062 DA003	6,00	0730 102 924
4468 058 062 DA007		4460 385 009
4468 058 062 DA008		0734 309 026
4468 058 062 DA009		0750 117 350
4468 058 062 DA010		4460 385 025
4468 058 062 DA011	0,10	4460 385 006
4468 058 062 DA011	0,20	4460 385 005
4468 058 062 DA011	0,30	4460 385 004
4468 058 062 DA011	0,60	4460 385 003
4468 058 062 DA012		0750 117 335
4468 058 062 DA013		4460 285 320
4468 058 062 JH004		0734 319 033
4468 058 062 JH009		4468 356 005
4468 058 062 JH012		4468 358 031
4468 058 062 JH013		4468 358 032
4468 058 062 JH016		0750 117 215
4468 058 062 JH017		0750 117 097
4468 058 062 JH017		0750 119 027
4468 058 062 JH020		0501 203 690
4468 058 062 JH101		0634 303 417
4468 058 062 JH101		0750 117 386
4468 058 062 JH101		4468 354 009
4468 058 062 JH101		4472 353 330
4468 058 062 JH102		0750 110 048
4468 058 062 JH105		0501 203 690
4468 058 062 JH105		4468 256 016
4468 058 062 JH105		4468 256 038
4468 058 062 JH106		0501 203 690
4468 058 062 JH106		4468 256 016
4468 058 062 JH106		4468 256 040
4468 058 062 LD004	1,20	4131 303 193
4468 058 062 LD004	1,30	4131 303 194
4468 058 062 LD004	1,40	4131 303 107
4468 058 062 LD005		4131 303 005
4468 058 062 PD001		4463 344 011
4468 058 062 PD003		4463 344 009
4468 058 062 PD004		0630 505 009
4468 058 062 PD005		0730 106 813
4468 058 062 PD008		4463 344 002
4468 058 062 PD009		4463 344 007
4468 058 062 PD102		0634 801 200
4468 058 062 PD102		0736 304 017
4468 058 062 PD103		0634 801 057
4468 058 062 PD103		0636 302 014
4468 058 062 SS002		0501 213 543
4468 058 063		
4468 058 063 AH015		0635 371 036
4468 058 063 AH016		0635 371 036
4468 058 063 AH022		0750 101 015
4468 058 063 AH023		0734 309 047
4468 058 063 DA002		0737 006 020
4468 058 063 DA003	6,00	0730 102 924
4468 058 063 DA005		4460 385 017
4468 058 063 DA007		4460 385 009
4468 058 063 DA008		0734 309 026
4468 058 063 DA009		0750 117 350

Bestell-Nr. Order No.	mm	Artikel-Nr. Article No.
4468 058 063		
4468 058 063 DA010		4460 385 025
4468 058 063 DA011	0,10	4460 385 006
4468 058 063 DA011	0,20	4460 385 005
4468 058 063 DA011	0,30	4460 385 004
4468 058 063 DA011	0,60	4460 385 003
4468 058 063 DA012		0750 117 335
4468 058 063 DA013		4460 285 382
4468 058 063 JH004		0734 309 047
4468 058 063 JH009		4468 356 005
4468 058 063 JH012		4468 358 031
4468 058 063 JH013		4468 358 032
4468 058 063 JH016		0750 117 215
4468 058 063 JH017		0750 117 097
4468 058 063 JH017		0750 119 027
4468 058 063 JH020		0501 203 185
4468 058 063 JH101		0634 303 417
4468 058 063 JH101		0750 117 386
4468 058 063 JH101		4468 354 009
4468 058 063 JH101		4472 353 330
4468 058 063 JH102		0750 110 048
4468 058 063 JH105		0501 203 620
4468 058 063 JH106		0501 203 619
4468 058 063 PD001		4463 344 011
4468 058 063 PD003		4463 344 009
4468 058 063 PD004		0630 505 009
4468 058 063 PD005		0730 106 813
4468 058 063 PD008		4463 344 002
4468 058 063 PD009		4463 344 007
4468 058 063 PD102		0634 801 200
4468 058 063 PD102		0736 304 017
4468 058 063 PD103		0634 801 057
4468 058 063 PD103		0636 302 014
4468 058 063 SS003		0750 137 003
4468 058 064		
4468 058 064 AH015		0635 371 036
4468 058 064 AH016		0635 371 036
4468 058 064 AH022		0750 101 015
4468 058 064 AH023		0734 309 047
4468 058 064 DA002		0737 006 020
4468 058 064 DA003	6,00	0730 102 924
4468 058 064 DA005		4460 385 017
4468 058 064 DA007		4460 385 009
4468 058 064 DA008		0734 309 026
4468 058 064 DA009		0750 117 350
4468 058 064 DA010		4460 385 025
4468 058 064 DA011	0,10	4460 385 006
4468 058 064 DA011	0,20	4460 385 005
4468 058 064 DA011	0,30	4460 385 004
4468 058 064 DA011	0,60	4460 385 003
4468 058 064 DA012		0750 117 335
4468 058 064 DA013		4460 285 382
4468 058 064 JH004		0734 309 047
4468 058 064 JH009		4468 356 005
4468 058 064 JH012		4468 358 031
4468 058 064 JH013		4468 358 032
4468 058 064 JH016		0750 117 215
4468 058 064 JH017		0750 117 097
4468 058 064 JH017		0750 119 027
4468 058 064 JH020		0501 203 185
4468 058 064 JH101		0634 303 417
4468 058 064 JH101		0750 117 386

Bestell-Nr. Order No.	mm	Artikel-Nr. Article No.
4468 058 064		
4468 058 064 JH101		4468 354 009
4468 058 064 JH101		4472 353 330
4468 058 064 JH102		0750 110 048
4468 058 064 JH105		0501 203 620
4468 058 064 JH106		0501 203 619
4468 058 064 LD004	1,20	4131 303 193
4468 058 064 LD004	1,30	4131 303 194
4468 058 064 LD004	1,40	4131 303 107
4468 058 064 LD005		4131 303 005
4468 058 064 PD001		4463 344 011
4468 058 064 PD003		4463 344 009
4468 058 064 PD004		0630 505 009
4468 058 064 PD005		0730 106 813
4468 058 064 PD008		4463 344 002
4468 058 064 PD009		4463 344 007
4468 058 064 PD102		0634 801 200
4468 058 064 PD102		0736 304 017
4468 058 064 PD103		0634 801 057
4468 058 064 PD103		0636 302 014
4468 058 064 SS003		0750 137 003
4472 050 013		
4472 050 013 AH014	0,50	0730 104 895
4472 050 013 AH014	0,55	0730 106 571
4472 050 013 AH014	0,60	0730 104 881
4472 050 013 AH014	0,65	0730 106 570
4472 050 013 AH014	0,70	0730 104 882
4472 050 013 AH014	0,75	0730 104 963
4472 050 013 AH014	0,80	0730 104 883
4472 050 013 AH014	0,85	0730 104 964
4472 050 013 AH014	0,90	0730 104 884
4472 050 013 AH014	0,95	0730 104 965
4472 050 013 AH014	1,00	0730 104 885
4472 050 013 AH014	1,05	0730 104 966
4472 050 013 AH014	1,10	0730 104 886
4472 050 013 AH014	1,15	0730 104 967
4472 050 013 AH014	1,20	0730 104 887
4472 050 013 AH014	1,25	0730 104 968
4472 050 013 AH014	1,30	0730 104 888
4472 050 013 AH014	1,35	0730 104 969
4472 050 013 AH014	1,40	0730 104 889
4472 050 013 AH014	1,45	0730 111 669
4472 050 013 AH014	1,50	0730 104 890
4472 050 013 AH014	1,60	0730 104 891
4472 050 013 AH014	1,80	0730 104 508
4472 050 013 AH015		0750 117 323
4472 050 013 AH016		0750 117 323
4472 050 013 AH017	0,50	0730 104 895
4472 050 013 AH017	0,55	0730 106 571
4472 050 013 AH017	0,60	0730 104 881
4472 050 013 AH017	0,65	0730 106 570
4472 050 013 AH017	0,70	0730 104 882
4472 050 013 AH017	0,75	0730 104 963
4472 050 013 AH017	0,80	0730 104 883
4472 050 013 AH017	0,85	0730 104 964
4472 050 013 AH017	0,90	0730 104 884
4472 050 013 AH017	0,95	0730 104 965
4472 050 013 AH017	1,00	0730 104 885
4472 050 013 AH017	1,05	0730 104 966
4472 050 013 AH017	1,10	0730 104 886
4472 050 013 AH017	1,15	0730 104 967
4472 050 013 AH017	1,20	0730 104 887

Vergleichsliste / Cross reference list

Bestell-Nr. Order No.	mm	Artikel-Nr. Article No.
4472 050 013		
4472 050 013 AH017	1,25	0730 104 968
4472 050 013 AH017	1,30	0730 104 888
4472 050 013 AH017	1,35	0730 104 969
4472 050 013 AH017	1,40	0730 104 889
4472 050 013 AH017	1,45	0730 111 669
4472 050 013 AH017	1,50	0730 104 890
4472 050 013 AH017	1,60	0730 104 891
4472 050 013 AH017	1,80	0730 104 508
4472 050 013 AH018		0634 303 214
4472 050 013 AH022		0501 317 331
4472 050 013 AH023		0750 110 133
4472 050 013 DA008		0750 110 051
4472 050 013 DA009		0750 117 308
4472 050 013 DA010		4460 385 025
4472 050 013 DA011	0,90	0730 104 908
4472 050 013 DA011	0,95	0730 104 909
4472 050 013 DA011	1,00	0730 104 910
4472 050 013 DA011	1,05	0730 104 911
4472 050 013 DA011	1,10	0730 104 912
4472 050 013 DA011	1,15	0730 104 913
4472 050 013 DA011	1,20	0730 104 914
4472 050 013 DA011	1,25	0730 104 915
4472 050 013 DA011	1,30	0730 104 916
4472 050 013 DA011	1,35	0730 104 997
4472 050 013 DA011	1,40	0730 104 998
4472 050 013 DA011	1,45	0730 104 999
4472 050 013 DA011	1,50	0730 104 510
4472 050 013 DA012		0750 117 349
4472 050 013 DA013		4472 251 018
4472 050 013 JH002		7029 910 211
4472 050 013 JH004		0750 110 133
4472 050 013 JH009		4472 351 239
4472 050 013 JH011	0,20	4472 351 568
4472 050 013 JH011	0,30	4472 351 567
4472 050 013 JH011	0,40	4472 351 214
4472 050 013 JH011	0,60	4472 351 136
4472 050 013 JH011	0,80	4472 351 215
4472 050 013 JH011	1,00	4472 351 137
4472 050 013 JH011	1,40	4472 351 138
4472 050 013 JH012		4472 351 484
4472 050 013 JH013		4472 351 485
4472 050 013 JH016		0750 117 062
4472 050 013 JH017		0750 117 062
4472 050 013 JH020		7029 457 210
4472 050 013 JH101		0630 361 049
4472 050 013 JH101		0634 304 006
4472 050 013 JH101		0750 117 306
4472 050 013 JH101		4472 351 010
4472 050 013 JH102		0634 303 229
4472 050 013 JH102		0734 309 421
4472 050 013 LD004	1,10	4131 302 040
4472 050 013 LD004	1,20	4131 302 002
4472 050 013 LD004	1,30	4131 302 045
4472 050 013 LD004	1,40	4131 302 046
4472 050 013 LD005		4131 302 021
4472 050 013 PD001		4472 350 022
4472 050 013 PD002		0730 104 943
4472 050 013 PD003		4472 350 021
4472 050 013 PD004		0630 531 043
4472 050 013 PD005	1,00	0730 105 150
4472 050 013 PD005	1,50	0730 104 516

Bestell-Nr. Order No.	mm	Artikel-Nr. Article No.
4472 050 013		
4472 050 013 PD005	1,70	0730 105 402
4472 050 013 PD005	2,00	0730 104 517
4472 050 013 PD005	2,20	0730 105 403
4472 050 013 PD005	2,50	0730 104 620
4472 050 013 PD006		0630 501 019
4472 050 013 PD007		0501 308 863
4472 050 013 PD008		0750 118 287
4472 050 013 PD009		4472 304 162
4472 050 013 PD102		4475 280 042
4472 050 013 SS001		0750 125 014
4472 050 013 SS002		0750 137 045
4472 050 013 SS003		0750 137 045
4472 050 016		
4472 050 016 AH014	0,50	0730 104 895
4472 050 016 AH014	0,55	0730 106 571
4472 050 016 AH014	0,60	0730 104 881
4472 050 016 AH014	0,65	0730 106 570
4472 050 016 AH014	0,70	0730 104 882
4472 050 016 AH014	0,75	0730 104 963
4472 050 016 AH014	0,80	0730 104 883
4472 050 016 AH014	0,85	0730 104 964
4472 050 016 AH014	0,90	0730 104 884
4472 050 016 AH014	0,95	0730 104 965
4472 050 016 AH014	1,00	0730 104 885
4472 050 016 AH014	1,05	0730 104 966
4472 050 016 AH014	1,10	0730 104 886
4472 050 016 AH014	1,15	0730 104 967
4472 050 016 AH014	1,20	0730 104 887
4472 050 016 AH014	1,25	0730 104 968
4472 050 016 AH014	1,30	0730 104 888
4472 050 016 AH014	1,35	0730 104 969
4472 050 016 AH014	1,40	0730 104 889
4472 050 016 AH014	1,45	0730 111 669
4472 050 016 AH014	1,50	0730 104 890
4472 050 016 AH014	1,60	0730 104 891
4472 050 016 AH014	1,80	0730 104 508
4472 050 016 AH015		0750 117 323
4472 050 016 AH016		0750 117 323
4472 050 016 AH017	0,50	0730 104 895
4472 050 016 AH017	0,55	0730 106 571
4472 050 016 AH017	0,60	0730 104 881
4472 050 016 AH017	0,65	0730 106 570
4472 050 016 AH017	0,70	0730 104 882
4472 050 016 AH017	0,75	0730 104 963
4472 050 016 AH017	0,80	0730 104 883
4472 050 016 AH017	0,85	0730 104 964
4472 050 016 AH017	0,90	0730 104 884
4472 050 016 AH017	0,95	0730 104 965
4472 050 016 AH017	1,00	0730 104 885
4472 050 016 AH017	1,05	0730 104 966
4472 050 016 AH017	1,10	0730 104 886
4472 050 016 AH017	1,15	0730 104 967
4472 050 016 AH017	1,20	0730 104 887
4472 050 016 AH017	1,25	0730 104 968
4472 050 016 AH017	1,30	0730 104 888
4472 050 016 AH017	1,35	0730 104 969
4472 050 016 AH017	1,40	0730 104 889
4472 050 016 AH017	1,45	0730 111 669
4472 050 016 AH017	1,50	0730 104 890
4472 050 016 AH017	1,60	0730 104 891
4472 050 016 AH017	1,80	0730 104 508

Bestell-Nr. Order No.	mm	Artikel-Nr. Article No.
4472 050 016		
4472 050 016 AH018		0634 303 214
4472 050 016 AH022		0501 317 331
4472 050 016 AH023		0750 110 133
4472 050 016 DA008		0750 110 051
4472 050 016 DA009		0750 117 308
4472 050 016 DA010		4460 385 025
4472 050 016 DA011	0,90	0730 104 908
4472 050 016 DA011	0,95	0730 104 909
4472 050 016 DA011	1,00	0730 104 910
4472 050 016 DA011	1,05	0730 104 911
4472 050 016 DA011	1,10	0730 104 912
4472 050 016 DA011	1,15	0730 104 913
4472 050 016 DA011	1,20	0730 104 914
4472 050 016 DA011	1,25	0730 104 915
4472 050 016 DA011	1,30	0730 104 916
4472 050 016 DA011	1,35	0730 104 997
4472 050 016 DA011	1,40	0730 104 998
4472 050 016 DA011	1,45	0730 104 999
4472 050 016 DA011	1,50	0730 104 510
4472 050 016 DA012		0750 117 349
4472 050 016 DA013		4472 251 018
4472 050 016 JH002		7029 910 211
4472 050 016 JH004		0750 110 133
4472 050 016 JH009		4472 351 239
4472 050 016 JH011	0,20	4472 351 568
4472 050 016 JH011	0,30	4472 351 567
4472 050 016 JH011	0,40	4472 351 214
4472 050 016 JH011	0,60	4472 351 136
4472 050 016 JH011	0,80	4472 351 215
4472 050 016 JH011	1,00	4472 351 137
4472 050 016 JH011	1,40	4472 351 138
4472 050 016 JH012		4472 351 484
4472 050 016 JH013		4472 351 485
4472 050 016 JH016		0750 117 062
4472 050 016 JH017		0750 117 062
4472 050 016 JH020		7029 457 210
4472 050 016 JH101		0630 361 049
4472 050 016 JH101		0634 304 006
4472 050 016 JH101		0750 117 306
4472 050 016 JH101		4472 351 010
4472 050 016 JH102		0634 303 229
4472 050 016 JH102		0734 309 421
4472 050 016 PD001		4472 350 022
4472 050 016 PD002		0730 104 943
4472 050 016 PD003		4472 350 021
4472 050 016 PD004		0630 531 043
4472 050 016 PD005	1,00	0730 105 150
4472 050 016 PD005	1,50	0730 104 516
4472 050 016 PD005	1,70	0730 105 402
4472 050 016 PD005	2,00	0730 104 517
4472 050 016 PD005	2,20	0730 105 403
4472 050 016 PD005	2,50	0730 104 620
4472 050 016 PD006		0630 501 019
4472 050 016 PD007		0501 308 863
4472 050 016 PD008		0750 118 287
4472 050 016 PD009		4472 304 162
4472 050 016 PD102		4475 280 042
4472 050 016 SS001		0750 125 014
4472 050 016 SS002		0750 137 045
4472 050 016 SS003		0750 137 045

ZF Trading GmbH | Borgwardstraße 16 | 28279 Bremen | Germany | info.zf-services@zf.com | www.zf.com

https://truckmanualshub.com/

Bestell-Nr. Order No.	mm	Artikel-Nr. Article No.
4472 050 020		
4472 050 020 AH014	0,50	0730 104 895
4472 050 020 AH014	0,55	0730 106 571
4472 050 020 AH014	0,60	0730 104 881
4472 050 020 AH014	0,65	0730 106 570
4472 050 020 AH014	0,70	0730 104 882
4472 050 020 AH014	0,75	0730 104 963
4472 050 020 AH014	0,80	0730 104 883
4472 050 020 AH014	0,85	0730 104 964
4472 050 020 AH014	0,90	0730 104 884
4472 050 020 AH014	0,95	0730 104 965
4472 050 020 AH014	1,00	0730 104 885
4472 050 020 AH014	1,05	0730 104 966
4472 050 020 AH014	1,10	0730 104 886
4472 050 020 AH014	1,15	0730 104 967
4472 050 020 AH014	1,20	0730 104 887
4472 050 020 AH014	1,25	0730 104 968
4472 050 020 AH014	1,30	0730 104 888
4472 050 020 AH014	1,35	0730 104 969
4472 050 020 AH014	1,40	0730 104 889
4472 050 020 AH014	1,45	0730 111 669
4472 050 020 AH014	1,50	0730 104 890
4472 050 020 AH014	1,60	0730 104 891
4472 050 020 AH014	1,80	0730 104 508
4472 050 020 AH015		0750 117 323
4472 050 020 AH016		0750 117 323
4472 050 020 AH017	0,50	0730 104 895
4472 050 020 AH017	0,55	0730 106 571
4472 050 020 AH017	0,60	0730 104 881
4472 050 020 AH017	0,65	0730 106 570
4472 050 020 AH017	0,70	0730 104 882
4472 050 020 AH017	0,75	0730 104 963
4472 050 020 AH017	0,80	0730 104 883
4472 050 020 AH017	0,85	0730 104 964
4472 050 020 AH017	0,90	0730 104 884
4472 050 020 AH017	0,95	0730 104 965
4472 050 020 AH017	1,00	0730 104 885
4472 050 020 AH017	1,05	0730 104 966
4472 050 020 AH017	1,10	0730 104 886
4472 050 020 AH017	1,15	0730 104 967
4472 050 020 AH017	1,20	0730 104 887
4472 050 020 AH017	1,25	0730 104 968
4472 050 020 AH017	1,30	0730 104 888
4472 050 020 AH017	1,35	0730 104 969
4472 050 020 AH017	1,40	0730 104 889
4472 050 020 AH017	1,45	0730 111 669
4472 050 020 AH017	1,50	0730 104 890
4472 050 020 AH017	1,60	0730 104 891
4472 050 020 AH017	1,80	0730 104 508
4472 050 020 AH018		0634 303 214
4472 050 020 AH022		0501 317 331
4472 050 020 AH023		0750 110 133
4472 050 020 DA001		4472 351 081
4472 050 020 DA002		0737 006 020
4472 050 020 DA003	6,00	0730 102 924
4472 050 020 DA005		4472 351 112
4472 050 020 DA006		0736 010 153
4472 050 020 DA008		0750 110 051
4472 050 020 DA009		0750 117 350
4472 050 020 DA010		4460 385 025
4472 050 020 DA011	0,90	0730 104 908
4472 050 020 DA011	0,95	0730 104 909

Bestell-Nr. Order No.	mm	Artikel-Nr. Article No.
4472 050 020		
4472 050 020 DA011	1,00	0730 104 910
4472 050 020 DA011	1,05	0730 104 911
4472 050 020 DA011	1,10	0730 104 912
4472 050 020 DA011	1,15	0730 104 913
4472 050 020 DA011	1,20	0730 104 914
4472 050 020 DA011	1,25	0730 104 915
4472 050 020 DA011	1,30	0730 104 916
4472 050 020 DA011	1,35	0730 104 997
4472 050 020 DA011	1,40	0730 104 998
4472 050 020 DA011	1,45	0730 104 999
4472 050 020 DA011	1,50	0730 104 510
4472 050 020 DA012		0750 117 349
4472 050 020 DA013		4472 251 081
4472 050 020 JH002		7029 910 212
4472 050 020 JH004		0750 110 133
4472 050 020 JH009		4472 351 239
4472 050 020 JH011	0,20	4472 351 568
4472 050 020 JH011	0,30	4472 351 567
4472 050 020 JH011	0,40	4472 351 214
4472 050 020 JH011	0,60	4472 351 136
4472 050 020 JH011	0,80	4472 351 215
4472 050 020 JH011	1,00	4472 351 137
4472 050 020 JH011	1,40	4472 351 138
4472 050 020 JH012		4472 351 496
4472 050 020 JH013		4472 351 497
4472 050 020 JH016		0750 117 062
4472 050 020 JH017		0750 117 062
4472 050 020 JH020		7029 457 210
4472 050 020 JH101		0630 361 049
4472 050 020 JH101		0634 304 006
4472 050 020 JH101		0750 117 306
4472 050 020 JH101		4472 351 010
4472 050 020 JH102		0634 303 229
4472 050 020 JH102		0734 309 421
4472 050 020 LD004	1,10	4131 302 040
4472 050 020 LD004	1,20	4131 302 002
4472 050 020 LD004	1,30	4131 302 045
4472 050 020 LD004	1,40	4131 302 046
4472 050 020 LD005		4131 302 021
4472 050 020 PD001		4472 350 022
4472 050 020 PD002		0730 104 943
4472 050 020 PD003		4472 350 021
4472 050 020 PD004		0630 531 043
4472 050 020 PD005	1,00	0730 105 150
4472 050 020 PD005	1,50	0730 104 516
4472 050 020 PD005	1,70	0730 105 402
4472 050 020 PD005	2,00	0730 104 517
4472 050 020 PD005	2,20	0730 105 403
4472 050 020 PD005	2,50	0730 104 620
4472 050 020 PD006		0630 501 019
4472 050 020 PD007		0501 308 863
4472 050 020 PD008		0750 118 287
4472 050 020 PD009		4472 304 162
4472 050 020 PD102		0501 308 314
4472 050 020 PD102		0634 303 266
4472 050 020 SS001		0501 215 893
4472 050 020 SS002		0501 206 953
4472 050 020 SS002		0501 207 014
4472 050 020 SS003		0501 207 014
4472 050 022		
4472 050 022 AH014	0,50	0730 104 895

Bestell-Nr. Order No.	mm	Artikel-Nr. Article No.
4472 050 022		
4472 050 022 AH014	0,55	0730 106 571
4472 050 022 AH014	0,60	0730 104 881
4472 050 022 AH014	0,65	0730 106 570
4472 050 022 AH014	0,70	0730 104 882
4472 050 022 AH014	0,75	0730 104 963
4472 050 022 AH014	0,80	0730 104 883
4472 050 022 AH014	0,85	0730 104 964
4472 050 022 AH014	0,90	0730 104 884
4472 050 022 AH014	0,95	0730 104 965
4472 050 022 AH014	1,00	0730 104 885
4472 050 022 AH014	1,05	0730 104 966
4472 050 022 AH014	1,10	0730 104 886
4472 050 022 AH014	1,15	0730 104 967
4472 050 022 AH014	1,20	0730 104 887
4472 050 022 AH014	1,25	0730 104 968
4472 050 022 AH014	1,30	0730 104 888
4472 050 022 AH014	1,35	0730 104 969
4472 050 022 AH014	1,40	0730 104 889
4472 050 022 AH014	1,45	0730 111 669
4472 050 022 AH014	1,50	0730 104 890
4472 050 022 AH014	1,60	0730 104 891
4472 050 022 AH014	1,80	0730 104 508
4472 050 022 AH015		0750 117 323
4472 050 022 AH016		0750 117 323
4472 050 022 AH017	0,50	0730 104 895
4472 050 022 AH017	0,55	0730 106 571
4472 050 022 AH017	0,60	0730 104 881
4472 050 022 AH017	0,65	0730 106 570
4472 050 022 AH017	0,70	0730 104 882
4472 050 022 AH017	0,75	0730 104 963
4472 050 022 AH017	0,80	0730 104 883
4472 050 022 AH017	0,85	0730 104 964
4472 050 022 AH017	0,90	0730 104 884
4472 050 022 AH017	0,95	0730 104 965
4472 050 022 AH017	1,00	0730 104 885
4472 050 022 AH017	1,05	0730 104 966
4472 050 022 AH017	1,10	0730 104 886
4472 050 022 AH017	1,15	0730 104 967
4472 050 022 AH017	1,20	0730 104 887
4472 050 022 AH017	1,25	0730 104 968
4472 050 022 AH017	1,30	0730 104 888
4472 050 022 AH017	1,35	0730 104 969
4472 050 022 AH017	1,40	0730 104 889
4472 050 022 AH017	1,45	0730 111 669
4472 050 022 AH017	1,50	0730 104 890
4472 050 022 AH017	1,60	0730 104 891
4472 050 022 AH017	1,80	0730 104 508
4472 050 022 AH018		0634 303 214
4472 050 022 AH022		0501 317 331
4472 050 022 AH023		0750 110 133
4472 050 022 DA008		0750 110 051
4472 050 022 DA009		0750 117 308
4472 050 022 DA010		4460 385 025
4472 050 022 DA011	0,90	0730 104 908
4472 050 022 DA011	0,95	0730 104 909
4472 050 022 DA011	1,00	0730 104 910
4472 050 022 DA011	1,05	0730 104 911
4472 050 022 DA011	1,10	0730 104 912
4472 050 022 DA011	1,15	0730 104 913
4472 050 022 DA011	1,20	0730 104 914
4472 050 022 DA011	1,25	0730 104 915

https://truckmanualshub.com/

Vergleichsliste / Cross reference list

Bestell-Nr. Order No.	mm	Artikel-Nr. Article No.
4472 050 022		
4472 050 022 DA011	1,30	0730 104 916
4472 050 022 DA011	1,35	0730 104 997
4472 050 022 DA011	1,40	0730 104 998
4472 050 022 DA011	1,45	0730 104 999
4472 050 022 DA011	1,50	0730 104 510
4472 050 022 DA012		0750 117 349
4472 050 022 DA013		4472 251 018
4472 050 022 JH002		7029 910 211
4472 050 022 JH004		0750 110 133
4472 050 022 JH009		4472 351 239
4472 050 022 JH011	0,20	4472 351 568
4472 050 022 JH011	0,30	4472 351 567
4472 050 022 JH011	0,40	4472 351 214
4472 050 022 JH011	0,60	4472 351 136
4472 050 022 JH011	0,80	4472 351 215
4472 050 022 JH011	1,00	4472 351 137
4472 050 022 JH011	1,40	4472 351 138
4472 050 022 JH012		4472 351 484
4472 050 022 JH013		4472 351 485
4472 050 022 JH016		0750 117 062
4472 050 022 JH017		0750 117 062
4472 050 022 JH020		7029 457 210
4472 050 022 JH101		0630 361 049
4472 050 022 JH101		0634 304 006
4472 050 022 JH101		0750 117 306
4472 050 022 JH101		4472 351 010
4472 050 022 JH102		0634 303 229
4472 050 022 JH102		0734 309 421
4472 050 022 LD004	1,10	4131 302 040
4472 050 022 LD004	1,20	4131 302 002
4472 050 022 LD004	1,30	4131 302 045
4472 050 022 LD004	1,40	4131 302 046
4472 050 022 LD005		4131 302 021
4472 050 022 PD001		4472 350 022
4472 050 022 PD002		0730 104 943
4472 050 022 PD003		4472 350 021
4472 050 022 PD004		0630 531 043
4472 050 022 PD005	1,00	0730 105 150
4472 050 022 PD005	1,50	0730 104 516
4472 050 022 PD005	1,70	0730 105 402
4472 050 022 PD005	2,00	0730 104 517
4472 050 022 PD005	2,20	0730 105 403
4472 050 022 PD005	2,50	0730 104 620
4472 050 022 PD006		0630 501 019
4472 050 022 PD007		0501 308 863
4472 050 022 PD008		0750 118 287
4472 050 022 PD009		4472 304 162
4472 050 022 PD102		4475 280 042
4472 050 022 SS001		0750 125 014
4472 050 022 SS002		0750 137 045
4472 050 022 SS003		0750 137 045
4472 050 027		
4472 050 027 AH014	0,50	0730 104 895
4472 050 027 AH014	0,55	0730 106 571
4472 050 027 AH014	0,60	0730 104 881
4472 050 027 AH014	0,65	0730 106 570
4472 050 027 AH014	0,70	0730 104 882
4472 050 027 AH014	0,75	0730 104 963
4472 050 027 AH014	0,80	0730 104 883
4472 050 027 AH014	0,85	0730 104 964
4472 050 027 AH014	0,90	0730 104 884

Bestell-Nr. Order No.	mm	Artikel-Nr. Article No.
4472 050 027		
4472 050 027 AH014	0,95	0730 104 965
4472 050 027 AH014	1,00	0730 104 885
4472 050 027 AH014	1,05	0730 104 966
4472 050 027 AH014	1,10	0730 104 886
4472 050 027 AH014	1,15	0730 104 967
4472 050 027 AH014	1,20	0730 104 887
4472 050 027 AH014	1,25	0730 104 968
4472 050 027 AH014	1,30	0730 104 888
4472 050 027 AH014	1,35	0730 104 969
4472 050 027 AH014	1,40	0730 104 889
4472 050 027 AH014	1,45	0730 111 669
4472 050 027 AH014	1,50	0730 104 890
4472 050 027 AH014	1,60	0730 104 891
4472 050 027 AH014	1,80	0730 104 508
4472 050 027 AH015		0750 117 323
4472 050 027 AH016		0750 117 323
4472 050 027 AH017	0,50	0730 104 895
4472 050 027 AH017	0,55	0730 106 571
4472 050 027 AH017	0,60	0730 104 881
4472 050 027 AH017	0,65	0730 106 570
4472 050 027 AH017	0,70	0730 104 882
4472 050 027 AH017	0,75	0730 104 963
4472 050 027 AH017	0,80	0730 104 883
4472 050 027 AH017	0,85	0730 104 964
4472 050 027 AH017	0,90	0730 104 884
4472 050 027 AH017	0,95	0730 104 965
4472 050 027 AH017	1,00	0730 104 885
4472 050 027 AH017	1,05	0730 104 966
4472 050 027 AH017	1,10	0730 104 886
4472 050 027 AH017	1,15	0730 104 967
4472 050 027 AH017	1,20	0730 104 887
4472 050 027 AH017	1,25	0730 104 968
4472 050 027 AH017	1,30	0730 104 888
4472 050 027 AH017	1,35	0730 104 969
4472 050 027 AH017	1,40	0730 104 889
4472 050 027 AH017	1,45	0730 111 669
4472 050 027 AH017	1,50	0730 104 890
4472 050 027 AH017	1,60	0730 104 891
4472 050 027 AH017	1,80	0730 104 508
4472 050 027 AH018		0634 303 214
4472 050 027 AH022		0501 317 331
4472 050 027 AH023		0750 110 133
4472 050 027 DA001		4472 351 081
4472 050 027 DA002		0737 006 020
4472 050 027 DA003	6,00	0730 102 924
4472 050 027 DA005		4472 351 112
4472 050 027 DA006		0736 010 153
4472 050 027 DA008		0750 110 051
4472 050 027 DA009		0750 117 350
4472 050 027 DA010		4460 385 025
4472 050 027 DA011	0,90	0730 104 908
4472 050 027 DA011	0,95	0730 104 909
4472 050 027 DA011	1,00	0730 104 910
4472 050 027 DA011	1,05	0730 104 911
4472 050 027 DA011	1,10	0730 104 912
4472 050 027 DA011	1,15	0730 104 913
4472 050 027 DA011	1,20	0730 104 914
4472 050 027 DA011	1,25	0730 104 915
4472 050 027 DA011	1,30	0730 104 916
4472 050 027 DA011	1,35	0730 104 997
4472 050 027 DA011	1,40	0730 104 998

Bestell-Nr. Order No.	mm	Artikel-Nr. Article No.
4472 050 027		
4472 050 027 DA011	1,45	0730 104 999
4472 050 027 DA011	1,50	0730 104 510
4472 050 027 DA012		0750 117 349
4472 050 027 DA013		4472 251 086
4472 050 027 JH002		7029 910 212
4472 050 027 JH004		0750 110 133
4472 050 027 JH009		4472 351 239
4472 050 027 JH011	0,20	4472 351 568
4472 050 027 JH011	0,30	4472 351 567
4472 050 027 JH011	0,40	4472 351 214
4472 050 027 JH011	0,60	4472 351 136
4472 050 027 JH011	0,80	4472 351 215
4472 050 027 JH011	1,00	4472 351 137
4472 050 027 JH011	1,40	4472 351 138
4472 050 027 JH012		4472 351 496
4472 050 027 JH013		4472 351 497
4472 050 027 JH016		0750 117 062
4472 050 027 JH017		0750 117 062
4472 050 027 JH020		7029 457 210
4472 050 027 JH101		0630 361 049
4472 050 027 JH101		0634 304 006
4472 050 027 JH101		0750 117 306
4472 050 027 JH101		4472 351 010
4472 050 027 JH102		0634 303 229
4472 050 027 JH102		0734 309 421
4472 050 027 LD004	1,10	4131 302 040
4472 050 027 LD004	1,20	4131 302 002
4472 050 027 LD004	1,30	4131 302 045
4472 050 027 LD004	1,40	4131 302 046
4472 050 027 LD005		4131 302 021
4472 050 027 PD001		4472 350 022
4472 050 027 PD002		0730 104 943
4472 050 027 PD003		4472 350 021
4472 050 027 PD004		0630 531 043
4472 050 027 PD005	1,00	0730 105 150
4472 050 027 PD005	1,50	0730 104 516
4472 050 027 PD005	1,70	0730 105 402
4472 050 027 PD005	2,00	0730 104 517
4472 050 027 PD005	2,20	0730 105 403
4472 050 027 PD005	2,50	0730 104 620
4472 050 027 PD006		0630 501 019
4472 050 027 PD007		0501 308 863
4472 050 027 PD008		0750 118 287
4472 050 027 PD009		4472 304 162
4472 050 027 PD102		0501 308 314
4472 050 027 PD102		0634 303 266
4472 050 027 SS001		0501 215 893
4472 050 027 SS002		0501 206 953
4472 050 027 SS002		0501 207 014
4472 050 027 SS003		0501 207 014
4472 050 041		
4472 050 041 AH014	0,50	0730 104 895
4472 050 041 AH014	0,55	0730 106 571
4472 050 041 AH014	0,60	0730 104 881
4472 050 041 AH014	0,65	0730 106 570
4472 050 041 AH014	0,70	0730 104 882
4472 050 041 AH014	0,75	0730 104 963
4472 050 041 AH014	0,80	0730 104 883
4472 050 041 AH014	0,85	0730 104 964
4472 050 041 AH014	0,90	0730 104 884
4472 050 041 AH014	0,95	0730 104 965

ZF Trading GmbH | Borgwardstraße 16 | 28279 Bremen | Germany | info.zf-services@zf.com | www.zf.com

https://truckmanualshub.com/

Bestell-Nr. Order No.	mm	Artikel-Nr. Article No.
4472 050 041		
4472 050 041 AH014	1,00	0730 104 885
4472 050 041 AH014	1,05	0730 104 966
4472 050 041 AH014	1,10	0730 104 886
4472 050 041 AH014	1,15	0730 104 967
4472 050 041 AH014	1,20	0730 104 887
4472 050 041 AH014	1,25	0730 104 968
4472 050 041 AH014	1,30	0730 104 888
4472 050 041 AH014	1,35	0730 104 969
4472 050 041 AH014	1,40	0730 104 889
4472 050 041 AH014	1,45	0730 111 669
4472 050 041 AH014	1,50	0730 104 890
4472 050 041 AH014	1,60	0730 104 891
4472 050 041 AH014	1,80	0730 104 508
4472 050 041 AH015		0750 117 323
4472 050 041 AH016		0750 117 323
4472 050 041 AH017	0,50	0730 104 895
4472 050 041 AH017	0,55	0730 106 571
4472 050 041 AH017	0,60	0730 104 881
4472 050 041 AH017	0,65	0730 106 570
4472 050 041 AH017	0,70	0730 104 882
4472 050 041 AH017	0,75	0730 104 963
4472 050 041 AH017	0,80	0730 104 883
4472 050 041 AH017	0,85	0730 104 964
4472 050 041 AH017	0,90	0730 104 884
4472 050 041 AH017	0,95	0730 104 965
4472 050 041 AH017	1,00	0730 104 885
4472 050 041 AH017	1,05	0730 104 966
4472 050 041 AH017	1,10	0730 104 886
4472 050 041 AH017	1,15	0730 104 967
4472 050 041 AH017	1,20	0730 104 887
4472 050 041 AH017	1,25	0730 104 968
4472 050 041 AH017	1,30	0730 104 888
4472 050 041 AH017	1,35	0730 104 969
4472 050 041 AH017	1,40	0730 104 889
4472 050 041 AH017	1,45	0730 111 669
4472 050 041 AH017	1,50	0730 104 890
4472 050 041 AH017	1,60	0730 104 891
4472 050 041 AH017	1,80	0730 104 508
4472 050 041 AH018		0634 303 214
4472 050 041 AH022		0501 317 331
4472 050 041 AH023		0750 110 133
4472 050 041 DA001		4472 351 081
4472 050 041 DA002		0737 006 020
4472 050 041 DA003	6,00	0730 102 924
4472 050 041 DA005		4472 351 112
4472 050 041 DA006		0736 010 153
4472 050 041 DA008		0750 110 051
4472 050 041 DA009		0750 117 350
4472 050 041 DA010		4460 385 025
4472 050 041 DA011	0,90	0730 104 908
4472 050 041 DA011	0,95	0730 104 909
4472 050 041 DA011	1,00	0730 104 910
4472 050 041 DA011	1,05	0730 104 911
4472 050 041 DA011	1,10	0730 104 912
4472 050 041 DA011	1,15	0730 104 913
4472 050 041 DA011	1,20	0730 104 914
4472 050 041 DA011	1,25	0730 104 915
4472 050 041 DA011	1,30	0730 104 916
4472 050 041 DA011	1,35	0730 104 997
4472 050 041 DA011	1,40	0730 104 998
4472 050 041 DA011	1,45	0730 104 999

Bestell-Nr. Order No.	mm	Artikel-Nr. Article No.
4472 050 041		
4472 050 041 DA011	1,50	0730 104 510
4472 050 041 DA012		0750 117 349
4472 050 041 DA013		4472 251 086
4472 050 041 JH002		7029 910 212
4472 050 041 JH004		0750 110 133
4472 050 041 JH009		4472 351 239
4472 050 041 JH011	0,20	4472 351 568
4472 050 041 JH011	0,30	4472 351 567
4472 050 041 JH011	0,40	4472 351 214
4472 050 041 JH011	0,60	4472 351 136
4472 050 041 JH011	0,80	4472 351 215
4472 050 041 JH011	1,00	4472 351 137
4472 050 041 JH011	1,40	4472 351 138
4472 050 041 JH012		4472 350 038
4472 050 041 JH013		4472 350 037
4472 050 041 JH016		0750 117 062
4472 050 041 JH017		0750 117 062
4472 050 041 JH020		7029 457 210
4472 050 041 JH101		0630 361 049
4472 050 041 JH101		0634 304 006
4472 050 041 JH101		0750 117 306
4472 050 041 JH101		4472 351 010
4472 050 041 JH102		0634 303 229
4472 050 041 JH102		0734 309 421
4472 050 041 LD004	1,10	4131 302 040
4472 050 041 LD004	1,20	4131 302 002
4472 050 041 LD004	1,30	4131 302 045
4472 050 041 LD004	1,40	4131 302 046
4472 050 041 LD005		4131 302 021
4472 050 041 PD001		4472 350 022
4472 050 041 PD002		0730 104 943
4472 050 041 PD003		4472 350 021
4472 050 041 PD004		0630 531 043
4472 050 041 PD005	1,00	0730 105 150
4472 050 041 PD005	1,50	0730 104 516
4472 050 041 PD005	1,70	0730 105 402
4472 050 041 PD005	2,00	0730 104 517
4472 050 041 PD005	2,20	0730 105 403
4472 050 041 PD005	2,50	0730 104 620
4472 050 041 PD006		0630 501 019
4472 050 041 PD007		0501 308 863
4472 050 041 PD008		0750 118 287
4472 050 041 PD009		4472 304 162
4472 050 041 PD102		0501 308 314
4472 050 041 PD102		0634 303 266
4472 050 041 SS001		0750 125 014
4472 050 041 SS002		0750 125 013
4472 050 041 SS003		0750 137 036
4472 051 008		
4472 051 008 AH014	0,50	0730 104 895
4472 051 008 AH014	0,55	0730 106 571
4472 051 008 AH014	0,60	0730 104 881
4472 051 008 AH014	0,65	0730 106 570
4472 051 008 AH014	0,70	0730 104 882
4472 051 008 AH014	0,75	0730 104 963
4472 051 008 AH014	0,80	0730 104 883
4472 051 008 AH014	0,85	0730 104 964
4472 051 008 AH014	0,90	0730 104 884
4472 051 008 AH014	0,95	0730 104 965
4472 051 008 AH014	1,00	0730 104 885
4472 051 008 AH014	1,05	0730 104 966

Bestell-Nr. Order No.	mm	Artikel-Nr. Article No.
4472 051 008		
4472 051 008 AH014	1,10	0730 104 886
4472 051 008 AH014	1,15	0730 104 967
4472 051 008 AH014	1,20	0730 104 887
4472 051 008 AH014	1,25	0730 104 968
4472 051 008 AH014	1,30	0730 104 888
4472 051 008 AH014	1,35	0730 104 969
4472 051 008 AH014	1,40	0730 104 889
4472 051 008 AH014	1,45	0730 111 669
4472 051 008 AH014	1,50	0730 104 890
4472 051 008 AH014	1,60	0730 104 891
4472 051 008 AH014	1,80	0730 104 508
4472 051 008 AH015		0750 117 323
4472 051 008 AH016		0750 117 323
4472 051 008 AH017	0,50	0730 104 895
4472 051 008 AH017	0,55	0730 106 571
4472 051 008 AH017	0,60	0730 104 881
4472 051 008 AH017	0,65	0730 106 570
4472 051 008 AH017	0,70	0730 104 882
4472 051 008 AH017	0,75	0730 104 963
4472 051 008 AH017	0,80	0730 104 883
4472 051 008 AH017	0,85	0730 104 964
4472 051 008 AH017	0,90	0730 104 884
4472 051 008 AH017	0,95	0730 104 965
4472 051 008 AH017	1,00	0730 104 885
4472 051 008 AH017	1,05	0730 104 966
4472 051 008 AH017	1,10	0730 104 886
4472 051 008 AH017	1,15	0730 104 967
4472 051 008 AH017	1,20	0730 104 887
4472 051 008 AH017	1,25	0730 104 968
4472 051 008 AH017	1,30	0730 104 888
4472 051 008 AH017	1,35	0730 104 969
4472 051 008 AH017	1,40	0730 104 889
4472 051 008 AH017	1,45	0730 111 669
4472 051 008 AH017	1,50	0730 104 890
4472 051 008 AH017	1,60	0730 104 891
4472 051 008 AH017	1,80	0730 104 508
4472 051 008 AH018		0634 303 214
4472 051 008 AH022		0730 260 616
4472 051 008 AH023		0734 309 168
4472 051 008 DA001		4472 351 082
4472 051 008 DA002		0737 006 020
4472 051 008 DA003	6,00	0730 102 924
4472 051 008 DA004		0637 011 534
4472 051 008 DA005		4472 351 106
4472 051 008 DA006		0736 020 084
4472 051 008 DA008		0750 110 051
4472 051 008 DA009		0750 117 350
4472 051 008 DA010		4460 385 025
4472 051 008 DA011	0,90	0730 104 908
4472 051 008 DA011	0,95	0730 104 909
4472 051 008 DA011	1,00	0730 104 910
4472 051 008 DA011	1,05	0730 104 911
4472 051 008 DA011	1,10	0730 104 912
4472 051 008 DA011	1,15	0730 104 913
4472 051 008 DA011	1,20	0730 104 914
4472 051 008 DA011	1,25	0730 104 915
4472 051 008 DA011	1,30	0730 104 916
4472 051 008 DA011	1,35	0730 104 997
4472 051 008 DA011	1,40	0730 104 998
4472 051 008 DA011	1,45	0730 104 999
4472 051 008 DA011	1,50	0730 104 510

https://truckmanualshub.com/

Vergleichsliste / Cross reference list

Bestell-Nr. Order No.	mm	Artikel-Nr. Article No.
4472 051 008		
4472 051 008 DA012		0750 117 349
4472 051 008 DA013		4472 251 050
4472 051 008 JH002		7029 910 201
4472 051 008 JH004		0734 309 168
4472 051 008 JH009		4472 351 239
4472 051 008 JH011	0,20	4472 351 568
4472 051 008 JH011	0,30	4472 351 567
4472 051 008 JH011	0,40	4472 351 214
4472 051 008 JH011	0,60	4472 351 136
4472 051 008 JH011	0,80	4472 351 215
4472 051 008 JH011	1,00	4472 351 137
4472 051 008 JH011	1,40	4472 351 138
4472 051 008 JH013		4472 351 220
4472 051 008 JH016		0750 117 062
4472 051 008 JH017		0750 117 062
4472 051 008 JH020		0501 205 345
4472 051 008 JH101		0630 361 049
4472 051 008 JH101		0634 304 006
4472 051 008 JH101		0750 117 306
4472 051 008 JH101		4472 351 010
4472 051 008 JH102		0634 303 229
4472 051 008 JH102		0734 309 421
4472 051 008 LD004	1,10	4131 302 040
4472 051 008 LD004	1,20	4131 302 002
4472 051 008 LD004	1,30	4131 302 045
4472 051 008 LD004	1,40	4131 302 046
4472 051 008 LD005		4131 302 021
4472 051 008 PD001		4472 351 054
4472 051 008 PD002		0730 200 213
4472 051 008 PD003		4472 351 188
4472 051 008 PD004		0630 531 043
4472 051 008 PD005	1,00	0730 105 150
4472 051 008 PD005	1,50	0730 104 516
4472 051 008 PD005	1,70	0730 105 402
4472 051 008 PD005	2,00	0730 104 517
4472 051 008 PD005	2,20	0730 105 403
4472 051 008 PD005	2,50	0730 104 620
4472 051 008 PD006		0630 501 029
4472 051 008 PD007		0750 101 027
4472 051 008 PD008		0750 118 072
4472 051 008 PD009		4472 351 134
4472 051 008 PD102		4475 280 042
4472 051 009		
4472 051 009 AH014	0,50	0730 104 895
4472 051 009 AH014	0,55	0730 106 571
4472 051 009 AH014	0,60	0730 104 881
4472 051 009 AH014	0,65	0730 106 570
4472 051 009 AH014	0,70	0730 104 882
4472 051 009 AH014	0,75	0730 104 963
4472 051 009 AH014	0,80	0730 104 883
4472 051 009 AH014	0,85	0730 104 964
4472 051 009 AH014	0,90	0730 104 884
4472 051 009 AH014	0,95	0730 104 965
4472 051 009 AH014	1,00	0730 104 885
4472 051 009 AH014	1,05	0730 104 966
4472 051 009 AH014	1,10	0730 104 886
4472 051 009 AH014	1,15	0730 104 967
4472 051 009 AH014	1,20	0730 104 887
4472 051 009 AH014	1,25	0730 104 968
4472 051 009 AH014	1,30	0730 104 888
4472 051 009 AH014	1,35	0730 104 969

Bestell-Nr. Order No.	mm	Artikel-Nr. Article No.
4472 051 009		
4472 051 009 AH014	1,40	0730 104 889
4472 051 009 AH014	1,45	0730 111 669
4472 051 009 AH014	1,50	0730 104 890
4472 051 009 AH014	1,60	0730 104 891
4472 051 009 AH014	1,80	0730 104 508
4472 051 009 AH015		0750 117 323
4472 051 009 AH016		0750 117 323
4472 051 009 AH017	0,50	0730 104 895
4472 051 009 AH017	0,55	0730 106 571
4472 051 009 AH017	0,60	0730 104 881
4472 051 009 AH017	0,65	0730 106 570
4472 051 009 AH017	0,70	0730 104 882
4472 051 009 AH017	0,75	0730 104 963
4472 051 009 AH017	0,80	0730 104 883
4472 051 009 AH017	0,85	0730 104 964
4472 051 009 AH017	0,90	0730 104 884
4472 051 009 AH017	0,95	0730 104 965
4472 051 009 AH017	1,00	0730 104 885
4472 051 009 AH017	1,05	0730 104 966
4472 051 009 AH017	1,10	0730 104 886
4472 051 009 AH017	1,15	0730 104 967
4472 051 009 AH017	1,20	0730 104 887
4472 051 009 AH017	1,25	0730 104 968
4472 051 009 AH017	1,30	0730 104 888
4472 051 009 AH017	1,35	0730 104 969
4472 051 009 AH017	1,40	0730 104 889
4472 051 009 AH017	1,45	0730 111 669
4472 051 009 AH017	1,50	0730 104 890
4472 051 009 AH017	1,60	0730 104 891
4472 051 009 AH017	1,80	0730 104 508
4472 051 009 AH018		0634 303 214
4472 051 009 AH022		0730 260 616
4472 051 009 AH023		0734 309 168
4472 051 009 DA001		4472 351 082
4472 051 009 DA002		0737 006 020
4472 051 009 DA003	6,00	0730 102 924
4472 051 009 DA004		0637 011 534
4472 051 009 DA005		4472 351 106
4472 051 009 DA006		0736 020 084
4472 051 009 DA008		0750 110 051
4472 051 009 DA009		0750 117 350
4472 051 009 DA010		4460 385 025
4472 051 009 DA011	0,90	0730 104 908
4472 051 009 DA011	0,95	0730 104 909
4472 051 009 DA011	1,00	0730 104 910
4472 051 009 DA011	1,05	0730 104 911
4472 051 009 DA011	1,10	0730 104 912
4472 051 009 DA011	1,15	0730 104 913
4472 051 009 DA011	1,20	0730 104 914
4472 051 009 DA011	1,25	0730 104 915
4472 051 009 DA011	1,30	0730 104 916
4472 051 009 DA011	1,35	0730 104 997
4472 051 009 DA011	1,40	0730 104 998
4472 051 009 DA011	1,45	0730 104 999
4472 051 009 DA011	1,50	0730 104 510
4472 051 009 DA012		0750 117 349
4472 051 009 DA013		4472 251 050
4472 051 009 JH002		7029 910 211
4472 051 009 JH004		0750 110 133
4472 051 009 JH009		4472 351 239
4472 051 009 JH011	0,20	4472 351 568

Bestell-Nr. Order No.	mm	Artikel-Nr. Article No.
4472 051 009		
4472 051 009 JH011	0,30	4472 351 567
4472 051 009 JH011	0,40	4472 351 214
4472 051 009 JH011	0,60	4472 351 136
4472 051 009 JH011	0,80	4472 351 215
4472 051 009 JH011	1,00	4472 351 137
4472 051 009 JH011	1,40	4472 351 138
4472 051 009 JH012		4472 351 484
4472 051 009 JH013		4472 351 485
4472 051 009 JH016		0750 117 062
4472 051 009 JH017		0750 117 062
4472 051 009 JH020		7029 457 210
4472 051 009 JH101		0630 361 049
4472 051 009 JH101		0634 304 006
4472 051 009 JH101		0750 117 306
4472 051 009 JH101		4472 351 010
4472 051 009 JH102		0634 303 229
4472 051 009 JH102		0734 309 421
4472 051 009 LD004	1,10	4131 302 040
4472 051 009 LD004	1,20	4131 302 002
4472 051 009 LD004	1,30	4131 302 045
4472 051 009 LD004	1,40	4131 302 046
4472 051 009 LD005		4131 302 021
4472 051 009 PD001		4472 351 054
4472 051 009 PD002		0730 200 213
4472 051 009 PD003		4472 351 188
4472 051 009 PD004		0630 531 043
4472 051 009 PD005	1,00	0730 105 150
4472 051 009 PD005	1,50	0730 104 516
4472 051 009 PD005	1,70	0730 105 402
4472 051 009 PD005	2,00	0730 104 517
4472 051 009 PD005	2,20	0730 105 403
4472 051 009 PD005	2,50	0730 104 620
4472 051 009 PD006		0630 501 029
4472 051 009 PD007		0750 101 027
4472 051 009 PD008		0750 118 072
4472 051 009 PD009		4472 351 134
4472 051 009 PD102		4475 280 042
4472 051 009 SS001		0750 125 020
4472 051 009 SS002		0501 206 190
4472 051 009 SS002		0501 206 191
4472 051 009 SS003		0501 205 206
4472 051 009 SS003		0501 205 207
4472 051 021		
4472 051 021 AH014	0,50	0730 104 895
4472 051 021 AH014	0,55	0730 106 571
4472 051 021 AH014	0,60	0730 104 881
4472 051 021 AH014	0,65	0730 106 570
4472 051 021 AH014	0,70	0730 104 882
4472 051 021 AH014	0,75	0730 104 963
4472 051 021 AH014	0,80	0730 104 883
4472 051 021 AH014	0,85	0730 104 964
4472 051 021 AH014	0,90	0730 104 884
4472 051 021 AH014	0,95	0730 104 965
4472 051 021 AH014	1,00	0730 104 885
4472 051 021 AH014	1,05	0730 104 966
4472 051 021 AH014	1,10	0730 104 886
4472 051 021 AH014	1,15	0730 104 967
4472 051 021 AH014	1,20	0730 104 887
4472 051 021 AH014	1,25	0730 104 968
4472 051 021 AH014	1,30	0730 104 888
4472 051 021 AH014	1,35	0730 104 969

ZF Trading GmbH | Borgwardstraße 16 | 28279 Bremen | Germany | info.zf-services@zf.com | www.zf.com

https://truckmanualshub.com/

Bestell-Nr. Order No.	mm	Artikel-Nr. Article No.
4472 051 021		
4472 051 021 AH014	1,40	0730 104 889
4472 051 021 AH014	1,45	0730 111 669
4472 051 021 AH014	1,50	0730 104 890
4472 051 021 AH014	1,60	0730 104 891
4472 051 021 AH014	1,80	0730 104 508
4472 051 021 AH015		0750 117 323
4472 051 021 AH016		0750 117 323
4472 051 021 AH017	0,50	0730 104 895
4472 051 021 AH017	0,55	0730 106 571
4472 051 021 AH017	0,60	0730 104 881
4472 051 021 AH017	0,65	0730 106 570
4472 051 021 AH017	0,70	0730 104 882
4472 051 021 AH017	0,75	0730 104 963
4472 051 021 AH017	0,80	0730 104 883
4472 051 021 AH017	0,85	0730 104 964
4472 051 021 AH017	0,90	0730 104 884
4472 051 021 AH017	0,95	0730 104 965
4472 051 021 AH017	1,00	0730 104 885
4472 051 021 AH017	1,05	0730 104 966
4472 051 021 AH017	1,10	0730 104 886
4472 051 021 AH017	1,15	0730 104 967
4472 051 021 AH017	1,20	0730 104 887
4472 051 021 AH017	1,25	0730 104 968
4472 051 021 AH017	1,30	0730 104 888
4472 051 021 AH017	1,35	0730 104 969
4472 051 021 AH017	1,40	0730 104 889
4472 051 021 AH017	1,45	0730 111 669
4472 051 021 AH017	1,50	0730 104 890
4472 051 021 AH017	1,60	0730 104 891
4472 051 021 AH017	1,80	0730 104 508
4472 051 021 AH018		0634 303 214
4472 051 021 AH022		0501 317 331
4472 051 021 AH023		0750 110 133
4472 051 021 DA001		4472 351 082
4472 051 021 DA002		0737 006 020
4472 051 021 DA003	6,00	0730 102 924
4472 051 021 DA004		0637 011 534
4472 051 021 DA005		4472 351 106
4472 051 021 DA006		0736 020 084
4472 051 021 DA008		0750 110 051
4472 051 021 DA009		0750 117 350
4472 051 021 DA010		4460 385 025
4472 051 021 DA011	0,90	0730 104 908
4472 051 021 DA011	0,95	0730 104 909
4472 051 021 DA011	1,00	0730 104 910
4472 051 021 DA011	1,05	0730 104 911
4472 051 021 DA011	1,10	0730 104 912
4472 051 021 DA011	1,15	0730 104 913
4472 051 021 DA011	1,20	0730 104 914
4472 051 021 DA011	1,25	0730 104 915
4472 051 021 DA011	1,30	0730 104 916
4472 051 021 DA011	1,35	0730 104 997
4472 051 021 DA011	1,40	0730 104 998
4472 051 021 DA011	1,45	0730 104 999
4472 051 021 DA011	1,50	0730 104 510
4472 051 021 DA012		0750 117 349
4472 051 021 DA013		4472 251 076
4472 051 021 JH002		7029 910 212
4472 051 021 JH004		0750 110 133
4472 051 021 JH009		4472 351 239
4472 051 021 JH011	0,20	4472 351 568

Bestell-Nr. Order No.	mm	Artikel-Nr. Article No.
4472 051 021		
4472 051 021 JH011	0,30	4472 351 567
4472 051 021 JH011	0,40	4472 351 214
4472 051 021 JH011	0,60	4472 351 136
4472 051 021 JH011	0,80	4472 351 215
4472 051 021 JH011	1,00	4472 351 137
4472 051 021 JH011	1,40	4472 351 138
4472 051 021 JH012		4472 351 484
4472 051 021 JH013		4472 351 485
4472 051 021 JH016		0750 117 062
4472 051 021 JH017		0750 117 062
4472 051 021 JH020		7029 457 210
4472 051 021 JH101		0630 361 049
4472 051 021 JH101		0634 304 006
4472 051 021 JH101		0750 117 306
4472 051 021 JH101		4472 351 010
4472 051 021 JH102		0634 303 229
4472 051 021 JH102		0734 309 421
4472 051 021 LD004	1,10	4131 302 040
4472 051 021 LD004	1,20	4131 302 002
4472 051 021 LD004	1,30	4131 302 045
4472 051 021 LD004	1,40	4131 302 046
4472 051 021 LD005		4131 302 021
4472 051 021 PD001		4472 350 022
4472 051 021 PD002		0730 104 943
4472 051 021 PD003		4472 350 021
4472 051 021 PD004		0630 531 043
4472 051 021 PD005	1,00	0730 105 150
4472 051 021 PD005	1,50	0730 104 516
4472 051 021 PD005	1,70	0730 105 402
4472 051 021 PD005	2,00	0730 104 517
4472 051 021 PD005	2,20	0730 105 403
4472 051 021 PD005	2,50	0730 104 620
4472 051 021 PD006		0630 501 019
4472 051 021 PD008		0750 118 287
4472 051 021 PD009		4472 350 030
4472 051 021 PD102		0501 308 314
4472 051 021 PD102		0634 303 266
4472 051 021 SS001		0750 125 014
4472 051 021 SS002		0750 125 013
4472 051 021 SS003		0750 137 036
4472 051 027		
4472 051 027 AH014	0,50	0730 104 895
4472 051 027 AH014	0,55	0730 106 571
4472 051 027 AH014	0,60	0730 104 881
4472 051 027 AH014	0,65	0730 106 570
4472 051 027 AH014	0,70	0730 104 882
4472 051 027 AH014	0,75	0730 104 963
4472 051 027 AH014	0,80	0730 104 883
4472 051 027 AH014	0,85	0730 104 964
4472 051 027 AH014	0,90	0730 104 884
4472 051 027 AH014	0,95	0730 104 965
4472 051 027 AH014	1,00	0730 104 885
4472 051 027 AH014	1,05	0730 104 966
4472 051 027 AH014	1,10	0730 104 886
4472 051 027 AH014	1,15	0730 104 967
4472 051 027 AH014	1,20	0730 104 887
4472 051 027 AH014	1,25	0730 104 968
4472 051 027 AH014	1,30	0730 104 888
4472 051 027 AH014	1,35	0730 104 969
4472 051 027 AH014	1,40	0730 104 889
4472 051 027 AH014	1,45	0730 111 669

Bestell-Nr. Order No.	mm	Artikel-Nr. Article No.
4472 051 027		
4472 051 027 AH014	1,50	0730 104 890
4472 051 027 AH014	1,60	0730 104 891
4472 051 027 AH014	1,80	0730 104 508
4472 051 027 AH015		0750 117 323
4472 051 027 AH016		0750 117 323
4472 051 027 AH017	0,50	0730 104 895
4472 051 027 AH017	0,55	0730 106 571
4472 051 027 AH017	0,60	0730 104 881
4472 051 027 AH017	0,65	0730 106 570
4472 051 027 AH017	0,70	0730 104 882
4472 051 027 AH017	0,75	0730 104 963
4472 051 027 AH017	0,80	0730 104 883
4472 051 027 AH017	0,85	0730 104 964
4472 051 027 AH017	0,90	0730 104 884
4472 051 027 AH017	0,95	0730 104 965
4472 051 027 AH017	1,00	0730 104 885
4472 051 027 AH017	1,05	0730 104 966
4472 051 027 AH017	1,10	0730 104 886
4472 051 027 AH017	1,15	0730 104 967
4472 051 027 AH017	1,20	0730 104 887
4472 051 027 AH017	1,25	0730 104 968
4472 051 027 AH017	1,30	0730 104 888
4472 051 027 AH017	1,35	0730 104 969
4472 051 027 AH017	1,40	0730 104 889
4472 051 027 AH017	1,45	0730 111 669
4472 051 027 AH017	1,50	0730 104 890
4472 051 027 AH017	1,60	0730 104 891
4472 051 027 AH017	1,80	0730 104 508
4472 051 027 AH018		0634 303 214
4472 051 027 AH022		0501 317 331
4472 051 027 AH023		0750 110 133
4472 051 027 DA001		4472 251 074
4472 051 027 DA002		4472 351 414
4472 051 027 DA008		0750 110 051
4472 051 027 DA009		0750 117 308
4472 051 027 DA010		4460 385 025
4472 051 027 DA011	0,90	0730 104 908
4472 051 027 DA011	0,95	0730 104 909
4472 051 027 DA011	1,00	0730 104 910
4472 051 027 DA011	1,05	0730 104 911
4472 051 027 DA011	1,10	0730 104 912
4472 051 027 DA011	1,15	0730 104 913
4472 051 027 DA011	1,20	0730 104 914
4472 051 027 DA011	1,25	0730 104 915
4472 051 027 DA011	1,30	0730 104 916
4472 051 027 DA011	1,35	0730 104 997
4472 051 027 DA011	1,40	0730 104 998
4472 051 027 DA011	1,45	0730 104 999
4472 051 027 DA011	1,50	0730 104 510
4472 051 027 DA012		0750 117 349
4472 051 027 DA013		4472 251 075
4472 051 027 JH002		7029 910 211
4472 051 027 JH004		0750 110 133
4472 051 027 JH009		4472 351 239
4472 051 027 JH011	0,20	4472 351 568
4472 051 027 JH011	0,30	4472 351 567
4472 051 027 JH011	0,40	4472 351 214
4472 051 027 JH011	0,60	4472 351 136
4472 051 027 JH011	0,80	4472 351 215
4472 051 027 JH011	1,00	4472 351 137
4472 051 027 JH011	1,40	4472 351 138

https://truckmanualshub.com/

Vergleichsliste / Cross reference list

Bestell-Nr. Order No.	mm	Artikel-Nr. Article No.
4472 051 027		
4472 051 027 JH012		4472 351 484
4472 051 027 JH013		4472 351 485
4472 051 027 JH016		0750 117 062
4472 051 027 JH017		0750 117 062
4472 051 027 JH020		7029 457 210
4472 051 027 JH101		0630 361 049
4472 051 027 JH101		0634 304 006
4472 051 027 JH101		0750 117 306
4472 051 027 JH101		4472 351 010
4472 051 027 JH102		0634 303 229
4472 051 027 JH102		0734 309 421
4472 051 027 LD004	1,10	4131 302 040
4472 051 027 LD004	1,20	4131 302 002
4472 051 027 LD004	1,30	4131 302 045
4472 051 027 LD004	1,40	4131 302 046
4472 051 027 LD005		4131 302 021
4472 051 027 PD001		4472 351 054
4472 051 027 PD002		0730 200 213
4472 051 027 PD003		4472 351 188
4472 051 027 PD004		0630 531 043
4472 051 027 PD005	1,00	0730 105 150
4472 051 027 PD005	1,50	0730 104 516
4472 051 027 PD005	1,70	0730 105 402
4472 051 027 PD005	2,00	0730 104 517
4472 051 027 PD005	2,20	0730 105 403
4472 051 027 PD005	2,50	0730 104 620
4472 051 027 PD006		0630 501 029
4472 051 027 PD007		0750 101 027
4472 051 027 PD008		0750 118 072
4472 051 027 PD009		4472 351 134
4472 051 027 PD102		4475 280 042
4472 051 027 SS001		0750 125 014
4472 051 027 SS002		0750 125 038
4472 051 027 SS003		0750 137 044
4472 051 042		
4472 051 042 AH014	0,50	0730 104 895
4472 051 042 AH014	0,55	0730 106 571
4472 051 042 AH014	0,60	0730 104 881
4472 051 042 AH014	0,65	0730 106 570
4472 051 042 AH014	0,70	0730 104 882
4472 051 042 AH014	0,75	0730 104 963
4472 051 042 AH014	0,80	0730 104 883
4472 051 042 AH014	0,85	0730 104 964
4472 051 042 AH014	0,90	0730 104 884
4472 051 042 AH014	0,95	0730 104 965
4472 051 042 AH014	1,00	0730 104 885
4472 051 042 AH014	1,05	0730 104 966
4472 051 042 AH014	1,10	0730 104 886
4472 051 042 AH014	1,15	0730 104 967
4472 051 042 AH014	1,20	0730 104 887
4472 051 042 AH014	1,25	0730 104 968
4472 051 042 AH014	1,30	0730 104 888
4472 051 042 AH014	1,35	0730 104 969
4472 051 042 AH014	1,40	0730 104 889
4472 051 042 AH014	1,45	0730 111 669
4472 051 042 AH014	1,50	0730 104 890
4472 051 042 AH014	1,60	0730 104 891
4472 051 042 AH014	1,80	0730 104 508
4472 051 042 AH015		0750 117 323
4472 051 042 AH016		0750 117 323
4472 051 042 AH017	0,50	0730 104 895

Bestell-Nr. Order No.	mm	Artikel-Nr. Article No.
4472 051 042		
4472 051 042 AH017	0,55	0730 106 571
4472 051 042 AH017	0,60	0730 104 881
4472 051 042 AH017	0,65	0730 106 570
4472 051 042 AH017	0,70	0730 104 882
4472 051 042 AH017	0,75	0730 104 963
4472 051 042 AH017	0,80	0730 104 883
4472 051 042 AH017	0,85	0730 104 964
4472 051 042 AH017	0,90	0730 104 884
4472 051 042 AH017	0,95	0730 104 965
4472 051 042 AH017	1,00	0730 104 885
4472 051 042 AH017	1,05	0730 104 966
4472 051 042 AH017	1,10	0730 104 886
4472 051 042 AH017	1,15	0730 104 967
4472 051 042 AH017	1,20	0730 104 887
4472 051 042 AH017	1,25	0730 104 968
4472 051 042 AH017	1,30	0730 104 888
4472 051 042 AH017	1,35	0730 104 969
4472 051 042 AH017	1,40	0730 104 889
4472 051 042 AH017	1,45	0730 111 669
4472 051 042 AH017	1,50	0730 104 890
4472 051 042 AH017	1,60	0730 104 891
4472 051 042 AH017	1,80	0730 104 508
4472 051 042 AH018		0634 303 214
4472 051 042 AH022		0501 317 331
4472 051 042 AH023		0750 110 133
4472 051 042 DA001		4472 251 074
4472 051 042 DA002		4472 351 414
4472 051 042 DA008		0750 110 051
4472 051 042 DA009		0750 117 308
4472 051 042 DA010		4460 385 025
4472 051 042 DA011	0,90	0730 104 908
4472 051 042 DA011	0,95	0730 104 909
4472 051 042 DA011	1,00	0730 104 910
4472 051 042 DA011	1,05	0730 104 911
4472 051 042 DA011	1,10	0730 104 912
4472 051 042 DA011	1,15	0730 104 913
4472 051 042 DA011	1,20	0730 104 914
4472 051 042 DA011	1,25	0730 104 915
4472 051 042 DA011	1,30	0730 104 916
4472 051 042 DA011	1,35	0730 104 997
4472 051 042 DA011	1,40	0730 104 998
4472 051 042 DA011	1,45	0730 104 999
4472 051 042 DA011	1,50	0730 104 510
4472 051 042 DA012		0750 117 349
4472 051 042 DA013		4472 251 075
4472 051 042 JH002		7029 910 211
4472 051 042 JH004		0750 110 133
4472 051 042 JH009		4472 351 239
4472 051 042 JH011	0,20	4472 351 568
4472 051 042 JH011	0,30	4472 351 567
4472 051 042 JH011	0,40	4472 351 214
4472 051 042 JH011	0,60	4472 351 136
4472 051 042 JH011	0,80	4472 351 215
4472 051 042 JH011	1,00	4472 351 137
4472 051 042 JH011	1,40	4472 351 138
4472 051 042 JH012		4472 351 484
4472 051 042 JH013		4472 351 485
4472 051 042 JH016		0750 117 062
4472 051 042 JH017		0750 117 062
4472 051 042 JH020		7029 457 210
4472 051 042 JH101		0630 361 049

Bestell-Nr. Order No.	mm	Artikel-Nr. Article No.
4472 051 042		
4472 051 042 JH101		0634 304 006
4472 051 042 JH101		0750 117 306
4472 051 042 JH101		4472 351 010
4472 051 042 JH102		0634 303 229
4472 051 042 JH102		0734 309 421
4472 051 042 PD001		4472 351 054
4472 051 042 PD002		0730 200 213
4472 051 042 PD003		4472 351 188
4472 051 042 PD004		0630 531 043
4472 051 042 PD005	1,00	0730 105 150
4472 051 042 PD005	1,50	0730 104 516
4472 051 042 PD005	1,70	0730 105 402
4472 051 042 PD005	2,00	0730 104 517
4472 051 042 PD005	2,20	0730 105 403
4472 051 042 PD005	2,50	0730 104 620
4472 051 042 PD006		0630 501 029
4472 051 042 PD007		0750 101 027
4472 051 042 PD008		0750 118 072
4472 051 042 PD009		4472 351 134
4472 051 042 PD102		4475 280 042
4472 051 042 SS001		0750 125 014
4472 051 042 SS002		0750 125 038
4472 051 042 SS003		0750 137 044
4472 051 054		
4472 051 054 AH014	0,50	0730 104 895
4472 051 054 AH014	0,55	0730 106 571
4472 051 054 AH014	0,60	0730 104 881
4472 051 054 AH014	0,65	0730 106 570
4472 051 054 AH014	0,70	0730 104 882
4472 051 054 AH014	0,75	0730 104 963
4472 051 054 AH014	0,80	0730 104 883
4472 051 054 AH014	0,85	0730 104 964
4472 051 054 AH014	0,90	0730 104 884
4472 051 054 AH014	0,95	0730 104 965
4472 051 054 AH014	1,00	0730 104 885
4472 051 054 AH014	1,05	0730 104 966
4472 051 054 AH014	1,10	0730 104 886
4472 051 054 AH014	1,15	0730 104 967
4472 051 054 AH014	1,20	0730 104 887
4472 051 054 AH014	1,25	0730 104 968
4472 051 054 AH014	1,30	0730 104 888
4472 051 054 AH014	1,35	0730 104 969
4472 051 054 AH014	1,40	0730 104 889
4472 051 054 AH014	1,45	0730 111 669
4472 051 054 AH014	1,50	0730 104 890
4472 051 054 AH014	1,60	0730 104 891
4472 051 054 AH014	1,80	0730 104 508
4472 051 054 AH015		0750 117 323
4472 051 054 AH016		0750 117 323
4472 051 054 AH017	0,50	0730 104 895
4472 051 054 AH017	0,55	0730 106 571
4472 051 054 AH017	0,60	0730 104 881
4472 051 054 AH017	0,65	0730 106 570
4472 051 054 AH017	0,70	0730 104 882
4472 051 054 AH017	0,75	0730 104 963
4472 051 054 AH017	0,80	0730 104 883
4472 051 054 AH017	0,85	0730 104 964
4472 051 054 AH017	0,90	0730 104 884
4472 051 054 AH017	0,95	0730 104 965
4472 051 054 AH017	1,00	0730 104 885
4472 051 054 AH017	1,05	0730 104 966

ZF Trading GmbH | Borgwardstraße 16 | 28279 Bremen | Germany | info.zf-services@zf.com | www.zf.com

https://truckmanualshub.com/

Bestell-Nr. Order No.	mm	Artikel-Nr. Article No.
4472 051 054		
4472 051 054 AH017	1,10	0730 104 886
4472 051 054 AH017	1,15	0730 104 967
4472 051 054 AH017	1,20	0730 104 887
4472 051 054 AH017	1,25	0730 104 968
4472 051 054 AH017	1,30	0730 104 888
4472 051 054 AH017	1,35	0730 104 969
4472 051 054 AH017	1,40	0730 104 889
4472 051 054 AH017	1,45	0730 111 669
4472 051 054 AH017	1,50	0730 104 890
4472 051 054 AH017	1,60	0730 104 891
4472 051 054 AH017	1,80	0730 104 508
4472 051 054 AH018		0634 303 214
4472 051 054 AH022		0501 317 331
4472 051 054 AH023		0750 110 133
4472 051 054 DA001		4472 351 082
4472 051 054 DA002		0737 006 020
4472 051 054 DA003	6,00	0730 102 924
4472 051 054 DA005		4472 351 106
4472 051 054 DA006		0736 020 084
4472 051 054 DA008		0750 110 051
4472 051 054 DA009		0750 117 350
4472 051 054 DA010		4460 385 025
4472 051 054 DA011	0,90	0730 104 908
4472 051 054 DA011	0,95	0730 104 909
4472 051 054 DA011	1,00	0730 104 910
4472 051 054 DA011	1,05	0730 104 911
4472 051 054 DA011	1,10	0730 104 912
4472 051 054 DA011	1,15	0730 104 913
4472 051 054 DA011	1,20	0730 104 914
4472 051 054 DA011	1,25	0730 104 915
4472 051 054 DA011	1,30	0730 104 916
4472 051 054 DA011	1,35	0730 104 997
4472 051 054 DA011	1,40	0730 104 998
4472 051 054 DA011	1,45	0730 104 999
4472 051 054 DA011	1,50	0730 104 510
4472 051 054 DA012		0750 117 349
4472 051 054 DA013		4472 251 076
4472 051 054 JH002		7029 910 212
4472 051 054 JH004		0750 110 133
4472 051 054 JH009		4472 351 239
4472 051 054 JH011	0,20	4472 351 568
4472 051 054 JH011	0,30	4472 351 567
4472 051 054 JH011	0,40	4472 351 214
4472 051 054 JH011	0,60	4472 351 136
4472 051 054 JH011	0,80	4472 351 215
4472 051 054 JH011	1,00	4472 351 137
4472 051 054 JH011	1,40	4472 351 138
4472 051 054 JH012		4472 351 484
4472 051 054 JH013		4472 351 485
4472 051 054 JH016		0750 117 062
4472 051 054 JH017		0750 117 062
4472 051 054 JH020		7029 457 210
4472 051 054 JH101		0630 361 049
4472 051 054 JH101		0634 304 006
4472 051 054 JH101		0750 117 306
4472 051 054 JH101		4472 351 010
4472 051 054 JH102		0634 303 229
4472 051 054 JH102		0734 309 421
4472 051 054 LD004	1,10	4131 302 040
4472 051 054 LD004	1,20	4131 302 002
4472 051 054 LD004	1,30	4131 302 045

Bestell-Nr. Order No.	mm	Artikel-Nr. Article No.
4472 051 054		
4472 051 054 LD004	1,40	4131 302 046
4472 051 054 LD005		4131 302 021
4472 051 054 PD001		4472 351 054
4472 051 054 PD002		0730 200 213
4472 051 054 PD003		4472 351 188
4472 051 054 PD004		0630 531 043
4472 051 054 PD005	1,00	0730 105 150
4472 051 054 PD005	1,50	0730 104 516
4472 051 054 PD005	1,70	0730 105 402
4472 051 054 PD005	2,00	0730 104 517
4472 051 054 PD005	2,20	0730 105 403
4472 051 054 PD005	2,50	0730 104 620
4472 051 054 PD006		0630 501 029
4472 051 054 PD007		0750 101 027
4472 051 054 PD008		0750 118 072
4472 051 054 PD009		4472 351 134
4472 051 054 PD102		0501 308 314
4472 051 054 PD102		0634 303 266
4472 051 054 SS001		0750 125 014
4472 051 054 SS002		0750 125 013
4472 051 054 SS003		0750 137 036
4472 051 059		
4472 051 059 AH014	0,50	0730 104 895
4472 051 059 AH014	0,55	0730 106 571
4472 051 059 AH014	0,60	0730 104 881
4472 051 059 AH014	0,65	0730 106 570
4472 051 059 AH014	0,70	0730 104 882
4472 051 059 AH014	0,75	0730 104 963
4472 051 059 AH014	0,80	0730 104 883
4472 051 059 AH014	0,85	0730 104 964
4472 051 059 AH014	0,90	0730 104 884
4472 051 059 AH014	0,95	0730 104 965
4472 051 059 AH014	1,00	0730 104 885
4472 051 059 AH014	1,05	0730 104 966
4472 051 059 AH014	1,10	0730 104 886
4472 051 059 AH014	1,15	0730 104 967
4472 051 059 AH014	1,20	0730 104 887
4472 051 059 AH014	1,25	0730 104 968
4472 051 059 AH014	1,30	0730 104 888
4472 051 059 AH014	1,35	0730 104 969
4472 051 059 AH014	1,40	0730 104 889
4472 051 059 AH014	1,45	0730 111 669
4472 051 059 AH014	1,50	0730 104 890
4472 051 059 AH014	1,60	0730 104 891
4472 051 059 AH014	1,80	0730 104 508
4472 051 059 AH015		0750 117 323
4472 051 059 AH016		0750 117 323
4472 051 059 AH017	0,50	0730 104 895
4472 051 059 AH017	0,55	0730 106 571
4472 051 059 AH017	0,60	0730 104 881
4472 051 059 AH017	0,65	0730 106 570
4472 051 059 AH017	0,70	0730 104 882
4472 051 059 AH017	0,75	0730 104 963
4472 051 059 AH017	0,80	0730 104 883
4472 051 059 AH017	0,85	0730 104 964
4472 051 059 AH017	0,90	0730 104 884
4472 051 059 AH017	0,95	0730 104 965
4472 051 059 AH017	1,00	0730 104 885
4472 051 059 AH017	1,05	0730 104 966
4472 051 059 AH017	1,10	0730 104 886
4472 051 059 AH017	1,15	0730 104 967

Bestell-Nr. Order No.	mm	Artikel-Nr. Article No.
4472 051 059		
4472 051 059 AH017	1,20	0730 104 887
4472 051 059 AH017	1,25	0730 104 968
4472 051 059 AH017	1,30	0730 104 888
4472 051 059 AH017	1,35	0730 104 969
4472 051 059 AH017	1,40	0730 104 889
4472 051 059 AH017	1,45	0730 111 669
4472 051 059 AH017	1,50	0730 104 890
4472 051 059 AH017	1,60	0730 104 891
4472 051 059 AH017	1,80	0730 104 508
4472 051 059 AH018		0634 303 214
4472 051 059 AH022		0501 317 331
4472 051 059 AH023		0750 110 133
4472 051 059 DA001		4472 351 448
4472 051 059 DA002		0737 006 020
4472 051 059 DA003	6,00	0730 102 924
4472 051 059 DA005		4472 351 447
4472 051 059 DA006		0736 020 084
4472 051 059 DA008		0750 110 051
4472 051 059 DA009		0750 117 350
4472 051 059 DA010		4460 385 025
4472 051 059 DA011	0,90	0730 104 908
4472 051 059 DA011	0,95	0730 104 909
4472 051 059 DA011	1,00	0730 104 910
4472 051 059 DA011	1,05	0730 104 911
4472 051 059 DA011	1,10	0730 104 912
4472 051 059 DA011	1,15	0730 104 913
4472 051 059 DA011	1,20	0730 104 914
4472 051 059 DA011	1,25	0730 104 915
4472 051 059 DA011	1,30	0730 104 916
4472 051 059 DA011	1,35	0730 104 997
4472 051 059 DA011	1,40	0730 104 998
4472 051 059 DA011	1,45	0730 104 999
4472 051 059 DA011	1,50	0730 104 510
4472 051 059 DA012		0750 117 349
4472 051 059 DA013		4472 251 076
4472 051 059 JH002		7029 910 212
4472 051 059 JH004		0750 110 133
4472 051 059 JH009		4472 351 239
4472 051 059 JH011	0,20	4472 351 568
4472 051 059 JH011	0,30	4472 351 567
4472 051 059 JH011	0,40	4472 351 214
4472 051 059 JH011	0,60	4472 351 136
4472 051 059 JH011	0,80	4472 351 215
4472 051 059 JH011	1,00	4472 351 137
4472 051 059 JH011	1,40	4472 351 138
4472 051 059 JH012		4472 351 484
4472 051 059 JH013		4472 351 485
4472 051 059 JH016		0750 117 062
4472 051 059 JH017		0750 117 062
4472 051 059 JH020		7029 457 210
4472 051 059 JH101		0630 361 049
4472 051 059 JH101		0634 304 006
4472 051 059 JH101		0750 117 306
4472 051 059 JH101		4472 351 010
4472 051 059 JH102		0634 303 229
4472 051 059 JH102		0734 309 421
4472 051 059 LD004	1,10	4131 302 040
4472 051 059 LD004	1,20	4131 302 002
4472 051 059 LD004	1,30	4131 302 045
4472 051 059 LD004	1,40	4131 302 046
4472 051 059 LD005		4131 302 021

https://truckmanualshub.com/

Vergleichsliste / Cross reference list

Bestell-Nr. Order No.	mm	Artikel-Nr. Article No.
4472 051 059		
4472 051 059 PD001		4472 351 054
4472 051 059 PD002		0730 200 213
4472 051 059 PD003		4472 351 188
4472 051 059 PD004		0630 531 043
4472 051 059 PD005	1,00	0730 105 150
4472 051 059 PD005	1,50	0730 104 516
4472 051 059 PD005	1,70	0730 105 402
4472 051 059 PD005	2,00	0730 104 517
4472 051 059 PD005	2,20	0730 105 403
4472 051 059 PD005	2,50	0730 104 620
4472 051 059 PD006		0630 501 029
4472 051 059 PD007		0750 101 027
4472 051 059 PD008		0750 118 072
4472 051 059 PD009		4472 351 134
4472 051 059 PD102		0501 308 314
4472 051 059 PD102		0634 303 266
4472 051 059 SS001		0750 125 014
4472 051 059 SS002		0750 125 013
4472 051 059 SS003		0750 137 036
4472 051 068		
4472 051 068 AH014	0,50	0730 104 895
4472 051 068 AH014	0,55	0730 106 571
4472 051 068 AH014	0,60	0730 104 881
4472 051 068 AH014	0,65	0730 106 570
4472 051 068 AH014	0,70	0730 104 882
4472 051 068 AH014	0,75	0730 104 963
4472 051 068 AH014	0,80	0730 104 883
4472 051 068 AH014	0,85	0730 104 964
4472 051 068 AH014	0,90	0730 104 884
4472 051 068 AH014	0,95	0730 104 965
4472 051 068 AH014	1,00	0730 104 885
4472 051 068 AH014	1,05	0730 104 966
4472 051 068 AH014	1,10	0730 104 886
4472 051 068 AH014	1,15	0730 104 967
4472 051 068 AH014	1,20	0730 104 887
4472 051 068 AH014	1,25	0730 104 968
4472 051 068 AH014	1,30	0730 104 888
4472 051 068 AH014	1,35	0730 104 969
4472 051 068 AH014	1,40	0730 104 889
4472 051 068 AH014	1,45	0730 111 669
4472 051 068 AH014	1,50	0730 104 890
4472 051 068 AH014	1,60	0730 104 891
4472 051 068 AH014	1,80	0730 104 508
4472 051 068 AH015		0750 117 323
4472 051 068 AH016		0750 117 323
4472 051 068 AH017	0,50	0730 104 895
4472 051 068 AH017	0,55	0730 106 571
4472 051 068 AH017	0,60	0730 104 881
4472 051 068 AH017	0,65	0730 106 570
4472 051 068 AH017	0,70	0730 104 882
4472 051 068 AH017	0,75	0730 104 963
4472 051 068 AH017	0,80	0730 104 883
4472 051 068 AH017	0,85	0730 104 964
4472 051 068 AH017	0,90	0730 104 884
4472 051 068 AH017	0,95	0730 104 965
4472 051 068 AH017	1,00	0730 104 885
4472 051 068 AH017	1,05	0730 104 966
4472 051 068 AH017	1,10	0730 104 886
4472 051 068 AH017	1,15	0730 104 967
4472 051 068 AH017	1,20	0730 104 887
4472 051 068 AH017	1,25	0730 104 968

Bestell-Nr. Order No.	mm	Artikel-Nr. Article No.
4472 051 068		
4472 051 068 AH017	1,30	0730 104 888
4472 051 068 AH017	1,35	0730 104 969
4472 051 068 AH017	1,40	0730 104 889
4472 051 068 AH017	1,45	0730 111 669
4472 051 068 AH017	1,50	0730 104 890
4472 051 068 AH017	1,60	0730 104 891
4472 051 068 AH017	1,80	0730 104 508
4472 051 068 AH018		0634 303 214
4472 051 068 AH022		0501 317 331
4472 051 068 AH023		0750 110 133
4472 051 068 DA001		4472 351 467
4472 051 068 DA002		0737 006 020
4472 051 068 DA003	6,00	0730 102 924
4472 051 068 DA006		0736 010 153
4472 051 068 DA008		0750 110 051
4472 051 068 DA009		0750 117 350
4472 051 068 DA010		4460 385 025
4472 051 068 DA011	0,90	0730 104 908
4472 051 068 DA011	0,95	0730 104 909
4472 051 068 DA011	1,00	0730 104 910
4472 051 068 DA011	1,05	0730 104 911
4472 051 068 DA011	1,10	0730 104 912
4472 051 068 DA011	1,15	0730 104 913
4472 051 068 DA011	1,20	0730 104 914
4472 051 068 DA011	1,25	0730 104 915
4472 051 068 DA011	1,30	0730 104 916
4472 051 068 DA011	1,35	0730 104 997
4472 051 068 DA011	1,40	0730 104 998
4472 051 068 DA011	1,45	0730 104 999
4472 051 068 DA011	1,50	0730 104 510
4472 051 068 DA012		0750 117 349
4472 051 068 DA013		4472 251 085
4472 051 068 JH002		7029 910 213
4472 051 068 JH004		0750 110 133
4472 051 068 JH009		4472 351 239
4472 051 068 JH011	0,20	4472 351 568
4472 051 068 JH011	0,30	4472 351 567
4472 051 068 JH011	0,40	4472 351 214
4472 051 068 JH011	0,60	4472 351 136
4472 051 068 JH011	0,80	4472 351 215
4472 051 068 JH011	1,00	4472 351 137
4472 051 068 JH011	1,40	4472 351 138
4472 051 068 JH012		4472 351 484
4472 051 068 JH013		4472 351 485
4472 051 068 JH016		0750 117 062
4472 051 068 JH017		0750 117 062
4472 051 068 JH020		7029 457 210
4472 051 068 JH101		0630 361 049
4472 051 068 JH101		0634 304 006
4472 051 068 JH101		0750 117 306
4472 051 068 JH101		4472 351 010
4472 051 068 JH102		0634 303 229
4472 051 068 JH102		0734 309 421
4472 051 068 LD004	1,10	4131 302 040
4472 051 068 LD004	1,20	4131 302 002
4472 051 068 LD004	1,30	4131 302 045
4472 051 068 LD004	1,40	4131 302 046
4472 051 068 LD005		4131 302 021
4472 051 068 PD001		4472 351 054
4472 051 068 PD002		0730 200 213
4472 051 068 PD003		4472 351 188

Bestell-Nr. Order No.	mm	Artikel-Nr. Article No.
4472 051 068		
4472 051 068 PD004		0630 531 043
4472 051 068 PD005	1,00	0730 105 150
4472 051 068 PD005	1,50	0730 104 516
4472 051 068 PD005	1,70	0730 105 402
4472 051 068 PD005	2,00	0730 104 517
4472 051 068 PD005	2,20	0730 105 403
4472 051 068 PD005	2,50	0730 104 620
4472 051 068 PD006		0630 501 029
4472 051 068 PD007		0750 101 027
4472 051 068 PD008		0750 118 072
4472 051 068 PD009		4472 351 134
4472 051 068 PD102		4475 280 042
4472 051 068 SS001		0750 125 014
4472 051 068 SS002		0750 125 038
4472 051 068 SS003		0750 137 044
4472 051 070		
4472 051 070 AH014	0,50	0730 104 895
4472 051 070 AH014	0,55	0730 106 571
4472 051 070 AH014	0,60	0730 104 881
4472 051 070 AH014	0,65	0730 106 570
4472 051 070 AH014	0,70	0730 104 882
4472 051 070 AH014	0,75	0730 104 963
4472 051 070 AH014	0,80	0730 104 883
4472 051 070 AH014	0,85	0730 104 964
4472 051 070 AH014	0,90	0730 104 884
4472 051 070 AH014	0,95	0730 104 965
4472 051 070 AH014	1,00	0730 104 885
4472 051 070 AH014	1,05	0730 104 966
4472 051 070 AH014	1,10	0730 104 886
4472 051 070 AH014	1,15	0730 104 967
4472 051 070 AH014	1,20	0730 104 887
4472 051 070 AH014	1,25	0730 104 968
4472 051 070 AH014	1,30	0730 104 888
4472 051 070 AH014	1,35	0730 104 969
4472 051 070 AH014	1,40	0730 104 889
4472 051 070 AH014	1,45	0730 111 669
4472 051 070 AH014	1,50	0730 104 890
4472 051 070 AH014	1,60	0730 104 891
4472 051 070 AH014	1,80	0730 104 508
4472 051 070 AH015		0750 117 323
4472 051 070 AH016		0750 117 323
4472 051 070 AH017	0,50	0730 104 895
4472 051 070 AH017	0,55	0730 106 571
4472 051 070 AH017	0,60	0730 104 881
4472 051 070 AH017	0,65	0730 106 570
4472 051 070 AH017	0,70	0730 104 882
4472 051 070 AH017	0,75	0730 104 963
4472 051 070 AH017	0,80	0730 104 883
4472 051 070 AH017	0,85	0730 104 964
4472 051 070 AH017	0,90	0730 104 884
4472 051 070 AH017	0,95	0730 104 965
4472 051 070 AH017	1,00	0730 104 885
4472 051 070 AH017	1,05	0730 104 966
4472 051 070 AH017	1,10	0730 104 886
4472 051 070 AH017	1,15	0730 104 967
4472 051 070 AH017	1,20	0730 104 887
4472 051 070 AH017	1,25	0730 104 968
4472 051 070 AH017	1,30	0730 104 888
4472 051 070 AH017	1,35	0730 104 969
4472 051 070 AH017	1,40	0730 104 889
4472 051 070 AH017	1,45	0730 111 669

ZF Trading GmbH | Borgwardstraße 16 | 28279 Bremen | Germany | info.zf-services@zf.com | www.zf.com

https://truckmanualshub.com/

Bestell-Nr. Order No.	mm	Artikel-Nr. Article No.
4472 051 070		
4472 051 070 AH017	1,50	0730 104 890
4472 051 070 AH017	1,60	0730 104 891
4472 051 070 AH017	1,80	0730 104 508
4472 051 070 AH018		0634 303 214
4472 051 070 AH022		0501 317 331
4472 051 070 AH023		0750 110 133
4472 051 070 DA001		4472 351 082
4472 051 070 DA002		0737 006 020
4472 051 070 DA003	6,00	0730 102 924
4472 051 070 DA005		4472 351 106
4472 051 070 DA006		0736 020 084
4472 051 070 DA008		0750 110 051
4472 051 070 DA009		0750 117 350
4472 051 070 DA010		4460 385 025
4472 051 070 DA011	0,90	0730 104 908
4472 051 070 DA011	0,95	0730 104 909
4472 051 070 DA011	1,00	0730 104 910
4472 051 070 DA011	1,05	0730 104 911
4472 051 070 DA011	1,10	0730 104 912
4472 051 070 DA011	1,15	0730 104 913
4472 051 070 DA011	1,20	0730 104 914
4472 051 070 DA011	1,25	0730 104 915
4472 051 070 DA011	1,30	0730 104 916
4472 051 070 DA011	1,35	0730 104 997
4472 051 070 DA011	1,40	0730 104 998
4472 051 070 DA011	1,45	0730 104 999
4472 051 070 DA011	1,50	0730 104 510
4472 051 070 DA012		0750 117 349
4472 051 070 DA013		4472 251 076
4472 051 070 JH002		7029 910 212
4472 051 070 JH004		0750 110 133
4472 051 070 JH009		4472 351 581
4472 051 070 JH011	0,20	4472 351 568
4472 051 070 JH011	0,30	4472 351 567
4472 051 070 JH011	0,40	4472 351 214
4472 051 070 JH011	0,60	4472 351 136
4472 051 070 JH011	0,80	4472 351 215
4472 051 070 JH011	1,00	4472 351 137
4472 051 070 JH011	1,40	4472 351 138
4472 051 070 JH012		4472 351 573
4472 051 070 JH013		4472 351 574
4472 051 070 JH016		0750 117 062
4472 051 070 JH017		0750 117 062
4472 051 070 JH020		7029 457 210
4472 051 070 JH101		0630 361 049
4472 051 070 JH101		0634 304 006
4472 051 070 JH101		0750 117 306
4472 051 070 JH101		4472 351 010
4472 051 070 JH102		0634 303 229
4472 051 070 JH102		0734 309 421
4472 051 070 LD004	1,10	4131 302 040
4472 051 070 LD004	1,20	4131 302 002
4472 051 070 LD004	1,30	4131 302 045
4472 051 070 LD004	1,40	4131 302 046
4472 051 070 LD005		4131 302 021
4472 051 070 PD001		4472 351 054
4472 051 070 PD002		0730 200 213
4472 051 070 PD003		4472 351 188
4472 051 070 PD004		0630 531 043
4472 051 070 PD005	1,00	0730 105 150
4472 051 070 PD005	1,50	0730 104 516

Bestell-Nr. Order No.	mm	Artikel-Nr. Article No.
4472 051 070		
4472 051 070 PD005	1,70	0730 105 402
4472 051 070 PD005	2,00	0730 104 517
4472 051 070 PD005	2,20	0730 105 403
4472 051 070 PD005	2,50	0730 104 620
4472 051 070 PD006		0630 501 029
4472 051 070 PD007		0750 101 027
4472 051 070 PD008		0750 118 072
4472 051 070 PD009		4472 351 134
4472 051 070 PD102		0501 308 314
4472 051 070 PD102		0634 303 266
4472 051 072		
4472 051 072 AH014	0,50	0730 104 895
4472 051 072 AH014	0,55	0730 106 571
4472 051 072 AH014	0,60	0730 104 881
4472 051 072 AH014	0,65	0730 106 570
4472 051 072 AH014	0,70	0730 104 882
4472 051 072 AH014	0,75	0730 104 963
4472 051 072 AH014	0,80	0730 104 883
4472 051 072 AH014	0,85	0730 104 964
4472 051 072 AH014	0,90	0730 104 884
4472 051 072 AH014	0,95	0730 104 965
4472 051 072 AH014	1,00	0730 104 885
4472 051 072 AH014	1,05	0730 104 966
4472 051 072 AH014	1,10	0730 104 886
4472 051 072 AH014	1,15	0730 104 967
4472 051 072 AH014	1,20	0730 104 887
4472 051 072 AH014	1,25	0730 104 968
4472 051 072 AH014	1,30	0730 104 888
4472 051 072 AH014	1,35	0730 104 969
4472 051 072 AH014	1,40	0730 104 889
4472 051 072 AH014	1,45	0730 111 669
4472 051 072 AH014	1,50	0730 104 890
4472 051 072 AH014	1,60	0730 104 891
4472 051 072 AH014	1,80	0730 104 508
4472 051 072 AH015		0750 117 323
4472 051 072 AH016		0750 117 323
4472 051 072 AH017	0,50	0730 104 895
4472 051 072 AH017	0,55	0730 106 571
4472 051 072 AH017	0,60	0730 104 881
4472 051 072 AH017	0,65	0730 106 570
4472 051 072 AH017	0,70	0730 104 882
4472 051 072 AH017	0,75	0730 104 963
4472 051 072 AH017	0,80	0730 104 883
4472 051 072 AH017	0,85	0730 104 964
4472 051 072 AH017	0,90	0730 104 884
4472 051 072 AH017	0,95	0730 104 965
4472 051 072 AH017	1,00	0730 104 885
4472 051 072 AH017	1,05	0730 104 966
4472 051 072 AH017	1,10	0730 104 886
4472 051 072 AH017	1,15	0730 104 967
4472 051 072 AH017	1,20	0730 104 887
4472 051 072 AH017	1,25	0730 104 968
4472 051 072 AH017	1,30	0730 104 888
4472 051 072 AH017	1,35	0730 104 969
4472 051 072 AH017	1,40	0730 104 889
4472 051 072 AH017	1,45	0730 111 669
4472 051 072 AH017	1,50	0730 104 890
4472 051 072 AH017	1,60	0730 104 891
4472 051 072 AH017	1,80	0730 104 508
4472 051 072 AH018		0634 303 214
4472 051 072 AH022		0501 317 331

Bestell-Nr. Order No.	mm	Artikel-Nr. Article No.
4472 051 072		
4472 051 072 AH023		0750 110 133
4472 051 072 DA001		4472 251 074
4472 051 072 DA002		4472 351 414
4472 051 072 DA008		0750 111 175
4472 051 072 DA009		0750 117 308
4472 051 072 DA010	11,26	0730 161 835
4472 051 072 DA010	11,33	0730 161 836
4472 051 072 DA010	11,42	0730 161 839
4472 051 072 DA010	11,45	0730 161 840
4472 051 072 DA010	11,51	0730 161 842
4472 051 072 DA010	11,57	0730 161 844
4472 051 072 DA010	11,60	0730 161 845
4472 051 072 DA010	11,63	0730 161 846
4472 051 072 DA010	11,66	0730 161 847
4472 051 072 DA010	11,69	0730 161 848
4472 051 072 DA010	11,72	0730 161 849
4472 051 072 DA010	11,75	0730 161 850
4472 051 072 DA010	11,78	0730 161 851
4472 051 072 DA010	11,81	0730 161 852
4472 051 072 DA010	11,84	0730 161 853
4472 051 072 DA010	11,87	0730 161 854
4472 051 072 DA010	11,90	0730 161 855
4472 051 072 DA010	11,93	0730 161 856
4472 051 072 DA010	11,96	0730 161 857
4472 051 072 DA010	11,99	0730 161 858
4472 051 072 DA010	12,02	0730 161 859
4472 051 072 DA010	12,05	0730 161 860
4472 051 072 DA010	12,08	0730 161 861
4472 051 072 DA010	12,11	0730 161 862
4472 051 072 DA010	12,14	0730 161 863
4472 051 072 DA010	12,17	0730 161 864
4472 051 072 DA010	12,20	0730 161 865
4472 051 072 DA010	12,23	0730 161 866
4472 051 072 DA010	12,26	0730 161 867
4472 051 072 DA010	12,29	0730 161 868
4472 051 072 DA010	12,32	0730 161 869
4472 051 072 DA010	12,35	0730 161 870
4472 051 072 DA010	12,38	0730 161 871
4472 051 072 DA011	0,90	0730 104 908
4472 051 072 DA011	0,95	0730 104 909
4472 051 072 DA011	1,00	0730 104 910
4472 051 072 DA011	1,05	0730 104 911
4472 051 072 DA011	1,10	0730 104 912
4472 051 072 DA011	1,15	0730 104 913
4472 051 072 DA011	1,20	0730 104 914
4472 051 072 DA011	1,25	0730 104 915
4472 051 072 DA011	1,30	0730 104 916
4472 051 072 DA011	1,35	0730 104 997
4472 051 072 DA011	1,40	0730 104 998
4472 051 072 DA011	1,45	0730 104 999
4472 051 072 DA011	1,50	0730 104 510
4472 051 072 DA012		0750 117 349
4472 051 072 DA013		4472 251 083
4472 051 072 JH002		7029 910 213
4472 051 072 JH004		0750 110 133
4472 051 072 JH009		4472 351 239
4472 051 072 JH011	0,20	4472 351 568
4472 051 072 JH011	0,30	4472 351 567
4472 051 072 JH011	0,40	4472 351 214
4472 051 072 JH011	0,60	4472 351 136
4472 051 072 JH011	0,80	4472 351 215

https://truckmanualshub.com/

Vergleichsliste / Cross reference list

Bestell-Nr. Order No.	mm	Artikel-Nr. Article No.
4472 051 072		
4472 051 072 JH011	1,00	4472 351 137
4472 051 072 JH011	1,40	4472 351 138
4472 051 072 JH012		4472 351 484
4472 051 072 JH013		4472 351 485
4472 051 072 JH016		0750 117 062
4472 051 072 JH017		0750 117 062
4472 051 072 JH020		7029 457 210
4472 051 072 JH101		0630 361 049
4472 051 072 JH101		0634 304 006
4472 051 072 JH101		0750 117 306
4472 051 072 JH101		4472 351 010
4472 051 072 JH102		0634 303 229
4472 051 072 JH102		0734 309 421
4472 051 072 LD004	1,10	4131 302 040
4472 051 072 LD004	1,20	4131 302 002
4472 051 072 LD004	1,30	4131 302 045
4472 051 072 LD004	1,40	4131 302 046
4472 051 072 LD005		4131 302 021
4472 051 072 PD001		4472 351 054
4472 051 072 PD002		0730 200 213
4472 051 072 PD003		4472 351 188
4472 051 072 PD004		0630 531 043
4472 051 072 PD005	1,00	0730 105 150
4472 051 072 PD005	1,50	0730 104 516
4472 051 072 PD005	1,70	0730 105 402
4472 051 072 PD005	2,00	0730 104 517
4472 051 072 PD005	2,20	0730 105 403
4472 051 072 PD005	2,50	0730 104 620
4472 051 072 PD006		0630 501 029
4472 051 072 PD007		0750 101 027
4472 051 072 PD008		0750 118 072
4472 051 072 PD009		4472 351 134
4472 051 072 PD102		4475 280 042
4472 051 072 SS001		0750 125 020
4472 051 072 SS002		0501 205 954
4472 051 072 SS003		0750 137 087
4472 051 087		
4472 051 087 AH014	0,50	0730 104 895
4472 051 087 AH014	0,55	0730 106 571
4472 051 087 AH014	0,60	0730 104 881
4472 051 087 AH014	0,65	0730 106 570
4472 051 087 AH014	0,70	0730 104 882
4472 051 087 AH014	0,75	0730 104 963
4472 051 087 AH014	0,80	0730 104 883
4472 051 087 AH014	0,85	0730 104 964
4472 051 087 AH014	0,90	0730 104 884
4472 051 087 AH014	0,95	0730 104 965
4472 051 087 AH014	1,00	0730 104 885
4472 051 087 AH014	1,05	0730 104 966
4472 051 087 AH014	1,10	0730 104 886
4472 051 087 AH014	1,15	0730 104 967
4472 051 087 AH014	1,20	0730 104 887
4472 051 087 AH014	1,25	0730 104 968
4472 051 087 AH014	1,30	0730 104 888
4472 051 087 AH014	1,35	0730 104 969
4472 051 087 AH014	1,40	0730 104 889
4472 051 087 AH014	1,45	0730 111 669
4472 051 087 AH014	1,50	0730 104 890
4472 051 087 AH014	1,60	0730 104 891
4472 051 087 AH014	1,80	0730 104 508
4472 051 087 AH015		0750 117 323

Bestell-Nr. Order No.	mm	Artikel-Nr. Article No.
4472 051 087		
4472 051 087 AH016		0750 117 323
4472 051 087 AH017	0,50	0730 104 895
4472 051 087 AH017	0,55	0730 106 571
4472 051 087 AH017	0,60	0730 104 881
4472 051 087 AH017	0,65	0730 106 570
4472 051 087 AH017	0,70	0730 104 882
4472 051 087 AH017	0,75	0730 104 963
4472 051 087 AH017	0,80	0730 104 883
4472 051 087 AH017	0,85	0730 104 964
4472 051 087 AH017	0,90	0730 104 884
4472 051 087 AH017	0,95	0730 104 965
4472 051 087 AH017	1,00	0730 104 885
4472 051 087 AH017	1,05	0730 104 966
4472 051 087 AH017	1,10	0730 104 886
4472 051 087 AH017	1,15	0730 104 967
4472 051 087 AH017	1,20	0730 104 887
4472 051 087 AH017	1,25	0730 104 968
4472 051 087 AH017	1,30	0730 104 888
4472 051 087 AH017	1,35	0730 104 969
4472 051 087 AH017	1,40	0730 104 889
4472 051 087 AH017	1,45	0730 111 669
4472 051 087 AH017	1,50	0730 104 890
4472 051 087 AH017	1,60	0730 104 891
4472 051 087 AH017	1,80	0730 104 508
4472 051 087 AH018		0634 303 214
4472 051 087 AH022		0501 317 331
4472 051 087 AH023		0750 110 133
4472 051 087 DA001		4472 351 597
4472 051 087 DA002		0737 006 020
4472 051 087 DA003	6,00	0730 102 924
4472 051 087 DA005		4472 351 590
4472 051 087 DA008		0750 110 051
4472 051 087 DA009		0750 117 350
4472 051 087 DA010		4460 385 025
4472 051 087 DA011	0,90	0730 104 908
4472 051 087 DA011	0,95	0730 104 909
4472 051 087 DA011	1,00	0730 104 910
4472 051 087 DA011	1,05	0730 104 911
4472 051 087 DA011	1,10	0730 104 912
4472 051 087 DA011	1,15	0730 104 913
4472 051 087 DA011	1,20	0730 104 914
4472 051 087 DA011	1,25	0730 104 915
4472 051 087 DA011	1,30	0730 104 916
4472 051 087 DA011	1,35	0730 104 997
4472 051 087 DA011	1,40	0730 104 998
4472 051 087 DA011	1,45	0730 104 999
4472 051 087 DA011	1,50	0730 104 510
4472 051 087 DA012		0750 117 349
4472 051 087 DA013		4472 251 076
4472 051 087 JH002		7029 910 212
4472 051 087 JH004		0750 110 133
4472 051 087 JH009		4472 351 239
4472 051 087 JH011	0,20	4472 351 568
4472 051 087 JH011	0,30	4472 351 567
4472 051 087 JH011	0,40	4472 351 214
4472 051 087 JH011	0,60	4472 351 136
4472 051 087 JH011	0,80	4472 351 215
4472 051 087 JH011	1,00	4472 351 137
4472 051 087 JH011	1,40	4472 351 138
4472 051 087 JH012		4472 350 038
4472 051 087 JH013		4472 350 037

Bestell-Nr. Order No.	mm	Artikel-Nr. Article No.
4472 051 087		
4472 051 087 JH016		0750 117 062
4472 051 087 JH017		0750 117 062
4472 051 087 JH020		7029 457 210
4472 051 087 JH101		0630 361 049
4472 051 087 JH101		0634 304 006
4472 051 087 JH101		0750 117 306
4472 051 087 JH101		4472 351 010
4472 051 087 JH102		0634 303 229
4472 051 087 JH102		0734 309 421
4472 051 087 LD004	1,10	4131 302 040
4472 051 087 LD004	1,20	4131 302 002
4472 051 087 LD004	1,30	4131 302 045
4472 051 087 LD004	1,40	4131 302 046
4472 051 087 LD005		4131 302 021
4472 051 087 PD001		4472 351 054
4472 051 087 PD002		0730 200 213
4472 051 087 PD003		4472 351 188
4472 051 087 PD004		0630 531 043
4472 051 087 PD005	1,00	0730 105 150
4472 051 087 PD005	1,50	0730 104 516
4472 051 087 PD005	1,70	0730 105 402
4472 051 087 PD005	2,00	0730 104 517
4472 051 087 PD005	2,20	0730 105 403
4472 051 087 PD005	2,50	0730 104 620
4472 051 087 PD006		0630 501 029
4472 051 087 PD007		0750 101 027
4472 051 087 PD008		0750 118 072
4472 051 087 PD009		4472 351 134
4472 051 087 PD102		0501 308 314
4472 051 087 PD102		0634 303 266
4472 051 087 SS001		0750 125 014
4472 051 087 SS002		0750 125 013
4472 051 087 SS003		0750 137 036
4472 051 094		
4472 051 094 AH014	0,50	0730 104 895
4472 051 094 AH014	0,55	0730 106 571
4472 051 094 AH014	0,60	0730 104 881
4472 051 094 AH014	0,65	0730 106 570
4472 051 094 AH014	0,70	0730 104 882
4472 051 094 AH014	0,75	0730 104 963
4472 051 094 AH014	0,80	0730 104 883
4472 051 094 AH014	0,85	0730 104 964
4472 051 094 AH014	0,90	0730 104 884
4472 051 094 AH014	0,95	0730 104 965
4472 051 094 AH014	1,00	0730 104 885
4472 051 094 AH014	1,05	0730 104 966
4472 051 094 AH014	1,10	0730 104 886
4472 051 094 AH014	1,15	0730 104 967
4472 051 094 AH014	1,20	0730 104 887
4472 051 094 AH014	1,25	0730 104 968
4472 051 094 AH014	1,30	0730 104 888
4472 051 094 AH014	1,35	0730 104 969
4472 051 094 AH014	1,40	0730 104 889
4472 051 094 AH014	1,45	0730 111 669
4472 051 094 AH014	1,50	0730 104 890
4472 051 094 AH014	1,60	0730 104 891
4472 051 094 AH014	1,80	0730 104 508
4472 051 094 AH015		0750 117 323
4472 051 094 AH016		0750 117 323
4472 051 094 AH017	0,50	0730 104 895
4472 051 094 AH017	0,55	0730 106 571

ZF Trading GmbH | Borgwardstraße 16 | 28279 Bremen | Germany | info.zf-services@zf.com | www.zf.com

https://truckmanualshub.com/

Bestell-Nr. Order No.	mm	Artikel-Nr. Article No.
4472 051 094		
4472 051 094 AH017	0,60	0730 104 881
4472 051 094 AH017	0,65	0730 106 570
4472 051 094 AH017	0,70	0730 104 882
4472 051 094 AH017	0,75	0730 104 963
4472 051 094 AH017	0,80	0730 104 883
4472 051 094 AH017	0,85	0730 104 964
4472 051 094 AH017	0,90	0730 104 884
4472 051 094 AH017	0,95	0730 104 965
4472 051 094 AH017	1,00	0730 104 885
4472 051 094 AH017	1,05	0730 104 966
4472 051 094 AH017	1,10	0730 104 886
4472 051 094 AH017	1,15	0730 104 967
4472 051 094 AH017	1,20	0730 104 887
4472 051 094 AH017	1,25	0730 104 968
4472 051 094 AH017	1,30	0730 104 888
4472 051 094 AH017	1,35	0730 104 969
4472 051 094 AH017	1,40	0730 104 889
4472 051 094 AH017	1,45	0730 111 669
4472 051 094 AH017	1,50	0730 104 890
4472 051 094 AH017	1,60	0730 104 891
4472 051 094 AH017	1,80	0730 104 508
4472 051 094 AH018		0634 303 214
4472 051 094 AH022		0501 317 331
4472 051 094 AH023		0750 110 133
4472 051 094 DA001		4472 351 081
4472 051 094 DA002		0737 006 020
4472 051 094 DA003	6,00	0730 102 924
4472 051 094 DA005		4472 351 112
4472 051 094 DA006		0736 010 153
4472 051 094 DA008		0750 110 051
4472 051 094 DA009		0750 117 350
4472 051 094 DA010		4460 385 025
4472 051 094 DA011	0,90	0730 104 908
4472 051 094 DA011	0,95	0730 104 909
4472 051 094 DA011	1,00	0730 104 910
4472 051 094 DA011	1,05	0730 104 911
4472 051 094 DA011	1,10	0730 104 912
4472 051 094 DA011	1,15	0730 104 913
4472 051 094 DA011	1,20	0730 104 914
4472 051 094 DA011	1,25	0730 104 915
4472 051 094 DA011	1,30	0730 104 916
4472 051 094 DA011	1,35	0730 104 997
4472 051 094 DA011	1,40	0730 104 998
4472 051 094 DA011	1,45	0730 104 999
4472 051 094 DA011	1,50	0730 104 510
4472 051 094 DA012		0750 117 349
4472 051 094 DA013		4472 251 076
4472 051 094 JH002		7029 910 212
4472 051 094 JH004		0750 110 133
4472 051 094 JH009		4472 351 239
4472 051 094 JH011	0,20	4472 351 568
4472 051 094 JH011	0,30	4472 351 567
4472 051 094 JH011	0,40	4472 351 214
4472 051 094 JH011	0,60	4472 351 136
4472 051 094 JH011	0,80	4472 351 215
4472 051 094 JH011	1,00	4472 351 137
4472 051 094 JH011	1,40	4472 351 138
4472 051 094 JH012		4472 351 496
4472 051 094 JH013		4472 351 497
4472 051 094 JH016		0750 117 062
4472 051 094 JH017		0750 117 062

Bestell-Nr. Order No.	mm	Artikel-Nr. Article No.
4472 051 094		
4472 051 094 JH020		7029 457 210
4472 051 094 JH101		0630 361 049
4472 051 094 JH101		0634 304 006
4472 051 094 JH101		0750 117 306
4472 051 094 JH101		4472 351 010
4472 051 094 JH102		0634 303 229
4472 051 094 JH102		0734 309 421
4472 051 094 LD004	1,10	4131 302 040
4472 051 094 LD004	1,20	4131 302 002
4472 051 094 LD004	1,30	4131 302 045
4472 051 094 LD004	1,40	4131 302 046
4472 051 094 LD005		4131 302 021
4472 051 094 PD001		4472 351 054
4472 051 094 PD002		0730 200 213
4472 051 094 PD003		4472 351 188
4472 051 094 PD004		0630 531 043
4472 051 094 PD005	1,00	0730 105 150
4472 051 094 PD005	1,50	0730 104 516
4472 051 094 PD005	1,70	0730 105 402
4472 051 094 PD005	2,00	0730 104 517
4472 051 094 PD005	2,20	0730 105 403
4472 051 094 PD005	2,50	0730 104 620
4472 051 094 PD006		0630 501 029
4472 051 094 PD007		0750 101 027
4472 051 094 PD008		0750 118 072
4472 051 094 PD009		4472 351 134
4472 051 094 PD102		0501 308 314
4472 051 094 PD102		0634 303 266
4472 051 094 SS001		0501 215 893
4472 051 094 SS002		0501 206 953
4472 051 094 SS002		0501 207 014
4472 051 094 SS003		0501 207 014
4472 051 103		
4472 051 103 AH014	0,50	0730 104 895
4472 051 103 AH014	0,55	0730 106 571
4472 051 103 AH014	0,60	0730 104 881
4472 051 103 AH014	0,65	0730 106 570
4472 051 103 AH014	0,70	0730 104 882
4472 051 103 AH014	0,75	0730 104 963
4472 051 103 AH014	0,80	0730 104 883
4472 051 103 AH014	0,85	0730 104 964
4472 051 103 AH014	0,90	0730 104 884
4472 051 103 AH014	0,95	0730 104 965
4472 051 103 AH014	1,00	0730 104 885
4472 051 103 AH014	1,05	0730 104 966
4472 051 103 AH014	1,10	0730 104 886
4472 051 103 AH014	1,15	0730 104 967
4472 051 103 AH014	1,20	0730 104 887
4472 051 103 AH014	1,25	0730 104 968
4472 051 103 AH014	1,30	0730 104 888
4472 051 103 AH014	1,35	0730 104 969
4472 051 103 AH014	1,40	0730 104 889
4472 051 103 AH014	1,45	0730 111 669
4472 051 103 AH014	1,50	0730 104 890
4472 051 103 AH014	1,60	0730 104 891
4472 051 103 AH014	1,80	0730 104 508
4472 051 103 AH015		0750 117 323
4472 051 103 AH016		0750 117 323
4472 051 103 AH017	0,50	0730 104 895
4472 051 103 AH017	0,55	0730 106 571
4472 051 103 AH017	0,60	0730 104 881

Bestell-Nr. Order No.	mm	Artikel-Nr. Article No.
4472 051 103		
4472 051 103 AH017	0,65	0730 106 570
4472 051 103 AH017	0,70	0730 104 882
4472 051 103 AH017	0,75	0730 104 963
4472 051 103 AH017	0,80	0730 104 883
4472 051 103 AH017	0,85	0730 104 964
4472 051 103 AH017	0,90	0730 104 884
4472 051 103 AH017	0,95	0730 104 965
4472 051 103 AH017	1,00	0730 104 885
4472 051 103 AH017	1,05	0730 104 966
4472 051 103 AH017	1,10	0730 104 886
4472 051 103 AH017	1,15	0730 104 967
4472 051 103 AH017	1,20	0730 104 887
4472 051 103 AH017	1,25	0730 104 968
4472 051 103 AH017	1,30	0730 104 888
4472 051 103 AH017	1,35	0730 104 969
4472 051 103 AH017	1,40	0730 104 889
4472 051 103 AH017	1,45	0730 111 669
4472 051 103 AH017	1,50	0730 104 890
4472 051 103 AH017	1,60	0730 104 891
4472 051 103 AH017	1,80	0730 104 508
4472 051 103 AH018		0634 303 214
4472 051 103 AH022		0501 317 331
4472 051 103 AH023		0750 110 133
4472 051 103 DA001		4472 351 081
4472 051 103 DA002		0737 006 020
4472 051 103 DA003	6,00	0730 102 924
4472 051 103 DA005		4472 351 112
4472 051 103 DA006		0736 010 153
4472 051 103 DA008		0750 110 051
4472 051 103 DA009		0750 117 350
4472 051 103 DA010		4460 385 025
4472 051 103 DA011	0,90	0730 104 908
4472 051 103 DA011	0,95	0730 104 909
4472 051 103 DA011	1,00	0730 104 910
4472 051 103 DA011	1,05	0730 104 911
4472 051 103 DA011	1,10	0730 104 912
4472 051 103 DA011	1,15	0730 104 913
4472 051 103 DA011	1,20	0730 104 914
4472 051 103 DA011	1,25	0730 104 915
4472 051 103 DA011	1,30	0730 104 916
4472 051 103 DA011	1,35	0730 104 997
4472 051 103 DA011	1,40	0730 104 998
4472 051 103 DA011	1,45	0730 104 999
4472 051 103 DA011	1,50	0730 104 510
4472 051 103 DA012		0750 117 349
4472 051 103 DA013		4472 251 084
4472 051 103 JH002		7029 910 212
4472 051 103 JH004		0750 110 133
4472 051 103 JH009		4472 351 239
4472 051 103 JH011	0,20	4472 351 568
4472 051 103 JH011	0,30	4472 351 567
4472 051 103 JH011	0,40	4472 351 214
4472 051 103 JH011	0,60	4472 351 136
4472 051 103 JH011	0,80	4472 351 215
4472 051 103 JH011	1,00	4472 351 137
4472 051 103 JH011	1,40	4472 351 138
4472 051 103 JH012		4472 350 038
4472 051 103 JH013		4472 350 037
4472 051 103 JH016		0750 117 062
4472 051 103 JH017		0750 117 062
4472 051 103 JH020		7029 457 210

https://truckmanualshub.com/

Vergleichsliste / Cross reference list

Bestell-Nr. Order No.	mm	Artikel-Nr. Article No.
4472 051 103		
4472 051 103 JH101		0630 361 049
4472 051 103 JH101		0634 304 006
4472 051 103 JH101		0750 117 306
4472 051 103 JH101		4472 351 010
4472 051 103 JH102		0634 303 229
4472 051 103 JH102		0734 309 421
4472 051 103 LD004	1,10	4131 302 040
4472 051 103 LD004	1,20	4131 302 002
4472 051 103 LD004	1,30	4131 302 045
4472 051 103 LD004	1,40	4131 302 046
4472 051 103 LD005		4131 302 021
4472 051 103 PD001		4472 351 054
4472 051 103 PD002		0730 200 213
4472 051 103 PD003		4472 351 188
4472 051 103 PD004		0630 531 043
4472 051 103 PD005	1,00	0730 105 150
4472 051 103 PD005	1,50	0730 104 516
4472 051 103 PD005	1,70	0730 105 402
4472 051 103 PD005	2,00	0730 104 517
4472 051 103 PD005	2,20	0730 105 403
4472 051 103 PD005	2,50	0730 104 620
4472 051 103 PD006		0630 501 029
4472 051 103 PD007		0750 101 027
4472 051 103 PD008		0750 118 072
4472 051 103 PD009		4472 351 134
4472 051 103 PD102		0501 308 314
4472 051 103 PD102		0634 303 266
4472 051 103 SS001		0750 125 014
4472 051 103 SS002		0750 125 013
4472 051 103 SS003		0750 137 036
4472 052 007		
4472 052 007 AH014	0,50	0730 104 895
4472 052 007 AH014	0,55	0730 106 571
4472 052 007 AH014	0,60	0730 104 881
4472 052 007 AH014	0,65	0730 106 570
4472 052 007 AH014	0,70	0730 104 882
4472 052 007 AH014	0,75	0730 104 963
4472 052 007 AH014	0,80	0730 104 883
4472 052 007 AH014	0,85	0730 104 964
4472 052 007 AH014	0,90	0730 104 884
4472 052 007 AH014	0,95	0730 104 965
4472 052 007 AH014	1,00	0730 104 885
4472 052 007 AH014	1,05	0730 104 966
4472 052 007 AH014	1,10	0730 104 886
4472 052 007 AH014	1,15	0730 104 967
4472 052 007 AH014	1,20	0730 104 887
4472 052 007 AH014	1,25	0730 104 968
4472 052 007 AH014	1,30	0730 104 888
4472 052 007 AH014	1,35	0730 104 969
4472 052 007 AH014	1,40	0730 104 889
4472 052 007 AH014	1,45	0730 111 669
4472 052 007 AH014	1,50	0730 104 890
4472 052 007 AH014	1,60	0730 104 891
4472 052 007 AH014	1,80	0730 104 508
4472 052 007 AH015		0750 117 323
4472 052 007 AH016		0750 117 323
4472 052 007 AH017	0,50	0730 104 895
4472 052 007 AH017	0,55	0730 106 571
4472 052 007 AH017	0,60	0730 104 881
4472 052 007 AH017	0,65	0730 106 570
4472 052 007 AH017	0,70	0730 104 882

Bestell-Nr. Order No.	mm	Artikel-Nr. Article No.
4472 052 007		
4472 052 007 AH017	0,75	0730 104 963
4472 052 007 AH017	0,80	0730 104 883
4472 052 007 AH017	0,85	0730 104 964
4472 052 007 AH017	0,90	0730 104 884
4472 052 007 AH017	0,95	0730 104 965
4472 052 007 AH017	1,00	0730 104 885
4472 052 007 AH017	1,05	0730 104 966
4472 052 007 AH017	1,10	0730 104 886
4472 052 007 AH017	1,15	0730 104 967
4472 052 007 AH017	1,20	0730 104 887
4472 052 007 AH017	1,25	0730 104 968
4472 052 007 AH017	1,30	0730 104 888
4472 052 007 AH017	1,35	0730 104 969
4472 052 007 AH017	1,40	0730 104 889
4472 052 007 AH017	1,45	0730 111 669
4472 052 007 AH017	1,50	0730 104 890
4472 052 007 AH017	1,60	0730 104 891
4472 052 007 AH017	1,80	0730 104 508
4472 052 007 AH018		0634 303 214
4472 052 007 AH022		0730 260 618
4472 052 007 AH023		0750 110 134
4472 052 007 DA001		4472 352 085
4472 052 007 DA002		0737 006 070
4472 052 007 DA003	6,00	0730 102 738
4472 052 007 DA005		4472 352 094
4472 052 007 DA008		0750 110 088
4472 052 007 DA009		0750 117 351
4472 052 007 DA010		4472 352 083
4472 052 007 DA011	0,50	1211 304 093
4472 052 007 DA011	0,60	1211 304 094
4472 052 007 DA011	0,65	0730 004 596
4472 052 007 DA011	0,70	1211 304 095
4472 052 007 DA011	0,75	0730 004 597
4472 052 007 DA011	0,80	1211 304 096
4472 052 007 DA011	0,85	0730 004 598
4472 052 007 DA011	0,90	0730 001 620
4472 052 007 DA011	0,95	0730 004 599
4472 052 007 DA011	1,00	0730 001 619
4472 052 007 DA011	1,05	0730 004 600
4472 052 007 DA011	1,10	0730 001 920
4472 052 007 DA011	1,15	0730 004 601
4472 052 007 DA011	1,20	0730 001 618
4472 052 007 DA011	1,25	0730 004 889
4472 052 007 DA011	1,30	0730 001 919
4472 052 007 DA011	1,35	0730 004 892
4472 052 007 DA011	1,40	0730 001 918
4472 052 007 DA011	1,50	0730 001 617
4472 052 007 DA012		0750 117 352
4472 052 007 DA013		4472 252 028
4472 052 007 JH002		7029 910 301
4472 052 007 JH004		0750 110 134
4472 052 007 JH009		4472 352 162
4472 052 007 JH011	0,20	4472 353 542
4472 052 007 JH011	0,30	4472 353 543
4472 052 007 JH011	0,40	4472 353 209
4472 052 007 JH011	0,60	4472 353 083
4472 052 007 JH011	0,80	4472 353 210
4472 052 007 JH011	1,00	4472 353 084
4472 052 007 JH011	1,40	4472 353 085
4472 052 007 JH012		4472 352 095
4472 052 007 JH013		4472 352 096

Bestell-Nr. Order No.	mm	Artikel-Nr. Article No.
4472 052 007		
4472 052 007 JH016		0750 117 062
4472 052 007 JH017		0750 117 062
4472 052 007 JH020		7029 457 210
4472 052 007 JH101		0634 303 409
4472 052 007 JH101		0750 117 169
4472 052 007 JH101		4472 352 029
4472 052 007 JH101		4472 352 030
4472 052 007 JH102		0634 303 229
4472 052 007 JH102		0734 309 421
4472 052 007 LD004	1,10	4131 302 040
4472 052 007 LD004	1,20	4131 302 002
4472 052 007 LD004	1,30	4131 302 045
4472 052 007 LD004	1,40	4131 302 046
4472 052 007 LD005		4131 302 021
4472 052 007 PD001		4472 352 168
4472 052 007 PD002		4472 352 120
4472 052 007 PD003		4472 352 074
4472 052 007 PD004		0501 308 905
4472 052 007 PD005	1,00	0730 105 150
4472 052 007 PD005	1,50	0730 104 516
4472 052 007 PD005	1,70	0730 105 402
4472 052 007 PD005	2,00	0730 104 517
4472 052 007 PD005	2,20	0730 105 403
4472 052 007 PD005	2,50	0730 104 620
4472 052 007 PD006		0630 501 029
4472 052 007 PD007		0750 101 027
4472 052 007 PD008		0750 118 072
4472 052 007 PD009		4472 352 014
4472 052 007 PD014	2,00	0730 105 421
4472 052 007 PD102		4475 280 042
4472 052 007 SS001		0750 125 020
4472 052 007 SS002		0501 206 190
4472 052 007 SS002		0501 206 191
4472 052 007 SS003		0501 205 206
4472 052 007 SS003		0501 205 207
4472 052 011		
4472 052 011 AH014	0,50	0730 104 895
4472 052 011 AH014	0,55	0730 106 571
4472 052 011 AH014	0,60	0730 104 881
4472 052 011 AH014	0,65	0730 106 570
4472 052 011 AH014	0,70	0730 104 882
4472 052 011 AH014	0,75	0730 104 963
4472 052 011 AH014	0,80	0730 104 883
4472 052 011 AH014	0,85	0730 104 964
4472 052 011 AH014	0,90	0730 104 884
4472 052 011 AH014	0,95	0730 104 965
4472 052 011 AH014	1,00	0730 104 885
4472 052 011 AH014	1,05	0730 104 966
4472 052 011 AH014	1,10	0730 104 886
4472 052 011 AH014	1,15	0730 104 967
4472 052 011 AH014	1,20	0730 104 887
4472 052 011 AH014	1,25	0730 104 968
4472 052 011 AH014	1,30	0730 104 888
4472 052 011 AH014	1,35	0730 104 969
4472 052 011 AH014	1,40	0730 104 889
4472 052 011 AH014	1,45	0730 111 669
4472 052 011 AH014	1,50	0730 104 890
4472 052 011 AH014	1,60	0730 104 891
4472 052 011 AH014	1,80	0730 104 508
4472 052 011 AH015		0750 117 323
4472 052 011 AH016		0750 117 323

ZF Trading GmbH | Borgwardstraße 16 | 28279 Bremen | Germany | info.zf-services@zf.com | www.zf.com

https://truckmanualshub.com/

Bestell-Nr. Order No.	mm	Artikel-Nr. Article No.
4472 052 011		
4472 052 011 AH017	0,50	0730 104 895
4472 052 011 AH017	0,55	0730 106 571
4472 052 011 AH017	0,60	0730 104 881
4472 052 011 AH017	0,65	0730 106 570
4472 052 011 AH017	0,70	0730 104 882
4472 052 011 AH017	0,75	0730 104 963
4472 052 011 AH017	0,80	0730 104 883
4472 052 011 AH017	0,85	0730 104 964
4472 052 011 AH017	0,90	0730 104 884
4472 052 011 AH017	0,95	0730 104 965
4472 052 011 AH017	1,00	0730 104 885
4472 052 011 AH017	1,05	0730 104 966
4472 052 011 AH017	1,10	0730 104 886
4472 052 011 AH017	1,15	0730 104 967
4472 052 011 AH017	1,20	0730 104 887
4472 052 011 AH017	1,25	0730 104 968
4472 052 011 AH017	1,30	0730 104 888
4472 052 011 AH017	1,35	0730 104 969
4472 052 011 AH017	1,40	0730 104 889
4472 052 011 AH017	1,45	0730 111 669
4472 052 011 AH017	1,50	0730 104 890
4472 052 011 AH017	1,60	0730 104 891
4472 052 011 AH017	1,80	0730 104 508
4472 052 011 AH018		0634 303 214
4472 052 011 AH022		0730 260 618
4472 052 011 AH023		0750 110 134
4472 052 011 DA001		4472 352 085
4472 052 011 DA002		0737 006 070
4472 052 011 DA003	6,00	0730 102 738
4472 052 011 DA005		4472 352 094
4472 052 011 DA008		0750 110 088
4472 052 011 DA009		0750 117 351
4472 052 011 DA010		4472 352 083
4472 052 011 DA011	0,50	1211 304 093
4472 052 011 DA011	0,60	1211 304 094
4472 052 011 DA011	0,65	0730 004 596
4472 052 011 DA011	0,70	1211 304 095
4472 052 011 DA011	0,75	0730 004 597
4472 052 011 DA011	0,80	1211 304 096
4472 052 011 DA011	0,85	0730 004 598
4472 052 011 DA011	0,90	0730 001 620
4472 052 011 DA011	0,95	0730 004 599
4472 052 011 DA011	1,00	0730 001 619
4472 052 011 DA011	1,05	0730 004 600
4472 052 011 DA011	1,10	0730 001 920
4472 052 011 DA011	1,15	0730 004 601
4472 052 011 DA011	1,20	0730 001 618
4472 052 011 DA011	1,25	0730 004 889
4472 052 011 DA011	1,30	0730 001 919
4472 052 011 DA011	1,35	0730 004 892
4472 052 011 DA011	1,40	0730 001 918
4472 052 011 DA011	1,50	0730 001 617
4472 052 011 DA012		0750 117 352
4472 052 011 DA013		4472 252 028
4472 052 011 JH002		7029 910 301
4472 052 011 JH004		0750 110 134
4472 052 011 JH009		4472 352 162
4472 052 011 JH011	0,20	4472 353 542
4472 052 011 JH011	0,30	4472 353 543
4472 052 011 JH011	0,40	4472 353 209
4472 052 011 JH011	0,60	4472 353 083

Bestell-Nr. Order No.	mm	Artikel-Nr. Article No.
4472 052 011		
4472 052 011 JH011	0,80	4472 353 210
4472 052 011 JH011	1,00	4472 353 084
4472 052 011 JH011	1,40	4472 353 085
4472 052 011 JH012		4472 352 117
4472 052 011 JH013		4472 352 118
4472 052 011 JH016		0750 117 062
4472 052 011 JH017		0750 117 062
4472 052 011 JH020		7029 457 210
4472 052 011 JH101		0634 303 409
4472 052 011 JH101		0750 117 169
4472 052 011 JH101		4472 352 029
4472 052 011 JH101		4472 352 030
4472 052 011 JH102		0634 303 229
4472 052 011 JH102		0734 309 421
4472 052 011 LD004	1,10	4131 302 040
4472 052 011 LD004	1,20	4131 302 002
4472 052 011 LD004	1,30	4131 302 045
4472 052 011 LD004	1,40	4131 302 046
4472 052 011 LD005		4131 302 021
4472 052 011 PD001		4472 352 168
4472 052 011 PD002		4472 352 120
4472 052 011 PD003		4472 352 074
4472 052 011 PD004		0501 308 905
4472 052 011 PD005	1,00	0730 105 150
4472 052 011 PD005	1,50	0730 104 516
4472 052 011 PD005	1,70	0730 105 402
4472 052 011 PD005	2,00	0730 104 517
4472 052 011 PD005	2,20	0730 105 403
4472 052 011 PD005	2,50	0730 104 620
4472 052 011 PD006		0630 501 029
4472 052 011 PD007		0750 101 027
4472 052 011 PD008		0750 118 072
4472 052 011 PD009		4472 352 014
4472 052 011 PD014	2,00	0730 105 421
4472 052 011 PD102		4475 280 042
4472 052 013		
4472 052 013 AH014	0,50	0730 104 895
4472 052 013 AH014	0,55	0730 106 571
4472 052 013 AH014	0,60	0730 104 881
4472 052 013 AH014	0,65	0730 106 570
4472 052 013 AH014	0,70	0730 104 882
4472 052 013 AH014	0,75	0730 104 963
4472 052 013 AH014	0,80	0730 104 883
4472 052 013 AH014	0,85	0730 104 964
4472 052 013 AH014	0,90	0730 104 884
4472 052 013 AH014	0,95	0730 104 965
4472 052 013 AH014	1,00	0730 104 885
4472 052 013 AH014	1,05	0730 104 966
4472 052 013 AH014	1,10	0730 104 886
4472 052 013 AH014	1,15	0730 104 967
4472 052 013 AH014	1,20	0730 104 887
4472 052 013 AH014	1,25	0730 104 968
4472 052 013 AH014	1,30	0730 104 888
4472 052 013 AH014	1,35	0730 104 969
4472 052 013 AH014	1,40	0730 104 889
4472 052 013 AH014	1,45	0730 111 669
4472 052 013 AH014	1,50	0730 104 890
4472 052 013 AH014	1,60	0730 104 891
4472 052 013 AH014	1,80	0730 104 508
4472 052 013 AH015		0750 117 323
4472 052 013 AH016		0750 117 323

Bestell-Nr. Order No.	mm	Artikel-Nr. Article No.
4472 052 013		
4472 052 013 AH017	0,50	0730 104 895
4472 052 013 AH017	0,55	0730 106 571
4472 052 013 AH017	0,60	0730 104 881
4472 052 013 AH017	0,65	0730 106 570
4472 052 013 AH017	0,70	0730 104 882
4472 052 013 AH017	0,75	0730 104 963
4472 052 013 AH017	0,80	0730 104 883
4472 052 013 AH017	0,85	0730 104 964
4472 052 013 AH017	0,90	0730 104 884
4472 052 013 AH017	0,95	0730 104 965
4472 052 013 AH017	1,00	0730 104 885
4472 052 013 AH017	1,05	0730 104 966
4472 052 013 AH017	1,10	0730 104 886
4472 052 013 AH017	1,15	0730 104 967
4472 052 013 AH017	1,20	0730 104 887
4472 052 013 AH017	1,25	0730 104 968
4472 052 013 AH017	1,30	0730 104 888
4472 052 013 AH017	1,35	0730 104 969
4472 052 013 AH017	1,40	0730 104 889
4472 052 013 AH017	1,45	0730 111 669
4472 052 013 AH017	1,50	0730 104 890
4472 052 013 AH017	1,60	0730 104 891
4472 052 013 AH017	1,80	0730 104 508
4472 052 013 AH018		0634 303 214
4472 052 013 AH022		0730 260 618
4472 052 013 AH023		0750 110 134
4472 052 013 DA001		4472 352 085
4472 052 013 DA002		0737 006 070
4472 052 013 DA003	6,00	0730 102 738
4472 052 013 DA005		4472 352 084
4472 052 013 DA006		0736 020 084
4472 052 013 DA008		0750 110 088
4472 052 013 DA009		0750 117 351
4472 052 013 DA010		4472 352 083
4472 052 013 DA011	0,50	1211 304 093
4472 052 013 DA011	0,60	1211 304 094
4472 052 013 DA011	0,65	0730 004 596
4472 052 013 DA011	0,70	1211 304 095
4472 052 013 DA011	0,75	0730 004 597
4472 052 013 DA011	0,80	1211 304 096
4472 052 013 DA011	0,85	0730 004 598
4472 052 013 DA011	0,90	0730 001 620
4472 052 013 DA011	0,95	0730 004 599
4472 052 013 DA011	1,00	0730 001 619
4472 052 013 DA011	1,05	0730 004 600
4472 052 013 DA011	1,10	0730 001 920
4472 052 013 DA011	1,15	0730 004 601
4472 052 013 DA011	1,20	0730 001 618
4472 052 013 DA011	1,25	0730 004 889
4472 052 013 DA011	1,30	0730 001 919
4472 052 013 DA011	1,35	0730 004 892
4472 052 013 DA011	1,40	0730 001 918
4472 052 013 DA011	1,50	0730 001 617
4472 052 013 DA012		0750 117 352
4472 052 013 DA013		4472 252 027
4472 052 013 JH002		7029 910 312
4472 052 013 JH004		0750 110 134
4472 052 013 JH009		4472 352 062
4472 052 013 JH011	0,20	4472 353 542
4472 052 013 JH011	0,30	4472 353 543
4472 052 013 JH011	0,40	4472 353 209

https://truckmanualshub.com/

Vergleichsliste / Cross reference list

Bestell-Nr. Order No.	mm	Artikel-Nr. Article No.
4472 052 013		
4472 052 013 JH011	0,60	4472 353 083
4472 052 013 JH011	0,80	4472 353 210
4472 052 013 JH011	1,00	4472 353 084
4472 052 013 JH011	1,40	4472 353 085
4472 052 013 JH012		4472 352 182
4472 052 013 JH013		4472 352 183
4472 052 013 JH016		0750 117 062
4472 052 013 JH017		0750 117 062
4472 052 013 JH020		7029 457 210
4472 052 013 JH101		0750 117 169
4472 052 013 JH101		4472 352 030
4472 052 013 JH102		0634 303 229
4472 052 013 JH102		0734 309 421
4472 052 013 LD004	1,10	4131 302 040
4472 052 013 LD004	1,20	4131 302 002
4472 052 013 LD004	1,30	4131 302 045
4472 052 013 LD004	1,40	4131 302 046
4472 052 013 LD005		4131 302 021
4472 052 013 PD001		4472 352 168
4472 052 013 PD002		4472 352 120
4472 052 013 PD003		4472 352 074
4472 052 013 PD004		0501 308 905
4472 052 013 PD005	1,00	0730 105 150
4472 052 013 PD005	1,50	0730 104 516
4472 052 013 PD005	1,70	0730 105 402
4472 052 013 PD005	2,00	0730 104 517
4472 052 013 PD005	2,20	0730 105 403
4472 052 013 PD005	2,50	0730 104 620
4472 052 013 PD006		0630 501 029
4472 052 013 PD007		0750 101 027
4472 052 013 PD008		0750 118 072
4472 052 013 PD009		4472 352 014
4472 052 013 PD014	2,00	0730 105 421
4472 052 013 PD102		4475 280 042
4472 052 046		
4472 052 046 AH014	0,50	0730 104 895
4472 052 046 AH014	0,55	0730 106 571
4472 052 046 AH014	0,60	0730 104 881
4472 052 046 AH014	0,65	0730 106 570
4472 052 046 AH014	0,70	0730 104 882
4472 052 046 AH014	0,75	0730 104 963
4472 052 046 AH014	0,80	0730 104 883
4472 052 046 AH014	0,85	0730 104 964
4472 052 046 AH014	0,90	0730 104 884
4472 052 046 AH014	0,95	0730 104 965
4472 052 046 AH014	1,00	0730 104 885
4472 052 046 AH014	1,05	0730 104 966
4472 052 046 AH014	1,10	0730 104 886
4472 052 046 AH014	1,15	0730 104 967
4472 052 046 AH014	1,20	0730 104 887
4472 052 046 AH014	1,25	0730 104 968
4472 052 046 AH014	1,30	0730 104 888
4472 052 046 AH014	1,35	0730 104 969
4472 052 046 AH014	1,40	0730 104 889
4472 052 046 AH014	1,45	0730 111 669
4472 052 046 AH014	1,50	0730 104 890
4472 052 046 AH014	1,60	0730 104 891
4472 052 046 AH014	1,80	0730 104 508
4472 052 046 AH015		0750 117 323
4472 052 046 AH016		0750 117 323
4472 052 046 AH017	0,50	0730 104 895

Bestell-Nr. Order No.	mm	Artikel-Nr. Article No.
4472 052 046		
4472 052 046 AH017	0,55	0730 106 571
4472 052 046 AH017	0,60	0730 104 881
4472 052 046 AH017	0,65	0730 106 570
4472 052 046 AH017	0,70	0730 104 882
4472 052 046 AH017	0,75	0730 104 963
4472 052 046 AH017	0,80	0730 104 883
4472 052 046 AH017	0,85	0730 104 964
4472 052 046 AH017	0,90	0730 104 884
4472 052 046 AH017	0,95	0730 104 965
4472 052 046 AH017	1,00	0730 104 885
4472 052 046 AH017	1,05	0730 104 966
4472 052 046 AH017	1,10	0730 104 886
4472 052 046 AH017	1,15	0730 104 967
4472 052 046 AH017	1,20	0730 104 887
4472 052 046 AH017	1,25	0730 104 968
4472 052 046 AH017	1,30	0730 104 888
4472 052 046 AH017	1,35	0730 104 969
4472 052 046 AH017	1,40	0730 104 889
4472 052 046 AH017	1,45	0730 111 669
4472 052 046 AH017	1,50	0730 104 890
4472 052 046 AH017	1,60	0730 104 891
4472 052 046 AH017	1,80	0730 104 508
4472 052 046 AH018		0634 303 214
4472 052 046 AH022		0501 317 330
4472 052 046 AH023		0750 110 134
4472 052 046 DA001		4472 252 026
4472 052 046 DA002		4472 352 092
4472 052 046 DA008		0750 111 177
4472 052 046 DA009		0750 117 353
4472 052 046 DA010	11,30	0730 161 873
4472 052 046 DA010	11,39	0730 161 876
4472 052 046 DA010	11,42	0730 161 877
4472 052 046 DA010	11,45	0730 161 878
4472 052 046 DA010	11,51	0730 161 880
4472 052 046 DA010	11,54	0730 161 881
4472 052 046 DA010	11,57	0730 161 882
4472 052 046 DA010	11,60	0730 161 883
4472 052 046 DA010	11,63	0730 161 884
4472 052 046 DA010	11,69	0730 161 886
4472 052 046 DA010	11,72	0730 161 887
4472 052 046 DA010	11,75	0730 161 888
4472 052 046 DA010	11,78	0730 161 889
4472 052 046 DA010	11,81	0730 161 890
4472 052 046 DA010	11,84	0730 161 891
4472 052 046 DA010	11,87	0730 161 892
4472 052 046 DA010	11,90	0730 161 893
4472 052 046 DA010	11,93	0730 161 894
4472 052 046 DA010	11,96	0730 161 895
4472 052 046 DA010	11,99	0730 161 896
4472 052 046 DA010	12,02	0730 161 897
4472 052 046 DA010	12,05	0730 161 898
4472 052 046 DA010	12,08	0730 161 899
4472 052 046 DA010	12,11	0730 161 900
4472 052 046 DA010	12,20	0730 161 903
4472 052 046 DA010	12,23	0730 161 904
4472 052 046 DA010	12,29	0730 161 906
4472 052 046 DA010	12,38	0730 161 909
4472 052 046 DA011	0,50	1211 304 093
4472 052 046 DA011	0,60	1211 304 094
4472 052 046 DA011	0,65	0730 004 596
4472 052 046 DA011	0,70	1211 304 095

Bestell-Nr. Order No.	mm	Artikel-Nr. Article No.
4472 052 046		
4472 052 046 DA011	0,75	0730 004 597
4472 052 046 DA011	0,80	1211 304 096
4472 052 046 DA011	0,85	0730 004 598
4472 052 046 DA011	0,90	0730 001 620
4472 052 046 DA011	0,95	0730 004 599
4472 052 046 DA011	1,00	0730 001 619
4472 052 046 DA011	1,05	0730 004 600
4472 052 046 DA011	1,10	0730 001 920
4472 052 046 DA011	1,15	0730 004 601
4472 052 046 DA011	1,20	0730 001 618
4472 052 046 DA011	1,25	0730 004 889
4472 052 046 DA011	1,30	0730 001 919
4472 052 046 DA011	1,35	0730 004 892
4472 052 046 DA011	1,40	0730 001 918
4472 052 046 DA011	1,50	0730 001 617
4472 052 046 DA012		0750 117 352
4472 052 046 DA013		4472 252 018
4472 052 046 JH002		7029 910 313
4472 052 046 JH004		0750 110 134
4472 052 046 JH009		4472 352 162
4472 052 046 JH011	0,20	4472 353 542
4472 052 046 JH011	0,30	4472 353 543
4472 052 046 JH011	0,40	4472 353 209
4472 052 046 JH011	0,60	4472 353 083
4472 052 046 JH011	0,80	4472 353 210
4472 052 046 JH011	1,00	4472 353 084
4472 052 046 JH011	1,40	4472 353 085
4472 052 046 JH012		4472 352 095
4472 052 046 JH013		4472 352 096
4472 052 046 JH016		0750 117 062
4472 052 046 JH017		0750 117 062
4472 052 046 JH020		7029 457 210
4472 052 046 JH101		0634 303 409
4472 052 046 JH101		0750 117 169
4472 052 046 JH101		4472 352 029
4472 052 046 JH101		4472 352 030
4472 052 046 JH102		0634 303 229
4472 052 046 JH102		0734 309 421
4472 052 046 LD004	1,10	4131 302 040
4472 052 046 LD004	1,20	4131 302 002
4472 052 046 LD004	1,30	4131 302 045
4472 052 046 LD004	1,40	4131 302 046
4472 052 046 LD005		4131 302 021
4472 052 046 PD001		4472 352 168
4472 052 046 PD002		4472 352 120
4472 052 046 PD003		4472 352 074
4472 052 046 PD004		0501 308 905
4472 052 046 PD005	1,00	0730 105 150
4472 052 046 PD005	1,50	0730 104 516
4472 052 046 PD005	1,70	0730 105 402
4472 052 046 PD005	2,00	0730 104 517
4472 052 046 PD005	2,20	0730 105 403
4472 052 046 PD005	2,50	0730 104 620
4472 052 046 PD006		0630 501 029
4472 052 046 PD007		0750 101 027
4472 052 046 PD008		0750 118 072
4472 052 046 PD009		4472 352 014
4472 052 046 PD014	2,00	0730 105 421
4472 052 046 PD102		4475 280 042
4472 052 046 SS001		0750 125 020
4472 052 046 SS002		0501 205 954

ZF Trading GmbH | Borgwardstraße 16 | 28279 Bremen | Germany | info.zf-services@zf.com | www.zf.com

https://truckmanualshub.com/

Bestell-Nr. Order No.	mm	Artikel-Nr. Article No.
4472 052 046		
4472 052 046 SS003		0750 137 087
4472 052 047		
4472 052 047 AH014	0,50	0730 104 895
4472 052 047 AH014	0,55	0730 106 571
4472 052 047 AH014	0,60	0730 104 881
4472 052 047 AH014	0,65	0730 106 570
4472 052 047 AH014	0,70	0730 104 882
4472 052 047 AH014	0,75	0730 104 963
4472 052 047 AH014	0,80	0730 104 883
4472 052 047 AH014	0,85	0730 104 964
4472 052 047 AH014	0,90	0730 104 884
4472 052 047 AH014	0,95	0730 104 965
4472 052 047 AH014	1,00	0730 104 885
4472 052 047 AH014	1,05	0730 104 966
4472 052 047 AH014	1,10	0730 104 886
4472 052 047 AH014	1,15	0730 104 967
4472 052 047 AH014	1,20	0730 104 887
4472 052 047 AH014	1,25	0730 104 968
4472 052 047 AH014	1,30	0730 104 888
4472 052 047 AH014	1,35	0730 104 969
4472 052 047 AH014	1,40	0730 104 889
4472 052 047 AH014	1,45	0730 111 669
4472 052 047 AH014	1,50	0730 104 890
4472 052 047 AH014	1,60	0730 104 891
4472 052 047 AH014	1,80	0730 104 508
4472 052 047 AH015		0750 117 323
4472 052 047 AH016		0750 117 323
4472 052 047 AH017	0,50	0730 104 895
4472 052 047 AH017	0,55	0730 106 571
4472 052 047 AH017	0,60	0730 104 881
4472 052 047 AH017	0,65	0730 106 570
4472 052 047 AH017	0,70	0730 104 882
4472 052 047 AH017	0,75	0730 104 963
4472 052 047 AH017	0,80	0730 104 883
4472 052 047 AH017	0,85	0730 104 964
4472 052 047 AH017	0,90	0730 104 884
4472 052 047 AH017	0,95	0730 104 965
4472 052 047 AH017	1,00	0730 104 885
4472 052 047 AH017	1,05	0730 104 966
4472 052 047 AH017	1,10	0730 104 886
4472 052 047 AH017	1,15	0730 104 967
4472 052 047 AH017	1,20	0730 104 887
4472 052 047 AH017	1,25	0730 104 968
4472 052 047 AH017	1,30	0730 104 888
4472 052 047 AH017	1,35	0730 104 969
4472 052 047 AH017	1,40	0730 104 889
4472 052 047 AH017	1,45	0730 111 669
4472 052 047 AH017	1,50	0730 104 890
4472 052 047 AH017	1,60	0730 104 891
4472 052 047 AH017	1,80	0730 104 508
4472 052 047 AH018		0634 303 214
4472 052 047 AH022		0730 260 618
4472 052 047 AH023		0750 110 134
4472 052 047 DA001		4472 352 085
4472 052 047 DA002		0737 006 070
4472 052 047 DA003	6,00	0730 102 738
4472 052 047 DA005		4472 352 094
4472 052 047 DA008		0750 110 088
4472 052 047 DA009		0750 117 351
4472 052 047 DA010		4472 352 083
4472 052 047 DA011	0,50	1211 304 093

Bestell-Nr. Order No.	mm	Artikel-Nr. Article No.
4472 052 047		
4472 052 047 DA011	0,60	1211 304 094
4472 052 047 DA011	0,65	0730 004 596
4472 052 047 DA011	0,70	1211 304 095
4472 052 047 DA011	0,75	0730 004 597
4472 052 047 DA011	0,80	1211 304 096
4472 052 047 DA011	0,85	0730 004 598
4472 052 047 DA011	0,90	0730 001 620
4472 052 047 DA011	0,95	0730 004 599
4472 052 047 DA011	1,00	0730 001 619
4472 052 047 DA011	1,05	0730 004 600
4472 052 047 DA011	1,10	0730 001 920
4472 052 047 DA011	1,15	0730 004 601
4472 052 047 DA011	1,20	0730 001 618
4472 052 047 DA011	1,25	0730 004 889
4472 052 047 DA011	1,30	0730 001 919
4472 052 047 DA011	1,35	0730 004 892
4472 052 047 DA011	1,40	0730 001 918
4472 052 047 DA011	1,50	0730 001 617
4472 052 047 DA012		0750 117 352
4472 052 047 DA013		4472 252 028
4472 052 047 JH002		7029 910 301
4472 052 047 JH004		0750 110 134
4472 052 047 JH009		4472 352 162
4472 052 047 JH011	0,20	4472 353 542
4472 052 047 JH011	0,30	4472 353 543
4472 052 047 JH011	0,40	4472 353 209
4472 052 047 JH011	0,60	4472 353 083
4472 052 047 JH011	0,80	4472 353 210
4472 052 047 JH011	1,00	4472 353 084
4472 052 047 JH011	1,40	4472 353 085
4472 052 047 JH012		4472 352 095
4472 052 047 JH013		4472 352 096
4472 052 047 JH016		0750 117 062
4472 052 047 JH017		0750 117 062
4472 052 047 JH020		7029 457 210
4472 052 047 JH101		0634 303 409
4472 052 047 JH101		0750 117 169
4472 052 047 JH101		4472 352 029
4472 052 047 JH101		4472 352 030
4472 052 047 JH102		0634 303 229
4472 052 047 JH102		0734 309 421
4472 052 047 LD004	1,10	4131 302 040
4472 052 047 LD004	1,20	4131 302 002
4472 052 047 LD004	1,30	4131 302 045
4472 052 047 LD004	1,40	4131 302 046
4472 052 047 LD005		4131 302 021
4472 052 047 PD001		4472 352 168
4472 052 047 PD002		4472 352 120
4472 052 047 PD003		4472 352 074
4472 052 047 PD004		0501 308 905
4472 052 047 PD005	1,00	0730 105 150
4472 052 047 PD005	1,50	0730 104 516
4472 052 047 PD005	1,70	0730 105 402
4472 052 047 PD005	2,00	0730 104 517
4472 052 047 PD005	2,20	0730 105 403
4472 052 047 PD005	2,50	0730 104 620
4472 052 047 PD006		0630 501 029
4472 052 047 PD007		0750 101 027
4472 052 047 PD008		0750 118 072
4472 052 047 PD009		4472 352 014
4472 052 047 PD014	2,00	0730 105 421

Bestell-Nr. Order No.	mm	Artikel-Nr. Article No.
4472 052 047		
4472 052 047 PD102		0501 308 314
4472 052 047 PD102		0634 303 266
4472 052 047 SS001		0750 125 020
4472 052 047 SS002		0501 206 190
4472 052 047 SS002		0501 206 191
4472 052 047 SS003		0501 205 206
4472 052 047 SS003		0501 205 207
4472 052 062		
4472 052 062 AH014	0,50	0730 104 895
4472 052 062 AH014	0,55	0730 106 571
4472 052 062 AH014	0,60	0730 104 881
4472 052 062 AH014	0,65	0730 106 570
4472 052 062 AH014	0,70	0730 104 882
4472 052 062 AH014	0,75	0730 104 963
4472 052 062 AH014	0,80	0730 104 883
4472 052 062 AH014	0,85	0730 104 964
4472 052 062 AH014	0,90	0730 104 884
4472 052 062 AH014	0,95	0730 104 965
4472 052 062 AH014	1,00	0730 104 885
4472 052 062 AH014	1,05	0730 104 966
4472 052 062 AH014	1,10	0730 104 886
4472 052 062 AH014	1,15	0730 104 967
4472 052 062 AH014	1,20	0730 104 887
4472 052 062 AH014	1,25	0730 104 968
4472 052 062 AH014	1,30	0730 104 888
4472 052 062 AH014	1,35	0730 104 969
4472 052 062 AH014	1,40	0730 104 889
4472 052 062 AH014	1,45	0730 111 669
4472 052 062 AH014	1,50	0730 104 890
4472 052 062 AH014	1,60	0730 104 891
4472 052 062 AH014	1,80	0730 104 508
4472 052 062 AH015		0750 117 323
4472 052 062 AH016		0750 117 323
4472 052 062 AH017	0,50	0730 104 895
4472 052 062 AH017	0,55	0730 106 571
4472 052 062 AH017	0,60	0730 104 881
4472 052 062 AH017	0,65	0730 106 570
4472 052 062 AH017	0,70	0730 104 882
4472 052 062 AH017	0,75	0730 104 963
4472 052 062 AH017	0,80	0730 104 883
4472 052 062 AH017	0,85	0730 104 964
4472 052 062 AH017	0,90	0730 104 884
4472 052 062 AH017	0,95	0730 104 965
4472 052 062 AH017	1,00	0730 104 885
4472 052 062 AH017	1,05	0730 104 966
4472 052 062 AH017	1,10	0730 104 886
4472 052 062 AH017	1,15	0730 104 967
4472 052 062 AH017	1,20	0730 104 887
4472 052 062 AH017	1,25	0730 104 968
4472 052 062 AH017	1,30	0730 104 888
4472 052 062 AH017	1,35	0730 104 969
4472 052 062 AH017	1,40	0730 104 889
4472 052 062 AH017	1,45	0730 111 669
4472 052 062 AH017	1,50	0730 104 890
4472 052 062 AH017	1,60	0730 104 891
4472 052 062 AH017	1,80	0730 104 508
4472 052 062 AH018		0634 303 214
4472 052 062 AH022		0501 317 330
4472 052 062 AH023		0750 110 134
4472 052 062 DA001		4472 252 026
4472 052 062 DA002		4472 352 092

https://truckmanualshub.com/

Vergleichsliste / Cross reference list

Bestell-Nr. Order No.	mm	Artikel-Nr. Article No.
4472 052 062		
4472 052 062 DA008		0750 111 177
4472 052 062 DA009		0750 117 353
4472 052 062 DA010	11,30	0730 161 873
4472 052 062 DA010	11,39	0730 161 876
4472 052 062 DA010	11,42	0730 161 877
4472 052 062 DA010	11,45	0730 161 878
4472 052 062 DA010	11,51	0730 161 880
4472 052 062 DA010	11,54	0730 161 881
4472 052 062 DA010	11,57	0730 161 882
4472 052 062 DA010	11,60	0730 161 883
4472 052 062 DA010	11,63	0730 161 884
4472 052 062 DA010	11,69	0730 161 886
4472 052 062 DA010	11,72	0730 161 887
4472 052 062 DA010	11,75	0730 161 888
4472 052 062 DA010	11,78	0730 161 889
4472 052 062 DA010	11,81	0730 161 890
4472 052 062 DA010	11,84	0730 161 891
4472 052 062 DA010	11,87	0730 161 892
4472 052 062 DA010	11,90	0730 161 893
4472 052 062 DA010	11,93	0730 161 894
4472 052 062 DA010	11,96	0730 161 895
4472 052 062 DA010	11,99	0730 161 896
4472 052 062 DA010	12,02	0730 161 897
4472 052 062 DA010	12,05	0730 161 898
4472 052 062 DA010	12,08	0730 161 899
4472 052 062 DA010	12,11	0730 161 900
4472 052 062 DA010	12,20	0730 161 903
4472 052 062 DA010	12,23	0730 161 904
4472 052 062 DA010	12,29	0730 161 906
4472 052 062 DA010	12,38	0730 161 909
4472 052 062 DA011	0,50	1211 304 093
4472 052 062 DA011	0,60	1211 304 094
4472 052 062 DA011	0,65	0730 004 596
4472 052 062 DA011	0,70	1211 304 095
4472 052 062 DA011	0,75	0730 004 597
4472 052 062 DA011	0,80	1211 304 096
4472 052 062 DA011	0,85	0730 004 598
4472 052 062 DA011	0,90	0730 001 620
4472 052 062 DA011	0,95	0730 004 599
4472 052 062 DA011	1,00	0730 001 619
4472 052 062 DA011	1,05	0730 004 600
4472 052 062 DA011	1,10	0730 001 920
4472 052 062 DA011	1,15	0730 004 601
4472 052 062 DA011	1,20	0730 001 618
4472 052 062 DA011	1,25	0730 004 889
4472 052 062 DA011	1,30	0730 001 919
4472 052 062 DA011	1,35	0730 004 892
4472 052 062 DA011	1,40	0730 001 918
4472 052 062 DA011	1,50	0730 001 617
4472 052 062 DA012		0750 117 352
4472 052 062 DA013		4472 252 018
4472 052 062 JH002		7029 910 313
4472 052 062 JH004		0750 110 134
4472 052 062 JH009		4472 352 162
4472 052 062 JH011	0,20	4472 353 542
4472 052 062 JH011	0,30	4472 353 543
4472 052 062 JH011	0,40	4472 353 209
4472 052 062 JH011	0,60	4472 353 083
4472 052 062 JH011	0,80	4472 353 210
4472 052 062 JH011	1,00	4472 353 084
4472 052 062 JH011	1,40	4472 353 085

Bestell-Nr. Order No.	mm	Artikel-Nr. Article No.
4472 052 062		
4472 052 062 JH012		4472 352 095
4472 052 062 JH013		4472 352 096
4472 052 062 JH016		0750 117 062
4472 052 062 JH017		0750 117 062
4472 052 062 JH020		7029 457 210
4472 052 062 JH101		0634 303 409
4472 052 062 JH101		0750 117 169
4472 052 062 JH101		4472 352 029
4472 052 062 JH101		4472 352 030
4472 052 062 JH102		0634 303 229
4472 052 062 JH102		0734 309 421
4472 052 062 LD004	1,10	4131 302 040
4472 052 062 LD004	1,20	4131 302 002
4472 052 062 LD004	1,30	4131 302 045
4472 052 062 LD004	1,40	4131 302 046
4472 052 062 LD005		4131 302 021
4472 052 062 PD001		4472 352 168
4472 052 062 PD002		4472 352 120
4472 052 062 PD003		4472 352 074
4472 052 062 PD004		0501 308 905
4472 052 062 PD005	1,00	0730 105 150
4472 052 062 PD005	1,50	0730 104 516
4472 052 062 PD005	1,70	0730 105 402
4472 052 062 PD005	2,00	0730 104 517
4472 052 062 PD005	2,20	0730 105 403
4472 052 062 PD005	2,50	0730 104 620
4472 052 062 PD006		0630 501 029
4472 052 062 PD007		0750 101 027
4472 052 062 PD008		0750 118 072
4472 052 062 PD009		4472 352 014
4472 052 062 PD014	2,00	0730 105 421
4472 052 062 PD102		4475 280 042
4472 052 062 SS001		0750 125 020
4472 052 062 SS002		0501 205 954
4472 052 062 SS003		0750 137 087
4472 053 010		
4472 053 010 AH014	0,10	0730 000 127
4472 053 010 AH014	0,20	0730 000 126
4472 053 010 AH014	0,30	0730 002 280
4472 053 010 AH014	0,40	0730 001 012
4472 053 010 AH014	0,45	0730 005 708
4472 053 010 AH014	0,50	0730 000 125
4472 053 010 AH014	0,55	0730 005 709
4472 053 010 AH014	0,60	0730 001 011
4472 053 010 AH014	0,65	0730 006 513
4472 053 010 AH014	0,70	0730 006 514
4472 053 010 AH014	0,75	0730 006 515
4472 053 010 AH014	0,80	0730 000 124
4472 053 010 AH014	0,85	0730 006 516
4472 053 010 AH014	0,90	0730 006 517
4472 053 010 AH014	0,95	0730 006 518
4472 053 010 AH014	1,00	0730 000 123
4472 053 010 AH014	1,05	0730 006 519
4472 053 010 AH014	1,10	0730 006 520
4472 053 010 AH014	1,15	0730 006 521
4472 053 010 AH014	1,20	0730 002 277
4472 053 010 AH014	1,25	0730 006 522
4472 053 010 AH014	1,30	0730 006 523
4472 053 010 AH014	1,35	0730 006 524
4472 053 010 AH014	1,40	0730 001 010
4472 053 010 AH014	1,45	0730 006 525

Bestell-Nr. Order No.	mm	Artikel-Nr. Article No.
4472 053 010		
4472 053 010 AH014	1,50	0730 006 526
4472 053 010 AH014	1,55	0730 006 527
4472 053 010 AH014	1,60	0730 006 528
4472 053 010 AH014	1,65	0730 006 529
4472 053 010 AH014	1,70	0730 008 051
4472 053 010 AH014	1,75	0730 005 816
4472 053 010 AH014	1,80	0730 008 052
4472 053 010 AH014	1,85	0730 005 817
4472 053 010 AH014	1,90	0730 008 053
4472 053 010 AH014	1,95	0730 008 154
4472 053 010 AH014	2,00	0730 001 009
4472 053 010 AH014	2,05	0730 007 783
4472 053 010 AH014	2,10	0730 007 784
4472 053 010 AH014	2,15	0730 007 785
4472 053 010 AH014	2,20	0730 007 786
4472 053 010 AH014	2,25	0730 007 787
4472 053 010 AH014	2,30	0730 008 292
4472 053 010 AH014	2,35	0730 008 293
4472 053 010 AH014	2,40	0730 008 294
4472 053 010 AH014	2,45	0730 008 295
4472 053 010 AH014	2,50	0730 008 296
4472 053 010 AH015		0750 117 802
4472 053 010 AH016		0750 117 802
4472 053 010 AH017	0,10	0730 000 127
4472 053 010 AH017	0,20	0730 000 126
4472 053 010 AH017	0,30	0730 002 280
4472 053 010 AH017	0,40	0730 001 012
4472 053 010 AH017	0,45	0730 005 708
4472 053 010 AH017	0,50	0730 000 125
4472 053 010 AH017	0,55	0730 005 709
4472 053 010 AH017	0,60	0730 001 011
4472 053 010 AH017	0,65	0730 006 513
4472 053 010 AH017	0,70	0730 006 514
4472 053 010 AH017	0,75	0730 006 515
4472 053 010 AH017	0,80	0730 000 124
4472 053 010 AH017	0,85	0730 006 516
4472 053 010 AH017	0,90	0730 006 517
4472 053 010 AH017	0,95	0730 006 518
4472 053 010 AH017	1,00	0730 000 123
4472 053 010 AH017	1,05	0730 006 519
4472 053 010 AH017	1,10	0730 006 520
4472 053 010 AH017	1,15	0730 006 521
4472 053 010 AH017	1,20	0730 002 277
4472 053 010 AH017	1,25	0730 006 522
4472 053 010 AH017	1,30	0730 006 523
4472 053 010 AH017	1,35	0730 006 524
4472 053 010 AH017	1,40	0730 001 010
4472 053 010 AH017	1,45	0730 006 525
4472 053 010 AH017	1,50	0730 006 526
4472 053 010 AH017	1,55	0730 006 527
4472 053 010 AH017	1,60	0730 006 528
4472 053 010 AH017	1,65	0730 006 529
4472 053 010 AH017	1,70	0730 008 051
4472 053 010 AH017	1,75	0730 005 816
4472 053 010 AH017	1,80	0730 008 052
4472 053 010 AH017	1,85	0730 005 817
4472 053 010 AH017	1,90	0730 008 053
4472 053 010 AH017	1,95	0730 008 154
4472 053 010 AH017	2,00	0730 001 009
4472 053 010 AH017	2,05	0730 007 783
4472 053 010 AH017	2,10	0730 007 784

ZF Trading GmbH | Borgwardstraße 16 | 28279 Bremen | Germany | info.zf-services@zf.com | www.zf.com

https://truckmanualshub.com/

Bestell-Nr. Order No.	mm	Artikel-Nr. Article No.
4472 053 010		
4472 053 010 AH017	2,15	0730 007 785
4472 053 010 AH017	2,20	0730 007 786
4472 053 010 AH017	2,25	0730 007 787
4472 053 010 AH017	2,30	0730 008 292
4472 053 010 AH017	2,35	0730 008 293
4472 053 010 AH017	2,40	0730 008 294
4472 053 010 AH017	2,45	0730 008 295
4472 053 010 AH017	2,50	0730 008 296
4472 053 010 AH018		0634 303 980
4472 053 010 AH022		0501 317 330
4472 053 010 AH023		0750 110 134
4472 053 010 DA001		4460 375 008
4472 053 010 DA002		0737 006 070
4472 053 010 DA003	6,00	0730 102 738
4472 053 010 DA004		0637 011 534
4472 053 010 DA005		4460 375 009
4472 053 010 DA006		0736 020 084
4472 053 010 DA007		4472 353 037
4472 053 010 DA008		0750 110 044
4472 053 010 DA009		0750 117 205
4472 053 010 DA011	0,65	0730 105 438
4472 053 010 DA011	0,70	0730 105 439
4472 053 010 DA011	0,75	0730 105 440
4472 053 010 DA011	0,80	0730 107 807
4472 053 010 DA011	0,85	0730 105 441
4472 053 010 DA011	0,90	0730 105 230
4472 053 010 DA011	0,95	0730 105 231
4472 053 010 DA011	1,00	0730 105 103
4472 053 010 DA011	1,05	0730 105 104
4472 053 010 DA011	1,10	0730 105 105
4472 053 010 DA011	1,15	0730 105 106
4472 053 010 DA011	1,20	0730 104 423
4472 053 010 DA011	1,25	0730 105 107
4472 053 010 DA011	1,30	0730 105 108
4472 053 010 DA011	1,35	0730 105 109
4472 053 010 DA011	1,40	0730 105 110
4472 053 010 DA011	1,45	0730 105 111
4472 053 010 DA011	1,50	0730 105 112
4472 053 010 DA011	1,55	0730 105 113
4472 053 010 DA011	1,60	0730 105 114
4472 053 010 DA012		0750 117 354
4472 053 010 DA013		4472 253 067
4472 053 010 JH002		7029 910 412
4472 053 010 JH004		0750 110 134
4472 053 010 JH009		4472 353 682
4472 053 010 JH011	0,20	4472 353 542
4472 053 010 JH011	0,30	4472 353 543
4472 053 010 JH011	0,40	4472 353 209
4472 053 010 JH011	0,60	4472 353 083
4472 053 010 JH011	0,80	4472 353 210
4472 053 010 JH011	1,00	4472 353 084
4472 053 010 JH011	1,40	4472 353 085
4472 053 010 JH012		4472 353 141
4472 053 010 JH013		4472 353 142
4472 053 010 JH016		0750 117 635
4472 053 010 JH017		0750 117 635
4472 053 010 JH020		7029 457 404
4472 053 010 JH101		0634 303 482
4472 053 010 JH101		0750 117 386
4472 053 010 JH101		4472 353 096
4472 053 010 JH101		4472 353 330

Bestell-Nr. Order No.	mm	Artikel-Nr. Article No.
4472 053 010		
4472 053 010 JH102		0634 303 227
4472 053 010 JH102		0734 309 422
4472 053 010 LD004	1,20	4131 303 193
4472 053 010 LD004	1,30	4131 303 194
4472 053 010 LD004	1,40	4131 303 195
4472 053 010 LD005		4131 303 048
4472 053 010 PD001		4472 353 076
4472 053 010 PD002		0730 200 210
4472 053 010 PD003		4472 353 158
4472 053 010 PD004		0501 308 997
4472 053 010 PD005	1,50	0730 104 159
4472 053 010 PD005	1,70	0730 105 400
4472 053 010 PD005	2,00	0730 104 160
4472 053 010 PD005	2,20	0730 105 401
4472 053 010 PD005	2,50	0730 105 126
4472 053 010 PD005	2,70	0730 105 800
4472 053 010 PD005	3,00	0730 105 385
4472 053 010 PD006		0630 501 029
4472 053 010 PD007		0750 101 027
4472 053 010 PD008		0750 118 072
4472 053 010 PD009		4472 353 600
4472 053 010 PD102		0501 309 596
4472 053 010 PD102		0634 304 275
4472 053 010 SS001		0750 125 010
4472 053 010 SS002		0750 125 017
4472 053 010 SS002		0750 125 018
4472 053 010 SS003		0750 137 059
4472 053 010 SS003		0750 137 060
4472 053 011		
4472 053 011 AH014	0,10	0730 000 127
4472 053 011 AH014	0,20	0730 000 126
4472 053 011 AH014	0,30	0730 002 280
4472 053 011 AH014	0,40	0730 001 012
4472 053 011 AH014	0,45	0730 005 708
4472 053 011 AH014	0,50	0730 000 125
4472 053 011 AH014	0,55	0730 005 709
4472 053 011 AH014	0,60	0730 001 011
4472 053 011 AH014	0,65	0730 006 513
4472 053 011 AH014	0,70	0730 006 514
4472 053 011 AH014	0,75	0730 006 515
4472 053 011 AH014	0,80	0730 000 124
4472 053 011 AH014	0,85	0730 006 516
4472 053 011 AH014	0,90	0730 006 517
4472 053 011 AH014	0,95	0730 006 518
4472 053 011 AH014	1,00	0730 000 123
4472 053 011 AH014	1,05	0730 006 519
4472 053 011 AH014	1,10	0730 006 520
4472 053 011 AH014	1,15	0730 006 521
4472 053 011 AH014	1,20	0730 002 277
4472 053 011 AH014	1,25	0730 006 522
4472 053 011 AH014	1,30	0730 006 523
4472 053 011 AH014	1,35	0730 006 524
4472 053 011 AH014	1,40	0730 001 010
4472 053 011 AH014	1,45	0730 006 525
4472 053 011 AH014	1,50	0730 006 526
4472 053 011 AH014	1,55	0730 006 527
4472 053 011 AH014	1,60	0730 006 528
4472 053 011 AH014	1,65	0730 006 529
4472 053 011 AH014	1,70	0730 008 051
4472 053 011 AH014	1,75	0730 005 816
4472 053 011 AH014	1,80	0730 008 052

Bestell-Nr. Order No.	mm	Artikel-Nr. Article No.
4472 053 011		
4472 053 011 AH014	1,85	0730 005 817
4472 053 011 AH014	1,90	0730 008 053
4472 053 011 AH014	1,95	0730 008 154
4472 053 011 AH014	2,00	0730 001 009
4472 053 011 AH014	2,05	0730 007 783
4472 053 011 AH014	2,10	0730 007 784
4472 053 011 AH014	2,15	0730 007 785
4472 053 011 AH014	2,20	0730 007 786
4472 053 011 AH014	2,25	0730 007 787
4472 053 011 AH014	2,30	0730 008 292
4472 053 011 AH014	2,35	0730 008 293
4472 053 011 AH014	2,40	0730 008 294
4472 053 011 AH014	2,45	0730 008 295
4472 053 011 AH014	2,50	0730 008 296
4472 053 011 AH015		0750 117 802
4472 053 011 AH016		0750 117 802
4472 053 011 AH017	0,10	0730 000 127
4472 053 011 AH017	0,20	0730 000 126
4472 053 011 AH017	0,30	0730 002 280
4472 053 011 AH017	0,40	0730 001 012
4472 053 011 AH017	0,45	0730 005 708
4472 053 011 AH017	0,50	0730 000 125
4472 053 011 AH017	0,55	0730 005 709
4472 053 011 AH017	0,60	0730 001 011
4472 053 011 AH017	0,65	0730 006 513
4472 053 011 AH017	0,70	0730 006 514
4472 053 011 AH017	0,75	0730 006 515
4472 053 011 AH017	0,80	0730 000 124
4472 053 011 AH017	0,85	0730 006 516
4472 053 011 AH017	0,90	0730 006 517
4472 053 011 AH017	0,95	0730 006 518
4472 053 011 AH017	1,00	0730 000 123
4472 053 011 AH017	1,05	0730 006 519
4472 053 011 AH017	1,10	0730 006 520
4472 053 011 AH017	1,15	0730 006 521
4472 053 011 AH017	1,20	0730 002 277
4472 053 011 AH017	1,25	0730 006 522
4472 053 011 AH017	1,30	0730 006 523
4472 053 011 AH017	1,35	0730 006 524
4472 053 011 AH017	1,40	0730 001 010
4472 053 011 AH017	1,45	0730 006 525
4472 053 011 AH017	1,50	0730 006 526
4472 053 011 AH017	1,55	0730 006 527
4472 053 011 AH017	1,60	0730 006 528
4472 053 011 AH017	1,65	0730 006 529
4472 053 011 AH017	1,70	0730 008 051
4472 053 011 AH017	1,75	0730 005 816
4472 053 011 AH017	1,80	0730 008 052
4472 053 011 AH017	1,85	0730 005 817
4472 053 011 AH017	1,90	0730 008 053
4472 053 011 AH017	1,95	0730 008 154
4472 053 011 AH017	2,00	0730 001 009
4472 053 011 AH017	2,05	0730 007 783
4472 053 011 AH017	2,10	0730 007 784
4472 053 011 AH017	2,15	0730 007 785
4472 053 011 AH017	2,20	0730 007 786
4472 053 011 AH017	2,25	0730 007 787
4472 053 011 AH017	2,30	0730 008 292
4472 053 011 AH017	2,35	0730 008 293
4472 053 011 AH017	2,40	0730 008 294
4472 053 011 AH017	2,45	0730 008 295

https://truckmanualshub.com/

Vergleichsliste / Cross reference list

Bestell-Nr. Order No.	mm	Artikel-Nr. Article No.
4472 053 011		
4472 053 011 AH017	2,50	0730 008 296
4472 053 011 AH018		0634 303 980
4472 053 011 AH022		0501 317 330
4472 053 011 AH023		0750 110 134
4472 053 011 DA001		4460 375 008
4472 053 011 DA002		0737 006 070
4472 053 011 DA003	6,00	0730 102 738
4472 053 011 DA004		0637 011 534
4472 053 011 DA005		4460 375 009
4472 053 011 DA006		0736 020 084
4472 053 011 DA007		4472 353 037
4472 053 011 DA008		0750 110 044
4472 053 011 DA009		0750 117 205
4472 053 011 DA011	0,65	0730 105 438
4472 053 011 DA011	0,70	0730 105 439
4472 053 011 DA011	0,75	0730 105 440
4472 053 011 DA011	0,80	0730 107 807
4472 053 011 DA011	0,85	0730 105 441
4472 053 011 DA011	0,90	0730 105 230
4472 053 011 DA011	0,95	0730 105 231
4472 053 011 DA011	1,00	0730 105 103
4472 053 011 DA011	1,05	0730 105 104
4472 053 011 DA011	1,10	0730 105 105
4472 053 011 DA011	1,15	0730 105 106
4472 053 011 DA011	1,20	0730 104 423
4472 053 011 DA011	1,25	0730 105 107
4472 053 011 DA011	1,30	0730 105 108
4472 053 011 DA011	1,35	0730 105 109
4472 053 011 DA011	1,40	0730 105 110
4472 053 011 DA011	1,45	0730 105 111
4472 053 011 DA011	1,50	0730 105 112
4472 053 011 DA011	1,55	0730 105 113
4472 053 011 DA011	1,60	0730 105 114
4472 053 011 DA012		0750 117 354
4472 053 011 DA013		4472 253 067
4472 053 011 JH002		7029 910 412
4472 053 011 JH004		0750 110 134
4472 053 011 JH009		4472 353 682
4472 053 011 JH011	0,20	4472 353 542
4472 053 011 JH011	0,30	4472 353 543
4472 053 011 JH011	0,40	4472 353 209
4472 053 011 JH011	0,60	4472 353 083
4472 053 011 JH011	0,80	4472 353 210
4472 053 011 JH011	1,00	4472 353 084
4472 053 011 JH011	1,40	4472 353 085
4472 053 011 JH012		4472 353 141
4472 053 011 JH013		4472 353 142
4472 053 011 JH016		0750 117 635
4472 053 011 JH017		0750 117 635
4472 053 011 JH020		7029 457 404
4472 053 011 JH101		0634 303 482
4472 053 011 JH101		0750 117 386
4472 053 011 JH101		4472 353 096
4472 053 011 JH101		4472 353 330
4472 053 011 JH102		0634 303 227
4472 053 011 JH102		0734 309 422
4472 053 011 LD004	1,20	4131 303 193
4472 053 011 LD004	1,30	4131 303 194
4472 053 011 LD004	1,40	4131 303 195
4472 053 011 LD005		4131 303 048
4472 053 011 PD001		4472 353 076

Bestell-Nr. Order No.	mm	Artikel-Nr. Article No.
4472 053 011		
4472 053 011 PD002		0730 200 210
4472 053 011 PD003		4472 353 158
4472 053 011 PD004		0501 308 997
4472 053 011 PD005	1,50	0730 104 159
4472 053 011 PD005	1,70	0730 105 400
4472 053 011 PD005	2,00	0730 104 160
4472 053 011 PD005	2,20	0730 105 401
4472 053 011 PD005	2,50	0730 105 126
4472 053 011 PD005	2,70	0730 105 800
4472 053 011 PD005	3,00	0730 105 385
4472 053 011 PD006		0630 501 029
4472 053 011 PD007		0750 101 027
4472 053 011 PD008		0750 118 072
4472 053 011 PD009		4472 353 600
4472 053 011 PD102		0501 309 596
4472 053 011 PD102		0634 304 275
4472 053 011 SS001		0750 125 010
4472 053 011 SS002		0750 125 017
4472 053 011 SS002		0750 125 018
4472 053 011 SS003		0750 137 059
4472 053 011 SS003		0750 137 060
4472 053 027		
4472 053 027 AH014	0,10	0730 000 127
4472 053 027 AH014	0,20	0730 000 126
4472 053 027 AH014	0,30	0730 002 280
4472 053 027 AH014	0,40	0730 001 012
4472 053 027 AH014	0,45	0730 005 708
4472 053 027 AH014	0,50	0730 000 125
4472 053 027 AH014	0,55	0730 005 709
4472 053 027 AH014	0,60	0730 001 011
4472 053 027 AH014	0,65	0730 006 513
4472 053 027 AH014	0,70	0730 006 514
4472 053 027 AH014	0,75	0730 006 515
4472 053 027 AH014	0,80	0730 000 124
4472 053 027 AH014	0,85	0730 006 516
4472 053 027 AH014	0,90	0730 006 517
4472 053 027 AH014	0,95	0730 006 518
4472 053 027 AH014	1,00	0730 000 123
4472 053 027 AH014	1,05	0730 006 519
4472 053 027 AH014	1,10	0730 006 520
4472 053 027 AH014	1,15	0730 006 521
4472 053 027 AH014	1,20	0730 002 277
4472 053 027 AH014	1,25	0730 006 522
4472 053 027 AH014	1,30	0730 006 523
4472 053 027 AH014	1,35	0730 006 524
4472 053 027 AH014	1,40	0730 001 010
4472 053 027 AH014	1,45	0730 006 525
4472 053 027 AH014	1,50	0730 006 526
4472 053 027 AH014	1,55	0730 006 527
4472 053 027 AH014	1,60	0730 006 528
4472 053 027 AH014	1,65	0730 006 529
4472 053 027 AH014	1,70	0730 008 051
4472 053 027 AH014	1,75	0730 005 816
4472 053 027 AH014	1,80	0730 008 052
4472 053 027 AH014	1,85	0730 005 817
4472 053 027 AH014	1,90	0730 008 053
4472 053 027 AH014	1,95	0730 008 154
4472 053 027 AH014	2,00	0730 001 009
4472 053 027 AH014	2,05	0730 007 783
4472 053 027 AH014	2,10	0730 007 784
4472 053 027 AH014	2,15	0730 007 785

Bestell-Nr. Order No.	mm	Artikel-Nr. Article No.
4472 053 027		
4472 053 027 AH014	2,20	0730 007 786
4472 053 027 AH014	2,25	0730 007 787
4472 053 027 AH014	2,30	0730 008 292
4472 053 027 AH014	2,35	0730 008 293
4472 053 027 AH014	2,40	0730 008 294
4472 053 027 AH014	2,45	0730 008 295
4472 053 027 AH014	2,50	0730 008 296
4472 053 027 AH015		0750 117 802
4472 053 027 AH016		0750 117 802
4472 053 027 AH017	0,10	0730 000 127
4472 053 027 AH017	0,20	0730 000 126
4472 053 027 AH017	0,30	0730 002 280
4472 053 027 AH017	0,40	0730 001 012
4472 053 027 AH017	0,45	0730 005 708
4472 053 027 AH017	0,50	0730 000 125
4472 053 027 AH017	0,55	0730 005 709
4472 053 027 AH017	0,60	0730 001 011
4472 053 027 AH017	0,65	0730 006 513
4472 053 027 AH017	0,70	0730 006 514
4472 053 027 AH017	0,75	0730 006 515
4472 053 027 AH017	0,80	0730 000 124
4472 053 027 AH017	0,85	0730 006 516
4472 053 027 AH017	0,90	0730 006 517
4472 053 027 AH017	0,95	0730 006 518
4472 053 027 AH017	1,00	0730 000 123
4472 053 027 AH017	1,05	0730 006 519
4472 053 027 AH017	1,10	0730 006 520
4472 053 027 AH017	1,15	0730 006 521
4472 053 027 AH017	1,20	0730 002 277
4472 053 027 AH017	1,25	0730 006 522
4472 053 027 AH017	1,30	0730 006 523
4472 053 027 AH017	1,35	0730 006 524
4472 053 027 AH017	1,40	0730 001 010
4472 053 027 AH017	1,45	0730 006 525
4472 053 027 AH017	1,50	0730 006 526
4472 053 027 AH017	1,55	0730 006 527
4472 053 027 AH017	1,60	0730 006 528
4472 053 027 AH017	1,65	0730 006 529
4472 053 027 AH017	1,70	0730 008 051
4472 053 027 AH017	1,75	0730 005 816
4472 053 027 AH017	1,80	0730 008 052
4472 053 027 AH017	1,85	0730 005 817
4472 053 027 AH017	1,90	0730 008 053
4472 053 027 AH017	1,95	0730 008 154
4472 053 027 AH017	2,00	0730 001 009
4472 053 027 AH017	2,05	0730 007 783
4472 053 027 AH017	2,10	0730 007 784
4472 053 027 AH017	2,15	0730 007 785
4472 053 027 AH017	2,20	0730 007 786
4472 053 027 AH017	2,25	0730 007 787
4472 053 027 AH017	2,30	0730 008 292
4472 053 027 AH017	2,35	0730 008 293
4472 053 027 AH017	2,40	0730 008 294
4472 053 027 AH017	2,45	0730 008 295
4472 053 027 AH017	2,50	0730 008 296
4472 053 027 AH018		0634 303 980
4472 053 027 AH022		0730 260 618
4472 053 027 AH023		0750 110 134
4472 053 027 DA001		4460 375 127
4472 053 027 DA002		0737 006 070
4472 053 027 DA003	6,00	0730 102 738

ZF Trading GmbH | Borgwardstraße 16 | 28279 Bremen | Germany | info.zf-services@zf.com | www.zf.com

https://truckmanualshub.com/

Bestell-Nr. Order No.	mm	Artikel-Nr. Article No.
4472 053 027		
4472 053 027 DA005		4460 375 125
4472 053 027 DA007		4472 353 037
4472 053 027 DA008		0750 110 044
4472 053 027 DA009		0750 117 205
4472 053 027 DA011	0,65	0730 105 438
4472 053 027 DA011	0,70	0730 105 439
4472 053 027 DA011	0,75	0730 105 440
4472 053 027 DA011	0,80	0730 107 807
4472 053 027 DA011	0,85	0730 105 441
4472 053 027 DA011	0,90	0730 105 230
4472 053 027 DA011	0,95	0730 105 231
4472 053 027 DA011	1,00	0730 105 103
4472 053 027 DA011	1,05	0730 105 104
4472 053 027 DA011	1,10	0730 105 105
4472 053 027 DA011	1,15	0730 105 106
4472 053 027 DA011	1,20	0730 104 423
4472 053 027 DA011	1,25	0730 105 107
4472 053 027 DA011	1,30	0730 105 108
4472 053 027 DA011	1,35	0730 105 109
4472 053 027 DA011	1,40	0730 105 110
4472 053 027 DA011	1,45	0730 105 111
4472 053 027 DA011	1,50	0730 105 112
4472 053 027 DA011	1,55	0730 105 113
4472 053 027 DA011	1,60	0730 105 114
4472 053 027 DA012		0750 117 354
4472 053 027 DA013		4472 253 073
4472 053 027 JH002		7029 910 412
4472 053 027 JH004		0750 110 134
4472 053 027 JH009		4472 353 089
4472 053 027 JH011	0,20	4472 353 542
4472 053 027 JH011	0,30	4472 353 543
4472 053 027 JH011	0,40	4472 353 209
4472 053 027 JH011	0,60	4472 353 083
4472 053 027 JH011	0,80	4472 353 210
4472 053 027 JH011	1,00	4472 353 084
4472 053 027 JH011	1,40	4472 353 085
4472 053 027 JH012		4472 353 141
4472 053 027 JH013		4472 353 142
4472 053 027 JH016		0750 117 635
4472 053 027 JH017		0750 117 635
4472 053 027 JH020		7029 457 404
4472 053 027 JH101		0634 303 482
4472 053 027 JH101		0750 117 386
4472 053 027 JH101		4472 353 096
4472 053 027 JH101		4472 353 330
4472 053 027 JH102		0634 303 227
4472 053 027 JH102		0734 309 422
4472 053 027 PD001		4472 353 076
4472 053 027 PD002		0730 200 210
4472 053 027 PD003		4472 353 158
4472 053 027 PD004		0501 308 997
4472 053 027 PD005	1,50	0730 104 159
4472 053 027 PD005	1,70	0730 105 400
4472 053 027 PD005	2,00	0730 104 160
4472 053 027 PD005	2,20	0730 105 401
4472 053 027 PD005	2,50	0730 105 126
4472 053 027 PD005	2,70	0730 105 800
4472 053 027 PD005	3,00	0730 105 385
4472 053 027 PD006		0630 501 029
4472 053 027 PD007		0750 101 027
4472 053 027 PD008		0750 118 072

Bestell-Nr. Order No.	mm	Artikel-Nr. Article No.
4472 053 027		
4472 053 027 PD009		4472 353 463
4472 053 027 PD102		0634 304 275
4472 053 027 PD102		0636 302 027
4472 053 027 SS001		0750 125 010
4472 053 027 SS002		0750 125 011
4472 053 027 SS002		0750 125 012
4472 053 027 SS003		0750 137 056
4472 053 027 SS003		0750 137 057
4472 053 030		
4472 053 030 AH014	0,10	0730 000 127
4472 053 030 AH014	0,20	0730 000 126
4472 053 030 AH014	0,30	0730 002 280
4472 053 030 AH014	0,40	0730 001 012
4472 053 030 AH014	0,45	0730 005 708
4472 053 030 AH014	0,50	0730 000 125
4472 053 030 AH014	0,55	0730 005 709
4472 053 030 AH014	0,60	0730 001 011
4472 053 030 AH014	0,65	0730 006 513
4472 053 030 AH014	0,70	0730 006 514
4472 053 030 AH014	0,75	0730 006 515
4472 053 030 AH014	0,80	0730 000 124
4472 053 030 AH014	0,85	0730 006 516
4472 053 030 AH014	0,90	0730 006 517
4472 053 030 AH014	0,95	0730 006 518
4472 053 030 AH014	1,00	0730 000 123
4472 053 030 AH014	1,05	0730 006 519
4472 053 030 AH014	1,10	0730 006 520
4472 053 030 AH014	1,15	0730 006 521
4472 053 030 AH014	1,20	0730 002 277
4472 053 030 AH014	1,25	0730 006 522
4472 053 030 AH014	1,30	0730 006 523
4472 053 030 AH014	1,35	0730 006 524
4472 053 030 AH014	1,40	0730 001 010
4472 053 030 AH014	1,45	0730 006 525
4472 053 030 AH014	1,50	0730 006 526
4472 053 030 AH014	1,55	0730 006 527
4472 053 030 AH014	1,60	0730 006 528
4472 053 030 AH014	1,65	0730 006 529
4472 053 030 AH014	1,70	0730 008 051
4472 053 030 AH014	1,75	0730 005 816
4472 053 030 AH014	1,80	0730 008 052
4472 053 030 AH014	1,85	0730 005 817
4472 053 030 AH014	1,90	0730 008 053
4472 053 030 AH014	1,95	0730 008 154
4472 053 030 AH014	2,00	0730 001 009
4472 053 030 AH014	2,05	0730 007 783
4472 053 030 AH014	2,10	0730 007 784
4472 053 030 AH014	2,15	0730 007 785
4472 053 030 AH014	2,20	0730 007 786
4472 053 030 AH014	2,25	0730 007 787
4472 053 030 AH014	2,30	0730 008 292
4472 053 030 AH014	2,35	0730 008 293
4472 053 030 AH014	2,40	0730 008 294
4472 053 030 AH014	2,45	0730 008 295
4472 053 030 AH014	2,50	0730 008 296
4472 053 030 AH015		0750 117 802
4472 053 030 AH016		0750 117 802
4472 053 030 AH017	0,10	0730 000 127
4472 053 030 AH017	0,20	0730 000 126
4472 053 030 AH017	0,30	0730 002 280
4472 053 030 AH017	0,40	0730 001 012

Bestell-Nr. Order No.	mm	Artikel-Nr. Article No.
4472 053 030		
4472 053 030 AH017	0,45	0730 005 708
4472 053 030 AH017	0,50	0730 000 125
4472 053 030 AH017	0,55	0730 005 709
4472 053 030 AH017	0,60	0730 001 011
4472 053 030 AH017	0,65	0730 006 513
4472 053 030 AH017	0,70	0730 006 514
4472 053 030 AH017	0,75	0730 006 515
4472 053 030 AH017	0,80	0730 000 124
4472 053 030 AH017	0,85	0730 006 516
4472 053 030 AH017	0,90	0730 006 517
4472 053 030 AH017	0,95	0730 006 518
4472 053 030 AH017	1,00	0730 000 123
4472 053 030 AH017	1,05	0730 006 519
4472 053 030 AH017	1,10	0730 006 520
4472 053 030 AH017	1,15	0730 006 521
4472 053 030 AH017	1,20	0730 002 277
4472 053 030 AH017	1,25	0730 006 522
4472 053 030 AH017	1,30	0730 006 523
4472 053 030 AH017	1,35	0730 006 524
4472 053 030 AH017	1,40	0730 001 010
4472 053 030 AH017	1,45	0730 006 525
4472 053 030 AH017	1,50	0730 006 526
4472 053 030 AH017	1,55	0730 006 527
4472 053 030 AH017	1,60	0730 006 528
4472 053 030 AH017	1,65	0730 006 529
4472 053 030 AH017	1,70	0730 008 051
4472 053 030 AH017	1,75	0730 005 816
4472 053 030 AH017	1,80	0730 008 052
4472 053 030 AH017	1,85	0730 005 817
4472 053 030 AH017	1,90	0730 008 053
4472 053 030 AH017	1,95	0730 008 154
4472 053 030 AH017	2,00	0730 001 009
4472 053 030 AH017	2,05	0730 007 783
4472 053 030 AH017	2,10	0730 007 784
4472 053 030 AH017	2,15	0730 007 785
4472 053 030 AH017	2,20	0730 007 786
4472 053 030 AH017	2,25	0730 007 787
4472 053 030 AH017	2,30	0730 008 292
4472 053 030 AH017	2,35	0730 008 293
4472 053 030 AH017	2,40	0730 008 294
4472 053 030 AH017	2,45	0730 008 295
4472 053 030 AH017	2,50	0730 008 296
4472 053 030 AH018		0634 303 980
4472 053 030 AH022		0730 260 618
4472 053 030 AH023		0750 110 134
4472 053 030 DA001		4460 375 127
4472 053 030 DA002		0737 006 070
4472 053 030 DA003	6,00	0730 102 738
4472 053 030 DA005		4460 375 125
4472 053 030 DA007		4472 353 037
4472 053 030 DA008		0750 110 044
4472 053 030 DA009		0750 117 205
4472 053 030 DA011	0,65	0730 105 438
4472 053 030 DA011	0,70	0730 105 439
4472 053 030 DA011	0,75	0730 105 440
4472 053 030 DA011	0,80	0730 107 807
4472 053 030 DA011	0,85	0730 105 441
4472 053 030 DA011	0,90	0730 105 230
4472 053 030 DA011	0,95	0730 105 231
4472 053 030 DA011	1,00	0730 105 103
4472 053 030 DA011	1,05	0730 105 104

https://truckmanualshub.com/

Vergleichsliste / Cross reference list

Bestell-Nr. Order No.	mm	Artikel-Nr. Article No.
4472 053 030		
4472 053 030 DA011	1,10	0730 105 105
4472 053 030 DA011	1,15	0730 105 106
4472 053 030 DA011	1,20	0730 104 423
4472 053 030 DA011	1,25	0730 105 107
4472 053 030 DA011	1,30	0730 105 108
4472 053 030 DA011	1,35	0730 105 109
4472 053 030 DA011	1,40	0730 105 110
4472 053 030 DA011	1,45	0730 105 111
4472 053 030 DA011	1,50	0730 105 112
4472 053 030 DA011	1,55	0730 105 113
4472 053 030 DA011	1,60	0730 105 114
4472 053 030 DA012		0750 117 354
4472 053 030 DA013		4472 253 073
4472 053 030 JH002		7029 910 412
4472 053 030 JH004		0750 110 134
4472 053 030 JH009		4472 353 089
4472 053 030 JH011	0,20	4472 353 542
4472 053 030 JH011	0,30	4472 353 543
4472 053 030 JH011	0,40	4472 353 209
4472 053 030 JH011	0,60	4472 353 083
4472 053 030 JH011	0,80	4472 353 210
4472 053 030 JH011	1,00	4472 353 084
4472 053 030 JH011	1,40	4472 353 085
4472 053 030 JH012		4472 353 141
4472 053 030 JH013		4472 353 142
4472 053 030 JH016		0750 117 635
4472 053 030 JH017		0750 117 635
4472 053 030 JH020		7029 457 404
4472 053 030 JH101		0634 303 482
4472 053 030 JH101		0750 117 386
4472 053 030 JH101		4472 353 096
4472 053 030 JH101		4472 353 330
4472 053 030 JH102		0634 303 227
4472 053 030 JH102		0734 309 422
4472 053 030 PD001		4472 353 076
4472 053 030 PD002		0730 200 210
4472 053 030 PD003		4472 353 158
4472 053 030 PD004		0501 308 997
4472 053 030 PD005	1,50	0730 104 159
4472 053 030 PD005	1,70	0730 105 400
4472 053 030 PD005	2,00	0730 104 160
4472 053 030 PD005	2,20	0730 105 401
4472 053 030 PD005	2,50	0730 105 126
4472 053 030 PD005	2,70	0730 105 800
4472 053 030 PD005	3,00	0730 105 385
4472 053 030 PD006		0630 501 029
4472 053 030 PD007		0750 101 027
4472 053 030 PD008		0750 118 072
4472 053 030 PD009		4472 353 463
4472 053 030 PD102		0634 304 275
4472 053 030 PD102		0636 302 027
4472 053 030 SS001		0750 125 010
4472 053 030 SS002		0750 125 011
4472 053 030 SS002		0750 125 012
4472 053 030 SS003		0750 137 056
4472 053 030 SS003		0750 137 057
4472 053 036		
4472 053 036 AH014	0,10	0730 000 127
4472 053 036 AH014	0,20	0730 000 126
4472 053 036 AH014	0,30	0730 002 280
4472 053 036 AH014	0,40	0730 001 012

Bestell-Nr. Order No.	mm	Artikel-Nr. Article No.
4472 053 036		
4472 053 036 AH014	0,45	0730 005 708
4472 053 036 AH014	0,50	0730 000 125
4472 053 036 AH014	0,55	0730 005 709
4472 053 036 AH014	0,60	0730 001 011
4472 053 036 AH014	0,65	0730 006 513
4472 053 036 AH014	0,70	0730 006 514
4472 053 036 AH014	0,75	0730 006 515
4472 053 036 AH014	0,80	0730 000 124
4472 053 036 AH014	0,85	0730 006 516
4472 053 036 AH014	0,90	0730 006 517
4472 053 036 AH014	0,95	0730 006 518
4472 053 036 AH014	1,00	0730 000 123
4472 053 036 AH014	1,05	0730 006 519
4472 053 036 AH014	1,10	0730 006 520
4472 053 036 AH014	1,15	0730 006 521
4472 053 036 AH014	1,20	0730 002 277
4472 053 036 AH014	1,25	0730 006 522
4472 053 036 AH014	1,30	0730 006 523
4472 053 036 AH014	1,35	0730 006 524
4472 053 036 AH014	1,40	0730 001 010
4472 053 036 AH014	1,45	0730 006 525
4472 053 036 AH014	1,50	0730 006 526
4472 053 036 AH014	1,55	0730 006 527
4472 053 036 AH014	1,60	0730 006 528
4472 053 036 AH014	1,65	0730 006 529
4472 053 036 AH014	1,70	0730 008 051
4472 053 036 AH014	1,75	0730 005 816
4472 053 036 AH014	1,80	0730 008 052
4472 053 036 AH014	1,85	0730 005 817
4472 053 036 AH014	1,90	0730 008 053
4472 053 036 AH014	1,95	0730 008 154
4472 053 036 AH014	2,00	0730 001 009
4472 053 036 AH014	2,05	0730 007 783
4472 053 036 AH014	2,10	0730 007 784
4472 053 036 AH014	2,15	0730 007 785
4472 053 036 AH014	2,20	0730 007 786
4472 053 036 AH014	2,25	0730 007 787
4472 053 036 AH014	2,30	0730 008 292
4472 053 036 AH014	2,35	0730 008 293
4472 053 036 AH014	2,40	0730 008 294
4472 053 036 AH014	2,45	0730 008 295
4472 053 036 AH014	2,50	0730 008 296
4472 053 036 AH015		0750 117 380
4472 053 036 AH016		0750 117 380
4472 053 036 AH017	0,10	0730 000 127
4472 053 036 AH017	0,20	0730 000 126
4472 053 036 AH017	0,30	0730 002 280
4472 053 036 AH017	0,40	0730 001 012
4472 053 036 AH017	0,45	0730 005 708
4472 053 036 AH017	0,50	0730 000 125
4472 053 036 AH017	0,55	0730 005 709
4472 053 036 AH017	0,60	0730 001 011
4472 053 036 AH017	0,65	0730 006 513
4472 053 036 AH017	0,70	0730 006 514
4472 053 036 AH017	0,75	0730 006 515
4472 053 036 AH017	0,80	0730 000 124
4472 053 036 AH017	0,85	0730 006 516
4472 053 036 AH017	0,90	0730 006 517
4472 053 036 AH017	0,95	0730 006 518
4472 053 036 AH017	1,00	0730 000 123
4472 053 036 AH017	1,05	0730 006 519

Bestell-Nr. Order No.	mm	Artikel-Nr. Article No.
4472 053 036		
4472 053 036 AH017	1,10	0730 006 520
4472 053 036 AH017	1,15	0730 006 521
4472 053 036 AH017	1,20	0730 002 277
4472 053 036 AH017	1,25	0730 006 522
4472 053 036 AH017	1,30	0730 006 523
4472 053 036 AH017	1,35	0730 006 524
4472 053 036 AH017	1,40	0730 001 010
4472 053 036 AH017	1,45	0730 006 525
4472 053 036 AH017	1,50	0730 006 526
4472 053 036 AH017	1,55	0730 006 527
4472 053 036 AH017	1,60	0730 006 528
4472 053 036 AH017	1,65	0730 006 529
4472 053 036 AH017	1,70	0730 008 051
4472 053 036 AH017	1,75	0730 005 816
4472 053 036 AH017	1,80	0730 008 052
4472 053 036 AH017	1,85	0730 005 817
4472 053 036 AH017	1,90	0730 008 053
4472 053 036 AH017	1,95	0730 008 154
4472 053 036 AH017	2,00	0730 001 009
4472 053 036 AH017	2,05	0730 007 783
4472 053 036 AH017	2,10	0730 007 784
4472 053 036 AH017	2,15	0730 007 785
4472 053 036 AH017	2,20	0730 007 786
4472 053 036 AH017	2,25	0730 007 787
4472 053 036 AH017	2,30	0730 008 292
4472 053 036 AH017	2,35	0730 008 293
4472 053 036 AH017	2,40	0730 008 294
4472 053 036 AH017	2,45	0730 008 295
4472 053 036 AH017	2,50	0730 008 296
4472 053 036 AH018		0634 303 980
4472 053 036 AH022		0730 260 618
4472 053 036 AH023		0750 110 134
4472 053 036 DA001		4460 375 008
4472 053 036 DA002		0737 006 070
4472 053 036 DA003	6,00	0730 102 738
4472 053 036 DA005		4460 375 123
4472 053 036 DA007		4472 353 037
4472 053 036 DA008		0750 110 044
4472 053 036 DA009		0750 117 205
4472 053 036 DA011	0,65	0730 105 438
4472 053 036 DA011	0,70	0730 105 439
4472 053 036 DA011	0,75	0730 105 440
4472 053 036 DA011	0,80	0730 107 807
4472 053 036 DA011	0,85	0730 105 441
4472 053 036 DA011	0,90	0730 105 230
4472 053 036 DA011	0,95	0730 105 231
4472 053 036 DA011	1,00	0730 105 103
4472 053 036 DA011	1,05	0730 105 104
4472 053 036 DA011	1,10	0730 105 105
4472 053 036 DA011	1,15	0730 105 106
4472 053 036 DA011	1,20	0730 104 423
4472 053 036 DA011	1,25	0730 105 107
4472 053 036 DA011	1,30	0730 105 108
4472 053 036 DA011	1,35	0730 105 109
4472 053 036 DA011	1,40	0730 105 110
4472 053 036 DA011	1,45	0730 105 111
4472 053 036 DA011	1,50	0730 105 112
4472 053 036 DA011	1,55	0730 105 113
4472 053 036 DA011	1,60	0730 105 114
4472 053 036 DA012		0750 117 354
4472 053 036 DA013		4472 253 048

ZF Trading GmbH | Borgwardstraße 16 | 28279 Bremen | Germany | info.zf-services@zf.com | www.zf.com

https://truckmanualshub.com/

Bestell-Nr. Order No.	mm	Artikel-Nr. Article No.
4472 053 036		
4472 053 036 JH002		7029 910 401
4472 053 036 JH004		0750 110 134
4472 053 036 JH009		4472 353 682
4472 053 036 JH011	0,20	4472 353 542
4472 053 036 JH011	0,30	4472 353 543
4472 053 036 JH011	0,40	4472 353 209
4472 053 036 JH011	0,60	4472 353 083
4472 053 036 JH011	0,80	4472 353 210
4472 053 036 JH011	1,00	4472 353 084
4472 053 036 JH011	1,40	4472 353 085
4472 053 036 JH012		4472 353 331
4472 053 036 JH013		4472 353 332
4472 053 036 JH016		0750 117 635
4472 053 036 JH017		0750 117 635
4472 053 036 JH020		7029 457 404
4472 053 036 JH101		0634 303 482
4472 053 036 JH101		0750 117 386
4472 053 036 JH101		4472 353 096
4472 053 036 JH101		4472 353 330
4472 053 036 JH102		0634 303 227
4472 053 036 JH102		0734 309 169
4472 053 036 LD004	1,20	4131 303 193
4472 053 036 LD004	1,30	4131 303 194
4472 053 036 LD004	1,40	4131 303 195
4472 053 036 LD005		4131 303 048
4472 053 036 PD001		4472 353 076
4472 053 036 PD002		0730 200 210
4472 053 036 PD003		4472 353 158
4472 053 036 PD004		0501 308 997
4472 053 036 PD005	1,50	0730 104 159
4472 053 036 PD005	1,70	0730 105 400
4472 053 036 PD005	2,00	0730 104 160
4472 053 036 PD005	2,20	0730 105 401
4472 053 036 PD005	2,50	0730 105 126
4472 053 036 PD005	2,70	0730 105 800
4472 053 036 PD005	3,00	0730 105 385
4472 053 036 PD006		0630 501 029
4472 053 036 PD007		0750 101 027
4472 053 036 PD008		0750 118 072
4472 053 036 PD009		4472 353 600
4472 053 036 PD102		4475 280 023
4472 053 036 SS001		0750 125 014
4472 053 036 SS002		0501 205 463
4472 053 036 SS002		0501 205 464
4472 053 036 SS003		0501 205 349
4472 053 036 SS003		0501 205 350
4472 053 037		
4472 053 037 AH014	0,10	0730 000 127
4472 053 037 AH014	0,20	0730 000 126
4472 053 037 AH014	0,30	0730 002 280
4472 053 037 AH014	0,40	0730 001 012
4472 053 037 AH014	0,45	0730 005 708
4472 053 037 AH014	0,50	0730 000 125
4472 053 037 AH014	0,55	0730 005 709
4472 053 037 AH014	0,60	0730 001 011
4472 053 037 AH014	0,65	0730 006 513
4472 053 037 AH014	0,70	0730 006 514
4472 053 037 AH014	0,75	0730 006 515
4472 053 037 AH014	0,80	0730 000 124
4472 053 037 AH014	0,85	0730 006 516
4472 053 037 AH014	0,90	0730 006 517

Bestell-Nr. Order No.	mm	Artikel-Nr. Article No.
4472 053 037		
4472 053 037 AH014	0,95	0730 006 518
4472 053 037 AH014	1,00	0730 000 123
4472 053 037 AH014	1,05	0730 006 519
4472 053 037 AH014	1,10	0730 006 520
4472 053 037 AH014	1,15	0730 006 521
4472 053 037 AH014	1,20	0730 002 277
4472 053 037 AH014	1,25	0730 006 522
4472 053 037 AH014	1,30	0730 006 523
4472 053 037 AH014	1,35	0730 006 524
4472 053 037 AH014	1,40	0730 001 010
4472 053 037 AH014	1,45	0730 006 525
4472 053 037 AH014	1,50	0730 006 526
4472 053 037 AH014	1,55	0730 006 527
4472 053 037 AH014	1,60	0730 006 528
4472 053 037 AH014	1,65	0730 006 529
4472 053 037 AH014	1,70	0730 008 051
4472 053 037 AH014	1,75	0730 005 816
4472 053 037 AH014	1,80	0730 008 052
4472 053 037 AH014	1,85	0730 005 817
4472 053 037 AH014	1,90	0730 008 053
4472 053 037 AH014	1,95	0730 008 154
4472 053 037 AH014	2,00	0730 001 009
4472 053 037 AH014	2,05	0730 007 783
4472 053 037 AH014	2,10	0730 007 784
4472 053 037 AH014	2,15	0730 007 785
4472 053 037 AH014	2,20	0730 007 786
4472 053 037 AH014	2,25	0730 007 787
4472 053 037 AH014	2,30	0730 008 292
4472 053 037 AH014	2,35	0730 008 293
4472 053 037 AH014	2,40	0730 008 294
4472 053 037 AH014	2,45	0730 008 295
4472 053 037 AH014	2,50	0730 008 296
4472 053 037 AH015		0750 117 380
4472 053 037 AH016		0750 117 380
4472 053 037 AH017	0,10	0730 000 127
4472 053 037 AH017	0,20	0730 000 126
4472 053 037 AH017	0,30	0730 002 280
4472 053 037 AH017	0,40	0730 001 012
4472 053 037 AH017	0,45	0730 005 708
4472 053 037 AH017	0,50	0730 000 125
4472 053 037 AH017	0,55	0730 005 709
4472 053 037 AH017	0,60	0730 001 011
4472 053 037 AH017	0,65	0730 006 513
4472 053 037 AH017	0,70	0730 006 514
4472 053 037 AH017	0,75	0730 006 515
4472 053 037 AH017	0,80	0730 000 124
4472 053 037 AH017	0,85	0730 006 516
4472 053 037 AH017	0,90	0730 006 517
4472 053 037 AH017	0,95	0730 006 518
4472 053 037 AH017	1,00	0730 000 123
4472 053 037 AH017	1,05	0730 006 519
4472 053 037 AH017	1,10	0730 006 520
4472 053 037 AH017	1,15	0730 006 521
4472 053 037 AH017	1,20	0730 002 277
4472 053 037 AH017	1,25	0730 006 522
4472 053 037 AH017	1,30	0730 006 523
4472 053 037 AH017	1,35	0730 006 524
4472 053 037 AH017	1,40	0730 001 010
4472 053 037 AH017	1,45	0730 006 525
4472 053 037 AH017	1,50	0730 006 526
4472 053 037 AH017	1,55	0730 006 527

Bestell-Nr. Order No.	mm	Artikel-Nr. Article No.
4472 053 037		
4472 053 037 AH017	1,60	0730 006 528
4472 053 037 AH017	1,65	0730 006 529
4472 053 037 AH017	1,70	0730 008 051
4472 053 037 AH017	1,75	0730 005 816
4472 053 037 AH017	1,80	0730 008 052
4472 053 037 AH017	1,85	0730 005 817
4472 053 037 AH017	1,90	0730 008 053
4472 053 037 AH017	1,95	0730 008 154
4472 053 037 AH017	2,00	0730 001 009
4472 053 037 AH017	2,05	0730 007 783
4472 053 037 AH017	2,10	0730 007 784
4472 053 037 AH017	2,15	0730 007 785
4472 053 037 AH017	2,20	0730 007 786
4472 053 037 AH017	2,25	0730 007 787
4472 053 037 AH017	2,30	0730 008 292
4472 053 037 AH017	2,35	0730 008 293
4472 053 037 AH017	2,40	0730 008 294
4472 053 037 AH017	2,45	0730 008 295
4472 053 037 AH017	2,50	0730 008 296
4472 053 037 AH018		0634 303 980
4472 053 037 AH022		0730 260 618
4472 053 037 AH023		0750 110 134
4472 053 037 DA001		4460 375 008
4472 053 037 DA002		0737 006 070
4472 053 037 DA003	6,00	0730 102 738
4472 053 037 DA005		4460 375 123
4472 053 037 DA007		4472 353 037
4472 053 037 DA008		0750 110 044
4472 053 037 DA009		0750 117 205
4472 053 037 DA011	0,65	0730 105 438
4472 053 037 DA011	0,70	0730 105 439
4472 053 037 DA011	0,75	0730 105 440
4472 053 037 DA011	0,80	0730 107 807
4472 053 037 DA011	0,85	0730 105 441
4472 053 037 DA011	0,90	0730 105 230
4472 053 037 DA011	0,95	0730 105 231
4472 053 037 DA011	1,00	0730 105 103
4472 053 037 DA011	1,05	0730 105 104
4472 053 037 DA011	1,10	0730 105 105
4472 053 037 DA011	1,15	0730 105 106
4472 053 037 DA011	1,20	0730 104 423
4472 053 037 DA011	1,25	0730 105 107
4472 053 037 DA011	1,30	0730 105 108
4472 053 037 DA011	1,35	0730 105 109
4472 053 037 DA011	1,40	0730 105 110
4472 053 037 DA011	1,45	0730 105 111
4472 053 037 DA011	1,50	0730 105 112
4472 053 037 DA011	1,55	0730 105 113
4472 053 037 DA011	1,60	0730 105 114
4472 053 037 DA012		0750 117 354
4472 053 037 DA013		4472 253 048
4472 053 037 JH002		7029 910 401
4472 053 037 JH004		0750 110 134
4472 053 037 JH009		4472 353 682
4472 053 037 JH011	0,20	4472 353 542
4472 053 037 JH011	0,30	4472 353 543
4472 053 037 JH011	0,40	4472 353 209
4472 053 037 JH011	0,60	4472 353 083
4472 053 037 JH011	0,80	4472 353 210
4472 053 037 JH011	1,00	4472 353 084
4472 053 037 JH011	1,40	4472 353 085

https://truckmanualshub.com/

Vergleichsliste / Cross reference list

Bestell-Nr. Order No.	mm	Artikel-Nr. Article No.
4472 053 037		
4472 053 037 JH012		4472 353 310
4472 053 037 JH013		4472 353 311
4472 053 037 JH016		0750 117 635
4472 053 037 JH017		0750 117 635
4472 053 037 JH020		7029 457 404
4472 053 037 JH101		0634 303 482
4472 053 037 JH101		0750 117 386
4472 053 037 JH101		4472 353 096
4472 053 037 JH101		4472 353 330
4472 053 037 JH102		0634 303 227
4472 053 037 JH102		0734 309 169
4472 053 037 LD004	1,20	4131 303 193
4472 053 037 LD004	1,30	4131 303 194
4472 053 037 LD004	1,40	4131 303 195
4472 053 037 LD005		4131 303 048
4472 053 037 PD001		4472 353 419
4472 053 037 PD002		0730 104 972
4472 053 037 PD003		4472 353 158
4472 053 037 PD004		0501 308 997
4472 053 037 PD005	1,50	0730 104 159
4472 053 037 PD005	1,70	0730 105 400
4472 053 037 PD005	2,00	0730 104 160
4472 053 037 PD005	2,20	0730 105 401
4472 053 037 PD005	2,50	0730 105 126
4472 053 037 PD005	2,70	0730 105 800
4472 053 037 PD005	3,00	0730 105 385
4472 053 037 PD006		0630 501 029
4472 053 037 PD007		0750 101 027
4472 053 037 PD008		0750 118 072
4472 053 037 PD009		4472 353 463
4472 053 037 PD014		4472 353 454
4472 053 037 PD102		0634 304 275
4472 053 037 PD102		0636 302 027
4472 053 037 SS001		0750 125 014
4472 053 037 SS002		0501 205 463
4472 053 037 SS002		0501 205 464
4472 053 037 SS003		0501 205 349
4472 053 037 SS003		0501 205 350
4472 053 041		
4472 053 041 AH014	0,10	0730 000 127
4472 053 041 AH014	0,20	0730 000 126
4472 053 041 AH014	0,30	0730 002 280
4472 053 041 AH014	0,40	0730 001 012
4472 053 041 AH014	0,45	0730 005 708
4472 053 041 AH014	0,50	0730 000 125
4472 053 041 AH014	0,55	0730 005 709
4472 053 041 AH014	0,60	0730 001 011
4472 053 041 AH014	0,65	0730 006 513
4472 053 041 AH014	0,70	0730 006 514
4472 053 041 AH014	0,75	0730 006 515
4472 053 041 AH014	0,80	0730 000 124
4472 053 041 AH014	0,85	0730 006 516
4472 053 041 AH014	0,90	0730 006 517
4472 053 041 AH014	0,95	0730 006 518
4472 053 041 AH014	1,00	0730 000 123
4472 053 041 AH014	1,05	0730 006 519
4472 053 041 AH014	1,10	0730 006 520
4472 053 041 AH014	1,15	0730 006 521
4472 053 041 AH014	1,20	0730 002 277
4472 053 041 AH014	1,25	0730 006 522
4472 053 041 AH014	1,30	0730 006 523

Bestell-Nr. Order No.	mm	Artikel-Nr. Article No.
4472 053 041		
4472 053 041 AH014	1,35	0730 006 524
4472 053 041 AH014	1,40	0730 001 010
4472 053 041 AH014	1,45	0730 006 525
4472 053 041 AH014	1,50	0730 006 526
4472 053 041 AH014	1,55	0730 006 527
4472 053 041 AH014	1,60	0730 006 528
4472 053 041 AH014	1,65	0730 006 529
4472 053 041 AH014	1,70	0730 008 051
4472 053 041 AH014	1,75	0730 005 816
4472 053 041 AH014	1,80	0730 008 052
4472 053 041 AH014	1,85	0730 005 817
4472 053 041 AH014	1,90	0730 008 053
4472 053 041 AH014	1,95	0730 008 154
4472 053 041 AH014	2,00	0730 001 009
4472 053 041 AH014	2,05	0730 007 783
4472 053 041 AH014	2,10	0730 007 784
4472 053 041 AH014	2,15	0730 007 785
4472 053 041 AH014	2,20	0730 007 786
4472 053 041 AH014	2,25	0730 007 787
4472 053 041 AH014	2,30	0730 008 292
4472 053 041 AH014	2,35	0730 008 293
4472 053 041 AH014	2,40	0730 008 294
4472 053 041 AH014	2,45	0730 008 295
4472 053 041 AH014	2,50	0730 008 296
4472 053 041 AH015		0750 117 802
4472 053 041 AH016		0750 117 802
4472 053 041 AH017	0,10	0730 000 127
4472 053 041 AH017	0,20	0730 000 126
4472 053 041 AH017	0,30	0730 002 280
4472 053 041 AH017	0,40	0730 001 012
4472 053 041 AH017	0,45	0730 005 708
4472 053 041 AH017	0,50	0730 000 125
4472 053 041 AH017	0,55	0730 005 709
4472 053 041 AH017	0,60	0730 001 011
4472 053 041 AH017	0,65	0730 006 513
4472 053 041 AH017	0,70	0730 006 514
4472 053 041 AH017	0,75	0730 006 515
4472 053 041 AH017	0,80	0730 000 124
4472 053 041 AH017	0,85	0730 006 516
4472 053 041 AH017	0,90	0730 006 517
4472 053 041 AH017	0,95	0730 006 518
4472 053 041 AH017	1,00	0730 000 123
4472 053 041 AH017	1,05	0730 006 519
4472 053 041 AH017	1,10	0730 006 520
4472 053 041 AH017	1,15	0730 006 521
4472 053 041 AH017	1,20	0730 002 277
4472 053 041 AH017	1,25	0730 006 522
4472 053 041 AH017	1,30	0730 006 523
4472 053 041 AH017	1,35	0730 006 524
4472 053 041 AH017	1,40	0730 001 010
4472 053 041 AH017	1,45	0730 006 525
4472 053 041 AH017	1,50	0730 006 526
4472 053 041 AH017	1,55	0730 006 527
4472 053 041 AH017	1,60	0730 006 528
4472 053 041 AH017	1,65	0730 006 529
4472 053 041 AH017	1,70	0730 008 051
4472 053 041 AH017	1,75	0730 005 816
4472 053 041 AH017	1,80	0730 008 052
4472 053 041 AH017	1,85	0730 005 817
4472 053 041 AH017	1,90	0730 008 053
4472 053 041 AH017	1,95	0730 008 154

Bestell-Nr. Order No.	mm	Artikel-Nr. Article No.
4472 053 041		
4472 053 041 AH017	2,00	0730 001 009
4472 053 041 AH017	2,05	0730 007 783
4472 053 041 AH017	2,10	0730 007 784
4472 053 041 AH017	2,15	0730 007 785
4472 053 041 AH017	2,20	0730 007 786
4472 053 041 AH017	2,25	0730 007 787
4472 053 041 AH017	2,30	0730 008 292
4472 053 041 AH017	2,35	0730 008 293
4472 053 041 AH017	2,40	0730 008 294
4472 053 041 AH017	2,45	0730 008 295
4472 053 041 AH017	2,50	0730 008 296
4472 053 041 AH018		0634 303 980
4472 053 041 AH022		0730 260 618
4472 053 041 AH023		0750 110 134
4472 053 041 DA001		4460 375 008
4472 053 041 DA002		0737 006 070
4472 053 041 DA003	6,00	0730 102 738
4472 053 041 DA005		4460 375 009
4472 053 041 DA006		0736 020 084
4472 053 041 DA007		4472 353 037
4472 053 041 DA008		0750 110 044
4472 053 041 DA009		0750 117 205
4472 053 041 DA011	0,65	0730 105 438
4472 053 041 DA011	0,70	0730 105 439
4472 053 041 DA011	0,75	0730 105 440
4472 053 041 DA011	0,80	0730 107 807
4472 053 041 DA011	0,85	0730 105 441
4472 053 041 DA011	0,90	0730 105 230
4472 053 041 DA011	0,95	0730 105 231
4472 053 041 DA011	1,00	0730 105 103
4472 053 041 DA011	1,05	0730 105 104
4472 053 041 DA011	1,10	0730 105 105
4472 053 041 DA011	1,15	0730 105 106
4472 053 041 DA011	1,20	0730 104 423
4472 053 041 DA011	1,25	0730 105 107
4472 053 041 DA011	1,30	0730 105 108
4472 053 041 DA011	1,35	0730 105 109
4472 053 041 DA011	1,40	0730 105 110
4472 053 041 DA011	1,45	0730 105 111
4472 053 041 DA011	1,50	0730 105 112
4472 053 041 DA011	1,55	0730 105 113
4472 053 041 DA011	1,60	0730 105 114
4472 053 041 DA012		0750 117 354
4472 053 041 DA013		4472 253 072
4472 053 041 JH002		7029 910 412
4472 053 041 JH004		0750 110 134
4472 053 041 JH009		4472 353 089
4472 053 041 JH011	0,20	4472 353 542
4472 053 041 JH011	0,30	4472 353 543
4472 053 041 JH011	0,40	4472 353 209
4472 053 041 JH011	0,60	4472 353 083
4472 053 041 JH011	0,80	4472 353 210
4472 053 041 JH011	1,00	4472 353 084
4472 053 041 JH011	1,40	4472 353 085
4472 053 041 JH012		4472 353 338
4472 053 041 JH013		4472 353 339
4472 053 041 JH016		0750 117 635
4472 053 041 JH017		0750 117 635
4472 053 041 JH020		7029 457 404
4472 053 041 JH101		0750 117 386
4472 053 041 JH101		4472 353 096

ZF Trading GmbH | Borgwardstraße 16 | 28279 Bremen | Germany | info.zf-services@zf.com | www.zf.com

https://truckmanualshub.com/

Bestell-Nr. Order No.	mm	Artikel-Nr. Article No.
4472 053 041		
4472 053 041 JH102		0634 303 227
4472 053 041 JH102		0734 309 422
4472 053 041 LD004	1,20	4131 303 193
4472 053 041 LD004	1,30	4131 303 194
4472 053 041 LD004	1,40	4131 303 195
4472 053 041 LD005		4131 303 048
4472 053 041 PD001		4472 353 419
4472 053 041 PD002		0730 104 972
4472 053 041 PD003		4472 353 158
4472 053 041 PD004		0501 308 997
4472 053 041 PD005	1,50	0730 104 159
4472 053 041 PD005	1,70	0730 105 400
4472 053 041 PD005	2,00	0730 104 160
4472 053 041 PD005	2,20	0730 105 401
4472 053 041 PD005	2,50	0730 105 126
4472 053 041 PD005	2,70	0730 105 800
4472 053 041 PD005	3,00	0730 105 385
4472 053 041 PD006		0630 501 029
4472 053 041 PD007		0750 101 027
4472 053 041 PD008		0750 118 072
4472 053 041 PD009		4472 353 463
4472 053 041 PD014		4472 353 454
4472 053 041 PD102		0634 304 275
4472 053 041 PD102		0636 302 027
4472 053 044		
4472 053 044 AH014	0,10	0730 000 127
4472 053 044 AH014	0,20	0730 000 126
4472 053 044 AH014	0,30	0730 002 280
4472 053 044 AH014	0,40	0730 001 012
4472 053 044 AH014	0,45	0730 005 708
4472 053 044 AH014	0,50	0730 000 125
4472 053 044 AH014	0,55	0730 005 709
4472 053 044 AH014	0,60	0730 001 011
4472 053 044 AH014	0,65	0730 006 513
4472 053 044 AH014	0,70	0730 006 514
4472 053 044 AH014	0,75	0730 006 515
4472 053 044 AH014	0,80	0730 000 124
4472 053 044 AH014	0,85	0730 006 516
4472 053 044 AH014	0,90	0730 006 517
4472 053 044 AH014	0,95	0730 006 518
4472 053 044 AH014	1,00	0730 000 123
4472 053 044 AH014	1,05	0730 006 519
4472 053 044 AH014	1,10	0730 006 520
4472 053 044 AH014	1,15	0730 006 521
4472 053 044 AH014	1,20	0730 002 277
4472 053 044 AH014	1,25	0730 006 522
4472 053 044 AH014	1,30	0730 006 523
4472 053 044 AH014	1,35	0730 006 524
4472 053 044 AH014	1,40	0730 001 010
4472 053 044 AH014	1,45	0730 006 525
4472 053 044 AH014	1,50	0730 006 526
4472 053 044 AH014	1,55	0730 006 527
4472 053 044 AH014	1,60	0730 006 528
4472 053 044 AH014	1,65	0730 006 529
4472 053 044 AH014	1,70	0730 008 051
4472 053 044 AH014	1,75	0730 005 816
4472 053 044 AH014	1,80	0730 008 052
4472 053 044 AH014	1,85	0730 005 817
4472 053 044 AH014	1,90	0730 008 053
4472 053 044 AH014	1,95	0730 008 154
4472 053 044 AH014	2,00	0730 001 009

Bestell-Nr. Order No.	mm	Artikel-Nr. Article No.
4472 053 044		
4472 053 044 AH014	2,05	0730 007 783
4472 053 044 AH014	2,10	0730 007 784
4472 053 044 AH014	2,15	0730 007 785
4472 053 044 AH014	2,20	0730 007 786
4472 053 044 AH014	2,25	0730 007 787
4472 053 044 AH014	2,30	0730 008 292
4472 053 044 AH014	2,35	0730 008 293
4472 053 044 AH014	2,40	0730 008 294
4472 053 044 AH014	2,45	0730 008 295
4472 053 044 AH014	2,50	0730 008 296
4472 053 044 AH015		0750 117 802
4472 053 044 AH016		0750 117 802
4472 053 044 AH017	0,10	0730 000 127
4472 053 044 AH017	0,20	0730 000 126
4472 053 044 AH017	0,30	0730 002 280
4472 053 044 AH017	0,40	0730 001 012
4472 053 044 AH017	0,45	0730 005 708
4472 053 044 AH017	0,50	0730 000 125
4472 053 044 AH017	0,55	0730 005 709
4472 053 044 AH017	0,60	0730 001 011
4472 053 044 AH017	0,65	0730 006 513
4472 053 044 AH017	0,70	0730 006 514
4472 053 044 AH017	0,75	0730 006 515
4472 053 044 AH017	0,80	0730 000 124
4472 053 044 AH017	0,85	0730 006 516
4472 053 044 AH017	0,90	0730 006 517
4472 053 044 AH017	0,95	0730 006 518
4472 053 044 AH017	1,00	0730 000 123
4472 053 044 AH017	1,05	0730 006 519
4472 053 044 AH017	1,10	0730 006 520
4472 053 044 AH017	1,15	0730 006 521
4472 053 044 AH017	1,20	0730 002 277
4472 053 044 AH017	1,25	0730 006 522
4472 053 044 AH017	1,30	0730 006 523
4472 053 044 AH017	1,35	0730 006 524
4472 053 044 AH017	1,40	0730 001 010
4472 053 044 AH017	1,45	0730 006 525
4472 053 044 AH017	1,50	0730 006 526
4472 053 044 AH017	1,55	0730 006 527
4472 053 044 AH017	1,60	0730 006 528
4472 053 044 AH017	1,65	0730 006 529
4472 053 044 AH017	1,70	0730 008 051
4472 053 044 AH017	1,75	0730 005 816
4472 053 044 AH017	1,80	0730 008 052
4472 053 044 AH017	1,85	0730 005 817
4472 053 044 AH017	1,90	0730 008 053
4472 053 044 AH017	1,95	0730 008 154
4472 053 044 AH017	2,00	0730 001 009
4472 053 044 AH017	2,05	0730 007 783
4472 053 044 AH017	2,10	0730 007 784
4472 053 044 AH017	2,15	0730 007 785
4472 053 044 AH017	2,20	0730 007 786
4472 053 044 AH017	2,25	0730 007 787
4472 053 044 AH017	2,30	0730 008 292
4472 053 044 AH017	2,35	0730 008 293
4472 053 044 AH017	2,40	0730 008 294
4472 053 044 AH017	2,45	0730 008 295
4472 053 044 AH017	2,50	0730 008 296
4472 053 044 AH018		0634 303 980
4472 053 044 AH022		0501 317 330
4472 053 044 AH023		0750 110 134

Bestell-Nr. Order No.	mm	Artikel-Nr. Article No.
4472 053 044		
4472 053 044 DA001		4460 375 008
4472 053 044 DA002		0737 006 070
4472 053 044 DA003	6,00	0730 102 738
4472 053 044 DA005		4460 375 009
4472 053 044 DA006		0736 020 084
4472 053 044 DA007		4472 353 037
4472 053 044 DA008		0750 110 044
4472 053 044 DA009		0750 117 205
4472 053 044 DA011	0,65	0730 105 438
4472 053 044 DA011	0,70	0730 105 439
4472 053 044 DA011	0,75	0730 105 440
4472 053 044 DA011	0,80	0730 107 807
4472 053 044 DA011	0,85	0730 105 441
4472 053 044 DA011	0,90	0730 105 230
4472 053 044 DA011	0,95	0730 105 231
4472 053 044 DA011	1,00	0730 105 103
4472 053 044 DA011	1,05	0730 105 104
4472 053 044 DA011	1,10	0730 105 105
4472 053 044 DA011	1,15	0730 105 106
4472 053 044 DA011	1,20	0730 104 423
4472 053 044 DA011	1,25	0730 105 107
4472 053 044 DA011	1,30	0730 105 108
4472 053 044 DA011	1,35	0730 105 109
4472 053 044 DA011	1,40	0730 105 110
4472 053 044 DA011	1,45	0730 105 111
4472 053 044 DA011	1,50	0730 105 112
4472 053 044 DA011	1,55	0730 105 113
4472 053 044 DA011	1,60	0730 105 114
4472 053 044 DA012		0750 117 354
4472 053 044 DA013		4472 253 067
4472 053 044 JH002		7029 910 412
4472 053 044 JH004		0750 110 134
4472 053 044 JH009		4472 353 682
4472 053 044 JH011	0,20	4472 353 542
4472 053 044 JH011	0,30	4472 353 543
4472 053 044 JH011	0,40	4472 353 209
4472 053 044 JH011	0,60	4472 353 083
4472 053 044 JH011	0,80	4472 353 210
4472 053 044 JH011	1,00	4472 353 084
4472 053 044 JH011	1,40	4472 353 085
4472 053 044 JH012		4472 353 318
4472 053 044 JH013		4472 353 319
4472 053 044 JH016		0750 117 635
4472 053 044 JH017		0750 117 635
4472 053 044 JH020		7029 457 404
4472 053 044 JH101		0634 303 482
4472 053 044 JH101		0750 117 386
4472 053 044 JH101		4472 353 096
4472 053 044 JH101		4472 353 330
4472 053 044 JH102		0634 303 227
4472 053 044 JH102		0734 309 422
4472 053 044 LD004	1,20	4131 303 193
4472 053 044 LD004	1,30	4131 303 194
4472 053 044 LD004	1,40	4131 303 195
4472 053 044 LD005		4131 303 048
4472 053 044 PD001		4472 353 076
4472 053 044 PD002		0730 200 210
4472 053 044 PD003		4472 353 158
4472 053 044 PD004		0501 308 997
4472 053 044 PD005	1,50	0730 104 159
4472 053 044 PD005	1,70	0730 105 400

https://truckmanualshub.com/

Vergleichsliste / Cross reference list

Bestell-Nr. Order No.	mm	Artikel-Nr. Article No.
4472 053 044		
4472 053 044 PD005	2,00	0730 104 160
4472 053 044 PD005	2,20	0730 105 401
4472 053 044 PD005	2,50	0730 105 126
4472 053 044 PD005	2,70	0730 105 800
4472 053 044 PD005	3,00	0730 105 385
4472 053 044 PD006		0630 501 029
4472 053 044 PD007		0750 101 027
4472 053 044 PD008		0750 118 072
4472 053 044 PD009		4472 353 600
4472 053 044 PD102		0501 309 596
4472 053 044 PD102		0634 304 275
4472 053 044 SS001		0750 125 010
4472 053 044 SS002		0750 125 015
4472 053 044 SS002		0750 125 016
4472 053 044 SS003		0750 137 067
4472 053 044 SS003		0750 137 068
4472 053 045		
4472 053 045 AH014	0,10	0730 000 127
4472 053 045 AH014	0,20	0730 000 126
4472 053 045 AH014	0,30	0730 002 280
4472 053 045 AH014	0,40	0730 001 012
4472 053 045 AH014	0,45	0730 005 708
4472 053 045 AH014	0,50	0730 000 125
4472 053 045 AH014	0,55	0730 005 709
4472 053 045 AH014	0,60	0730 001 011
4472 053 045 AH014	0,65	0730 006 513
4472 053 045 AH014	0,70	0730 006 514
4472 053 045 AH014	0,75	0730 006 515
4472 053 045 AH014	0,80	0730 000 124
4472 053 045 AH014	0,85	0730 006 516
4472 053 045 AH014	0,90	0730 006 517
4472 053 045 AH014	0,95	0730 006 518
4472 053 045 AH014	1,00	0730 000 123
4472 053 045 AH014	1,05	0730 006 519
4472 053 045 AH014	1,10	0730 006 520
4472 053 045 AH014	1,15	0730 006 521
4472 053 045 AH014	1,20	0730 002 277
4472 053 045 AH014	1,25	0730 006 522
4472 053 045 AH014	1,30	0730 006 523
4472 053 045 AH014	1,35	0730 006 524
4472 053 045 AH014	1,40	0730 001 010
4472 053 045 AH014	1,45	0730 006 525
4472 053 045 AH014	1,50	0730 006 526
4472 053 045 AH014	1,55	0730 006 527
4472 053 045 AH014	1,60	0730 006 528
4472 053 045 AH014	1,65	0730 006 529
4472 053 045 AH014	1,70	0730 008 051
4472 053 045 AH014	1,75	0730 005 816
4472 053 045 AH014	1,80	0730 008 052
4472 053 045 AH014	1,85	0730 005 817
4472 053 045 AH014	1,90	0730 008 053
4472 053 045 AH014	1,95	0730 008 154
4472 053 045 AH014	2,00	0730 001 009
4472 053 045 AH014	2,05	0730 007 783
4472 053 045 AH014	2,10	0730 007 784
4472 053 045 AH014	2,15	0730 007 785
4472 053 045 AH014	2,20	0730 007 786
4472 053 045 AH014	2,25	0730 007 787
4472 053 045 AH014	2,30	0730 008 292
4472 053 045 AH014	2,35	0730 008 293
4472 053 045 AH014	2,40	0730 008 294

Bestell-Nr. Order No.	mm	Artikel-Nr. Article No.
4472 053 045		
4472 053 045 AH014	2,45	0730 008 295
4472 053 045 AH014	2,50	0730 008 296
4472 053 045 AH015		0750 117 802
4472 053 045 AH016		0750 117 802
4472 053 045 AH017	0,10	0730 000 127
4472 053 045 AH017	0,20	0730 000 126
4472 053 045 AH017	0,30	0730 002 280
4472 053 045 AH017	0,40	0730 001 012
4472 053 045 AH017	0,45	0730 005 708
4472 053 045 AH017	0,50	0730 000 125
4472 053 045 AH017	0,55	0730 005 709
4472 053 045 AH017	0,60	0730 001 011
4472 053 045 AH017	0,65	0730 006 513
4472 053 045 AH017	0,70	0730 006 514
4472 053 045 AH017	0,75	0730 006 515
4472 053 045 AH017	0,80	0730 000 124
4472 053 045 AH017	0,85	0730 006 516
4472 053 045 AH017	0,90	0730 006 517
4472 053 045 AH017	0,95	0730 006 518
4472 053 045 AH017	1,00	0730 000 123
4472 053 045 AH017	1,05	0730 006 519
4472 053 045 AH017	1,10	0730 006 520
4472 053 045 AH017	1,15	0730 006 521
4472 053 045 AH017	1,20	0730 002 277
4472 053 045 AH017	1,25	0730 006 522
4472 053 045 AH017	1,30	0730 006 523
4472 053 045 AH017	1,35	0730 006 524
4472 053 045 AH017	1,40	0730 001 010
4472 053 045 AH017	1,45	0730 006 525
4472 053 045 AH017	1,50	0730 006 526
4472 053 045 AH017	1,55	0730 006 527
4472 053 045 AH017	1,60	0730 006 528
4472 053 045 AH017	1,65	0730 006 529
4472 053 045 AH017	1,70	0730 008 051
4472 053 045 AH017	1,75	0730 005 816
4472 053 045 AH017	1,80	0730 008 052
4472 053 045 AH017	1,85	0730 005 817
4472 053 045 AH017	1,90	0730 008 053
4472 053 045 AH017	1,95	0730 008 154
4472 053 045 AH017	2,00	0730 001 009
4472 053 045 AH017	2,05	0730 007 783
4472 053 045 AH017	2,10	0730 007 784
4472 053 045 AH017	2,15	0730 007 785
4472 053 045 AH017	2,20	0730 007 786
4472 053 045 AH017	2,25	0730 007 787
4472 053 045 AH017	2,30	0730 008 292
4472 053 045 AH017	2,35	0730 008 293
4472 053 045 AH017	2,40	0730 008 294
4472 053 045 AH017	2,45	0730 008 295
4472 053 045 AH017	2,50	0730 008 296
4472 053 045 AH018		0634 303 980
4472 053 045 AH022		0501 317 330
4472 053 045 AH023		0750 110 134
4472 053 045 DA001		4460 375 008
4472 053 045 DA002		0737 006 070
4472 053 045 DA003	6,00	0730 102 738
4472 053 045 DA005		4460 375 009
4472 053 045 DA006		0736 020 084
4472 053 045 DA007		4472 353 037
4472 053 045 DA008		0750 110 044
4472 053 045 DA009		0750 117 205

Bestell-Nr. Order No.	mm	Artikel-Nr. Article No.
4472 053 045		
4472 053 045 DA011	0,65	0730 105 438
4472 053 045 DA011	0,70	0730 105 439
4472 053 045 DA011	0,75	0730 105 440
4472 053 045 DA011	0,80	0730 107 807
4472 053 045 DA011	0,85	0730 105 441
4472 053 045 DA011	0,90	0730 105 230
4472 053 045 DA011	0,95	0730 105 231
4472 053 045 DA011	1,00	0730 105 103
4472 053 045 DA011	1,05	0730 105 104
4472 053 045 DA011	1,10	0730 105 105
4472 053 045 DA011	1,15	0730 105 106
4472 053 045 DA011	1,20	0730 104 423
4472 053 045 DA011	1,25	0730 105 107
4472 053 045 DA011	1,30	0730 105 108
4472 053 045 DA011	1,35	0730 105 109
4472 053 045 DA011	1,40	0730 105 110
4472 053 045 DA011	1,45	0730 105 111
4472 053 045 DA011	1,50	0730 105 112
4472 053 045 DA011	1,55	0730 105 113
4472 053 045 DA011	1,60	0730 105 114
4472 053 045 DA012		0750 117 354
4472 053 045 DA013		4472 253 067
4472 053 045 JH002		7029 910 412
4472 053 045 JH004		0750 110 134
4472 053 045 JH009		4472 353 682
4472 053 045 JH011	0,20	4472 353 542
4472 053 045 JH011	0,30	4472 353 543
4472 053 045 JH011	0,40	4472 353 209
4472 053 045 JH011	0,60	4472 353 083
4472 053 045 JH011	0,80	4472 353 210
4472 053 045 JH011	1,00	4472 353 084
4472 053 045 JH011	1,40	4472 353 085
4472 053 045 JH012		4472 353 318
4472 053 045 JH013		4472 353 319
4472 053 045 JH016		0750 117 635
4472 053 045 JH017		0750 117 635
4472 053 045 JH020		7029 457 404
4472 053 045 JH101		0634 303 482
4472 053 045 JH101		0750 117 386
4472 053 045 JH101		4472 353 096
4472 053 045 JH101		4472 353 330
4472 053 045 JH102		0634 303 227
4472 053 045 JH102		0734 309 422
4472 053 045 LD004	1,20	4131 303 193
4472 053 045 LD004	1,30	4131 303 194
4472 053 045 LD004	1,40	4131 303 195
4472 053 045 LD005		4131 303 048
4472 053 045 PD001		4472 353 076
4472 053 045 PD002		0730 200 210
4472 053 045 PD003		4472 353 158
4472 053 045 PD004		0501 308 997
4472 053 045 PD005	1,50	0730 104 159
4472 053 045 PD005	1,70	0730 105 400
4472 053 045 PD005	2,00	0730 104 160
4472 053 045 PD005	2,20	0730 105 401
4472 053 045 PD005	2,50	0730 105 126
4472 053 045 PD005	2,70	0730 105 800
4472 053 045 PD005	3,00	0730 105 385
4472 053 045 PD006		0630 501 029
4472 053 045 PD007		0750 101 027
4472 053 045 PD008		0750 118 072

ZF Trading GmbH | Borgwardstraße 16 | 28279 Bremen | Germany | info.zf-services@zf.com | www.zf.com

https://truckmanualshub.com/

Bestell-Nr. Order No.	mm	Artikel-Nr. Article No.
4472 053 045		
4472 053 045 PD009		4472 353 600
4472 053 045 PD102		0501 309 596
4472 053 045 PD102		0634 304 275
4472 053 045 SS001		0750 125 010
4472 053 045 SS002		0750 125 015
4472 053 045 SS002		0750 125 016
4472 053 045 SS003		0750 137 067
4472 053 045 SS003		0750 137 068
4472 053 082		
4472 053 082 AH014	0,10	0730 000 127
4472 053 082 AH014	0,20	0730 000 126
4472 053 082 AH014	0,30	0730 002 280
4472 053 082 AH014	0,40	0730 001 012
4472 053 082 AH014	0,45	0730 005 708
4472 053 082 AH014	0,50	0730 000 125
4472 053 082 AH014	0,55	0730 005 709
4472 053 082 AH014	0,60	0730 001 011
4472 053 082 AH014	0,65	0730 006 513
4472 053 082 AH014	0,70	0730 006 514
4472 053 082 AH014	0,75	0730 006 515
4472 053 082 AH014	0,80	0730 000 124
4472 053 082 AH014	0,85	0730 006 516
4472 053 082 AH014	0,90	0730 006 517
4472 053 082 AH014	0,95	0730 006 518
4472 053 082 AH014	1,00	0730 000 123
4472 053 082 AH014	1,05	0730 006 519
4472 053 082 AH014	1,10	0730 006 520
4472 053 082 AH014	1,15	0730 006 521
4472 053 082 AH014	1,20	0730 002 277
4472 053 082 AH014	1,25	0730 006 522
4472 053 082 AH014	1,30	0730 006 523
4472 053 082 AH014	1,35	0730 006 524
4472 053 082 AH014	1,40	0730 001 010
4472 053 082 AH014	1,45	0730 006 525
4472 053 082 AH014	1,50	0730 006 526
4472 053 082 AH014	1,55	0730 006 527
4472 053 082 AH014	1,60	0730 006 528
4472 053 082 AH014	1,65	0730 006 529
4472 053 082 AH014	1,70	0730 008 051
4472 053 082 AH014	1,75	0730 005 816
4472 053 082 AH014	1,80	0730 008 052
4472 053 082 AH014	1,85	0730 005 817
4472 053 082 AH014	1,90	0730 008 053
4472 053 082 AH014	1,95	0730 008 154
4472 053 082 AH014	2,00	0730 001 009
4472 053 082 AH014	2,05	0730 007 783
4472 053 082 AH014	2,10	0730 007 784
4472 053 082 AH014	2,15	0730 007 785
4472 053 082 AH014	2,20	0730 007 786
4472 053 082 AH014	2,25	0730 007 787
4472 053 082 AH014	2,30	0730 008 292
4472 053 082 AH014	2,35	0730 008 293
4472 053 082 AH014	2,40	0730 008 294
4472 053 082 AH014	2,45	0730 008 295
4472 053 082 AH014	2,50	0730 008 296
4472 053 082 AH015		0750 117 802
4472 053 082 AH016		0750 117 802
4472 053 082 AH017	0,10	0730 000 127
4472 053 082 AH017	0,20	0730 000 126
4472 053 082 AH017	0,30	0730 002 280
4472 053 082 AH017	0,40	0730 001 012

Bestell-Nr. Order No.	mm	Artikel-Nr. Article No.
4472 053 082		
4472 053 082 AH017	0,45	0730 005 708
4472 053 082 AH017	0,50	0730 000 125
4472 053 082 AH017	0,55	0730 005 709
4472 053 082 AH017	0,60	0730 001 011
4472 053 082 AH017	0,65	0730 006 513
4472 053 082 AH017	0,70	0730 006 514
4472 053 082 AH017	0,75	0730 006 515
4472 053 082 AH017	0,80	0730 000 124
4472 053 082 AH017	0,85	0730 006 516
4472 053 082 AH017	0,90	0730 006 517
4472 053 082 AH017	0,95	0730 006 518
4472 053 082 AH017	1,00	0730 000 123
4472 053 082 AH017	1,05	0730 006 519
4472 053 082 AH017	1,10	0730 006 520
4472 053 082 AH017	1,15	0730 006 521
4472 053 082 AH017	1,20	0730 002 277
4472 053 082 AH017	1,25	0730 006 522
4472 053 082 AH017	1,30	0730 006 523
4472 053 082 AH017	1,35	0730 006 524
4472 053 082 AH017	1,40	0730 001 010
4472 053 082 AH017	1,45	0730 006 525
4472 053 082 AH017	1,50	0730 006 526
4472 053 082 AH017	1,55	0730 006 527
4472 053 082 AH017	1,60	0730 006 528
4472 053 082 AH017	1,65	0730 006 529
4472 053 082 AH017	1,70	0730 008 051
4472 053 082 AH017	1,75	0730 005 816
4472 053 082 AH017	1,80	0730 008 052
4472 053 082 AH017	1,85	0730 005 817
4472 053 082 AH017	1,90	0730 008 053
4472 053 082 AH017	1,95	0730 008 154
4472 053 082 AH017	2,00	0730 001 009
4472 053 082 AH017	2,05	0730 007 783
4472 053 082 AH017	2,10	0730 007 784
4472 053 082 AH017	2,15	0730 007 785
4472 053 082 AH017	2,20	0730 007 786
4472 053 082 AH017	2,25	0730 007 787
4472 053 082 AH017	2,30	0730 008 292
4472 053 082 AH017	2,35	0730 008 293
4472 053 082 AH017	2,40	0730 008 294
4472 053 082 AH017	2,45	0730 008 295
4472 053 082 AH017	2,50	0730 008 296
4472 053 082 AH018		0634 303 980
4472 053 082 AH022		0501 317 330
4472 053 082 AH023		0750 110 134
4472 053 082 DA001		4460 375 008
4472 053 082 DA002		0737 006 070
4472 053 082 DA003	6,00	0730 102 738
4472 053 082 DA004		0637 011 534
4472 053 082 DA005		4460 375 009
4472 053 082 DA006		0736 020 084
4472 053 082 DA007		4472 353 037
4472 053 082 DA008		0750 110 044
4472 053 082 DA009		0750 117 205
4472 053 082 DA011	0,65	0730 105 438
4472 053 082 DA011	0,70	0730 105 439
4472 053 082 DA011	0,75	0730 105 440
4472 053 082 DA011	0,80	0730 107 807
4472 053 082 DA011	0,85	0730 105 441
4472 053 082 DA011	0,90	0730 105 230
4472 053 082 DA011	0,95	0730 105 231

Bestell-Nr. Order No.	mm	Artikel-Nr. Article No.
4472 053 082		
4472 053 082 DA011	1,00	0730 105 103
4472 053 082 DA011	1,05	0730 105 104
4472 053 082 DA011	1,10	0730 105 105
4472 053 082 DA011	1,15	0730 105 106
4472 053 082 DA011	1,20	0730 104 423
4472 053 082 DA011	1,25	0730 105 107
4472 053 082 DA011	1,30	0730 105 108
4472 053 082 DA011	1,35	0730 105 109
4472 053 082 DA011	1,40	0730 105 110
4472 053 082 DA011	1,45	0730 105 111
4472 053 082 DA011	1,50	0730 105 112
4472 053 082 DA011	1,55	0730 105 113
4472 053 082 DA011	1,60	0730 105 114
4472 053 082 DA012		0750 117 354
4472 053 082 DA013		4472 253 067
4472 053 082 JH002		7029 910 412
4472 053 082 JH004		0750 110 134
4472 053 082 JH009		4472 353 682
4472 053 082 JH011	0,20	4472 353 542
4472 053 082 JH011	0,30	4472 353 543
4472 053 082 JH011	0,40	4472 353 209
4472 053 082 JH011	0,60	4472 353 083
4472 053 082 JH011	0,80	4472 353 210
4472 053 082 JH011	1,00	4472 353 084
4472 053 082 JH011	1,40	4472 353 085
4472 053 082 JH012		4472 353 318
4472 053 082 JH013		4472 353 319
4472 053 082 JH016		0750 117 635
4472 053 082 JH017		0750 117 635
4472 053 082 JH020		7029 457 404
4472 053 082 JH101		0634 303 482
4472 053 082 JH101		0750 117 386
4472 053 082 JH101		4472 353 096
4472 053 082 JH101		4472 353 330
4472 053 082 JH102		0634 303 227
4472 053 082 JH102		0734 309 422
4472 053 082 LD004	1,20	4131 303 193
4472 053 082 LD004	1,30	4131 303 194
4472 053 082 LD004	1,40	4131 303 195
4472 053 082 LD005		4131 303 048
4472 053 082 PD001		4472 353 076
4472 053 082 PD002		0730 200 210
4472 053 082 PD003		4472 353 158
4472 053 082 PD004		0501 308 997
4472 053 082 PD005	1,50	0730 104 159
4472 053 082 PD005	1,70	0730 105 400
4472 053 082 PD005	2,00	0730 104 160
4472 053 082 PD005	2,20	0730 105 401
4472 053 082 PD005	2,50	0730 105 126
4472 053 082 PD005	2,70	0730 105 800
4472 053 082 PD005	3,00	0730 105 385
4472 053 082 PD006		0630 501 029
4472 053 082 PD007		0750 101 027
4472 053 082 PD008		0750 118 072
4472 053 082 PD009		4472 353 600
4472 053 082 PD102		0501 309 596
4472 053 082 PD102		0634 304 275
4472 053 082 SS001		0750 125 010
4472 053 082 SS002		0750 125 015
4472 053 082 SS002		0750 125 016
4472 053 082 SS003		0750 137 067

https://truckmanualshub.com/

Vergleichsliste / Cross reference list

Bestell-Nr. Order No.	mm	Artikel-Nr. Article No.
4472 053 082		
4472 053 082 SS003		0750 137 068
4472 053 083		
4472 053 083 AH014	0,10	0730 000 127
4472 053 083 AH014	0,20	0730 000 126
4472 053 083 AH014	0,30	0730 002 280
4472 053 083 AH014	0,40	0730 001 012
4472 053 083 AH014	0,45	0730 005 708
4472 053 083 AH014	0,50	0730 000 125
4472 053 083 AH014	0,55	0730 005 709
4472 053 083 AH014	0,60	0730 001 011
4472 053 083 AH014	0,65	0730 006 513
4472 053 083 AH014	0,70	0730 006 514
4472 053 083 AH014	0,75	0730 006 515
4472 053 083 AH014	0,80	0730 000 124
4472 053 083 AH014	0,85	0730 006 516
4472 053 083 AH014	0,90	0730 006 517
4472 053 083 AH014	0,95	0730 006 518
4472 053 083 AH014	1,00	0730 000 123
4472 053 083 AH014	1,05	0730 006 519
4472 053 083 AH014	1,10	0730 006 520
4472 053 083 AH014	1,15	0730 006 521
4472 053 083 AH014	1,20	0730 002 277
4472 053 083 AH014	1,25	0730 006 522
4472 053 083 AH014	1,30	0730 006 523
4472 053 083 AH014	1,35	0730 006 524
4472 053 083 AH014	1,40	0730 001 010
4472 053 083 AH014	1,45	0730 006 525
4472 053 083 AH014	1,50	0730 006 526
4472 053 083 AH014	1,55	0730 006 527
4472 053 083 AH014	1,60	0730 006 528
4472 053 083 AH014	1,65	0730 006 529
4472 053 083 AH014	1,70	0730 008 051
4472 053 083 AH014	1,75	0730 005 816
4472 053 083 AH014	1,80	0730 008 052
4472 053 083 AH014	1,85	0730 005 817
4472 053 083 AH014	1,90	0730 008 053
4472 053 083 AH014	1,95	0730 008 154
4472 053 083 AH014	2,00	0730 001 009
4472 053 083 AH014	2,05	0730 007 783
4472 053 083 AH014	2,10	0730 007 784
4472 053 083 AH014	2,15	0730 007 785
4472 053 083 AH014	2,20	0730 007 786
4472 053 083 AH014	2,25	0730 007 787
4472 053 083 AH014	2,30	0730 008 292
4472 053 083 AH014	2,35	0730 008 293
4472 053 083 AH014	2,40	0730 008 294
4472 053 083 AH014	2,45	0730 008 295
4472 053 083 AH014	2,50	0730 008 296
4472 053 083 AH015		0750 117 802
4472 053 083 AH016		0750 117 802
4472 053 083 AH017	0,10	0730 000 127
4472 053 083 AH017	0,20	0730 000 126
4472 053 083 AH017	0,30	0730 002 280
4472 053 083 AH017	0,40	0730 001 012
4472 053 083 AH017	0,45	0730 005 708
4472 053 083 AH017	0,50	0730 000 125
4472 053 083 AH017	0,55	0730 005 709
4472 053 083 AH017	0,60	0730 001 011
4472 053 083 AH017	0,65	0730 006 513
4472 053 083 AH017	0,70	0730 006 514
4472 053 083 AH017	0,75	0730 006 515

Bestell-Nr. Order No.	mm	Artikel-Nr. Article No.
4472 053 083		
4472 053 083 AH017	0,80	0730 000 124
4472 053 083 AH017	0,85	0730 006 516
4472 053 083 AH017	0,90	0730 006 517
4472 053 083 AH017	0,95	0730 006 518
4472 053 083 AH017	1,00	0730 000 123
4472 053 083 AH017	1,05	0730 006 519
4472 053 083 AH017	1,10	0730 006 520
4472 053 083 AH017	1,15	0730 006 521
4472 053 083 AH017	1,20	0730 002 277
4472 053 083 AH017	1,25	0730 006 522
4472 053 083 AH017	1,30	0730 006 523
4472 053 083 AH017	1,35	0730 006 524
4472 053 083 AH017	1,40	0730 001 010
4472 053 083 AH017	1,45	0730 006 525
4472 053 083 AH017	1,50	0730 006 526
4472 053 083 AH017	1,55	0730 006 527
4472 053 083 AH017	1,60	0730 006 528
4472 053 083 AH017	1,65	0730 006 529
4472 053 083 AH017	1,70	0730 008 051
4472 053 083 AH017	1,75	0730 005 816
4472 053 083 AH017	1,80	0730 008 052
4472 053 083 AH017	1,85	0730 005 817
4472 053 083 AH017	1,90	0730 008 053
4472 053 083 AH017	1,95	0730 008 154
4472 053 083 AH017	2,00	0730 001 009
4472 053 083 AH017	2,05	0730 007 783
4472 053 083 AH017	2,10	0730 007 784
4472 053 083 AH017	2,15	0730 007 785
4472 053 083 AH017	2,20	0730 007 786
4472 053 083 AH017	2,25	0730 007 787
4472 053 083 AH017	2,30	0730 008 292
4472 053 083 AH017	2,35	0730 008 293
4472 053 083 AH017	2,40	0730 008 294
4472 053 083 AH017	2,45	0730 008 295
4472 053 083 AH017	2,50	0730 008 296
4472 053 083 AH018		0634 303 980
4472 053 083 AH022		0501 317 330
4472 053 083 AH023		0750 110 134
4472 053 083 DA001		4460 375 008
4472 053 083 DA002		0737 006 070
4472 053 083 DA003	6,00	0730 102 738
4472 053 083 DA004		0637 011 534
4472 053 083 DA005		4460 375 009
4472 053 083 DA006		0736 020 084
4472 053 083 DA007		4472 353 037
4472 053 083 DA008		0750 110 044
4472 053 083 DA009		0750 117 205
4472 053 083 DA011	0,65	0730 105 438
4472 053 083 DA011	0,70	0730 105 439
4472 053 083 DA011	0,75	0730 105 440
4472 053 083 DA011	0,80	0730 107 807
4472 053 083 DA011	0,85	0730 105 441
4472 053 083 DA011	0,90	0730 105 230
4472 053 083 DA011	0,95	0730 105 231
4472 053 083 DA011	1,00	0730 105 103
4472 053 083 DA011	1,05	0730 105 104
4472 053 083 DA011	1,10	0730 105 105
4472 053 083 DA011	1,15	0730 105 106
4472 053 083 DA011	1,20	0730 104 423
4472 053 083 DA011	1,25	0730 105 107
4472 053 083 DA011	1,30	0730 105 108

Bestell-Nr. Order No.	mm	Artikel-Nr. Article No.
4472 053 083		
4472 053 083 DA011	1,35	0730 105 109
4472 053 083 DA011	1,40	0730 105 110
4472 053 083 DA011	1,45	0730 105 111
4472 053 083 DA011	1,50	0730 105 112
4472 053 083 DA011	1,55	0730 105 113
4472 053 083 DA011	1,60	0730 105 114
4472 053 083 DA012		0750 117 354
4472 053 083 DA013		4472 253 067
4472 053 083 JH002		7029 910 412
4472 053 083 JH004		0750 110 134
4472 053 083 JH009		4472 353 682
4472 053 083 JH011	0,20	4472 353 542
4472 053 083 JH011	0,30	4472 353 543
4472 053 083 JH011	0,40	4472 353 209
4472 053 083 JH011	0,60	4472 353 083
4472 053 083 JH011	0,80	4472 353 210
4472 053 083 JH011	1,00	4472 353 084
4472 053 083 JH011	1,40	4472 353 085
4472 053 083 JH012		4472 353 318
4472 053 083 JH013		4472 353 319
4472 053 083 JH016		0750 117 635
4472 053 083 JH017		0750 117 635
4472 053 083 JH020		7029 457 404
4472 053 083 JH101		0634 303 482
4472 053 083 JH101		0750 117 386
4472 053 083 JH101		4472 353 096
4472 053 083 JH101		4472 353 330
4472 053 083 JH102		0634 303 227
4472 053 083 JH102		0734 309 422
4472 053 083 LD004	1,20	4131 303 193
4472 053 083 LD004	1,30	4131 303 194
4472 053 083 LD004	1,40	4131 303 195
4472 053 083 LD005		4131 303 048
4472 053 083 PD001		4472 353 076
4472 053 083 PD002		0730 200 210
4472 053 083 PD003		4472 353 158
4472 053 083 PD004		0501 308 997
4472 053 083 PD005	1,50	0730 104 159
4472 053 083 PD005	1,70	0730 105 400
4472 053 083 PD005	2,00	0730 104 160
4472 053 083 PD005	2,20	0730 105 401
4472 053 083 PD005	2,50	0730 105 126
4472 053 083 PD005	2,70	0730 105 800
4472 053 083 PD005	3,00	0730 105 385
4472 053 083 PD006		0630 501 029
4472 053 083 PD007		0750 101 027
4472 053 083 PD008		0750 118 072
4472 053 083 PD009		4472 353 600
4472 053 083 PD102		0501 309 596
4472 053 083 PD102		0634 304 275
4472 053 083 SS001		0750 125 010
4472 053 083 SS002		0750 125 015
4472 053 083 SS002		0750 125 016
4472 053 083 SS003		0750 137 067
4472 053 083 SS003		0750 137 068
4472 053 085		
4472 053 085 AH014	0,10	0730 000 127
4472 053 085 AH014	0,20	0730 000 126
4472 053 085 AH014	0,30	0730 002 280
4472 053 085 AH014	0,40	0730 001 012
4472 053 085 AH014	0,45	0730 005 708

https://truckmanualshub.com/

Bestell-Nr. Order No.	mm	Artikel-Nr. Article No.
4472 053 085		
4472 053 085 AH014	0,50	0730 000 125
4472 053 085 AH014	0,55	0730 005 709
4472 053 085 AH014	0,60	0730 001 011
4472 053 085 AH014	0,65	0730 006 513
4472 053 085 AH014	0,70	0730 006 514
4472 053 085 AH014	0,75	0730 006 515
4472 053 085 AH014	0,80	0730 000 124
4472 053 085 AH014	0,85	0730 006 516
4472 053 085 AH014	0,90	0730 006 517
4472 053 085 AH014	0,95	0730 006 518
4472 053 085 AH014	1,00	0730 000 123
4472 053 085 AH014	1,05	0730 006 519
4472 053 085 AH014	1,10	0730 006 520
4472 053 085 AH014	1,15	0730 006 521
4472 053 085 AH014	1,20	0730 002 277
4472 053 085 AH014	1,25	0730 006 522
4472 053 085 AH014	1,30	0730 006 523
4472 053 085 AH014	1,35	0730 006 524
4472 053 085 AH014	1,40	0730 001 010
4472 053 085 AH014	1,45	0730 006 525
4472 053 085 AH014	1,50	0730 006 526
4472 053 085 AH014	1,55	0730 006 527
4472 053 085 AH014	1,60	0730 006 528
4472 053 085 AH014	1,65	0730 006 529
4472 053 085 AH014	1,70	0730 008 051
4472 053 085 AH014	1,75	0730 005 816
4472 053 085 AH014	1,80	0730 008 052
4472 053 085 AH014	1,85	0730 005 817
4472 053 085 AH014	1,90	0730 008 053
4472 053 085 AH014	1,95	0730 008 154
4472 053 085 AH014	2,00	0730 001 009
4472 053 085 AH014	2,05	0730 007 783
4472 053 085 AH014	2,10	0730 007 784
4472 053 085 AH014	2,15	0730 007 785
4472 053 085 AH014	2,20	0730 007 786
4472 053 085 AH014	2,25	0730 007 787
4472 053 085 AH014	2,30	0730 008 292
4472 053 085 AH014	2,35	0730 008 293
4472 053 085 AH014	2,40	0730 008 294
4472 053 085 AH014	2,45	0730 008 295
4472 053 085 AH014	2,50	0730 008 296
4472 053 085 AH015		0750 117 802
4472 053 085 AH016		0750 117 802
4472 053 085 AH017	0,10	0730 000 127
4472 053 085 AH017	0,20	0730 000 126
4472 053 085 AH017	0,30	0730 002 280
4472 053 085 AH017	0,40	0730 001 012
4472 053 085 AH017	0,45	0730 005 708
4472 053 085 AH017	0,50	0730 000 125
4472 053 085 AH017	0,55	0730 005 709
4472 053 085 AH017	0,60	0730 001 011
4472 053 085 AH017	0,65	0730 006 513
4472 053 085 AH017	0,70	0730 006 514
4472 053 085 AH017	0,75	0730 006 515
4472 053 085 AH017	0,80	0730 000 124
4472 053 085 AH017	0,85	0730 006 516
4472 053 085 AH017	0,90	0730 006 517
4472 053 085 AH017	0,95	0730 006 518
4472 053 085 AH017	1,00	0730 000 123
4472 053 085 AH017	1,05	0730 006 519
4472 053 085 AH017	1,10	0730 006 520

Bestell-Nr. Order No.	mm	Artikel-Nr. Article No.
4472 053 085		
4472 053 085 AH017	1,15	0730 006 521
4472 053 085 AH017	1,20	0730 002 277
4472 053 085 AH017	1,25	0730 006 522
4472 053 085 AH017	1,30	0730 006 523
4472 053 085 AH017	1,35	0730 006 524
4472 053 085 AH017	1,40	0730 001 010
4472 053 085 AH017	1,45	0730 006 525
4472 053 085 AH017	1,50	0730 006 526
4472 053 085 AH017	1,55	0730 006 527
4472 053 085 AH017	1,60	0730 006 528
4472 053 085 AH017	1,65	0730 006 529
4472 053 085 AH017	1,70	0730 008 051
4472 053 085 AH017	1,75	0730 005 816
4472 053 085 AH017	1,80	0730 008 052
4472 053 085 AH017	1,85	0730 005 817
4472 053 085 AH017	1,90	0730 008 053
4472 053 085 AH017	1,95	0730 008 154
4472 053 085 AH017	2,00	0730 001 009
4472 053 085 AH017	2,05	0730 007 783
4472 053 085 AH017	2,10	0730 007 784
4472 053 085 AH017	2,15	0730 007 785
4472 053 085 AH017	2,20	0730 007 786
4472 053 085 AH017	2,25	0730 007 787
4472 053 085 AH017	2,30	0730 008 292
4472 053 085 AH017	2,35	0730 008 293
4472 053 085 AH017	2,40	0730 008 294
4472 053 085 AH017	2,45	0730 008 295
4472 053 085 AH017	2,50	0730 008 296
4472 053 085 AH018		0634 303 980
4472 053 085 AH022		0730 260 618
4472 053 085 AH023		0750 110 134
4472 053 085 DA001		4472 253 071
4472 053 085 DA002		4472 353 278
4472 053 085 DA008		0750 111 176
4472 053 085 DA009		0750 117 205
4472 053 085 DA011	0,65	0730 105 438
4472 053 085 DA011	0,70	0730 105 439
4472 053 085 DA011	0,75	0730 105 440
4472 053 085 DA011	0,80	0730 107 807
4472 053 085 DA011	0,85	0730 105 441
4472 053 085 DA011	0,90	0730 105 230
4472 053 085 DA011	0,95	0730 105 231
4472 053 085 DA011	1,00	0730 105 103
4472 053 085 DA011	1,05	0730 105 104
4472 053 085 DA011	1,10	0730 105 105
4472 053 085 DA011	1,15	0730 105 106
4472 053 085 DA011	1,20	0730 104 423
4472 053 085 DA011	1,25	0730 105 107
4472 053 085 DA011	1,30	0730 105 108
4472 053 085 DA011	1,35	0730 105 109
4472 053 085 DA011	1,40	0730 105 110
4472 053 085 DA011	1,45	0730 105 111
4472 053 085 DA011	1,50	0730 105 112
4472 053 085 DA011	1,55	0730 105 113
4472 053 085 DA011	1,60	0730 105 114
4472 053 085 DA012		0750 117 354
4472 053 085 DA013		4472 253 074
4472 053 085 JH002		7029 910 413
4472 053 085 JH004		0750 110 134
4472 053 085 JH009		4472 353 682
4472 053 085 JH011	0,20	4472 353 542

Bestell-Nr. Order No.	mm	Artikel-Nr. Article No.
4472 053 085		
4472 053 085 JH011	0,30	4472 353 543
4472 053 085 JH011	0,40	4472 353 209
4472 053 085 JH011	0,60	4472 353 083
4472 053 085 JH011	0,80	4472 353 210
4472 053 085 JH011	1,00	4472 353 084
4472 053 085 JH011	1,40	4472 353 085
4472 053 085 JH012		4472 353 310
4472 053 085 JH013		4472 353 311
4472 053 085 JH016		0750 117 635
4472 053 085 JH017		0750 117 635
4472 053 085 JH020		7029 457 404
4472 053 085 JH101		0634 303 482
4472 053 085 JH101		0750 117 386
4472 053 085 JH101		4472 353 096
4472 053 085 JH101		4472 353 330
4472 053 085 JH102		0634 303 227
4472 053 085 JH102		0734 309 422
4472 053 085 LD004	1,20	4131 303 193
4472 053 085 LD004	1,30	4131 303 194
4472 053 085 LD004	1,40	4131 303 195
4472 053 085 LD005		4131 303 048
4472 053 085 PD001		4472 353 419
4472 053 085 PD002		0730 104 972
4472 053 085 PD003		4472 353 158
4472 053 085 PD004		0501 308 997
4472 053 085 PD005	1,50	0730 104 159
4472 053 085 PD005	1,70	0730 105 400
4472 053 085 PD005	2,00	0730 104 160
4472 053 085 PD005	2,20	0730 105 401
4472 053 085 PD005	2,50	0730 105 126
4472 053 085 PD005	2,70	0730 105 800
4472 053 085 PD005	3,00	0730 105 385
4472 053 085 PD006		0630 501 029
4472 053 085 PD007		0750 101 027
4472 053 085 PD008		0750 118 072
4472 053 085 PD009		4472 353 463
4472 053 085 PD014		4472 353 454
4472 053 085 PD102		0634 304 275
4472 053 085 PD102		0636 302 027
4472 053 085 SS001		0750 125 020
4472 053 085 SS002		0501 206 276
4472 053 085 SS002		0501 206 278
4472 053 085 SS003		0501 206 037
4472 053 085 SS003		0501 206 038
4472 053 092		
4472 053 092 AH014	0,10	0730 000 127
4472 053 092 AH014	0,20	0730 000 126
4472 053 092 AH014	0,30	0730 002 280
4472 053 092 AH014	0,40	0730 001 012
4472 053 092 AH014	0,45	0730 005 708
4472 053 092 AH014	0,50	0730 000 125
4472 053 092 AH014	0,55	0730 005 709
4472 053 092 AH014	0,60	0730 001 011
4472 053 092 AH014	0,65	0730 006 513
4472 053 092 AH014	0,70	0730 006 514
4472 053 092 AH014	0,75	0730 006 515
4472 053 092 AH014	0,80	0730 000 124
4472 053 092 AH014	0,85	0730 006 516
4472 053 092 AH014	0,90	0730 006 517
4472 053 092 AH014	0,95	0730 006 518
4472 053 092 AH014	1,00	0730 000 123

https://truckmanualshub.com/

Vergleichsliste / Cross reference list

Bestell-Nr. Order No.	mm	Artikel-Nr. Article No.
4472 053 092		
4472 053 092 AH014	1,05	0730 006 519
4472 053 092 AH014	1,10	0730 006 520
4472 053 092 AH014	1,15	0730 006 521
4472 053 092 AH014	1,20	0730 002 277
4472 053 092 AH014	1,25	0730 006 522
4472 053 092 AH014	1,30	0730 006 523
4472 053 092 AH014	1,35	0730 006 524
4472 053 092 AH014	1,40	0730 001 010
4472 053 092 AH014	1,45	0730 006 525
4472 053 092 AH014	1,50	0730 006 526
4472 053 092 AH014	1,55	0730 006 527
4472 053 092 AH014	1,60	0730 006 528
4472 053 092 AH014	1,65	0730 006 529
4472 053 092 AH014	1,70	0730 008 051
4472 053 092 AH014	1,75	0730 005 816
4472 053 092 AH014	1,80	0730 008 052
4472 053 092 AH014	1,85	0730 005 817
4472 053 092 AH014	1,90	0730 008 053
4472 053 092 AH014	1,95	0730 008 154
4472 053 092 AH014	2,00	0730 001 009
4472 053 092 AH014	2,05	0730 007 783
4472 053 092 AH014	2,10	0730 007 784
4472 053 092 AH014	2,15	0730 007 785
4472 053 092 AH014	2,20	0730 007 786
4472 053 092 AH014	2,25	0730 007 787
4472 053 092 AH014	2,30	0730 008 292
4472 053 092 AH014	2,35	0730 008 293
4472 053 092 AH014	2,40	0730 008 294
4472 053 092 AH014	2,45	0730 008 295
4472 053 092 AH014	2,50	0730 008 296
4472 053 092 AH015		0750 117 802
4472 053 092 AH016		0750 117 802
4472 053 092 AH017	0,10	0730 000 127
4472 053 092 AH017	0,20	0730 000 126
4472 053 092 AH017	0,30	0730 002 280
4472 053 092 AH017	0,40	0730 001 012
4472 053 092 AH017	0,45	0730 005 708
4472 053 092 AH017	0,50	0730 000 125
4472 053 092 AH017	0,55	0730 005 709
4472 053 092 AH017	0,60	0730 001 011
4472 053 092 AH017	0,65	0730 006 513
4472 053 092 AH017	0,70	0730 006 514
4472 053 092 AH017	0,75	0730 006 515
4472 053 092 AH017	0,80	0730 000 124
4472 053 092 AH017	0,85	0730 006 516
4472 053 092 AH017	0,90	0730 006 517
4472 053 092 AH017	0,95	0730 006 518
4472 053 092 AH017	1,00	0730 000 123
4472 053 092 AH017	1,05	0730 006 519
4472 053 092 AH017	1,10	0730 006 520
4472 053 092 AH017	1,15	0730 006 521
4472 053 092 AH017	1,20	0730 002 277
4472 053 092 AH017	1,25	0730 006 522
4472 053 092 AH017	1,30	0730 006 523
4472 053 092 AH017	1,35	0730 006 524
4472 053 092 AH017	1,40	0730 001 010
4472 053 092 AH017	1,45	0730 006 525
4472 053 092 AH017	1,50	0730 006 526
4472 053 092 AH017	1,55	0730 006 527
4472 053 092 AH017	1,60	0730 006 528
4472 053 092 AH017	1,65	0730 006 529

Bestell-Nr. Order No.	mm	Artikel-Nr. Article No.
4472 053 092		
4472 053 092 AH017	1,70	0730 008 051
4472 053 092 AH017	1,75	0730 005 816
4472 053 092 AH017	1,80	0730 008 052
4472 053 092 AH017	1,85	0730 005 817
4472 053 092 AH017	1,90	0730 008 053
4472 053 092 AH017	1,95	0730 008 154
4472 053 092 AH017	2,00	0730 001 009
4472 053 092 AH017	2,05	0730 007 783
4472 053 092 AH017	2,10	0730 007 784
4472 053 092 AH017	2,15	0730 007 785
4472 053 092 AH017	2,20	0730 007 786
4472 053 092 AH017	2,25	0730 007 787
4472 053 092 AH017	2,30	0730 008 292
4472 053 092 AH017	2,35	0730 008 293
4472 053 092 AH017	2,40	0730 008 294
4472 053 092 AH017	2,45	0730 008 295
4472 053 092 AH017	2,50	0730 008 296
4472 053 092 AH018		0634 303 980
4472 053 092 AH022		0501 317 330
4472 053 092 AH023		0750 110 134
4472 053 092 DA001		4460 375 008
4472 053 092 DA002		0737 006 070
4472 053 092 DA003	6,00	0730 102 738
4472 053 092 DA005		4460 375 123
4472 053 092 DA007		4472 353 037
4472 053 092 DA008		0750 110 044
4472 053 092 DA009		0750 117 205
4472 053 092 DA011	0,65	0730 105 438
4472 053 092 DA011	0,70	0730 105 439
4472 053 092 DA011	0,75	0730 105 440
4472 053 092 DA011	0,80	0730 107 807
4472 053 092 DA011	0,85	0730 105 441
4472 053 092 DA011	0,90	0730 105 230
4472 053 092 DA011	0,95	0730 105 231
4472 053 092 DA011	1,00	0730 105 103
4472 053 092 DA011	1,05	0730 105 104
4472 053 092 DA011	1,10	0730 105 105
4472 053 092 DA011	1,15	0730 105 106
4472 053 092 DA011	1,20	0730 104 423
4472 053 092 DA011	1,25	0730 105 107
4472 053 092 DA011	1,30	0730 105 108
4472 053 092 DA011	1,35	0730 105 109
4472 053 092 DA011	1,40	0730 105 110
4472 053 092 DA011	1,45	0730 105 111
4472 053 092 DA011	1,50	0730 105 112
4472 053 092 DA011	1,55	0730 105 113
4472 053 092 DA011	1,60	0730 105 114
4472 053 092 DA012		0750 117 354
4472 053 092 DA013		4472 253 048
4472 053 092 JH002		7029 910 401
4472 053 092 JH004		0750 110 134
4472 053 092 JH009		4472 353 682
4472 053 092 JH011	0,20	4472 353 542
4472 053 092 JH011	0,30	4472 353 543
4472 053 092 JH011	0,40	4472 353 209
4472 053 092 JH011	0,60	4472 353 083
4472 053 092 JH011	0,80	4472 353 210
4472 053 092 JH011	1,00	4472 353 084
4472 053 092 JH011	1,40	4472 353 085
4472 053 092 JH012		4472 353 310
4472 053 092 JH013		4472 353 311

Bestell-Nr. Order No.	mm	Artikel-Nr. Article No.
4472 053 092		
4472 053 092 JH016		0750 117 635
4472 053 092 JH017		0750 117 635
4472 053 092 JH020		7029 457 404
4472 053 092 JH101		0634 303 482
4472 053 092 JH101		0750 117 386
4472 053 092 JH101		4472 353 096
4472 053 092 JH101		4472 353 330
4472 053 092 JH102		0634 303 227
4472 053 092 JH102		0734 309 422
4472 053 092 LD004	1,20	4131 303 193
4472 053 092 LD004	1,30	4131 303 194
4472 053 092 LD004	1,40	4131 303 195
4472 053 092 LD005		4131 303 048
4472 053 092 PD001		4472 353 419
4472 053 092 PD002		0730 104 972
4472 053 092 PD003		4472 353 158
4472 053 092 PD004		0501 308 997
4472 053 092 PD005	1,50	0730 104 159
4472 053 092 PD005	1,70	0730 105 400
4472 053 092 PD005	2,00	0730 104 160
4472 053 092 PD005	2,20	0730 105 401
4472 053 092 PD005	2,50	0730 105 126
4472 053 092 PD005	2,70	0730 105 800
4472 053 092 PD005	3,00	0730 105 385
4472 053 092 PD006		0630 501 029
4472 053 092 PD007		0750 101 027
4472 053 092 PD008		0750 118 072
4472 053 092 PD009		4472 353 600
4472 053 092 PD014		4472 353 454
4472 053 092 PD102		0501 309 596
4472 053 092 PD102		0634 304 275
4472 053 092 SS001		0750 125 014
4472 053 092 SS002		0501 205 463
4472 053 092 SS002		0501 205 464
4472 053 092 SS003		0501 205 349
4472 053 092 SS003		0501 205 350
4472 053 103		
4472 053 103 AH014	0,10	0730 000 127
4472 053 103 AH014	0,20	0730 000 126
4472 053 103 AH014	0,30	0730 002 280
4472 053 103 AH014	0,40	0730 001 012
4472 053 103 AH014	0,45	0730 005 708
4472 053 103 AH014	0,50	0730 000 125
4472 053 103 AH014	0,55	0730 005 709
4472 053 103 AH014	0,60	0730 001 011
4472 053 103 AH014	0,65	0730 006 513
4472 053 103 AH014	0,70	0730 006 514
4472 053 103 AH014	0,75	0730 006 515
4472 053 103 AH014	0,80	0730 000 124
4472 053 103 AH014	0,85	0730 006 516
4472 053 103 AH014	0,90	0730 006 517
4472 053 103 AH014	0,95	0730 006 518
4472 053 103 AH014	1,00	0730 000 123
4472 053 103 AH014	1,05	0730 006 519
4472 053 103 AH014	1,10	0730 006 520
4472 053 103 AH014	1,15	0730 006 521
4472 053 103 AH014	1,20	0730 002 277
4472 053 103 AH014	1,25	0730 006 522
4472 053 103 AH014	1,30	0730 006 523
4472 053 103 AH014	1,35	0730 006 524
4472 053 103 AH014	1,40	0730 001 010

ZF Trading GmbH | Borgwardstraße 16 | 28279 Bremen | Germany | info.zf-services@zf.com | www.zf.com

https://truckmanualshub.com/

Bestell-Nr. Order No.	mm	Artikel-Nr. Article No.
4472 053 103		
4472 053 103 AH014	1,45	0730 006 525
4472 053 103 AH014	1,50	0730 006 526
4472 053 103 AH014	1,55	0730 006 527
4472 053 103 AH014	1,60	0730 006 528
4472 053 103 AH014	1,65	0730 006 529
4472 053 103 AH014	1,70	0730 008 051
4472 053 103 AH014	1,75	0730 005 816
4472 053 103 AH014	1,80	0730 008 052
4472 053 103 AH014	1,85	0730 005 817
4472 053 103 AH014	1,90	0730 008 053
4472 053 103 AH014	1,95	0730 008 154
4472 053 103 AH014	2,00	0730 001 009
4472 053 103 AH014	2,05	0730 007 783
4472 053 103 AH014	2,10	0730 007 784
4472 053 103 AH014	2,15	0730 007 785
4472 053 103 AH014	2,20	0730 007 786
4472 053 103 AH014	2,25	0730 007 787
4472 053 103 AH014	2,30	0730 008 292
4472 053 103 AH014	2,35	0730 008 293
4472 053 103 AH014	2,40	0730 008 294
4472 053 103 AH014	2,45	0730 008 295
4472 053 103 AH014	2,50	0730 008 296
4472 053 103 AH015		0750 117 802
4472 053 103 AH016		0750 117 802
4472 053 103 AH017	0,10	0730 000 127
4472 053 103 AH017	0,20	0730 000 126
4472 053 103 AH017	0,30	0730 002 280
4472 053 103 AH017	0,40	0730 001 012
4472 053 103 AH017	0,45	0730 005 708
4472 053 103 AH017	0,50	0730 000 125
4472 053 103 AH017	0,55	0730 005 709
4472 053 103 AH017	0,60	0730 001 011
4472 053 103 AH017	0,65	0730 006 513
4472 053 103 AH017	0,70	0730 006 514
4472 053 103 AH017	0,75	0730 006 515
4472 053 103 AH017	0,80	0730 000 124
4472 053 103 AH017	0,85	0730 006 516
4472 053 103 AH017	0,90	0730 006 517
4472 053 103 AH017	0,95	0730 006 518
4472 053 103 AH017	1,00	0730 000 123
4472 053 103 AH017	1,05	0730 006 519
4472 053 103 AH017	1,10	0730 006 520
4472 053 103 AH017	1,15	0730 006 521
4472 053 103 AH017	1,20	0730 002 277
4472 053 103 AH017	1,25	0730 006 522
4472 053 103 AH017	1,30	0730 006 523
4472 053 103 AH017	1,35	0730 006 524
4472 053 103 AH017	1,40	0730 001 010
4472 053 103 AH017	1,45	0730 006 525
4472 053 103 AH017	1,50	0730 006 526
4472 053 103 AH017	1,55	0730 006 527
4472 053 103 AH017	1,60	0730 006 528
4472 053 103 AH017	1,65	0730 006 529
4472 053 103 AH017	1,70	0730 008 051
4472 053 103 AH017	1,75	0730 005 816
4472 053 103 AH017	1,80	0730 008 052
4472 053 103 AH017	1,85	0730 005 817
4472 053 103 AH017	1,90	0730 008 053
4472 053 103 AH017	1,95	0730 008 154
4472 053 103 AH017	2,00	0730 001 009
4472 053 103 AH017	2,05	0730 007 783

Bestell-Nr. Order No.	mm	Artikel-Nr. Article No.
4472 053 103		
4472 053 103 AH017	2,10	0730 007 784
4472 053 103 AH017	2,15	0730 007 785
4472 053 103 AH017	2,20	0730 007 786
4472 053 103 AH017	2,25	0730 007 787
4472 053 103 AH017	2,30	0730 008 292
4472 053 103 AH017	2,35	0730 008 293
4472 053 103 AH017	2,40	0730 008 294
4472 053 103 AH017	2,45	0730 008 295
4472 053 103 AH017	2,50	0730 008 296
4472 053 103 AH018		0634 303 980
4472 053 103 AH022		0501 317 330
4472 053 103 AH023		0750 110 134
4472 053 103 DA001		4472 353 236
4472 053 103 DA002		0737 006 070
4472 053 103 DA003	6,00	0730 102 738
4472 053 103 DA005		4472 353 615
4472 053 103 DA007		4472 353 037
4472 053 103 DA008		0750 110 044
4472 053 103 DA009		0750 117 205
4472 053 103 DA011	0,65	0730 105 438
4472 053 103 DA011	0,70	0730 105 439
4472 053 103 DA011	0,75	0730 105 440
4472 053 103 DA011	0,80	0730 107 807
4472 053 103 DA011	0,85	0730 105 441
4472 053 103 DA011	0,90	0730 105 230
4472 053 103 DA011	0,95	0730 105 231
4472 053 103 DA011	1,00	0730 105 103
4472 053 103 DA011	1,05	0730 105 104
4472 053 103 DA011	1,10	0730 105 105
4472 053 103 DA011	1,15	0730 105 106
4472 053 103 DA011	1,20	0730 104 423
4472 053 103 DA011	1,25	0730 105 107
4472 053 103 DA011	1,30	0730 105 108
4472 053 103 DA011	1,35	0730 105 109
4472 053 103 DA011	1,40	0730 105 110
4472 053 103 DA011	1,45	0730 105 111
4472 053 103 DA011	1,50	0730 105 112
4472 053 103 DA011	1,55	0730 105 113
4472 053 103 DA011	1,60	0730 105 114
4472 053 103 DA012		0750 117 354
4472 053 103 DA013		4472 253 067
4472 053 103 JH002		7029 910 412
4472 053 103 JH004		0750 110 134
4472 053 103 JH009		4472 353 682
4472 053 103 JH011	0,20	4472 353 542
4472 053 103 JH011	0,30	4472 353 543
4472 053 103 JH011	0,40	4472 353 209
4472 053 103 JH011	0,60	4472 353 083
4472 053 103 JH011	0,80	4472 353 210
4472 053 103 JH011	1,00	4472 353 084
4472 053 103 JH011	1,40	4472 353 085
4472 053 103 JH012		4472 353 318
4472 053 103 JH013		4472 353 319
4472 053 103 JH016		0750 117 635
4472 053 103 JH017		0750 117 635
4472 053 103 JH020		7029 457 404
4472 053 103 JH101		0634 303 482
4472 053 103 JH101		0750 117 386
4472 053 103 JH101		4472 353 096
4472 053 103 JH101		4472 353 330
4472 053 103 JH102		0634 303 227

Bestell-Nr. Order No.	mm	Artikel-Nr. Article No.
4472 053 103		
4472 053 103 JH102		0734 309 422
4472 053 103 LD004	1,20	4131 303 193
4472 053 103 LD004	1,30	4131 303 194
4472 053 103 LD004	1,40	4131 303 107
4472 053 103 LD005		4131 303 048
4472 053 103 PD001		4472 353 076
4472 053 103 PD002		0730 200 210
4472 053 103 PD003		4472 353 158
4472 053 103 PD004		0501 308 997
4472 053 103 PD005	1,50	0730 104 159
4472 053 103 PD005	1,70	0730 105 400
4472 053 103 PD005	2,00	0730 104 160
4472 053 103 PD005	2,20	0730 105 401
4472 053 103 PD005	2,50	0730 105 126
4472 053 103 PD005	2,70	0730 105 800
4472 053 103 PD005	3,00	0730 105 385
4472 053 103 PD006		0630 501 029
4472 053 103 PD007		0750 101 027
4472 053 103 PD008		0750 118 072
4472 053 103 PD009		4472 353 600
4472 053 103 PD102		0501 309 596
4472 053 103 PD102		0634 304 275
4472 053 103 SS001		0750 125 010
4472 053 103 SS002		0750 125 015
4472 053 103 SS002		0750 125 016
4472 053 103 SS003		0750 137 067
4472 053 103 SS003		0750 137 068
4472 053 105		
4472 053 105 AH014	0,10	0730 000 127
4472 053 105 AH014	0,20	0730 000 126
4472 053 105 AH014	0,30	0730 002 280
4472 053 105 AH014	0,40	0730 001 012
4472 053 105 AH014	0,45	0730 005 708
4472 053 105 AH014	0,50	0730 000 125
4472 053 105 AH014	0,55	0730 005 709
4472 053 105 AH014	0,60	0730 001 011
4472 053 105 AH014	0,65	0730 006 513
4472 053 105 AH014	0,70	0730 006 514
4472 053 105 AH014	0,75	0730 006 515
4472 053 105 AH014	0,80	0730 000 124
4472 053 105 AH014	0,85	0730 006 516
4472 053 105 AH014	0,90	0730 006 517
4472 053 105 AH014	0,95	0730 006 518
4472 053 105 AH014	1,00	0730 000 123
4472 053 105 AH014	1,05	0730 006 519
4472 053 105 AH014	1,10	0730 006 520
4472 053 105 AH014	1,15	0730 006 521
4472 053 105 AH014	1,20	0730 002 277
4472 053 105 AH014	1,25	0730 006 522
4472 053 105 AH014	1,30	0730 006 523
4472 053 105 AH014	1,35	0730 006 524
4472 053 105 AH014	1,40	0730 001 010
4472 053 105 AH014	1,45	0730 006 525
4472 053 105 AH014	1,50	0730 006 526
4472 053 105 AH014	1,55	0730 006 527
4472 053 105 AH014	1,60	0730 006 528
4472 053 105 AH014	1,65	0730 006 529
4472 053 105 AH014	1,70	0730 008 051
4472 053 105 AH014	1,75	0730 005 816
4472 053 105 AH014	1,80	0730 008 052
4472 053 105 AH014	1,85	0730 005 817

https://truckmanualshub.com/

Vergleichsliste / Cross reference list

Bestell-Nr. Order No.	mm	Artikel-Nr. Article No.
4472 053 105		
4472 053 105 AH014	1,90	0730 008 053
4472 053 105 AH014	1,95	0730 008 154
4472 053 105 AH014	2,00	0730 001 009
4472 053 105 AH014	2,05	0730 007 783
4472 053 105 AH014	2,10	0730 007 784
4472 053 105 AH014	2,15	0730 007 785
4472 053 105 AH014	2,20	0730 007 786
4472 053 105 AH014	2,25	0730 007 787
4472 053 105 AH014	2,30	0730 008 292
4472 053 105 AH014	2,35	0730 008 293
4472 053 105 AH014	2,40	0730 008 294
4472 053 105 AH014	2,45	0730 008 295
4472 053 105 AH014	2,50	0730 008 296
4472 053 105 AH015		0750 117 802
4472 053 105 AH016		0750 117 802
4472 053 105 AH017	0,10	0730 000 127
4472 053 105 AH017	0,20	0730 000 126
4472 053 105 AH017	0,30	0730 002 280
4472 053 105 AH017	0,40	0730 001 012
4472 053 105 AH017	0,45	0730 005 708
4472 053 105 AH017	0,50	0730 000 125
4472 053 105 AH017	0,55	0730 005 709
4472 053 105 AH017	0,60	0730 001 011
4472 053 105 AH017	0,65	0730 006 513
4472 053 105 AH017	0,70	0730 006 514
4472 053 105 AH017	0,75	0730 006 515
4472 053 105 AH017	0,80	0730 000 124
4472 053 105 AH017	0,85	0730 006 516
4472 053 105 AH017	0,90	0730 006 517
4472 053 105 AH017	0,95	0730 006 518
4472 053 105 AH017	1,00	0730 000 123
4472 053 105 AH017	1,05	0730 006 519
4472 053 105 AH017	1,10	0730 006 520
4472 053 105 AH017	1,15	0730 006 521
4472 053 105 AH017	1,20	0730 002 277
4472 053 105 AH017	1,25	0730 006 522
4472 053 105 AH017	1,30	0730 006 523
4472 053 105 AH017	1,35	0730 006 524
4472 053 105 AH017	1,40	0730 001 010
4472 053 105 AH017	1,45	0730 006 525
4472 053 105 AH017	1,50	0730 006 526
4472 053 105 AH017	1,55	0730 006 527
4472 053 105 AH017	1,60	0730 006 528
4472 053 105 AH017	1,65	0730 006 529
4472 053 105 AH017	1,70	0730 008 051
4472 053 105 AH017	1,75	0730 005 816
4472 053 105 AH017	1,80	0730 008 052
4472 053 105 AH017	1,85	0730 005 817
4472 053 105 AH017	1,90	0730 008 053
4472 053 105 AH017	1,95	0730 008 154
4472 053 105 AH017	2,00	0730 001 009
4472 053 105 AH017	2,05	0730 007 783
4472 053 105 AH017	2,10	0730 007 784
4472 053 105 AH017	2,15	0730 007 785
4472 053 105 AH017	2,20	0730 007 786
4472 053 105 AH017	2,25	0730 007 787
4472 053 105 AH017	2,30	0730 008 292
4472 053 105 AH017	2,35	0730 008 293
4472 053 105 AH017	2,40	0730 008 294
4472 053 105 AH017	2,45	0730 008 295
4472 053 105 AH017	2,50	0730 008 296

Bestell-Nr. Order No.	mm	Artikel-Nr. Article No.
4472 053 105		
4472 053 105 AH018		0634 303 980
4472 053 105 AH022		0730 260 618
4472 053 105 AH023		0750 110 134
4472 053 105 DA001		4472 253 071
4472 053 105 DA002		4472 353 278
4472 053 105 DA008		0750 111 176
4472 053 105 DA009		0750 117 205
4472 053 105 DA011	0,65	0730 105 438
4472 053 105 DA011	0,70	0730 105 439
4472 053 105 DA011	0,75	0730 105 440
4472 053 105 DA011	0,80	0730 107 807
4472 053 105 DA011	0,85	0730 105 441
4472 053 105 DA011	0,90	0730 105 230
4472 053 105 DA011	0,95	0730 105 231
4472 053 105 DA011	1,00	0730 105 103
4472 053 105 DA011	1,05	0730 105 104
4472 053 105 DA011	1,10	0730 105 105
4472 053 105 DA011	1,15	0730 105 106
4472 053 105 DA011	1,20	0730 104 423
4472 053 105 DA011	1,25	0730 105 107
4472 053 105 DA011	1,30	0730 105 108
4472 053 105 DA011	1,35	0730 105 109
4472 053 105 DA011	1,40	0730 105 110
4472 053 105 DA011	1,45	0730 105 111
4472 053 105 DA011	1,50	0730 105 112
4472 053 105 DA011	1,55	0730 105 113
4472 053 105 DA011	1,60	0730 105 114
4472 053 105 DA012		0750 117 354
4472 053 105 DA013		4472 253 074
4472 053 105 JH002		7029 910 413
4472 053 105 JH004		0750 110 134
4472 053 105 JH009		4472 353 682
4472 053 105 JH011	0,20	4472 353 542
4472 053 105 JH011	0,30	4472 353 543
4472 053 105 JH011	0,40	4472 353 209
4472 053 105 JH011	0,60	4472 353 083
4472 053 105 JH011	0,80	4472 353 210
4472 053 105 JH011	1,00	4472 353 084
4472 053 105 JH011	1,40	4472 353 085
4472 053 105 JH012		4472 353 310
4472 053 105 JH013		4472 353 311
4472 053 105 JH016		0750 117 635
4472 053 105 JH017		0750 117 635
4472 053 105 JH020		7029 457 404
4472 053 105 JH101		0634 303 482
4472 053 105 JH101		0750 117 386
4472 053 105 JH101		4472 353 096
4472 053 105 JH101		4472 353 330
4472 053 105 JH102		0634 303 227
4472 053 105 JH102		0734 309 422
4472 053 105 LD004	1,20	4131 303 193
4472 053 105 LD004	1,30	4131 303 194
4472 053 105 LD004	1,40	4131 303 195
4472 053 105 LD005		4131 303 048
4472 053 105 PD001		4472 353 419
4472 053 105 PD002		0730 104 972
4472 053 105 PD003		4472 353 158
4472 053 105 PD004		0501 308 997
4472 053 105 PD005	1,50	0730 104 159
4472 053 105 PD005	1,70	0730 105 400
4472 053 105 PD005	2,00	0730 104 160

Bestell-Nr. Order No.	mm	Artikel-Nr. Article No.
4472 053 105		
4472 053 105 PD005	2,20	0730 105 401
4472 053 105 PD005	2,50	0730 105 126
4472 053 105 PD005	2,70	0730 105 800
4472 053 105 PD005	3,00	0730 105 385
4472 053 105 PD006		0630 501 029
4472 053 105 PD007		0750 101 027
4472 053 105 PD008		0750 118 072
4472 053 105 PD009		4472 353 463
4472 053 105 PD014		4472 353 454
4472 053 105 PD102		0634 304 275
4472 053 105 PD102		0636 302 027
4472 053 105 SS001		0750 125 020
4472 053 105 SS002		0501 206 276
4472 053 105 SS002		0501 206 278
4472 053 105 SS003		0501 206 037
4472 053 105 SS003		0501 206 038
4472 053 805		
4472 053 805 AH015		0750 117 802
4472 053 805 AH016		0750 117 785
4472 053 805 AH022		0501 316 248
4472 053 805 AH023		0750 110 134
4472 053 805 DA001		4460 375 131
4472 053 805 DA002		0737 006 070
4472 053 805 DA003	6,00	0730 102 738
4472 053 805 DA005		4460 375 145
4472 053 805 DA007		4472 353 037
4472 053 805 DA008		0750 110 044
4472 053 805 DA009		0750 117 354
4472 053 805 DA012		0750 117 205
4472 053 805 DA013		4472 253 103
4472 053 805 JH002		7029 910 404
4472 053 805 JH004		0750 110 134
4472 053 805 JH009		4472 353 682
4472 053 805 JH011	0,20	4472 353 542
4472 053 805 JH011	0,30	4472 353 543
4472 053 805 JH011	0,40	4472 353 209
4472 053 805 JH011	0,60	4472 353 083
4472 053 805 JH011	0,80	4472 353 210
4472 053 805 JH011	1,00	4472 353 084
4472 053 805 JH011	1,40	4472 353 085
4472 053 805 JH012		4472 353 380
4472 053 805 JH013		4472 353 381
4472 053 805 JH016		0750 117 635
4472 053 805 JH017		0750 117 635
4472 053 805 JH020		7029 457 404
4472 053 805 JH101		0634 303 482
4472 053 805 JH101		0750 117 386
4472 053 805 JH101		4472 353 096
4472 053 805 JH101		4472 353 330
4472 053 805 JH102		0634 303 227
4472 053 805 JH102		0734 309 422
4472 053 805 PD001		4472 353 419
4472 053 805 PD002		0730 104 972
4472 053 805 PD003		4472 353 158
4472 053 805 PD004		0501 308 997
4472 053 805 PD005	1,50	0730 104 159
4472 053 805 PD005	1,70	0730 105 400
4472 053 805 PD005	2,00	0730 104 160
4472 053 805 PD005	2,20	0730 105 401
4472 053 805 PD005	2,50	0730 105 126
4472 053 805 PD005	2,70	0730 105 800

ZF Trading GmbH | Borgwardstraße 16 | 28279 Bremen | Germany | info.zf-services@zf.com | www.zf.com

https://truckmanualshub.com/

Bestell-Nr. Order No.	mm	Artikel-Nr. Article No.
4472 053 805		
4472 053 805 PD005	3,00	0730 105 385
4472 053 805 PD006		0630 501 029
4472 053 805 PD007		0750 101 027
4472 053 805 PD008		0750 118 072
4472 053 805 PD009		4472 353 600
4472 053 805 PD014		4472 353 454
4472 053 805 PD102		0501 309 596
4472 053 805 PD102		0634 304 275
4472 053 805 SS001		0750 125 010
4472 053 805 SS002		0501 206 188
4472 053 805 SS002		0501 206 189
4472 053 805 SS003		0501 205 446
4472 053 805 SS003		0501 205 447
4472 053 806		
4472 053 806 AH015		0750 117 802
4472 053 806 AH016		0750 117 785
4472 053 806 AH022		0501 316 248
4472 053 806 AH023		0750 110 134
4472 053 806 DA001		4460 375 131
4472 053 806 DA002		0737 006 070
4472 053 806 DA003	6,00	0730 102 738
4472 053 806 DA005		4460 375 145
4472 053 806 DA007		4472 353 037
4472 053 806 DA008		0750 110 044
4472 053 806 DA009		0750 117 354
4472 053 806 DA012		0750 117 205
4472 053 806 DA013		4472 253 067
4472 053 806 JH002		7029 910 404
4472 053 806 JH004		0750 110 134
4472 053 806 JH009		4472 353 682
4472 053 806 JH011	0,20	4472 353 542
4472 053 806 JH011	0,30	4472 353 543
4472 053 806 JH011	0,40	4472 353 209
4472 053 806 JH011	0,60	4472 353 083
4472 053 806 JH011	0,80	4472 353 210
4472 053 806 JH011	1,00	4472 353 084
4472 053 806 JH011	1,40	4472 353 085
4472 053 806 JH012		4472 353 380
4472 053 806 JH013		4472 353 381
4472 053 806 JH016		0750 117 635
4472 053 806 JH017		0750 117 635
4472 053 806 JH020		7029 457 404
4472 053 806 JH101		0634 303 482
4472 053 806 JH101		0750 117 386
4472 053 806 JH101		4472 353 096
4472 053 806 JH101		4472 353 330
4472 053 806 JH102		0634 303 227
4472 053 806 JH102		0734 309 422
4472 053 806 PD001		4472 353 419
4472 053 806 PD002		0730 104 972
4472 053 806 PD003		4472 353 158
4472 053 806 PD004		0501 308 997
4472 053 806 PD005	1,50	0730 104 159
4472 053 806 PD005	1,70	0730 105 400
4472 053 806 PD005	2,00	0730 104 160
4472 053 806 PD005	2,20	0730 105 401
4472 053 806 PD005	2,50	0730 105 126
4472 053 806 PD005	2,70	0730 105 800
4472 053 806 PD005	3,00	0730 105 385
4472 053 806 PD006		0630 501 029
4472 053 806 PD007		0750 101 027

Bestell-Nr. Order No.	mm	Artikel-Nr. Article No.
4472 053 806		
4472 053 806 PD008		0750 118 072
4472 053 806 PD009		4472 353 600
4472 053 806 PD014		4472 353 454
4472 053 806 PD102		0501 309 596
4472 053 806 PD102		0634 304 275
4472 053 806 SS001		0750 125 010
4472 053 806 SS002		0501 206 188
4472 053 806 SS002		0501 206 189
4472 053 806 SS003		0501 205 446
4472 053 806 SS003		0501 205 447
4472 053 807		
4472 053 807 AH015		0750 117 802
4472 053 807 AH016		0750 117 785
4472 053 807 AH022		0501 316 248
4472 053 807 AH023		0734 309 430
4472 053 807 DA001		4460 375 131
4472 053 807 DA002		0737 006 070
4472 053 807 DA003	6,00	0730 102 738
4472 053 807 DA005		4460 375 145
4472 053 807 DA007		4472 353 037
4472 053 807 DA008		0750 110 044
4472 053 807 DA009		0750 117 354
4472 053 807 DA012		0750 117 205
4472 053 807 DA013		4472 253 103
4472 053 807 JH002		7029 910 432
4472 053 807 JH004		0750 110 134
4472 053 807 JH009		4472 353 682
4472 053 807 JH011	0,20	4472 353 542
4472 053 807 JH011	0,30	4472 353 543
4472 053 807 JH011	0,40	4472 353 209
4472 053 807 JH011	0,60	4472 353 083
4472 053 807 JH011	0,80	4472 353 210
4472 053 807 JH011	1,00	4472 353 084
4472 053 807 JH011	1,40	4472 353 085
4472 053 807 JH012		4472 353 380
4472 053 807 JH013		4472 353 381
4472 053 807 JH016		0750 117 635
4472 053 807 JH017		0750 117 635
4472 053 807 JH020		7029 457 404
4472 053 807 JH101		0634 303 482
4472 053 807 JH101		0750 117 386
4472 053 807 JH101		4472 353 096
4472 053 807 JH101		4472 353 330
4472 053 807 JH102		0634 303 227
4472 053 807 JH102		0734 309 422
4472 053 807 PD001		4472 353 419
4472 053 807 PD002		0730 104 972
4472 053 807 PD003		4472 353 158
4472 053 807 PD004		0501 308 997
4472 053 807 PD005	1,50	0730 104 159
4472 053 807 PD005	1,70	0730 105 400
4472 053 807 PD005	2,00	0730 104 160
4472 053 807 PD005	2,20	0730 105 401
4472 053 807 PD005	2,50	0730 105 126
4472 053 807 PD005	2,70	0730 105 800
4472 053 807 PD005	3,00	0730 105 385
4472 053 807 PD006		0630 501 029
4472 053 807 PD007		0750 101 027
4472 053 807 PD008		0750 118 072
4472 053 807 PD009		4472 353 600
4472 053 807 PD014		4472 353 454

Bestell-Nr. Order No.	mm	Artikel-Nr. Article No.
4472 053 807		
4472 053 807 PD102		0501 309 596
4472 053 807 PD102		0634 304 275
4472 053 807 SS001		0750 125 010
4472 053 807 SS002		0501 206 188
4472 053 807 SS002		0501 206 189
4472 053 807 SS003		0501 205 446
4472 053 807 SS003		0501 205 447
4472 053 808		
4472 053 808 AH015		0750 117 802
4472 053 808 AH016		0750 117 785
4472 053 808 AH022		0501 316 248
4472 053 808 AH023		0734 309 430
4472 053 808 DA001		4460 375 131
4472 053 808 DA002		0737 006 070
4472 053 808 DA003	6,00	0730 102 738
4472 053 808 DA005		4460 375 145
4472 053 808 DA007		4472 353 037
4472 053 808 DA008		0750 110 044
4472 053 808 DA009		0750 117 354
4472 053 808 DA012		0750 117 205
4472 053 808 DA013		4472 253 067
4472 053 808 JH002		7029 910 432
4472 053 808 JH004		0750 110 134
4472 053 808 JH009		4472 353 682
4472 053 808 JH011	0,20	4472 353 542
4472 053 808 JH011	0,30	4472 353 543
4472 053 808 JH011	0,40	4472 353 209
4472 053 808 JH011	0,60	4472 353 083
4472 053 808 JH011	0,80	4472 353 210
4472 053 808 JH011	1,00	4472 353 084
4472 053 808 JH011	1,40	4472 353 085
4472 053 808 JH012		4472 353 380
4472 053 808 JH013		4472 353 381
4472 053 808 JH016		0750 117 635
4472 053 808 JH017		0750 117 635
4472 053 808 JH020		7029 457 404
4472 053 808 JH101		0634 303 482
4472 053 808 JH101		0750 117 386
4472 053 808 JH101		4472 353 096
4472 053 808 JH101		4472 353 330
4472 053 808 JH102		0634 303 227
4472 053 808 JH102		0734 309 422
4472 053 808 PD001		4472 353 419
4472 053 808 PD002		0730 104 972
4472 053 808 PD003		4472 353 158
4472 053 808 PD004		0501 308 997
4472 053 808 PD005	1,50	0730 104 159
4472 053 808 PD005	1,70	0730 105 400
4472 053 808 PD005	2,00	0730 104 160
4472 053 808 PD005	2,20	0730 105 401
4472 053 808 PD005	2,50	0730 105 126
4472 053 808 PD005	2,70	0730 105 800
4472 053 808 PD005	3,00	0730 105 385
4472 053 808 PD006		0630 501 029
4472 053 808 PD007		0750 101 027
4472 053 808 PD008		0750 118 072
4472 053 808 PD009		4472 353 600
4472 053 808 PD014		4472 353 454
4472 053 808 PD102		0501 309 596
4472 053 808 PD102		0634 304 275
4472 053 808 SS001		0750 125 010

https://truckmanualshub.com/

Vergleichsliste / Cross reference list

Bestell-Nr. Order No.	mm	Artikel-Nr. Article No.
4472 053 808		
4472 053 808 SS002		0501 206 188
4472 053 808 SS002		0501 206 189
4472 053 808 SS003		0501 205 446
4472 053 808 SS003		0501 205 447
4472 053 815		
4472 053 815 AH015		0750 117 802
4472 053 815 AH016		0750 117 785
4472 053 815 AH022		0501 316 248
4472 053 815 AH023		0734 309 430
4472 053 815 DA001		4460 375 131
4472 053 815 DA002		0737 006 070
4472 053 815 DA003	6,00	0730 102 738
4472 053 815 DA005		4460 375 145
4472 053 815 DA007		4472 353 037
4472 053 815 DA008		0750 110 044
4472 053 815 DA009		0750 117 354
4472 053 815 DA012		0750 117 205
4472 053 815 DA013		4472 253 105
4472 053 815 JH002		7029 910 432
4472 053 815 JH004		0750 110 134
4472 053 815 JH011	0,20	4472 353 542
4472 053 815 JH011	0,30	4472 353 543
4472 053 815 JH011	0,40	4472 353 209
4472 053 815 JH011	0,60	4472 353 083
4472 053 815 JH011	0,80	4472 353 210
4472 053 815 JH011	1,00	4472 353 084
4472 053 815 JH011	1,40	4472 353 085
4472 053 815 JH012		4472 353 380
4472 053 815 JH013		4472 353 381
4472 053 815 JH016		0750 117 635
4472 053 815 JH017		0750 117 635
4472 053 815 JH020		7029 457 404
4472 053 815 JH101		0634 303 482
4472 053 815 JH101		0750 117 370
4472 053 815 JH101		0750 117 386
4472 053 815 JH101		4472 353 096
4472 053 815 JH101		4472 353 330
4472 053 815 JH101		4472 353 681
4472 053 815 JH102		0634 303 227
4472 053 815 JH102		0734 309 422
4472 053 815 PD001		4472 353 419
4472 053 815 PD002		0730 104 972
4472 053 815 PD003		4472 353 158
4472 053 815 PD004		0501 308 997
4472 053 815 PD005	1,50	0730 104 159
4472 053 815 PD005	1,70	0730 105 400
4472 053 815 PD005	2,00	0730 104 160
4472 053 815 PD005	2,20	0730 105 401
4472 053 815 PD005	2,50	0730 105 126
4472 053 815 PD005	2,70	0730 105 800
4472 053 815 PD005	3,00	0730 105 385
4472 053 815 PD006		0630 501 029
4472 053 815 PD007		0750 101 027
4472 053 815 PD008		0750 118 072
4472 053 815 PD009		4472 353 600
4472 053 815 PD014		4472 353 454
4472 053 815 PD102		0501 309 596
4472 053 815 PD102		0634 304 275
4472 053 815 SS001		0750 125 010
4472 053 815 SS002		0501 206 188
4472 053 815 SS002		0501 206 189

Bestell-Nr. Order No.	mm	Artikel-Nr. Article No.
4472 053 815		
4472 053 815 SS003		0501 205 446
4472 053 815 SS003		0501 205 447
4472 053 816		
4472 053 816 AH015		0750 117 802
4472 053 816 AH016		0750 117 785
4472 053 816 AH022		0501 316 248
4472 053 816 AH023		0734 309 430
4472 053 816 DA001		4460 375 131
4472 053 816 DA002		0737 006 070
4472 053 816 DA003	6,00	0730 102 738
4472 053 816 DA005		4460 375 145
4472 053 816 DA007		4472 353 037
4472 053 816 DA008		0750 110 044
4472 053 816 DA009		0750 117 354
4472 053 816 DA012		0750 117 205
4472 053 816 DA013		4472 253 106
4472 053 816 JH002		7029 910 432
4472 053 816 JH004		0750 110 134
4472 053 816 JH011	0,20	4472 353 542
4472 053 816 JH011	0,30	4472 353 543
4472 053 816 JH011	0,40	4472 353 209
4472 053 816 JH011	0,60	4472 353 083
4472 053 816 JH011	0,80	4472 353 210
4472 053 816 JH011	1,00	4472 353 084
4472 053 816 JH011	1,40	4472 353 085
4472 053 816 JH012		4472 353 380
4472 053 816 JH013		4472 353 381
4472 053 816 JH016		0750 117 635
4472 053 816 JH017		0750 117 635
4472 053 816 JH020		7029 457 404
4472 053 816 JH101		0634 303 482
4472 053 816 JH101		0750 117 370
4472 053 816 JH101		0750 117 386
4472 053 816 JH101		4472 353 096
4472 053 816 JH101		4472 353 330
4472 053 816 JH101		4472 353 681
4472 053 816 JH102		0634 303 227
4472 053 816 JH102		0734 309 422
4472 053 816 PD001		4472 353 419
4472 053 816 PD002		0730 104 972
4472 053 816 PD003		4472 353 158
4472 053 816 PD004		0501 308 997
4472 053 816 PD005	1,50	0730 104 159
4472 053 816 PD005	1,70	0730 105 400
4472 053 816 PD005	2,00	0730 104 160
4472 053 816 PD005	2,20	0730 105 401
4472 053 816 PD005	2,50	0730 105 126
4472 053 816 PD005	2,70	0730 105 800
4472 053 816 PD005	3,00	0730 105 385
4472 053 816 PD006		0630 501 029
4472 053 816 PD007		0750 101 027
4472 053 816 PD008		0750 118 072
4472 053 816 PD009		4472 353 600
4472 053 816 PD014		4472 353 454
4472 053 816 PD102		0501 309 596
4472 053 816 PD102		0634 304 275
4472 053 816 SS001		0750 125 010
4472 053 816 SS002		0501 206 188
4472 053 816 SS002		0501 206 189
4472 053 816 SS003		0501 205 446
4472 053 816 SS003		0501 205 447

Bestell-Nr. Order No.	mm	Artikel-Nr. Article No.
4472 053 817		
4472 053 817 AH015		0750 117 802
4472 053 817 AH016		0750 117 785
4472 053 817 AH022		0501 316 248
4472 053 817 AH023		0734 309 430
4472 053 817 DA001		4460 375 131
4472 053 817 DA002		0737 006 070
4472 053 817 DA003	6,00	0730 102 738
4472 053 817 DA005		4460 375 145
4472 053 817 DA007		4472 353 037
4472 053 817 DA008		0750 110 044
4472 053 817 DA009		0750 117 354
4472 053 817 DA012		0750 117 205
4472 053 817 DA013		4472 253 105
4472 053 817 JH002		7029 910 432
4472 053 817 JH004		0750 110 134
4472 053 817 JH009		4472 353 682
4472 053 817 JH011	0,20	4472 353 542
4472 053 817 JH011	0,30	4472 353 543
4472 053 817 JH011	0,40	4472 353 209
4472 053 817 JH011	0,60	4472 353 083
4472 053 817 JH011	0,80	4472 353 210
4472 053 817 JH011	1,00	4472 353 084
4472 053 817 JH011	1,40	4472 353 085
4472 053 817 JH012		4472 353 380
4472 053 817 JH013		4472 353 381
4472 053 817 JH016		0750 117 635
4472 053 817 JH017		0750 117 635
4472 053 817 JH020		7029 457 404
4472 053 817 JH101		0634 303 482
4472 053 817 JH101		0735 371 527
4472 053 817 JH101		0750 117 386
4472 053 817 JH101		4472 353 096
4472 053 817 JH101		4472 353 330
4472 053 817 JH101		4472 353 681
4472 053 817 JH102		0634 303 227
4472 053 817 JH102		0734 309 422
4472 053 817 PD001		4472 353 419
4472 053 817 PD002		0730 104 972
4472 053 817 PD003		4472 353 158
4472 053 817 PD004		0501 308 997
4472 053 817 PD005	1,50	0730 104 159
4472 053 817 PD005	1,70	0730 105 400
4472 053 817 PD005	2,00	0730 104 160
4472 053 817 PD005	2,20	0730 105 401
4472 053 817 PD005	2,50	0730 105 126
4472 053 817 PD005	2,70	0730 105 800
4472 053 817 PD005	3,00	0730 105 385
4472 053 817 PD006		0630 501 029
4472 053 817 PD007		0750 101 027
4472 053 817 PD008		0750 118 072
4472 053 817 PD009		4472 353 600
4472 053 817 PD014		4472 353 454
4472 053 817 PD102		0501 309 596
4472 053 817 PD102		0634 304 275
4472 053 817 SS001		0750 125 010
4472 053 817 SS002		0501 206 188
4472 053 817 SS002		0501 206 189
4472 053 817 SS003		0501 205 446
4472 053 817 SS003		0501 205 447
4472 053 818		
4472 053 818 AH015		0750 117 802

ZF Trading GmbH | Borgwardstraße 16 | 28279 Bremen | Germany | info.zf-services@zf.com | www.zf.com

https://truckmanualshub.com/

Bestell-Nr. Order No.	mm	Artikel-Nr. Article No.
4472 053 818		
4472 053 818 AH016		0750 117 785
4472 053 818 AH022		0501 316 248
4472 053 818 AH023		0734 309 430
4472 053 818 DA001		4460 375 131
4472 053 818 DA002		0737 006 070
4472 053 818 DA003	6,00	0730 102 738
4472 053 818 DA005		4460 375 145
4472 053 818 DA007		4472 353 037
4472 053 818 DA008		0750 110 044
4472 053 818 DA009		0750 117 354
4472 053 818 DA012		0750 117 205
4472 053 818 DA013		4472 253 106
4472 053 818 JH002		7029 910 432
4472 053 818 JH004		0750 110 134
4472 053 818 JH009		4472 353 682
4472 053 818 JH011	0,20	4472 353 542
4472 053 818 JH011	0,30	4472 353 543
4472 053 818 JH011	0,40	4472 353 209
4472 053 818 JH011	0,60	4472 353 083
4472 053 818 JH011	0,80	4472 353 210
4472 053 818 JH011	1,00	4472 353 084
4472 053 818 JH011	1,40	4472 353 085
4472 053 818 JH012		4472 353 380
4472 053 818 JH013		4472 353 381
4472 053 818 JH016		0750 117 635
4472 053 818 JH017		0750 117 635
4472 053 818 JH020		7029 457 404
4472 053 818 JH101		0634 303 482
4472 053 818 JH101		0735 371 527
4472 053 818 JH101		0750 117 386
4472 053 818 JH101		4472 353 096
4472 053 818 JH101		4472 353 330
4472 053 818 JH101		4472 353 681
4472 053 818 JH102		0634 303 227
4472 053 818 JH102		0734 309 422
4472 053 818 PD001		4472 353 419
4472 053 818 PD002		0730 104 972
4472 053 818 PD003		4472 353 158
4472 053 818 PD004		0501 308 997
4472 053 818 PD005	1,50	0730 104 159
4472 053 818 PD005	1,70	0730 105 400
4472 053 818 PD005	2,00	0730 104 160
4472 053 818 PD005	2,20	0730 105 401
4472 053 818 PD005	2,50	0730 105 126
4472 053 818 PD005	2,70	0730 105 800
4472 053 818 PD005	3,00	0730 105 385
4472 053 818 PD006		0630 501 029
4472 053 818 PD007		0750 101 027
4472 053 818 PD008		0750 118 072
4472 053 818 PD009		4472 353 600
4472 053 818 PD014		4472 353 454
4472 053 818 PD102		0501 309 596
4472 053 818 PD102		0634 304 275
4472 053 818 SS001		0750 125 010
4472 053 818 SS002		0501 206 188
4472 053 818 SS002		0501 206 189
4472 053 818 SS003		0501 205 446
4472 053 818 SS003		0501 205 447
4472 053 820		
4472 053 820 AH015		0750 117 802
4472 053 820 AH016		0750 117 785

Bestell-Nr. Order No.	mm	Artikel-Nr. Article No.
4472 053 820		
4472 053 820 AH022		0501 316 248
4472 053 820 AH023		0734 309 430
4472 053 820 DA001		4460 375 131
4472 053 820 DA002		0737 006 070
4472 053 820 DA003	6,00	0730 102 738
4472 053 820 DA005		4460 375 145
4472 053 820 DA007		4472 353 037
4472 053 820 DA008		0750 110 044
4472 053 820 DA009		0750 117 354
4472 053 820 DA012		0750 117 205
4472 053 820 DA013		4472 253 105
4472 053 820 JH002		7029 910 432
4472 053 820 JH004		0750 110 134
4472 053 820 JH009		4472 353 682
4472 053 820 JH011	0,20	4472 353 542
4472 053 820 JH011	0,30	4472 353 543
4472 053 820 JH011	0,40	4472 353 209
4472 053 820 JH011	0,60	4472 353 083
4472 053 820 JH011	0,80	4472 353 210
4472 053 820 JH011	1,00	4472 353 084
4472 053 820 JH011	1,40	4472 353 085
4472 053 820 JH012		4472 353 380
4472 053 820 JH013		4472 353 381
4472 053 820 JH016		0750 117 635
4472 053 820 JH017		0750 117 635
4472 053 820 JH020		7029 457 404
4472 053 820 JH101		0634 303 482
4472 053 820 JH101		0735 371 527
4472 053 820 JH101		0750 117 386
4472 053 820 JH101		4472 353 096
4472 053 820 JH101		4472 353 330
4472 053 820 JH101		4472 353 681
4472 053 820 JH102		0634 303 227
4472 053 820 JH102		0734 309 422
4472 053 820 LD004	1,20	4131 303 193
4472 053 820 LD004	1,30	4131 303 194
4472 053 820 LD004	1,40	4131 303 107
4472 053 820 LD005		4131 303 048
4472 053 820 PD001		4472 353 419
4472 053 820 PD002		0730 104 972
4472 053 820 PD003		4472 353 158
4472 053 820 PD004		0501 308 997
4472 053 820 PD005	1,50	0730 104 159
4472 053 820 PD005	1,70	0730 105 400
4472 053 820 PD005	2,00	0730 104 160
4472 053 820 PD005	2,20	0730 105 401
4472 053 820 PD005	2,50	0730 105 126
4472 053 820 PD005	2,70	0730 105 800
4472 053 820 PD005	3,00	0730 105 385
4472 053 820 PD006		0630 501 029
4472 053 820 PD007		0750 101 027
4472 053 820 PD008		0750 118 072
4472 053 820 PD009		4472 353 600
4472 053 820 PD014		4472 353 454
4472 053 820 PD102		0501 309 596
4472 053 820 PD102		0634 304 275
4472 053 820 SS001		0750 125 010
4472 053 820 SS002		0501 206 188
4472 053 820 SS002		0501 206 189
4472 053 820 SS003		0501 205 446
4472 053 820 SS003		0501 205 447

Bestell-Nr. Order No.	mm	Artikel-Nr. Article No.
4472 055 008		
4472 055 008 AH015		0750 117 327
4472 055 008 AH016		0750 117 315
4472 055 008 AH022		0501 317 333
4472 055 008 AH023		0750 110 135
4472 055 008 DA002		0637 009 091
4472 055 008 DA003		0730 160 726
4472 055 008 DA005		4460 355 117
4472 055 008 DA008		0750 111 146
4472 055 008 DA009		0750 117 179
4472 055 008 DA010		4460 355 030
4472 055 008 DA011	0,10	4407 301 123
4472 055 008 DA011	0,20	4407 301 027
4472 055 008 DA011	0,30	4407 301 026
4472 055 008 DA011	0,50	4407 301 015
4472 055 008 DA012		0750 117 356
4472 055 008 DA013		4460 255 410
4472 055 008 JH002		0501 204 486
4472 055 008 JH004		0750 110 135
4472 055 008 JH009		4472 355 141
4472 055 008 JH011	0,20	4472 355 175
4472 055 008 JH011	0,30	4472 355 176
4472 055 008 JH011	0,40	4472 355 138
4472 055 008 JH011	0,60	4472 355 042
4472 055 008 JH011	0,80	4472 355 139
4472 055 008 JH011	1,00	4472 355 043
4472 055 008 JH011	1,40	4472 355 044
4472 055 008 JH012		4472 355 132
4472 055 008 JH013		4472 355 133
4472 055 008 JH016		0750 117 570
4472 055 008 JH017		0750 117 570
4472 055 008 JH020		0501 206 748
4472 055 008 JH101		0630 361 063
4472 055 008 JH101		0634 304 323
4472 055 008 JH101		0750 117 205
4472 055 008 JH101		4464 351 003
4472 055 008 JH102		0634 304 060
4472 055 008 JH102		0734 309 182
4472 055 008 LD004	1,40	4131 304 121
4472 055 008 LD004	1,50	4131 304 122
4472 055 008 LD005		4131 304 028
4472 055 008 PD001		4472 355 143
4472 055 008 PD002		0730 104 978
4472 055 008 PD003		4472 355 121
4472 055 008 PD004		0630 531 067
4472 055 008 PD005	1,50	0730 104 159
4472 055 008 PD005	1,70	0730 105 400
4472 055 008 PD005	2,00	0730 104 160
4472 055 008 PD005	2,20	0730 105 401
4472 055 008 PD005	2,50	0730 105 126
4472 055 008 PD005	2,70	0730 105 800
4472 055 008 PD005	3,00	0730 105 385
4472 055 008 PD006		0630 501 035
4472 055 008 PD007		0501 308 704
4472 055 008 PD008		0750 118 087
4472 055 008 PD009		4472 355 137
4472 055 008 PD014		0730 200 208
4472 055 008 PD102		4475 280 023
4472 055 008 SS001		0501 205 257
4472 055 008 SS002		0501 205 664
4472 055 008 SS002		0501 205 665
4472 055 008 SS003		0501 309 277

https://truckmanualshub.com/

Vergleichsliste / Cross reference list

Bestell-Nr. Order No.	mm	Artikel-Nr. Article No.
4472 055 008		
4472 055 008 SS003		0501 309 278
4472 055 012		
4472 055 012 AH015		0750 117 327
4472 055 012 AH016		0750 117 315
4472 055 012 AH022		0501 317 333
4472 055 012 AH023		0750 110 135
4472 055 012 DA001		4460 355 004
4472 055 012 DA002		0637 009 091
4472 055 012 DA003		0730 160 726
4472 055 012 DA005		4460 355 134
4472 055 012 DA007		4460 355 067
4472 055 012 DA008		0750 111 146
4472 055 012 DA009		0750 117 179
4472 055 012 DA010		4460 355 030
4472 055 012 DA011	0,10	4407 301 123
4472 055 012 DA011	0,20	4407 301 027
4472 055 012 DA011	0,30	4407 301 026
4472 055 012 DA011	0,50	4407 301 015
4472 055 012 DA012		0750 117 356
4472 055 012 DA013		4460 255 393
4472 055 012 JH002		0501 206 486
4472 055 012 JH004		0750 110 135
4472 055 012 JH009		4472 355 141
4472 055 012 JH011	0,20	4472 355 175
4472 055 012 JH011	0,30	4472 355 176
4472 055 012 JH011	0,40	4472 355 138
4472 055 012 JH011	0,60	4472 355 042
4472 055 012 JH011	0,80	4472 355 139
4472 055 012 JH011	1,00	4472 355 043
4472 055 012 JH011	1,40	4472 355 044
4472 055 012 JH012		4472 355 132
4472 055 012 JH013		4472 355 133
4472 055 012 JH016		0750 117 378
4472 055 012 JH017		0750 117 378
4472 055 012 JH020		0501 206 748
4472 055 012 JH101		0630 361 063
4472 055 012 JH101		0634 304 323
4472 055 012 JH101		0750 117 205
4472 055 012 JH101		4464 351 003
4472 055 012 JH102		0634 304 060
4472 055 012 JH102		0734 309 182
4472 055 012 LD004	1,40	4131 304 121
4472 055 012 LD004	1,50	4131 304 122
4472 055 012 LD005		4131 304 028
4472 055 012 PD001		4472 355 143
4472 055 012 PD002		0730 104 978
4472 055 012 PD003		4472 355 121
4472 055 012 PD004		0630 531 067
4472 055 012 PD005	1,50	0730 104 159
4472 055 012 PD005	1,70	0730 105 400
4472 055 012 PD005	2,00	0730 104 160
4472 055 012 PD005	2,20	0730 105 401
4472 055 012 PD005	2,50	0730 105 126
4472 055 012 PD005	2,70	0730 105 800
4472 055 012 PD005	3,00	0730 105 385
4472 055 012 PD006		0630 501 035
4472 055 012 PD007		0501 308 704
4472 055 012 PD008		0750 118 087
4472 055 012 PD009		4472 355 137
4472 055 012 PD014		0730 200 208
4472 055 012 PD102		4475 280 023

Bestell-Nr. Order No.	mm	Artikel-Nr. Article No.
4472 055 012		
4472 055 012 SS001		0501 205 394
4472 055 012 SS002		0501 205 395
4472 055 012 SS002		0501 205 396
4472 055 012 SS003		0501 205 309
4472 055 012 SS003		0501 205 310
4472 055 015		
4472 055 015 AH015		0750 117 327
4472 055 015 AH016		0750 117 315
4472 055 015 AH022		0501 317 333
4472 055 015 AH023		0750 110 135
4472 055 015 DA002		0637 009 091
4472 055 015 DA003		0730 160 726
4472 055 015 DA005		4460 355 117
4472 055 015 DA008		0750 111 146
4472 055 015 DA009		0750 117 179
4472 055 015 DA010		4460 355 030
4472 055 015 DA011	0,10	4407 301 123
4472 055 015 DA011	0,20	4407 301 027
4472 055 015 DA011	0,30	4407 301 026
4472 055 015 DA011	0,50	4407 301 015
4472 055 015 DA012		0750 117 356
4472 055 015 DA013		4460 255 351
4472 055 015 JH002		0501 204 486
4472 055 015 JH004		0750 110 135
4472 055 015 JH009		4472 355 141
4472 055 015 JH011	0,20	4472 355 175
4472 055 015 JH011	0,30	4472 355 176
4472 055 015 JH011	0,40	4472 355 138
4472 055 015 JH011	0,60	4472 355 042
4472 055 015 JH011	0,80	4472 355 139
4472 055 015 JH011	1,00	4472 355 043
4472 055 015 JH011	1,40	4472 355 044
4472 055 015 JH012		4472 355 132
4472 055 015 JH013		4472 355 133
4472 055 015 JH016		0750 117 570
4472 055 015 JH017		0750 117 570
4472 055 015 JH020		0501 206 748
4472 055 015 JH101		0630 361 063
4472 055 015 JH101		0634 304 323
4472 055 015 JH101		0750 117 205
4472 055 015 JH101		4464 351 003
4472 055 015 JH102		0634 304 060
4472 055 015 JH102		0734 309 182
4472 055 015 LD004	1,40	4131 304 121
4472 055 015 LD004	1,50	4131 304 122
4472 055 015 LD005		4131 304 028
4472 055 015 PD001		4472 355 143
4472 055 015 PD002		0730 104 978
4472 055 015 PD003		4472 355 121
4472 055 015 PD004		0630 531 067
4472 055 015 PD005	1,50	0730 104 159
4472 055 015 PD005	1,70	0730 105 400
4472 055 015 PD005	2,00	0730 104 160
4472 055 015 PD005	2,20	0730 105 401
4472 055 015 PD005	2,50	0730 105 126
4472 055 015 PD005	2,70	0730 105 800
4472 055 015 PD005	3,00	0730 105 385
4472 055 015 PD006		0630 501 035
4472 055 015 PD007		0501 308 704
4472 055 015 PD008		0750 118 087
4472 055 015 PD009		4472 355 137

Bestell-Nr. Order No.	mm	Artikel-Nr. Article No.
4472 055 015		
4472 055 015 PD014		0730 200 208
4472 055 015 PD102		4475 280 023
4472 055 015 SS001		0501 205 257
4472 055 015 SS002		0501 205 664
4472 055 015 SS002		0501 205 665
4472 055 015 SS003		0501 309 277
4472 055 015 SS003		0501 309 278
4472 055 017		
4472 055 017 AH015		0750 117 327
4472 055 017 AH016		0750 117 315
4472 055 017 AH022		0501 317 333
4472 055 017 AH023		0750 110 135
4472 055 017 DA002		0637 009 091
4472 055 017 DA003		0730 160 726
4472 055 017 DA005		4460 355 117
4472 055 017 DA008		0750 111 146
4472 055 017 DA009		0750 117 179
4472 055 017 DA010		4460 355 030
4472 055 017 DA011	0,10	4407 301 123
4472 055 017 DA011	0,20	4407 301 027
4472 055 017 DA011	0,30	4407 301 026
4472 055 017 DA011	0,50	4407 301 015
4472 055 017 DA012		0750 117 356
4472 055 017 DA013		4460 255 351
4472 055 017 JH002		0501 204 486
4472 055 017 JH004		0750 110 135
4472 055 017 JH009		4472 355 141
4472 055 017 JH011	0,20	4472 355 175
4472 055 017 JH011	0,30	4472 355 176
4472 055 017 JH011	0,40	4472 355 138
4472 055 017 JH011	0,60	4472 355 042
4472 055 017 JH011	0,80	4472 355 139
4472 055 017 JH011	1,00	4472 355 043
4472 055 017 JH011	1,40	4472 355 044
4472 055 017 JH012		4472 355 132
4472 055 017 JH013		4472 355 133
4472 055 017 JH016		0750 117 570
4472 055 017 JH017		0750 117 570
4472 055 017 JH020		0501 206 748
4472 055 017 JH101		0630 361 063
4472 055 017 JH101		0634 304 323
4472 055 017 JH101		0750 117 205
4472 055 017 JH101		4464 351 003
4472 055 017 JH102		0634 304 060
4472 055 017 JH102		0734 309 182
4472 055 017 LD004	1,40	4131 304 121
4472 055 017 LD004	1,50	4131 304 122
4472 055 017 LD005		4131 304 028
4472 055 017 PD001		4472 355 143
4472 055 017 PD002		0730 104 978
4472 055 017 PD003		4472 355 121
4472 055 017 PD004		0630 531 067
4472 055 017 PD005	1,50	0730 104 159
4472 055 017 PD005	1,70	0730 105 400
4472 055 017 PD005	2,00	0730 104 160
4472 055 017 PD005	2,20	0730 105 401
4472 055 017 PD005	2,50	0730 105 126
4472 055 017 PD005	2,70	0730 105 800
4472 055 017 PD005	3,00	0730 105 385
4472 055 017 PD006		0630 501 035
4472 055 017 PD007		0501 308 704

ZF Trading GmbH | Borgwardstraße 16 | 28279 Bremen | Germany | info.zf-services@zf.com | www.zf.com

https://truckmanualshub.com/

Bestell-Nr. Order No.	mm	Artikel-Nr. Article No.
4472 055 017		
4472 055 017 PD008		0750 118 087
4472 055 017 PD009		4472 355 137
4472 055 017 PD014		0730 200 208
4472 055 017 PD102		0634 304 275
4472 055 017 PD102		0636 302 027
4472 055 017 SS001		0501 205 257
4472 055 017 SS002		0501 205 664
4472 055 017 SS002		0501 205 665
4472 055 017 SS003		0501 309 277
4472 055 017 SS003		0501 309 278
4472 055 021		
4472 055 021 AH015		0750 117 327
4472 055 021 AH016		0750 117 315
4472 055 021 AH022		0501 317 333
4472 055 021 AH023		0750 110 135
4472 055 021 DA001		4460 355 004
4472 055 021 DA002		0637 009 091
4472 055 021 DA003		0730 160 726
4472 055 021 DA005		4460 355 134
4472 055 021 DA007		4460 355 067
4472 055 021 DA008		0750 111 146
4472 055 021 DA009		0750 117 179
4472 055 021 DA010		4460 355 030
4472 055 021 DA011	0,10	4407 301 123
4472 055 021 DA011	0,20	4407 301 027
4472 055 021 DA011	0,30	4407 301 026
4472 055 021 DA011	0,50	4407 301 015
4472 055 021 DA012		0750 117 356
4472 055 021 DA013		4460 255 393
4472 055 021 JH002		0501 206 486
4472 055 021 JH004		0750 110 135
4472 055 021 JH009		4472 355 141
4472 055 021 JH011	0,20	4472 355 175
4472 055 021 JH011	0,30	4472 355 176
4472 055 021 JH011	0,40	4472 355 138
4472 055 021 JH011	0,60	4472 355 042
4472 055 021 JH011	0,80	4472 355 139
4472 055 021 JH011	1,00	4472 355 043
4472 055 021 JH011	1,40	4472 355 044
4472 055 021 JH012		4472 355 167
4472 055 021 JH013		4472 355 168
4472 055 021 JH016		0750 117 570
4472 055 021 JH017		0750 117 570
4472 055 021 JH020		0501 206 748
4472 055 021 JH101		0630 361 063
4472 055 021 JH101		0634 304 323
4472 055 021 JH101		0750 117 205
4472 055 021 JH101		4464 351 003
4472 055 021 JH102		0634 304 060
4472 055 021 JH102		0734 309 182
4472 055 021 LD004	1,40	4131 304 121
4472 055 021 LD004	1,50	4131 304 122
4472 055 021 LD005		4131 304 028
4472 055 021 PD001		4472 355 143
4472 055 021 PD002		0730 104 978
4472 055 021 PD003		4472 355 121
4472 055 021 PD004		0630 531 067
4472 055 021 PD005	1,50	0730 104 159
4472 055 021 PD005	1,70	0730 105 400
4472 055 021 PD005	2,00	0730 104 160
4472 055 021 PD005	2,20	0730 105 401

Bestell-Nr. Order No.	mm	Artikel-Nr. Article No.
4472 055 021		
4472 055 021 PD005	2,50	0730 105 126
4472 055 021 PD005	2,70	0730 105 800
4472 055 021 PD005	3,00	0730 105 385
4472 055 021 PD006		0630 501 035
4472 055 021 PD007		0501 308 704
4472 055 021 PD008		0750 118 087
4472 055 021 PD009		4472 355 137
4472 055 021 PD014		0730 200 208
4472 055 021 PD102		0501 309 596
4472 055 021 PD102		0634 304 275
4472 055 021 SS001		0501 205 394
4472 055 021 SS002		0501 205 395
4472 055 021 SS002		0501 205 396
4472 055 021 SS003		0501 205 309
4472 055 021 SS003		0501 205 310
4472 055 023		
4472 055 023 AH015		0750 117 327
4472 055 023 AH016		0750 117 315
4472 055 023 AH022		0501 317 333
4472 055 023 AH023		0750 110 135
4472 055 023 DA002		0637 009 091
4472 055 023 DA003		0730 160 726
4472 055 023 DA005		4460 355 117
4472 055 023 DA008		0750 111 146
4472 055 023 DA009		0750 117 179
4472 055 023 DA010		4460 355 030
4472 055 023 DA011	0,10	4407 301 123
4472 055 023 DA011	0,20	4407 301 027
4472 055 023 DA011	0,30	4407 301 026
4472 055 023 DA011	0,50	4407 301 015
4472 055 023 DA012		0750 117 356
4472 055 023 DA013		4460 255 410
4472 055 023 JH002		0501 206 486
4472 055 023 JH004		0750 110 135
4472 055 023 JH009		4472 355 141
4472 055 023 JH011	0,20	4472 355 175
4472 055 023 JH011	0,30	4472 355 176
4472 055 023 JH011	0,40	4472 355 138
4472 055 023 JH011	0,60	4472 355 042
4472 055 023 JH011	0,80	4472 355 139
4472 055 023 JH011	1,00	4472 355 043
4472 055 023 JH011	1,40	4472 355 044
4472 055 023 JH012		4472 355 132
4472 055 023 JH013		4472 355 133
4472 055 023 JH016		0750 117 378
4472 055 023 JH017		0750 117 378
4472 055 023 JH020		0501 206 748
4472 055 023 JH101		0630 361 063
4472 055 023 JH101		0634 304 323
4472 055 023 JH101		0750 117 205
4472 055 023 JH101		4464 351 003
4472 055 023 JH102		0634 304 060
4472 055 023 JH102		0734 309 182
4472 055 023 LD004	1,40	4131 304 121
4472 055 023 LD004	1,50	4131 304 122
4472 055 023 LD005		4131 304 028
4472 055 023 PD001		4472 355 143
4472 055 023 PD002		0730 104 978
4472 055 023 PD003		4472 355 121
4472 055 023 PD004		0630 531 067
4472 055 023 PD005	1,50	0730 104 159

Bestell-Nr. Order No.	mm	Artikel-Nr. Article No.
4472 055 023		
4472 055 023 PD005	1,70	0730 105 400
4472 055 023 PD005	2,00	0730 104 160
4472 055 023 PD005	2,20	0730 105 401
4472 055 023 PD005	2,50	0730 105 126
4472 055 023 PD005	2,70	0730 105 800
4472 055 023 PD005	3,00	0730 105 385
4472 055 023 PD006		0630 501 035
4472 055 023 PD007		0501 308 704
4472 055 023 PD008		0750 118 087
4472 055 023 PD009		4472 355 137
4472 055 023 PD014		0730 200 208
4472 055 023 PD102		4475 280 023
4472 055 023 SS001		0501 205 257
4472 055 023 SS002		0501 205 664
4472 055 023 SS002		0501 205 665
4472 055 023 SS003		0501 309 277
4472 055 023 SS003		0501 309 278
4472 055 035		
4472 055 035 AH015		0750 117 327
4472 055 035 AH016		0750 117 315
4472 055 035 AH022		0501 317 333
4472 055 035 AH023		0750 110 138
4472 055 035 DA001		4460 355 136
4472 055 035 DA002		0637 009 091
4472 055 035 DA003		0730 160 726
4472 055 035 DA004		0637 011 534
4472 055 035 DA006		0736 020 084
4472 055 035 DA007		4460 355 067
4472 055 035 DA008		0750 111 146
4472 055 035 DA009		0750 117 179
4472 055 035 DA010		4460 355 030
4472 055 035 DA011	0,10	4407 301 123
4472 055 035 DA011	0,20	4407 301 027
4472 055 035 DA011	0,30	4407 301 026
4472 055 035 DA011	0,50	4407 301 015
4472 055 035 DA012		0750 117 356
4472 055 035 DA013		4460 255 393
4472 055 035 JH004		0750 110 138
4472 055 035 JH009		4472 355 141
4472 055 035 JH011	0,20	4472 355 175
4472 055 035 JH011	0,30	4472 355 176
4472 055 035 JH011	0,40	4472 355 138
4472 055 035 JH011	0,60	4472 355 042
4472 055 035 JH011	0,80	4472 355 139
4472 055 035 JH011	1,00	4472 355 043
4472 055 035 JH011	1,40	4472 355 044
4472 055 035 JH012		4472 355 188
4472 055 035 JH013		4472 355 189
4472 055 035 JH016		0750 117 378
4472 055 035 JH017		0750 117 378
4472 055 035 JH020		0501 206 748
4472 055 035 JH101		0634 304 323
4472 055 035 JH101		0750 117 205
4472 055 035 JH101		4472 355 190
4472 055 035 JH102		0634 304 060
4472 055 035 JH102		0734 309 182
4472 055 035 LD004	1,40	4131 304 121
4472 055 035 LD004	1,50	4131 304 122
4472 055 035 LD005		4131 304 028
4472 055 035 PD001		4472 355 143
4472 055 035 PD002		0730 104 978

https://truckmanualshub.com/

Vergleichsliste / Cross reference list

Bestell-Nr. Order No.	mm	Artikel-Nr. Article No.
4472 055 035		
4472 055 035 PD003		4472 355 184
4472 055 035 PD004		0630 531 067
4472 055 035 PD005	1,50	0730 104 159
4472 055 035 PD005	1,70	0730 105 400
4472 055 035 PD005	2,00	0730 104 160
4472 055 035 PD005	2,20	0730 105 401
4472 055 035 PD005	2,50	0730 105 126
4472 055 035 PD005	2,70	0730 105 800
4472 055 035 PD005	3,00	0730 105 385
4472 055 035 PD006		0630 501 035
4472 055 035 PD007		0501 308 704
4472 055 035 PD008		0750 118 087
4472 055 035 PD009		4472 355 137
4472 055 035 PD014		0730 200 208
4472 055 035 PD102		0634 304 654
4472 055 035 PD102		0736 305 061
4472 055 035 SS001		0501 205 257
4472 055 035 SS002		0501 205 252
4472 055 035 SS003		0501 205 252
4472 057 022		
4472 057 022 AH014	0,50	0730 104 895
4472 057 022 AH014	0,55	0730 106 571
4472 057 022 AH014	0,60	0730 104 881
4472 057 022 AH014	0,65	0730 106 570
4472 057 022 AH014	0,70	0730 104 882
4472 057 022 AH014	0,75	0730 104 963
4472 057 022 AH014	0,80	0730 104 883
4472 057 022 AH014	0,85	0730 104 964
4472 057 022 AH014	0,90	0730 104 884
4472 057 022 AH014	0,95	0730 104 965
4472 057 022 AH014	1,00	0730 104 885
4472 057 022 AH014	1,05	0730 104 966
4472 057 022 AH014	1,10	0730 104 886
4472 057 022 AH014	1,15	0730 104 967
4472 057 022 AH014	1,20	0730 104 887
4472 057 022 AH014	1,25	0730 104 968
4472 057 022 AH014	1,30	0730 104 888
4472 057 022 AH014	1,35	0730 104 969
4472 057 022 AH014	1,40	0730 104 889
4472 057 022 AH014	1,45	0730 111 669
4472 057 022 AH014	1,50	0730 104 890
4472 057 022 AH014	1,60	0730 104 891
4472 057 022 AH014	1,80	0730 104 508
4472 057 022 AH015		0750 117 323
4472 057 022 AH016		0750 117 323
4472 057 022 AH017	0,50	0730 104 895
4472 057 022 AH017	0,55	0730 106 571
4472 057 022 AH017	0,60	0730 104 881
4472 057 022 AH017	0,65	0730 106 570
4472 057 022 AH017	0,70	0730 104 882
4472 057 022 AH017	0,75	0730 104 963
4472 057 022 AH017	0,80	0730 104 883
4472 057 022 AH017	0,85	0730 104 964
4472 057 022 AH017	0,90	0730 104 884
4472 057 022 AH017	0,95	0730 104 965
4472 057 022 AH017	1,00	0730 104 885
4472 057 022 AH017	1,05	0730 104 966
4472 057 022 AH017	1,10	0730 104 886
4472 057 022 AH017	1,15	0730 104 967
4472 057 022 AH017	1,20	0730 104 887
4472 057 022 AH017	1,25	0730 104 968

Bestell-Nr. Order No.	mm	Artikel-Nr. Article No.
4472 057 022		
4472 057 022 AH017	1,30	0730 104 888
4472 057 022 AH017	1,35	0730 104 969
4472 057 022 AH017	1,40	0730 104 889
4472 057 022 AH017	1,45	0730 111 669
4472 057 022 AH017	1,50	0730 104 890
4472 057 022 AH017	1,60	0730 104 891
4472 057 022 AH017	1,80	0730 104 508
4472 057 022 AH018		0634 303 214
4472 057 022 AH022		0501 317 331
4472 057 022 AH023		0750 110 133
4472 057 022 DA001		4472 251 074
4472 057 022 DA002		4472 351 414
4472 057 022 DA008		0750 111 175
4472 057 022 DA009		0750 117 308
4472 057 022 DA010	11,26	0730 161 835
4472 057 022 DA010	11,33	0730 161 836
4472 057 022 DA010	11,42	0730 161 839
4472 057 022 DA010	11,45	0730 161 840
4472 057 022 DA010	11,51	0730 161 842
4472 057 022 DA010	11,57	0730 161 844
4472 057 022 DA010	11,60	0730 161 845
4472 057 022 DA010	11,63	0730 161 846
4472 057 022 DA010	11,66	0730 161 847
4472 057 022 DA010	11,69	0730 161 848
4472 057 022 DA010	11,72	0730 161 849
4472 057 022 DA010	11,75	0730 161 850
4472 057 022 DA010	11,78	0730 161 851
4472 057 022 DA010	11,81	0730 161 852
4472 057 022 DA010	11,84	0730 161 853
4472 057 022 DA010	11,87	0730 161 854
4472 057 022 DA010	11,90	0730 161 855
4472 057 022 DA010	11,93	0730 161 856
4472 057 022 DA010	11,96	0730 161 857
4472 057 022 DA010	11,99	0730 161 858
4472 057 022 DA010	12,02	0730 161 859
4472 057 022 DA010	12,05	0730 161 860
4472 057 022 DA010	12,08	0730 161 861
4472 057 022 DA010	12,11	0730 161 862
4472 057 022 DA010	12,14	0730 161 863
4472 057 022 DA010	12,17	0730 161 864
4472 057 022 DA010	12,20	0730 161 865
4472 057 022 DA010	12,23	0730 161 866
4472 057 022 DA010	12,26	0730 161 867
4472 057 022 DA010	12,29	0730 161 868
4472 057 022 DA010	12,32	0730 161 869
4472 057 022 DA010	12,35	0730 161 870
4472 057 022 DA010	12,38	0730 161 871
4472 057 022 DA011	0,90	0730 104 908
4472 057 022 DA011	0,95	0730 104 909
4472 057 022 DA011	1,00	0730 104 910
4472 057 022 DA011	1,05	0730 104 911
4472 057 022 DA011	1,10	0730 104 912
4472 057 022 DA011	1,15	0730 104 913
4472 057 022 DA011	1,20	0730 104 914
4472 057 022 DA011	1,25	0730 104 915
4472 057 022 DA011	1,30	0730 104 916
4472 057 022 DA011	1,35	0730 104 997
4472 057 022 DA011	1,40	0730 104 998
4472 057 022 DA011	1,45	0730 104 999
4472 057 022 DA011	1,50	0730 104 510
4472 057 022 DA012		0750 117 349

Bestell-Nr. Order No.	mm	Artikel-Nr. Article No.
4472 057 022		
4472 057 022 DA013		4472 251 083
4472 057 022 JH002		7029 910 213
4472 057 022 JH004		0750 110 133
4472 057 022 JH009		4472 351 239
4472 057 022 JH011	0,20	4472 351 568
4472 057 022 JH011	0,30	4472 351 567
4472 057 022 JH011	0,40	4472 351 214
4472 057 022 JH011	0,60	4472 351 136
4472 057 022 JH011	0,80	4472 351 215
4472 057 022 JH011	1,00	4472 351 137
4472 057 022 JH011	1,40	4472 351 138
4472 057 022 JH012		4472 351 484
4472 057 022 JH013		4472 351 485
4472 057 022 JH016		0750 117 062
4472 057 022 JH017		0750 117 062
4472 057 022 JH020		7029 457 210
4472 057 022 JH101		0630 361 049
4472 057 022 JH101		0634 304 006
4472 057 022 JH101		0750 117 306
4472 057 022 JH101		4472 351 010
4472 057 022 JH102		0634 303 229
4472 057 022 JH102		0734 309 421
4472 057 022 PD001		4472 352 015
4472 057 022 PD002		0730 200 213
4472 057 022 PD003		4472 352 018
4472 057 022 PD004		0630 531 043
4472 057 022 PD005	1,00	0730 105 150
4472 057 022 PD005	1,50	0730 104 516
4472 057 022 PD005	1,70	0730 105 402
4472 057 022 PD005	2,00	0730 104 517
4472 057 022 PD005	2,20	0730 105 403
4472 057 022 PD005	2,50	0730 104 620
4472 057 022 PD006		0630 501 029
4472 057 022 PD007		0750 101 027
4472 057 022 PD008		0750 118 072
4472 057 022 PD009		4472 352 014
4472 057 022 PD102		4475 280 042
4472 057 022 SS001		0750 125 020
4472 057 022 SS002		0501 205 954
4472 057 022 SS003		0750 137 087
4472 057 023		
4472 057 023 AH014	0,50	0730 104 895
4472 057 023 AH014	0,55	0730 106 571
4472 057 023 AH014	0,60	0730 104 881
4472 057 023 AH014	0,65	0730 106 570
4472 057 023 AH014	0,70	0730 104 882
4472 057 023 AH014	0,75	0730 104 963
4472 057 023 AH014	0,80	0730 104 883
4472 057 023 AH014	0,85	0730 104 964
4472 057 023 AH014	0,90	0730 104 884
4472 057 023 AH014	0,95	0730 104 965
4472 057 023 AH014	1,00	0730 104 885
4472 057 023 AH014	1,05	0730 104 966
4472 057 023 AH014	1,10	0730 104 886
4472 057 023 AH014	1,15	0730 104 967
4472 057 023 AH014	1,20	0730 104 887
4472 057 023 AH014	1,25	0730 104 968
4472 057 023 AH014	1,30	0730 104 888
4472 057 023 AH014	1,35	0730 104 969
4472 057 023 AH014	1,40	0730 104 889
4472 057 023 AH014	1,45	0730 111 669

ZF Trading GmbH | Borgwardstraße 16 | 28279 Bremen | Germany | info.zf-services@zf.com | www.zf.com

https://truckmanualshub.com/

Bestell-Nr. Order No.	mm	Artikel-Nr. Article No.
4472 057 023		
4472 057 023 AH014	1,50	0730 104 890
4472 057 023 AH014	1,60	0730 104 891
4472 057 023 AH014	1,80	0730 104 508
4472 057 023 AH015		0750 117 323
4472 057 023 AH016		0750 117 323
4472 057 023 AH017	0,50	0730 104 895
4472 057 023 AH017	0,55	0730 106 571
4472 057 023 AH017	0,60	0730 104 881
4472 057 023 AH017	0,65	0730 106 570
4472 057 023 AH017	0,70	0730 104 882
4472 057 023 AH017	0,75	0730 104 963
4472 057 023 AH017	0,80	0730 104 883
4472 057 023 AH017	0,85	0730 104 964
4472 057 023 AH017	0,90	0730 104 884
4472 057 023 AH017	0,95	0730 104 965
4472 057 023 AH017	1,00	0730 104 885
4472 057 023 AH017	1,05	0730 104 966
4472 057 023 AH017	1,10	0730 104 886
4472 057 023 AH017	1,15	0730 104 967
4472 057 023 AH017	1,20	0730 104 887
4472 057 023 AH017	1,25	0730 104 968
4472 057 023 AH017	1,30	0730 104 888
4472 057 023 AH017	1,35	0730 104 969
4472 057 023 AH017	1,40	0730 104 889
4472 057 023 AH017	1,45	0730 111 669
4472 057 023 AH017	1,50	0730 104 890
4472 057 023 AH017	1,60	0730 104 891
4472 057 023 AH017	1,80	0730 104 508
4472 057 023 AH018		0634 303 214
4472 057 023 AH022		0501 317 331
4472 057 023 AH023		0750 110 133
4472 057 023 DA001		4472 251 074
4472 057 023 DA002		4472 351 414
4472 057 023 DA008		0750 111 175
4472 057 023 DA009		0750 117 308
4472 057 023 DA010	11,26	0730 161 835
4472 057 023 DA010	11,33	0730 161 836
4472 057 023 DA010	11,42	0730 161 839
4472 057 023 DA010	11,45	0730 161 840
4472 057 023 DA010	11,51	0730 161 842
4472 057 023 DA010	11,57	0730 161 844
4472 057 023 DA010	11,60	0730 161 845
4472 057 023 DA010	11,63	0730 161 846
4472 057 023 DA010	11,66	0730 161 847
4472 057 023 DA010	11,69	0730 161 848
4472 057 023 DA010	11,72	0730 161 849
4472 057 023 DA010	11,75	0730 161 850
4472 057 023 DA010	11,78	0730 161 851
4472 057 023 DA010	11,81	0730 161 852
4472 057 023 DA010	11,84	0730 161 853
4472 057 023 DA010	11,87	0730 161 854
4472 057 023 DA010	11,90	0730 161 855
4472 057 023 DA010	11,93	0730 161 856
4472 057 023 DA010	11,96	0730 161 857
4472 057 023 DA010	11,99	0730 161 858
4472 057 023 DA010	12,02	0730 161 859
4472 057 023 DA010	12,05	0730 161 860
4472 057 023 DA010	12,08	0730 161 861
4472 057 023 DA010	12,11	0730 161 862
4472 057 023 DA010	12,14	0730 161 863
4472 057 023 DA010	12,17	0730 161 864

Bestell-Nr. Order No.	mm	Artikel-Nr. Article No.
4472 057 023		
4472 057 023 DA010	12,20	0730 161 865
4472 057 023 DA010	12,23	0730 161 866
4472 057 023 DA010	12,26	0730 161 867
4472 057 023 DA010	12,29	0730 161 868
4472 057 023 DA010	12,32	0730 161 869
4472 057 023 DA010	12,35	0730 161 870
4472 057 023 DA010	12,38	0730 161 871
4472 057 023 DA011	0,90	0730 104 908
4472 057 023 DA011	0,95	0730 104 909
4472 057 023 DA011	1,00	0730 104 910
4472 057 023 DA011	1,05	0730 104 911
4472 057 023 DA011	1,10	0730 104 912
4472 057 023 DA011	1,15	0730 104 913
4472 057 023 DA011	1,20	0730 104 914
4472 057 023 DA011	1,25	0730 104 915
4472 057 023 DA011	1,30	0730 104 916
4472 057 023 DA011	1,35	0730 104 997
4472 057 023 DA011	1,40	0730 104 998
4472 057 023 DA011	1,45	0730 104 999
4472 057 023 DA011	1,50	0730 104 510
4472 057 023 DA012		0750 117 349
4472 057 023 DA013		4472 251 083
4472 057 023 JH002		7029 910 213
4472 057 023 JH004		0750 110 133
4472 057 023 JH009		4472 351 239
4472 057 023 JH011	0,20	4472 351 568
4472 057 023 JH011	0,30	4472 351 567
4472 057 023 JH011	0,40	4472 351 214
4472 057 023 JH011	0,60	4472 351 136
4472 057 023 JH011	0,80	4472 351 215
4472 057 023 JH011	1,00	4472 351 137
4472 057 023 JH011	1,40	4472 351 138
4472 057 023 JH012		4472 351 484
4472 057 023 JH013		4472 351 485
4472 057 023 JH016		0750 117 062
4472 057 023 JH017		0750 117 062
4472 057 023 JH020		7029 457 210
4472 057 023 JH101		0630 361 049
4472 057 023 JH101		0634 304 006
4472 057 023 JH101		0750 117 306
4472 057 023 JH101		4472 351 010
4472 057 023 JH102		0634 303 229
4472 057 023 JH102		0734 309 421
4472 057 023 LD004	1,10	4131 302 040
4472 057 023 LD004	1,20	4131 302 002
4472 057 023 LD004	1,30	4131 302 045
4472 057 023 LD004	1,40	4131 302 046
4472 057 023 LD005		4131 302 021
4472 057 023 PD001		4472 352 015
4472 057 023 PD002		0730 200 213
4472 057 023 PD003		4472 352 018
4472 057 023 PD004		0630 531 043
4472 057 023 PD005	1,00	0730 105 150
4472 057 023 PD005	1,50	0730 104 516
4472 057 023 PD005	1,70	0730 105 402
4472 057 023 PD005	2,00	0730 104 517
4472 057 023 PD005	2,20	0730 105 403
4472 057 023 PD005	2,50	0730 104 620
4472 057 023 PD006		0630 501 029
4472 057 023 PD007		0750 101 027
4472 057 023 PD008		0750 118 072

Bestell-Nr. Order No.	mm	Artikel-Nr. Article No.
4472 057 023		
4472 057 023 PD009		4472 352 014
4472 057 023 PD102		4475 280 042
4472 057 023 SS001		0750 125 020
4472 057 023 SS002		0501 205 954
4472 057 023 SS003		0750 137 087
4472 057 025		
4472 057 025 AH014	0,50	0730 104 895
4472 057 025 AH014	0,55	0730 106 571
4472 057 025 AH014	0,60	0730 104 881
4472 057 025 AH014	0,65	0730 106 570
4472 057 025 AH014	0,70	0730 104 882
4472 057 025 AH014	0,75	0730 104 963
4472 057 025 AH014	0,80	0730 104 883
4472 057 025 AH014	0,85	0730 104 964
4472 057 025 AH014	0,90	0730 104 884
4472 057 025 AH014	0,95	0730 104 965
4472 057 025 AH014	1,00	0730 104 885
4472 057 025 AH014	1,05	0730 104 966
4472 057 025 AH014	1,10	0730 104 886
4472 057 025 AH014	1,15	0730 104 967
4472 057 025 AH014	1,20	0730 104 887
4472 057 025 AH014	1,25	0730 104 968
4472 057 025 AH014	1,30	0730 104 888
4472 057 025 AH014	1,35	0730 104 969
4472 057 025 AH014	1,40	0730 104 889
4472 057 025 AH014	1,45	0730 111 669
4472 057 025 AH014	1,50	0730 104 890
4472 057 025 AH014	1,60	0730 104 891
4472 057 025 AH014	1,80	0730 104 508
4472 057 025 AH015		0750 117 323
4472 057 025 AH016		0750 117 323
4472 057 025 AH017	0,50	0730 104 895
4472 057 025 AH017	0,55	0730 106 571
4472 057 025 AH017	0,60	0730 104 881
4472 057 025 AH017	0,65	0730 106 570
4472 057 025 AH017	0,70	0730 104 882
4472 057 025 AH017	0,75	0730 104 963
4472 057 025 AH017	0,80	0730 104 883
4472 057 025 AH017	0,85	0730 104 964
4472 057 025 AH017	0,90	0730 104 884
4472 057 025 AH017	0,95	0730 104 965
4472 057 025 AH017	1,00	0730 104 885
4472 057 025 AH017	1,05	0730 104 966
4472 057 025 AH017	1,10	0730 104 886
4472 057 025 AH017	1,15	0730 104 967
4472 057 025 AH017	1,20	0730 104 887
4472 057 025 AH017	1,25	0730 104 968
4472 057 025 AH017	1,30	0730 104 888
4472 057 025 AH017	1,35	0730 104 969
4472 057 025 AH017	1,40	0730 104 889
4472 057 025 AH017	1,45	0730 111 669
4472 057 025 AH017	1,50	0730 104 890
4472 057 025 AH017	1,60	0730 104 891
4472 057 025 AH017	1,80	0730 104 508
4472 057 025 AH018		0634 303 214
4472 057 025 AH022		0501 317 331
4472 057 025 AH023		0750 110 133
4472 057 025 DA001		4472 251 074
4472 057 025 DA002		4472 351 414
4472 057 025 DA008		0750 111 175
4472 057 025 DA009		0750 117 308

Vergleichsliste / Cross reference list

Bestell-Nr. Order No.	mm	Artikel-Nr. Article No.
4472 057 025		
4472 057 025 DA010	11,26	0730 161 835
4472 057 025 DA010	11,33	0730 161 836
4472 057 025 DA010	11,42	0730 161 839
4472 057 025 DA010	11,45	0730 161 840
4472 057 025 DA010	11,51	0730 161 842
4472 057 025 DA010	11,57	0730 161 844
4472 057 025 DA010	11,60	0730 161 845
4472 057 025 DA010	11,63	0730 161 846
4472 057 025 DA010	11,66	0730 161 847
4472 057 025 DA010	11,69	0730 161 848
4472 057 025 DA010	11,72	0730 161 849
4472 057 025 DA010	11,75	0730 161 850
4472 057 025 DA010	11,78	0730 161 851
4472 057 025 DA010	11,81	0730 161 852
4472 057 025 DA010	11,84	0730 161 853
4472 057 025 DA010	11,87	0730 161 854
4472 057 025 DA010	11,90	0730 161 855
4472 057 025 DA010	11,93	0730 161 856
4472 057 025 DA010	11,96	0730 161 857
4472 057 025 DA010	11,99	0730 161 858
4472 057 025 DA010	12,02	0730 161 859
4472 057 025 DA010	12,05	0730 161 860
4472 057 025 DA010	12,08	0730 161 861
4472 057 025 DA010	12,11	0730 161 862
4472 057 025 DA010	12,14	0730 161 863
4472 057 025 DA010	12,17	0730 161 864
4472 057 025 DA010	12,20	0730 161 865
4472 057 025 DA010	12,23	0730 161 866
4472 057 025 DA010	12,26	0730 161 867
4472 057 025 DA010	12,29	0730 161 868
4472 057 025 DA010	12,32	0730 161 869
4472 057 025 DA010	12,35	0730 161 870
4472 057 025 DA010	12,38	0730 161 871
4472 057 025 DA011	0,90	0730 104 908
4472 057 025 DA011	0,95	0730 104 909
4472 057 025 DA011	1,00	0730 104 910
4472 057 025 DA011	1,05	0730 104 911
4472 057 025 DA011	1,10	0730 104 912
4472 057 025 DA011	1,15	0730 104 913
4472 057 025 DA011	1,20	0730 104 914
4472 057 025 DA011	1,25	0730 104 915
4472 057 025 DA011	1,30	0730 104 916
4472 057 025 DA011	1,35	0730 104 997
4472 057 025 DA011	1,40	0730 104 998
4472 057 025 DA011	1,45	0730 104 999
4472 057 025 DA011	1,50	0730 104 510
4472 057 025 DA012		0750 117 349
4472 057 025 DA013		4472 251 082
4472 057 025 JH002		7029 910 213
4472 057 025 JH004		0750 110 133
4472 057 025 JH009		4472 351 239
4472 057 025 JH011	0,20	4472 351 568
4472 057 025 JH011	0,30	4472 351 567
4472 057 025 JH011	0,40	4472 351 214
4472 057 025 JH011	0,60	4472 351 136
4472 057 025 JH011	0,80	4472 351 215
4472 057 025 JH011	1,00	4472 351 137
4472 057 025 JH011	1,40	4472 351 138
4472 057 025 JH012		4472 351 484
4472 057 025 JH013		4472 351 485
4472 057 025 JH016		0750 117 062

Bestell-Nr. Order No.	mm	Artikel-Nr. Article No.
4472 057 025		
4472 057 025 JH017		0750 117 062
4472 057 025 JH020		7029 457 210
4472 057 025 JH101		0630 361 049
4472 057 025 JH101		0634 304 006
4472 057 025 JH101		0750 117 306
4472 057 025 JH101		4472 351 010
4472 057 025 JH102		0634 303 229
4472 057 025 JH102		0734 309 421
4472 057 025 LD004	1,10	4131 302 040
4472 057 025 LD004	1,20	4131 302 002
4472 057 025 LD004	1,30	4131 302 045
4472 057 025 LD004	1,40	4131 302 046
4472 057 025 LD005		4131 302 021
4472 057 025 PD001		4472 352 015
4472 057 025 PD002		0730 200 213
4472 057 025 PD003		4472 352 018
4472 057 025 PD004		0630 531 043
4472 057 025 PD005	1,00	0730 105 150
4472 057 025 PD005	1,50	0730 104 516
4472 057 025 PD005	1,70	0730 105 402
4472 057 025 PD005	2,00	0730 104 517
4472 057 025 PD005	2,20	0730 105 403
4472 057 025 PD005	2,50	0730 104 620
4472 057 025 PD006		0630 501 029
4472 057 025 PD007		0750 101 027
4472 057 025 PD008		0750 118 072
4472 057 025 PD009		4472 352 014
4472 057 025 PD102		4475 280 042
4472 057 025 SS001		0750 125 020
4472 057 025 SS002		0501 205 954
4472 057 025 SS003		0750 137 087
4472 057 029		
4472 057 029 AH014	0,50	0730 104 895
4472 057 029 AH014	0,55	0730 106 571
4472 057 029 AH014	0,60	0730 104 881
4472 057 029 AH014	0,65	0730 106 570
4472 057 029 AH014	0,70	0730 104 882
4472 057 029 AH014	0,75	0730 104 963
4472 057 029 AH014	0,80	0730 104 883
4472 057 029 AH014	0,85	0730 104 964
4472 057 029 AH014	0,90	0730 104 884
4472 057 029 AH014	0,95	0730 104 965
4472 057 029 AH014	1,00	0730 104 885
4472 057 029 AH014	1,05	0730 104 966
4472 057 029 AH014	1,10	0730 104 886
4472 057 029 AH014	1,15	0730 104 967
4472 057 029 AH014	1,20	0730 104 887
4472 057 029 AH014	1,25	0730 104 968
4472 057 029 AH014	1,30	0730 104 888
4472 057 029 AH014	1,35	0730 104 969
4472 057 029 AH014	1,40	0730 104 889
4472 057 029 AH014	1,45	0730 111 669
4472 057 029 AH014	1,50	0730 104 890
4472 057 029 AH014	1,60	0730 104 891
4472 057 029 AH014	1,80	0730 104 508
4472 057 029 AH015		0750 117 323
4472 057 029 AH016		0750 117 323
4472 057 029 AH017	0,50	0730 104 895
4472 057 029 AH017	0,55	0730 106 571
4472 057 029 AH017	0,60	0730 104 881
4472 057 029 AH017	0,65	0730 106 570

Bestell-Nr. Order No.	mm	Artikel-Nr. Article No.
4472 057 029		
4472 057 029 AH017	0,70	0730 104 882
4472 057 029 AH017	0,75	0730 104 963
4472 057 029 AH017	0,80	0730 104 883
4472 057 029 AH017	0,85	0730 104 964
4472 057 029 AH017	0,90	0730 104 884
4472 057 029 AH017	0,95	0730 104 965
4472 057 029 AH017	1,00	0730 104 885
4472 057 029 AH017	1,05	0730 104 966
4472 057 029 AH017	1,10	0730 104 886
4472 057 029 AH017	1,15	0730 104 967
4472 057 029 AH017	1,20	0730 104 887
4472 057 029 AH017	1,25	0730 104 968
4472 057 029 AH017	1,30	0730 104 888
4472 057 029 AH017	1,35	0730 104 969
4472 057 029 AH017	1,40	0730 104 889
4472 057 029 AH017	1,45	0730 111 669
4472 057 029 AH017	1,50	0730 104 890
4472 057 029 AH017	1,60	0730 104 891
4472 057 029 AH017	1,80	0730 104 508
4472 057 029 AH018		0634 303 214
4472 057 029 AH022		0501 317 331
4472 057 029 AH023		0750 110 133
4472 057 029 DA001		4472 251 074
4472 057 029 DA002		4472 351 414
4472 057 029 DA008		0750 111 175
4472 057 029 DA009		0750 117 308
4472 057 029 DA010	11,26	0730 161 835
4472 057 029 DA010	11,33	0730 161 836
4472 057 029 DA010	11,42	0730 161 839
4472 057 029 DA010	11,45	0730 161 840
4472 057 029 DA010	11,51	0730 161 842
4472 057 029 DA010	11,57	0730 161 844
4472 057 029 DA010	11,60	0730 161 845
4472 057 029 DA010	11,63	0730 161 846
4472 057 029 DA010	11,66	0730 161 847
4472 057 029 DA010	11,69	0730 161 848
4472 057 029 DA010	11,72	0730 161 849
4472 057 029 DA010	11,75	0730 161 850
4472 057 029 DA010	11,78	0730 161 851
4472 057 029 DA010	11,81	0730 161 852
4472 057 029 DA010	11,84	0730 161 853
4472 057 029 DA010	11,87	0730 161 854
4472 057 029 DA010	11,90	0730 161 855
4472 057 029 DA010	11,93	0730 161 856
4472 057 029 DA010	11,96	0730 161 857
4472 057 029 DA010	11,99	0730 161 858
4472 057 029 DA010	12,02	0730 161 859
4472 057 029 DA010	12,05	0730 161 860
4472 057 029 DA010	12,08	0730 161 861
4472 057 029 DA010	12,11	0730 161 862
4472 057 029 DA010	12,14	0730 161 863
4472 057 029 DA010	12,17	0730 161 864
4472 057 029 DA010	12,20	0730 161 865
4472 057 029 DA010	12,23	0730 161 866
4472 057 029 DA010	12,26	0730 161 867
4472 057 029 DA010	12,29	0730 161 868
4472 057 029 DA010	12,32	0730 161 869
4472 057 029 DA010	12,35	0730 161 870
4472 057 029 DA010	12,38	0730 161 871
4472 057 029 DA011	0,90	0730 104 908
4472 057 029 DA011	0,95	0730 104 909

https://truckmanualshub.com/

Bestell-Nr. Order No.	mm	Artikel-Nr. Article No.
4472 057 029		
4472 057 029 DA011	1,00	0730 104 910
4472 057 029 DA011	1,05	0730 104 911
4472 057 029 DA011	1,10	0730 104 912
4472 057 029 DA011	1,15	0730 104 913
4472 057 029 DA011	1,20	0730 104 914
4472 057 029 DA011	1,25	0730 104 915
4472 057 029 DA011	1,30	0730 104 916
4472 057 029 DA011	1,35	0730 104 997
4472 057 029 DA011	1,40	0730 104 998
4472 057 029 DA011	1,45	0730 104 999
4472 057 029 DA011	1,50	0730 104 510
4472 057 029 DA012		0750 117 349
4472 057 029 DA013		4472 251 082
4472 057 029 JH002		7029 910 213
4472 057 029 JH004		0750 110 133
4472 057 029 JH009		4472 351 239
4472 057 029 JH011	0,20	4472 351 568
4472 057 029 JH011	0,30	4472 351 567
4472 057 029 JH011	0,40	4472 351 214
4472 057 029 JH011	0,60	4472 351 136
4472 057 029 JH011	0,80	4472 351 215
4472 057 029 JH011	1,00	4472 351 137
4472 057 029 JH011	1,40	4472 351 138
4472 057 029 JH012		4472 351 484
4472 057 029 JH013		4472 351 485
4472 057 029 JH016		0750 117 062
4472 057 029 JH017		0750 117 062
4472 057 029 JH020		7029 457 210
4472 057 029 JH101		0630 361 049
4472 057 029 JH101		0634 304 006
4472 057 029 JH101		0750 117 306
4472 057 029 JH101		4472 351 010
4472 057 029 JH102		0634 303 229
4472 057 029 JH102		0734 309 421
4472 057 029 LD004	1,10	4131 302 040
4472 057 029 LD004	1,20	4131 302 002
4472 057 029 LD004	1,30	4131 302 045
4472 057 029 LD004	1,40	4131 302 046
4472 057 029 LD005		4131 302 021
4472 057 029 PD001		4472 352 015
4472 057 029 PD002		0730 200 213
4472 057 029 PD003		4472 352 018
4472 057 029 PD004		0630 531 043
4472 057 029 PD005	1,00	0730 105 150
4472 057 029 PD005	1,50	0730 104 516
4472 057 029 PD005	1,70	0730 105 402
4472 057 029 PD005	2,00	0730 104 517
4472 057 029 PD005	2,20	0730 105 403
4472 057 029 PD005	2,50	0730 104 620
4472 057 029 PD006		0630 501 029
4472 057 029 PD007		0750 101 027
4472 057 029 PD008		0750 118 072
4472 057 029 PD009		4472 352 014
4472 057 029 PD102		4475 280 042
4472 057 029 SS001		0750 125 020
4472 057 029 SS002		0501 205 954
4472 057 029 SS003		0750 137 087
4472 057 031		
4472 057 031 AH014	0,50	0730 104 895
4472 057 031 AH014	0,55	0730 106 571
4472 057 031 AH014	0,60	0730 104 881

Bestell-Nr. Order No.	mm	Artikel-Nr. Article No.
4472 057 031		
4472 057 031 AH014	0,65	0730 106 570
4472 057 031 AH014	0,70	0730 104 882
4472 057 031 AH014	0,75	0730 104 963
4472 057 031 AH014	0,80	0730 104 883
4472 057 031 AH014	0,85	0730 104 964
4472 057 031 AH014	0,90	0730 104 884
4472 057 031 AH014	0,95	0730 104 965
4472 057 031 AH014	1,00	0730 104 885
4472 057 031 AH014	1,05	0730 104 966
4472 057 031 AH014	1,10	0730 104 886
4472 057 031 AH014	1,15	0730 104 967
4472 057 031 AH014	1,20	0730 104 887
4472 057 031 AH014	1,25	0730 104 968
4472 057 031 AH014	1,30	0730 104 888
4472 057 031 AH014	1,35	0730 104 969
4472 057 031 AH014	1,40	0730 104 889
4472 057 031 AH014	1,45	0730 111 669
4472 057 031 AH014	1,50	0730 104 890
4472 057 031 AH014	1,60	0730 104 891
4472 057 031 AH014	1,80	0730 104 508
4472 057 031 AH015		0750 117 323
4472 057 031 AH016		0750 117 323
4472 057 031 AH017	0,50	0730 104 895
4472 057 031 AH017	0,55	0730 106 571
4472 057 031 AH017	0,60	0730 104 881
4472 057 031 AH017	0,65	0730 106 570
4472 057 031 AH017	0,70	0730 104 882
4472 057 031 AH017	0,75	0730 104 963
4472 057 031 AH017	0,80	0730 104 883
4472 057 031 AH017	0,85	0730 104 964
4472 057 031 AH017	0,90	0730 104 884
4472 057 031 AH017	0,95	0730 104 965
4472 057 031 AH017	1,00	0730 104 885
4472 057 031 AH017	1,05	0730 104 966
4472 057 031 AH017	1,10	0730 104 886
4472 057 031 AH017	1,15	0730 104 967
4472 057 031 AH017	1,20	0730 104 887
4472 057 031 AH017	1,25	0730 104 968
4472 057 031 AH017	1,30	0730 104 888
4472 057 031 AH017	1,35	0730 104 969
4472 057 031 AH017	1,40	0730 104 889
4472 057 031 AH017	1,45	0730 111 669
4472 057 031 AH017	1,50	0730 104 890
4472 057 031 AH017	1,60	0730 104 891
4472 057 031 AH017	1,80	0730 104 508
4472 057 031 AH018		0634 303 214
4472 057 031 AH022		0501 317 331
4472 057 031 AH023		0750 110 133
4472 057 031 DA001		4472 251 074
4472 057 031 DA002		4472 351 414
4472 057 031 DA008		0750 111 175
4472 057 031 DA009		0750 117 308
4472 057 031 DA010	11,26	0730 161 835
4472 057 031 DA010	11,33	0730 161 836
4472 057 031 DA010	11,42	0730 161 839
4472 057 031 DA010	11,45	0730 161 840
4472 057 031 DA010	11,51	0730 161 842
4472 057 031 DA010	11,57	0730 161 844
4472 057 031 DA010	11,60	0730 161 845
4472 057 031 DA010	11,63	0730 161 846
4472 057 031 DA010	11,66	0730 161 847

Bestell-Nr. Order No.	mm	Artikel-Nr. Article No.
4472 057 031		
4472 057 031 DA010	11,69	0730 161 848
4472 057 031 DA010	11,72	0730 161 849
4472 057 031 DA010	11,75	0730 161 850
4472 057 031 DA010	11,78	0730 161 851
4472 057 031 DA010	11,81	0730 161 852
4472 057 031 DA010	11,84	0730 161 853
4472 057 031 DA010	11,87	0730 161 854
4472 057 031 DA010	11,90	0730 161 855
4472 057 031 DA010	11,93	0730 161 856
4472 057 031 DA010	11,96	0730 161 857
4472 057 031 DA010	11,99	0730 161 858
4472 057 031 DA010	12,02	0730 161 859
4472 057 031 DA010	12,05	0730 161 860
4472 057 031 DA010	12,08	0730 161 861
4472 057 031 DA010	12,11	0730 161 862
4472 057 031 DA010	12,14	0730 161 863
4472 057 031 DA010	12,17	0730 161 864
4472 057 031 DA010	12,20	0730 161 865
4472 057 031 DA010	12,23	0730 161 866
4472 057 031 DA010	12,26	0730 161 867
4472 057 031 DA010	12,29	0730 161 868
4472 057 031 DA010	12,32	0730 161 869
4472 057 031 DA010	12,35	0730 161 870
4472 057 031 DA010	12,38	0730 161 871
4472 057 031 DA011	0,90	0730 104 908
4472 057 031 DA011	0,95	0730 104 909
4472 057 031 DA011	1,00	0730 104 910
4472 057 031 DA011	1,05	0730 104 911
4472 057 031 DA011	1,10	0730 104 912
4472 057 031 DA011	1,15	0730 104 913
4472 057 031 DA011	1,20	0730 104 914
4472 057 031 DA011	1,25	0730 104 915
4472 057 031 DA011	1,30	0730 104 916
4472 057 031 DA011	1,35	0730 104 997
4472 057 031 DA011	1,40	0730 104 998
4472 057 031 DA011	1,45	0730 104 999
4472 057 031 DA011	1,50	0730 104 510
4472 057 031 DA012		0750 117 349
4472 057 031 DA013		4472 251 083
4472 057 031 JH002		7029 910 213
4472 057 031 JH004		0750 110 133
4472 057 031 JH009		4472 351 239
4472 057 031 JH011	0,20	4472 351 568
4472 057 031 JH011	0,30	4472 351 567
4472 057 031 JH011	0,40	4472 351 214
4472 057 031 JH011	0,60	4472 351 136
4472 057 031 JH011	0,80	4472 351 215
4472 057 031 JH011	1,00	4472 351 137
4472 057 031 JH011	1,40	4472 351 138
4472 057 031 JH012		4472 351 484
4472 057 031 JH013		4472 351 485
4472 057 031 JH016		0750 117 062
4472 057 031 JH017		0750 117 062
4472 057 031 JH020		7029 457 210
4472 057 031 JH101		0630 361 049
4472 057 031 JH101		0634 304 006
4472 057 031 JH101		0750 117 306
4472 057 031 JH101		4472 351 010
4472 057 031 JH102		0634 303 229
4472 057 031 JH102		0734 309 421
4472 057 031 LD004	1,10	4131 302 040

https://truckmanualshub.com/

Vergleichsliste / Cross reference list

Bestell-Nr. Order No.	mm	Artikel-Nr. Article No.
4472 057 031		
4472 057 031 LD004	1,20	4131 302 002
4472 057 031 LD004	1,30	4131 302 045
4472 057 031 LD004	1,40	4131 302 046
4472 057 031 LD005		4131 302 021
4472 057 031 PD001		4472 352 015
4472 057 031 PD002		0730 200 213
4472 057 031 PD003		4472 352 018
4472 057 031 PD004		0630 531 043
4472 057 031 PD005	1,00	0730 105 150
4472 057 031 PD005	1,50	0730 104 516
4472 057 031 PD005	1,70	0730 105 402
4472 057 031 PD005	2,00	0730 104 517
4472 057 031 PD005	2,20	0730 105 403
4472 057 031 PD005	2,50	0730 104 620
4472 057 031 PD006		0630 501 029
4472 057 031 PD007		0750 101 027
4472 057 031 PD008		0750 118 072
4472 057 031 PD009		4472 352 014
4472 057 031 PD102		4475 280 042
4472 057 031 SS001		0750 125 020
4472 057 031 SS002		0501 205 954
4472 057 031 SS003		0750 137 087
4472 058 002		
4472 058 002 AH014	0,10	0730 000 127
4472 058 002 AH014	0,20	0730 000 126
4472 058 002 AH014	0,30	0730 002 280
4472 058 002 AH014	0,40	0730 001 012
4472 058 002 AH014	0,45	0730 005 708
4472 058 002 AH014	0,50	0730 000 125
4472 058 002 AH014	0,55	0730 005 709
4472 058 002 AH014	0,60	0730 001 011
4472 058 002 AH014	0,65	0730 006 513
4472 058 002 AH014	0,70	0730 006 514
4472 058 002 AH014	0,75	0730 006 515
4472 058 002 AH014	0,80	0730 000 124
4472 058 002 AH014	0,85	0730 006 516
4472 058 002 AH014	0,90	0730 006 517
4472 058 002 AH014	0,95	0730 006 518
4472 058 002 AH014	1,00	0730 000 123
4472 058 002 AH014	1,05	0730 006 519
4472 058 002 AH014	1,10	0730 006 520
4472 058 002 AH014	1,15	0730 006 521
4472 058 002 AH014	1,20	0730 002 277
4472 058 002 AH014	1,25	0730 006 522
4472 058 002 AH014	1,30	0730 006 523
4472 058 002 AH014	1,35	0730 006 524
4472 058 002 AH014	1,40	0730 001 010
4472 058 002 AH014	1,45	0730 006 525
4472 058 002 AH014	1,50	0730 006 526
4472 058 002 AH014	1,55	0730 006 527
4472 058 002 AH014	1,60	0730 006 528
4472 058 002 AH014	1,65	0730 006 529
4472 058 002 AH014	1,70	0730 008 051
4472 058 002 AH014	1,75	0730 005 816
4472 058 002 AH014	1,80	0730 008 052
4472 058 002 AH014	1,85	0730 005 817
4472 058 002 AH014	1,90	0730 008 053
4472 058 002 AH014	1,95	0730 008 154
4472 058 002 AH014	2,00	0730 001 009
4472 058 002 AH014	2,05	0730 007 783
4472 058 002 AH014	2,10	0730 007 784

Bestell-Nr. Order No.	mm	Artikel-Nr. Article No.
4472 058 002		
4472 058 002 AH014	2,15	0730 007 785
4472 058 002 AH014	2,20	0730 007 786
4472 058 002 AH014	2,25	0730 007 787
4472 058 002 AH014	2,30	0730 008 292
4472 058 002 AH014	2,35	0730 008 293
4472 058 002 AH014	2,40	0730 008 294
4472 058 002 AH014	2,45	0730 008 295
4472 058 002 AH014	2,50	0730 008 296
4472 058 002 AH015		0750 117 802
4472 058 002 AH016		0750 117 802
4472 058 002 AH017	0,10	0730 000 127
4472 058 002 AH017	0,20	0730 000 126
4472 058 002 AH017	0,30	0730 002 280
4472 058 002 AH017	0,40	0730 001 012
4472 058 002 AH017	0,45	0730 005 708
4472 058 002 AH017	0,50	0730 000 125
4472 058 002 AH017	0,55	0730 005 709
4472 058 002 AH017	0,60	0730 001 011
4472 058 002 AH017	0,65	0730 006 513
4472 058 002 AH017	0,70	0730 006 514
4472 058 002 AH017	0,75	0730 006 515
4472 058 002 AH017	0,80	0730 000 124
4472 058 002 AH017	0,85	0730 006 516
4472 058 002 AH017	0,90	0730 006 517
4472 058 002 AH017	0,95	0730 006 518
4472 058 002 AH017	1,00	0730 000 123
4472 058 002 AH017	1,05	0730 006 519
4472 058 002 AH017	1,10	0730 006 520
4472 058 002 AH017	1,15	0730 006 521
4472 058 002 AH017	1,20	0730 002 277
4472 058 002 AH017	1,25	0730 006 522
4472 058 002 AH017	1,30	0730 006 523
4472 058 002 AH017	1,35	0730 006 524
4472 058 002 AH017	1,40	0730 001 010
4472 058 002 AH017	1,45	0730 006 525
4472 058 002 AH017	1,50	0730 006 526
4472 058 002 AH017	1,55	0730 006 527
4472 058 002 AH017	1,60	0730 006 528
4472 058 002 AH017	1,65	0730 006 529
4472 058 002 AH017	1,70	0730 008 051
4472 058 002 AH017	1,75	0730 005 816
4472 058 002 AH017	1,80	0730 008 052
4472 058 002 AH017	1,85	0730 005 817
4472 058 002 AH017	1,90	0730 008 053
4472 058 002 AH017	1,95	0730 008 154
4472 058 002 AH017	2,00	0730 001 009
4472 058 002 AH017	2,05	0730 007 783
4472 058 002 AH017	2,10	0730 007 784
4472 058 002 AH017	2,15	0730 007 785
4472 058 002 AH017	2,20	0730 007 786
4472 058 002 AH017	2,25	0730 007 787
4472 058 002 AH017	2,30	0730 008 292
4472 058 002 AH017	2,35	0730 008 293
4472 058 002 AH017	2,40	0730 008 294
4472 058 002 AH017	2,45	0730 008 295
4472 058 002 AH017	2,50	0730 008 296
4472 058 002 AH018		0634 303 980
4472 058 002 AH022		0730 260 618
4472 058 002 AH023		0750 110 134
4472 058 002 DA001		4460 375 127
4472 058 002 DA002		0737 006 070

Bestell-Nr. Order No.	mm	Artikel-Nr. Article No.
4472 058 002		
4472 058 002 DA003	6,00	0730 102 738
4472 058 002 DA005		4460 375 125
4472 058 002 DA007		4472 353 037
4472 058 002 DA008		0750 110 044
4472 058 002 DA009		0750 117 205
4472 058 002 DA010		4460 375 025
4472 058 002 DA011	0,65	0730 105 438
4472 058 002 DA011	0,70	0730 105 439
4472 058 002 DA011	0,75	0730 105 440
4472 058 002 DA011	0,80	0730 107 807
4472 058 002 DA011	0,85	0730 105 441
4472 058 002 DA011	0,90	0730 105 230
4472 058 002 DA011	0,95	0730 105 231
4472 058 002 DA011	1,00	0730 105 103
4472 058 002 DA011	1,05	0730 105 104
4472 058 002 DA011	1,10	0730 105 105
4472 058 002 DA011	1,15	0730 105 106
4472 058 002 DA011	1,20	0730 104 423
4472 058 002 DA011	1,25	0730 105 107
4472 058 002 DA011	1,30	0730 105 108
4472 058 002 DA011	1,35	0730 105 109
4472 058 002 DA011	1,40	0730 105 110
4472 058 002 DA011	1,45	0730 105 111
4472 058 002 DA011	1,50	0730 105 112
4472 058 002 DA011	1,55	0730 105 113
4472 058 002 DA011	1,60	0730 105 114
4472 058 002 DA012		0750 117 354
4472 058 002 DA013		4472 253 029
4472 058 002 JH002		7029 910 412
4472 058 002 JH004		0750 110 134
4472 058 002 JH009		4472 353 089
4472 058 002 JH011	0,20	4472 353 542
4472 058 002 JH011	0,30	4472 353 543
4472 058 002 JH011	0,40	4472 353 209
4472 058 002 JH011	0,60	4472 353 083
4472 058 002 JH011	0,80	4472 353 210
4472 058 002 JH011	1,00	4472 353 084
4472 058 002 JH011	1,40	4472 353 085
4472 058 002 JH012		4472 353 141
4472 058 002 JH013		4472 353 142
4472 058 002 JH016		0750 117 635
4472 058 002 JH017		0750 117 635
4472 058 002 JH020		7029 457 404
4472 058 002 JH101		0634 303 482
4472 058 002 JH101		0750 117 386
4472 058 002 JH101		4472 353 096
4472 058 002 JH101		4472 353 330
4472 058 002 JH102		0634 303 227
4472 058 002 JH102		0734 309 422
4472 058 002 PD001		4472 353 076
4472 058 002 PD002		0730 200 210
4472 058 002 PD003		4472 353 158
4472 058 002 PD004		0501 308 997
4472 058 002 PD005	1,50	0730 104 159
4472 058 002 PD005	1,70	0730 105 400
4472 058 002 PD005	2,00	0730 104 160
4472 058 002 PD005	2,20	0730 105 401
4472 058 002 PD005	2,50	0730 105 126
4472 058 002 PD005	2,70	0730 105 800
4472 058 002 PD005	3,00	0730 105 385
4472 058 002 PD006		0630 501 029

ZF Trading GmbH | Borgwardstraße 16 | 28279 Bremen | Germany | info.zf-services@zf.com | www.zf.com

https://truckmanualshub.com/

Bestell-Nr. Order No.	mm	Artikel-Nr. Article No.
4472 058 002		
4472 058 002 PD007		0750 101 027
4472 058 002 PD008		0750 118 072
4472 058 002 PD009		4472 353 600
4472 058 002 PD102		4475 280 023
4472 058 002 SS001		0750 125 010
4472 058 002 SS002		0750 125 011
4472 058 002 SS002		0750 125 012
4472 058 002 SS003		0750 137 056
4472 058 002 SS003		0750 137 057
4472 058 006		
4472 058 006 AH014	0,10	0730 000 127
4472 058 006 AH014	0,20	0730 000 126
4472 058 006 AH014	0,30	0730 002 280
4472 058 006 AH014	0,40	0730 001 012
4472 058 006 AH014	0,45	0730 005 708
4472 058 006 AH014	0,50	0730 000 125
4472 058 006 AH014	0,55	0730 005 709
4472 058 006 AH014	0,60	0730 001 011
4472 058 006 AH014	0,65	0730 006 513
4472 058 006 AH014	0,70	0730 006 514
4472 058 006 AH014	0,75	0730 006 515
4472 058 006 AH014	0,80	0730 000 124
4472 058 006 AH014	0,85	0730 006 516
4472 058 006 AH014	0,90	0730 006 517
4472 058 006 AH014	0,95	0730 006 518
4472 058 006 AH014	1,00	0730 000 123
4472 058 006 AH014	1,05	0730 006 519
4472 058 006 AH014	1,10	0730 006 520
4472 058 006 AH014	1,15	0730 006 521
4472 058 006 AH014	1,20	0730 002 277
4472 058 006 AH014	1,25	0730 006 522
4472 058 006 AH014	1,30	0730 006 523
4472 058 006 AH014	1,35	0730 006 524
4472 058 006 AH014	1,40	0730 001 010
4472 058 006 AH014	1,45	0730 006 525
4472 058 006 AH014	1,50	0730 006 526
4472 058 006 AH014	1,55	0730 006 527
4472 058 006 AH014	1,60	0730 006 528
4472 058 006 AH014	1,65	0730 006 529
4472 058 006 AH014	1,70	0730 008 051
4472 058 006 AH014	1,75	0730 005 816
4472 058 006 AH014	1,80	0730 008 052
4472 058 006 AH014	1,85	0730 005 817
4472 058 006 AH014	1,90	0730 008 053
4472 058 006 AH014	1,95	0730 008 154
4472 058 006 AH014	2,00	0730 001 009
4472 058 006 AH014	2,05	0730 007 783
4472 058 006 AH014	2,10	0730 007 784
4472 058 006 AH014	2,15	0730 007 785
4472 058 006 AH014	2,20	0730 007 786
4472 058 006 AH014	2,25	0730 007 787
4472 058 006 AH014	2,30	0730 008 292
4472 058 006 AH014	2,35	0730 008 293
4472 058 006 AH014	2,40	0730 008 294
4472 058 006 AH014	2,45	0730 008 295
4472 058 006 AH014	2,50	0730 008 296
4472 058 006 AH015		0750 117 802
4472 058 006 AH016		0750 117 802
4472 058 006 AH017	0,10	0730 000 127
4472 058 006 AH017	0,20	0730 000 126
4472 058 006 AH017	0,30	0730 002 280

Bestell-Nr. Order No.	mm	Artikel-Nr. Article No.
4472 058 006		
4472 058 006 AH017	0,40	0730 001 012
4472 058 006 AH017	0,45	0730 005 708
4472 058 006 AH017	0,50	0730 000 125
4472 058 006 AH017	0,55	0730 005 709
4472 058 006 AH017	0,60	0730 001 011
4472 058 006 AH017	0,65	0730 006 513
4472 058 006 AH017	0,70	0730 006 514
4472 058 006 AH017	0,75	0730 006 515
4472 058 006 AH017	0,80	0730 000 124
4472 058 006 AH017	0,85	0730 006 516
4472 058 006 AH017	0,90	0730 006 517
4472 058 006 AH017	0,95	0730 006 518
4472 058 006 AH017	1,00	0730 000 123
4472 058 006 AH017	1,05	0730 006 519
4472 058 006 AH017	1,10	0730 006 520
4472 058 006 AH017	1,15	0730 006 521
4472 058 006 AH017	1,20	0730 002 277
4472 058 006 AH017	1,25	0730 006 522
4472 058 006 AH017	1,30	0730 006 523
4472 058 006 AH017	1,35	0730 006 524
4472 058 006 AH017	1,40	0730 001 010
4472 058 006 AH017	1,45	0730 006 525
4472 058 006 AH017	1,50	0730 006 526
4472 058 006 AH017	1,55	0730 006 527
4472 058 006 AH017	1,60	0730 006 528
4472 058 006 AH017	1,65	0730 006 529
4472 058 006 AH017	1,70	0730 008 051
4472 058 006 AH017	1,75	0730 005 816
4472 058 006 AH017	1,80	0730 008 052
4472 058 006 AH017	1,85	0730 005 817
4472 058 006 AH017	1,90	0730 008 053
4472 058 006 AH017	1,95	0730 008 154
4472 058 006 AH017	2,00	0730 001 009
4472 058 006 AH017	2,05	0730 007 783
4472 058 006 AH017	2,10	0730 007 784
4472 058 006 AH017	2,15	0730 007 785
4472 058 006 AH017	2,20	0730 007 786
4472 058 006 AH017	2,25	0730 007 787
4472 058 006 AH017	2,30	0730 008 292
4472 058 006 AH017	2,35	0730 008 293
4472 058 006 AH017	2,40	0730 008 294
4472 058 006 AH017	2,45	0730 008 295
4472 058 006 AH017	2,50	0730 008 296
4472 058 006 AH018		0634 303 980
4472 058 006 AH022		0501 317 330
4472 058 006 AH023		0750 110 134
4472 058 006 DA001		4460 375 008
4472 058 006 DA002		0737 006 070
4472 058 006 DA003	6,00	0730 102 738
4472 058 006 DA005		4460 375 123
4472 058 006 DA007		4472 353 037
4472 058 006 DA008		0750 110 044
4472 058 006 DA009		0750 117 205
4472 058 006 DA010		4460 375 025
4472 058 006 DA011	0,65	0730 105 438
4472 058 006 DA011	0,70	0730 105 439
4472 058 006 DA011	0,75	0730 105 440
4472 058 006 DA011	0,80	0730 107 807
4472 058 006 DA011	0,85	0730 105 441
4472 058 006 DA011	0,90	0730 105 230
4472 058 006 DA011	0,95	0730 105 231

Bestell-Nr. Order No.	mm	Artikel-Nr. Article No.
4472 058 006		
4472 058 006 DA011	1,00	0730 105 103
4472 058 006 DA011	1,05	0730 105 104
4472 058 006 DA011	1,10	0730 105 105
4472 058 006 DA011	1,15	0730 105 106
4472 058 006 DA011	1,20	0730 104 423
4472 058 006 DA011	1,25	0730 105 107
4472 058 006 DA011	1,30	0730 105 108
4472 058 006 DA011	1,35	0730 105 109
4472 058 006 DA011	1,40	0730 105 110
4472 058 006 DA011	1,45	0730 105 111
4472 058 006 DA011	1,50	0730 105 112
4472 058 006 DA011	1,55	0730 105 113
4472 058 006 DA011	1,60	0730 105 114
4472 058 006 DA012		0750 117 354
4472 058 006 DA013		4472 253 048
4472 058 006 JH002		7029 910 404
4472 058 006 JH004		0750 110 134
4472 058 006 JH009		4472 353 682
4472 058 006 JH011	0,20	4472 353 542
4472 058 006 JH011	0,30	4472 353 543
4472 058 006 JH011	0,40	4472 353 209
4472 058 006 JH011	0,60	4472 353 083
4472 058 006 JH011	0,80	4472 353 210
4472 058 006 JH011	1,00	4472 353 084
4472 058 006 JH011	1,40	4472 353 085
4472 058 006 JH012		4472 353 141
4472 058 006 JH013		4472 353 142
4472 058 006 JH016		0750 117 635
4472 058 006 JH017		0750 117 635
4472 058 006 JH020		7029 457 404
4472 058 006 JH101		0634 303 482
4472 058 006 JH101		0750 117 386
4472 058 006 JH101		4472 353 096
4472 058 006 JH101		4472 353 330
4472 058 006 JH102		0634 303 227
4472 058 006 JH102		0734 309 422
4472 058 006 LD004	1,20	4131 303 193
4472 058 006 LD004	1,30	4131 303 194
4472 058 006 LD004	1,40	4131 303 195
4472 058 006 LD005		4131 303 048
4472 058 006 PD001		4472 353 076
4472 058 006 PD002		0730 200 210
4472 058 006 PD003		4472 353 158
4472 058 006 PD004		0501 308 997
4472 058 006 PD005	1,50	0730 104 159
4472 058 006 PD005	1,70	0730 105 400
4472 058 006 PD005	2,00	0730 104 160
4472 058 006 PD005	2,20	0730 105 401
4472 058 006 PD005	2,50	0730 105 126
4472 058 006 PD005	2,70	0730 105 800
4472 058 006 PD005	3,00	0730 105 385
4472 058 006 PD006		0630 501 029
4472 058 006 PD007		0750 101 027
4472 058 006 PD008		0750 118 072
4472 058 006 PD009		4472 353 600
4472 058 006 PD102		4475 280 023
4472 058 006 SS001		0750 125 010
4472 058 006 SS002		0750 125 011
4472 058 006 SS002		0750 125 012
4472 058 006 SS003		0750 137 056
4472 058 006 SS003		0750 137 057

https://truckmanualshub.com/

Vergleichsliste / Cross reference list

Bestell-Nr. Order No.	mm	Artikel-Nr. Article No.
4472 058 008		
4472 058 008 AH014	0,10	0730 000 127
4472 058 008 AH014	0,20	0730 000 126
4472 058 008 AH014	0,30	0730 002 280
4472 058 008 AH014	0,40	0730 001 012
4472 058 008 AH014	0,45	0730 005 708
4472 058 008 AH014	0,50	0730 000 125
4472 058 008 AH014	0,55	0730 005 709
4472 058 008 AH014	0,60	0730 001 011
4472 058 008 AH014	0,65	0730 006 513
4472 058 008 AH014	0,70	0730 006 514
4472 058 008 AH014	0,75	0730 006 515
4472 058 008 AH014	0,80	0730 000 124
4472 058 008 AH014	0,85	0730 006 516
4472 058 008 AH014	0,90	0730 006 517
4472 058 008 AH014	0,95	0730 006 518
4472 058 008 AH014	1,00	0730 000 123
4472 058 008 AH014	1,05	0730 006 519
4472 058 008 AH014	1,10	0730 006 520
4472 058 008 AH014	1,15	0730 006 521
4472 058 008 AH014	1,20	0730 002 277
4472 058 008 AH014	1,25	0730 006 522
4472 058 008 AH014	1,30	0730 006 523
4472 058 008 AH014	1,35	0730 006 524
4472 058 008 AH014	1,40	0730 001 010
4472 058 008 AH014	1,45	0730 006 525
4472 058 008 AH014	1,50	0730 006 526
4472 058 008 AH014	1,55	0730 006 527
4472 058 008 AH014	1,60	0730 006 528
4472 058 008 AH014	1,65	0730 006 529
4472 058 008 AH014	1,70	0730 008 051
4472 058 008 AH014	1,75	0730 005 816
4472 058 008 AH014	1,80	0730 008 052
4472 058 008 AH014	1,85	0730 005 817
4472 058 008 AH014	1,90	0730 008 053
4472 058 008 AH014	1,95	0730 008 154
4472 058 008 AH014	2,00	0730 001 009
4472 058 008 AH014	2,05	0730 007 783
4472 058 008 AH014	2,10	0730 007 784
4472 058 008 AH014	2,15	0730 007 785
4472 058 008 AH014	2,20	0730 007 786
4472 058 008 AH014	2,25	0730 007 787
4472 058 008 AH014	2,30	0730 008 292
4472 058 008 AH014	2,35	0730 008 293
4472 058 008 AH014	2,40	0730 008 294
4472 058 008 AH014	2,45	0730 008 295
4472 058 008 AH014	2,50	0730 008 296
4472 058 008 AH015		0750 117 380
4472 058 008 AH016		0750 117 380
4472 058 008 AH017	0,10	0730 000 127
4472 058 008 AH017	0,20	0730 000 126
4472 058 008 AH017	0,30	0730 002 280
4472 058 008 AH017	0,40	0730 001 012
4472 058 008 AH017	0,45	0730 005 708
4472 058 008 AH017	0,50	0730 000 125
4472 058 008 AH017	0,55	0730 005 709
4472 058 008 AH017	0,60	0730 001 011
4472 058 008 AH017	0,65	0730 006 513
4472 058 008 AH017	0,70	0730 006 514
4472 058 008 AH017	0,75	0730 006 515
4472 058 008 AH017	0,80	0730 000 124
4472 058 008 AH017	0,85	0730 006 516

Bestell-Nr. Order No.	mm	Artikel-Nr. Article No.
4472 058 008		
4472 058 008 AH017	0,90	0730 006 517
4472 058 008 AH017	0,95	0730 006 518
4472 058 008 AH017	1,00	0730 000 123
4472 058 008 AH017	1,05	0730 006 519
4472 058 008 AH017	1,10	0730 006 520
4472 058 008 AH017	1,15	0730 006 521
4472 058 008 AH017	1,20	0730 002 277
4472 058 008 AH017	1,25	0730 006 522
4472 058 008 AH017	1,30	0730 006 523
4472 058 008 AH017	1,35	0730 006 524
4472 058 008 AH017	1,40	0730 001 010
4472 058 008 AH017	1,45	0730 006 525
4472 058 008 AH017	1,50	0730 006 526
4472 058 008 AH017	1,55	0730 006 527
4472 058 008 AH017	1,60	0730 006 528
4472 058 008 AH017	1,65	0730 006 529
4472 058 008 AH017	1,70	0730 008 051
4472 058 008 AH017	1,75	0730 005 816
4472 058 008 AH017	1,80	0730 008 052
4472 058 008 AH017	1,85	0730 005 817
4472 058 008 AH017	1,90	0730 008 053
4472 058 008 AH017	1,95	0730 008 154
4472 058 008 AH017	2,00	0730 001 009
4472 058 008 AH017	2,05	0730 007 783
4472 058 008 AH017	2,10	0730 007 784
4472 058 008 AH017	2,15	0730 007 785
4472 058 008 AH017	2,20	0730 007 786
4472 058 008 AH017	2,25	0730 007 787
4472 058 008 AH017	2,30	0730 008 292
4472 058 008 AH017	2,35	0730 008 293
4472 058 008 AH017	2,40	0730 008 294
4472 058 008 AH017	2,45	0730 008 295
4472 058 008 AH017	2,50	0730 008 296
4472 058 008 AH018		0634 303 980
4472 058 008 AH022		0730 260 618
4472 058 008 AH023		0750 110 134
4472 058 008 DA001		4460 375 008
4472 058 008 DA002		0737 006 070
4472 058 008 DA003	6,00	0730 102 738
4472 058 008 DA005		4460 375 123
4472 058 008 DA007		4472 353 037
4472 058 008 DA008		0750 110 044
4472 058 008 DA009		0750 117 205
4472 058 008 DA010		4460 375 025
4472 058 008 DA011	0,65	0730 105 438
4472 058 008 DA011	0,70	0730 105 439
4472 058 008 DA011	0,75	0730 105 440
4472 058 008 DA011	0,80	0730 107 807
4472 058 008 DA011	0,85	0730 105 441
4472 058 008 DA011	0,90	0730 105 230
4472 058 008 DA011	0,95	0730 105 231
4472 058 008 DA011	1,00	0730 105 103
4472 058 008 DA011	1,05	0730 105 104
4472 058 008 DA011	1,10	0730 105 105
4472 058 008 DA011	1,15	0730 105 106
4472 058 008 DA011	1,20	0730 104 423
4472 058 008 DA011	1,25	0730 105 107
4472 058 008 DA011	1,30	0730 105 108
4472 058 008 DA011	1,35	0730 105 109
4472 058 008 DA011	1,40	0730 105 110
4472 058 008 DA011	1,45	0730 105 111

Bestell-Nr. Order No.	mm	Artikel-Nr. Article No.
4472 058 008		
4472 058 008 DA011	1,50	0730 105 112
4472 058 008 DA011	1,55	0730 105 113
4472 058 008 DA011	1,60	0730 105 114
4472 058 008 DA012		0750 117 354
4472 058 008 DA013		4472 253 046
4472 058 008 JH002		7029 910 401
4472 058 008 JH004		0750 110 134
4472 058 008 JH009		4472 353 682
4472 058 008 JH011	0,20	4472 353 542
4472 058 008 JH011	0,30	4472 353 543
4472 058 008 JH011	0,40	4472 353 209
4472 058 008 JH011	0,60	4472 353 083
4472 058 008 JH011	0,80	4472 353 210
4472 058 008 JH011	1,00	4472 353 084
4472 058 008 JH011	1,40	4472 353 085
4472 058 008 JH012		4472 353 331
4472 058 008 JH013		4472 353 332
4472 058 008 JH016		0750 117 635
4472 058 008 JH017		0750 117 635
4472 058 008 JH020		7029 457 404
4472 058 008 JH101		0634 303 482
4472 058 008 JH101		0750 117 386
4472 058 008 JH101		4472 353 096
4472 058 008 JH101		4472 353 330
4472 058 008 JH102		0634 303 227
4472 058 008 JH102		0734 309 169
4472 058 008 LD004	1,20	4131 303 193
4472 058 008 LD004	1,30	4131 303 194
4472 058 008 LD004	1,40	4131 303 195
4472 058 008 LD005		4131 303 048
4472 058 008 PD001		4472 353 076
4472 058 008 PD002		0730 200 210
4472 058 008 PD003		4472 353 158
4472 058 008 PD004		0501 308 997
4472 058 008 PD005	1,50	0730 104 159
4472 058 008 PD005	1,70	0730 105 400
4472 058 008 PD005	2,00	0730 104 160
4472 058 008 PD005	2,20	0730 105 401
4472 058 008 PD005	2,50	0730 105 126
4472 058 008 PD005	2,70	0730 105 800
4472 058 008 PD005	3,00	0730 105 385
4472 058 008 PD006		0630 501 029
4472 058 008 PD007		0750 101 027
4472 058 008 PD008		0750 118 072
4472 058 008 PD009		4472 353 600
4472 058 008 PD102		4475 280 023
4472 058 008 SS001		0750 125 014
4472 058 008 SS002		0501 205 463
4472 058 008 SS002		0501 205 464
4472 058 008 SS003		0501 205 349
4472 058 008 SS003		0501 205 350
4472 058 009		
4472 058 009 AH014	0,10	0730 000 127
4472 058 009 AH014	0,20	0730 000 126
4472 058 009 AH014	0,30	0730 002 280
4472 058 009 AH014	0,40	0730 001 012
4472 058 009 AH014	0,45	0730 005 708
4472 058 009 AH014	0,50	0730 000 125
4472 058 009 AH014	0,55	0730 005 709
4472 058 009 AH014	0,60	0730 001 011
4472 058 009 AH014	0,65	0730 006 513

ZF Trading GmbH | Borgwardstraße 16 | 28279 Bremen | Germany | info.zf-services@zf.com | www.zf.com

https://truckmanualshub.com/

Bestell-Nr. Order No.	mm	Artikel-Nr. Article No.
4472 058 009		
4472 058 009 AH014	0,70	0730 006 514
4472 058 009 AH014	0,75	0730 006 515
4472 058 009 AH014	0,80	0730 000 124
4472 058 009 AH014	0,85	0730 006 516
4472 058 009 AH014	0,90	0730 006 517
4472 058 009 AH014	0,95	0730 006 518
4472 058 009 AH014	1,00	0730 000 123
4472 058 009 AH014	1,05	0730 006 519
4472 058 009 AH014	1,10	0730 006 520
4472 058 009 AH014	1,15	0730 006 521
4472 058 009 AH014	1,20	0730 002 277
4472 058 009 AH014	1,25	0730 006 522
4472 058 009 AH014	1,30	0730 006 523
4472 058 009 AH014	1,35	0730 006 524
4472 058 009 AH014	1,40	0730 001 010
4472 058 009 AH014	1,45	0730 006 525
4472 058 009 AH014	1,50	0730 006 526
4472 058 009 AH014	1,55	0730 006 527
4472 058 009 AH014	1,60	0730 006 528
4472 058 009 AH014	1,65	0730 006 529
4472 058 009 AH014	1,70	0730 008 051
4472 058 009 AH014	1,75	0730 005 816
4472 058 009 AH014	1,80	0730 008 052
4472 058 009 AH014	1,85	0730 005 817
4472 058 009 AH014	1,90	0730 008 053
4472 058 009 AH014	1,95	0730 008 154
4472 058 009 AH014	2,00	0730 001 009
4472 058 009 AH014	2,05	0730 007 783
4472 058 009 AH014	2,10	0730 007 784
4472 058 009 AH014	2,15	0730 007 785
4472 058 009 AH014	2,20	0730 007 786
4472 058 009 AH014	2,25	0730 007 787
4472 058 009 AH014	2,30	0730 008 292
4472 058 009 AH014	2,35	0730 008 293
4472 058 009 AH014	2,40	0730 008 294
4472 058 009 AH014	2,45	0730 008 295
4472 058 009 AH014	2,50	0730 008 296
4472 058 009 AH015		0750 117 802
4472 058 009 AH016		0750 117 802
4472 058 009 AH017	0,10	0730 000 127
4472 058 009 AH017	0,20	0730 000 126
4472 058 009 AH017	0,30	0730 002 280
4472 058 009 AH017	0,40	0730 001 012
4472 058 009 AH017	0,45	0730 005 708
4472 058 009 AH017	0,50	0730 000 125
4472 058 009 AH017	0,55	0730 005 709
4472 058 009 AH017	0,60	0730 001 011
4472 058 009 AH017	0,65	0730 006 513
4472 058 009 AH017	0,70	0730 006 514
4472 058 009 AH017	0,75	0730 006 515
4472 058 009 AH017	0,80	0730 000 124
4472 058 009 AH017	0,85	0730 006 516
4472 058 009 AH017	0,90	0730 006 517
4472 058 009 AH017	0,95	0730 006 518
4472 058 009 AH017	1,00	0730 000 123
4472 058 009 AH017	1,05	0730 006 519
4472 058 009 AH017	1,10	0730 006 520
4472 058 009 AH017	1,15	0730 006 521
4472 058 009 AH017	1,20	0730 002 277
4472 058 009 AH017	1,25	0730 006 522
4472 058 009 AH017	1,30	0730 006 523

Bestell-Nr. Order No.	mm	Artikel-Nr. Article No.
4472 058 009		
4472 058 009 AH017	1,35	0730 006 524
4472 058 009 AH017	1,40	0730 001 010
4472 058 009 AH017	1,45	0730 006 525
4472 058 009 AH017	1,50	0730 006 526
4472 058 009 AH017	1,55	0730 006 527
4472 058 009 AH017	1,60	0730 006 528
4472 058 009 AH017	1,65	0730 006 529
4472 058 009 AH017	1,70	0730 008 051
4472 058 009 AH017	1,75	0730 005 816
4472 058 009 AH017	1,80	0730 008 052
4472 058 009 AH017	1,85	0730 005 817
4472 058 009 AH017	1,90	0730 008 053
4472 058 009 AH017	1,95	0730 008 154
4472 058 009 AH017	2,00	0730 001 009
4472 058 009 AH017	2,05	0730 007 783
4472 058 009 AH017	2,10	0730 007 784
4472 058 009 AH017	2,15	0730 007 785
4472 058 009 AH017	2,20	0730 007 786
4472 058 009 AH017	2,25	0730 007 787
4472 058 009 AH017	2,30	0730 008 292
4472 058 009 AH017	2,35	0730 008 293
4472 058 009 AH017	2,40	0730 008 294
4472 058 009 AH017	2,45	0730 008 295
4472 058 009 AH017	2,50	0730 008 296
4472 058 009 AH018		0634 303 980
4472 058 009 AH022		0501 317 330
4472 058 009 AH023		0734 309 428
4472 058 009 DA001		4472 353 236
4472 058 009 DA002		0737 006 070
4472 058 009 DA003	6,00	0730 102 738
4472 058 009 DA005		4472 353 235
4472 058 009 DA007		4472 353 037
4472 058 009 DA008		0750 110 044
4472 058 009 DA009		0750 117 205
4472 058 009 DA010		4460 375 025
4472 058 009 DA011	0,65	0730 105 438
4472 058 009 DA011	0,70	0730 105 439
4472 058 009 DA011	0,75	0730 105 440
4472 058 009 DA011	0,80	0730 107 807
4472 058 009 DA011	0,85	0730 105 441
4472 058 009 DA011	0,90	0730 105 230
4472 058 009 DA011	0,95	0730 105 231
4472 058 009 DA011	1,00	0730 105 103
4472 058 009 DA011	1,05	0730 105 104
4472 058 009 DA011	1,10	0730 105 105
4472 058 009 DA011	1,15	0730 105 106
4472 058 009 DA011	1,20	0730 104 423
4472 058 009 DA011	1,25	0730 105 107
4472 058 009 DA011	1,30	0730 105 108
4472 058 009 DA011	1,35	0730 105 109
4472 058 009 DA011	1,40	0730 105 110
4472 058 009 DA011	1,45	0730 105 111
4472 058 009 DA011	1,50	0730 105 112
4472 058 009 DA011	1,55	0730 105 113
4472 058 009 DA011	1,60	0730 105 114
4472 058 009 DA012		0750 117 354
4472 058 009 DA013		4472 253 102
4472 058 009 JH002		7029 910 412
4472 058 009 JH004		0734 309 428
4472 058 009 JH009		4472 353 682
4472 058 009 JH011	0,20	4472 353 542

Bestell-Nr. Order No.	mm	Artikel-Nr. Article No.
4472 058 009		
4472 058 009 JH011	0,30	4472 353 543
4472 058 009 JH011	0,40	4472 353 209
4472 058 009 JH011	0,60	4472 353 083
4472 058 009 JH011	0,80	4472 353 210
4472 058 009 JH011	1,00	4472 353 084
4472 058 009 JH011	1,40	4472 353 085
4472 058 009 JH012		4472 353 318
4472 058 009 JH013		4472 353 319
4472 058 009 JH016		0750 117 635
4472 058 009 JH017		0750 117 635
4472 058 009 JH020		7029 457 404
4472 058 009 JH101		0634 303 482
4472 058 009 JH101		0750 117 386
4472 058 009 JH101		4472 353 096
4472 058 009 JH101		4472 353 330
4472 058 009 JH102		0634 303 227
4472 058 009 JH102		0734 309 422
4472 058 009 LD004	1,20	4131 303 193
4472 058 009 LD004	1,30	4131 303 194
4472 058 009 LD004	1,40	4131 303 195
4472 058 009 LD005		4131 303 048
4472 058 009 PD001		4472 353 076
4472 058 009 PD002		0730 200 210
4472 058 009 PD003		4472 353 158
4472 058 009 PD004		0501 308 997
4472 058 009 PD005	1,50	0730 104 159
4472 058 009 PD005	1,70	0730 105 400
4472 058 009 PD005	2,00	0730 104 160
4472 058 009 PD005	2,20	0730 105 401
4472 058 009 PD005	2,50	0730 105 126
4472 058 009 PD005	2,70	0730 105 800
4472 058 009 PD005	3,00	0730 105 385
4472 058 009 PD006		0630 501 029
4472 058 009 PD007		0750 101 027
4472 058 009 PD008		0750 118 072
4472 058 009 PD009		4472 353 600
4472 058 009 PD102		0501 309 596
4472 058 009 PD102		0634 304 275
4472 058 009 SS001		0501 205 257
4472 058 009 SS002		0501 205 640
4472 058 009 SS002		0501 205 641
4472 058 009 SS003		0501 205 502
4472 058 009 SS003		0501 205 503
4472 058 017		
4472 058 017 AH014	0,10	0730 000 127
4472 058 017 AH014	0,20	0730 000 126
4472 058 017 AH014	0,30	0730 002 280
4472 058 017 AH014	0,40	0730 001 012
4472 058 017 AH014	0,45	0730 005 708
4472 058 017 AH014	0,50	0730 000 125
4472 058 017 AH014	0,55	0730 005 709
4472 058 017 AH014	0,60	0730 001 011
4472 058 017 AH014	0,65	0730 006 513
4472 058 017 AH014	0,70	0730 006 514
4472 058 017 AH014	0,75	0730 006 515
4472 058 017 AH014	0,80	0730 000 124
4472 058 017 AH014	0,85	0730 006 516
4472 058 017 AH014	0,90	0730 006 517
4472 058 017 AH014	0,95	0730 006 518
4472 058 017 AH014	1,00	0730 000 123
4472 058 017 AH014	1,05	0730 006 519

https://truckmanualshub.com/

Vergleichsliste / Cross reference list

Bestell-Nr. Order No.	mm	Artikel-Nr. Article No.
4472 058 017		
4472 058 017 AH014	1,10	0730 006 520
4472 058 017 AH014	1,15	0730 006 521
4472 058 017 AH014	1,20	0730 002 277
4472 058 017 AH014	1,25	0730 006 522
4472 058 017 AH014	1,30	0730 006 523
4472 058 017 AH014	1,35	0730 006 524
4472 058 017 AH014	1,40	0730 001 010
4472 058 017 AH014	1,45	0730 006 525
4472 058 017 AH014	1,50	0730 006 526
4472 058 017 AH014	1,55	0730 006 527
4472 058 017 AH014	1,60	0730 006 528
4472 058 017 AH014	1,65	0730 006 529
4472 058 017 AH014	1,70	0730 008 051
4472 058 017 AH014	1,75	0730 005 816
4472 058 017 AH014	1,80	0730 008 052
4472 058 017 AH014	1,85	0730 005 817
4472 058 017 AH014	1,90	0730 008 053
4472 058 017 AH014	1,95	0730 008 154
4472 058 017 AH014	2,00	0730 001 009
4472 058 017 AH014	2,05	0730 007 783
4472 058 017 AH014	2,10	0730 007 784
4472 058 017 AH014	2,15	0730 007 785
4472 058 017 AH014	2,20	0730 007 786
4472 058 017 AH014	2,25	0730 007 787
4472 058 017 AH014	2,30	0730 008 292
4472 058 017 AH014	2,35	0730 008 293
4472 058 017 AH014	2,40	0730 008 294
4472 058 017 AH014	2,45	0730 008 295
4472 058 017 AH014	2,50	0730 008 296
4472 058 017 AH015		0750 117 802
4472 058 017 AH016		0750 117 802
4472 058 017 AH017	0,10	0730 000 127
4472 058 017 AH017	0,20	0730 000 126
4472 058 017 AH017	0,30	0730 002 280
4472 058 017 AH017	0,40	0730 001 012
4472 058 017 AH017	0,45	0730 005 708
4472 058 017 AH017	0,50	0730 000 125
4472 058 017 AH017	0,55	0730 005 709
4472 058 017 AH017	0,60	0730 001 011
4472 058 017 AH017	0,65	0730 006 513
4472 058 017 AH017	0,70	0730 006 514
4472 058 017 AH017	0,75	0730 006 515
4472 058 017 AH017	0,80	0730 000 124
4472 058 017 AH017	0,85	0730 006 516
4472 058 017 AH017	0,90	0730 006 517
4472 058 017 AH017	0,95	0730 006 518
4472 058 017 AH017	1,00	0730 000 123
4472 058 017 AH017	1,05	0730 006 519
4472 058 017 AH017	1,10	0730 006 520
4472 058 017 AH017	1,15	0730 006 521
4472 058 017 AH017	1,20	0730 002 277
4472 058 017 AH017	1,25	0730 006 522
4472 058 017 AH017	1,30	0730 006 523
4472 058 017 AH017	1,35	0730 006 524
4472 058 017 AH017	1,40	0730 001 010
4472 058 017 AH017	1,45	0730 006 525
4472 058 017 AH017	1,50	0730 006 526
4472 058 017 AH017	1,55	0730 006 527
4472 058 017 AH017	1,60	0730 006 528
4472 058 017 AH017	1,65	0730 006 529
4472 058 017 AH017	1,70	0730 008 051
4472 058 017		
4472 058 017 AH017	1,75	0730 005 816
4472 058 017 AH017	1,80	0730 008 052
4472 058 017 AH017	1,85	0730 005 817
4472 058 017 AH017	1,90	0730 008 053
4472 058 017 AH017	1,95	0730 008 154
4472 058 017 AH017	2,00	0730 001 009
4472 058 017 AH017	2,05	0730 007 783
4472 058 017 AH017	2,10	0730 007 784
4472 058 017 AH017	2,15	0730 007 785
4472 058 017 AH017	2,20	0730 007 786
4472 058 017 AH017	2,25	0730 007 787
4472 058 017 AH017	2,30	0730 008 292
4472 058 017 AH017	2,35	0730 008 293
4472 058 017 AH017	2,40	0730 008 294
4472 058 017 AH017	2,45	0730 008 295
4472 058 017 AH017	2,50	0730 008 296
4472 058 017 AH018		0634 303 980
4472 058 017 AH022		0501 317 330
4472 058 017 AH023		0734 309 428
4472 058 017 DA001		4472 353 236
4472 058 017 DA002		0737 006 070
4472 058 017 DA003	6,00	0730 102 738
4472 058 017 DA005		4472 353 235
4472 058 017 DA007		4472 353 037
4472 058 017 DA008		0750 110 044
4472 058 017 DA009		0750 117 205
4472 058 017 DA010		4460 375 025
4472 058 017 DA011	0,65	0730 105 438
4472 058 017 DA011	0,70	0730 105 439
4472 058 017 DA011	0,75	0730 105 440
4472 058 017 DA011	0,80	0730 107 807
4472 058 017 DA011	0,85	0730 105 441
4472 058 017 DA011	0,90	0730 105 230
4472 058 017 DA011	0,95	0730 105 231
4472 058 017 DA011	1,00	0730 105 103
4472 058 017 DA011	1,05	0730 105 104
4472 058 017 DA011	1,10	0730 105 105
4472 058 017 DA011	1,15	0730 105 106
4472 058 017 DA011	1,20	0730 104 423
4472 058 017 DA011	1,25	0730 105 107
4472 058 017 DA011	1,30	0730 105 108
4472 058 017 DA011	1,35	0730 105 109
4472 058 017 DA011	1,40	0730 105 110
4472 058 017 DA011	1,45	0730 105 111
4472 058 017 DA011	1,50	0730 105 112
4472 058 017 DA011	1,55	0730 105 113
4472 058 017 DA011	1,60	0730 105 114
4472 058 017 DA012		0750 117 354
4472 058 017 DA013		4472 253 101
4472 058 017 JH002		7029 910 412
4472 058 017 JH004		0734 309 428
4472 058 017 JH009		4472 353 682
4472 058 017 JH011	0,20	4472 353 542
4472 058 017 JH011	0,30	4472 353 543
4472 058 017 JH011	0,40	4472 353 209
4472 058 017 JH011	0,60	4472 353 083
4472 058 017 JH011	0,80	4472 353 210
4472 058 017 JH011	1,00	4472 353 084
4472 058 017 JH011	1,40	4472 353 085
4472 058 017 JH012		4472 353 318
4472 058 017 JH013		4472 353 319
4472 058 017		
4472 058 017 JH016		0750 117 635
4472 058 017 JH017		0750 117 635
4472 058 017 JH020		7029 457 404
4472 058 017 JH101		0634 303 482
4472 058 017 JH101		0750 117 386
4472 058 017 JH101		4472 353 096
4472 058 017 JH101		4472 353 330
4472 058 017 JH102		0634 303 227
4472 058 017 JH102		0734 309 422
4472 058 017 LD004	1,20	4131 303 193
4472 058 017 LD004	1,30	4131 303 194
4472 058 017 LD004	1,40	4131 303 195
4472 058 017 LD005		4131 303 048
4472 058 017 PD001		4472 353 076
4472 058 017 PD002		0730 200 210
4472 058 017 PD003		4472 353 158
4472 058 017 PD004		0501 308 997
4472 058 017 PD005	1,50	0730 104 159
4472 058 017 PD005	1,70	0730 105 400
4472 058 017 PD005	2,00	0730 104 160
4472 058 017 PD005	2,20	0730 105 401
4472 058 017 PD005	2,50	0730 105 126
4472 058 017 PD005	2,70	0730 105 800
4472 058 017 PD005	3,00	0730 105 385
4472 058 017 PD006		0630 501 029
4472 058 017 PD007		0750 101 027
4472 058 017 PD008		0750 118 072
4472 058 017 PD009		4472 353 600
4472 058 017 PD102		0501 309 596
4472 058 017 PD102		0634 304 275
4472 058 017 SS001		0501 205 257
4472 058 017 SS002		0501 205 640
4472 058 017 SS002		0501 205 641
4472 058 017 SS003		0501 205 502
4472 058 017 SS003		0501 205 503
4472 058 019		
4472 058 019 AH014	0,10	0730 000 127
4472 058 019 AH014	0,20	0730 000 126
4472 058 019 AH014	0,30	0730 002 280
4472 058 019 AH014	0,40	0730 001 012
4472 058 019 AH014	0,45	0730 005 708
4472 058 019 AH014	0,50	0730 000 125
4472 058 019 AH014	0,55	0730 005 709
4472 058 019 AH014	0,60	0730 001 011
4472 058 019 AH014	0,65	0730 006 513
4472 058 019 AH014	0,70	0730 006 514
4472 058 019 AH014	0,75	0730 006 515
4472 058 019 AH014	0,80	0730 000 124
4472 058 019 AH014	0,85	0730 006 516
4472 058 019 AH014	0,90	0730 006 517
4472 058 019 AH014	0,95	0730 006 518
4472 058 019 AH014	1,00	0730 000 123
4472 058 019 AH014	1,05	0730 006 519
4472 058 019 AH014	1,10	0730 006 520
4472 058 019 AH014	1,15	0730 006 521
4472 058 019 AH014	1,20	0730 002 277
4472 058 019 AH014	1,25	0730 006 522
4472 058 019 AH014	1,30	0730 006 523
4472 058 019 AH014	1,35	0730 006 524
4472 058 019 AH014	1,40	0730 001 010
4472 058 019 AH014	1,45	0730 006 525

ZF Trading GmbH | Borgwardstraße 16 | 28279 Bremen | Germany | info.zf-services@zf.com | www.zf.com

https://truckmanualshub.com/

Bestell-Nr. Order No.	mm	Artikel-Nr. Article No.
4472 058 019		
4472 058 019 AH014	1,50	0730 006 526
4472 058 019 AH014	1,55	0730 006 527
4472 058 019 AH014	1,60	0730 006 528
4472 058 019 AH014	1,65	0730 006 529
4472 058 019 AH014	1,70	0730 008 051
4472 058 019 AH014	1,75	0730 005 816
4472 058 019 AH014	1,80	0730 008 052
4472 058 019 AH014	1,85	0730 005 817
4472 058 019 AH014	1,90	0730 008 053
4472 058 019 AH014	1,95	0730 008 154
4472 058 019 AH014	2,00	0730 001 009
4472 058 019 AH014	2,05	0730 007 783
4472 058 019 AH014	2,10	0730 007 784
4472 058 019 AH014	2,15	0730 007 785
4472 058 019 AH014	2,20	0730 007 786
4472 058 019 AH014	2,25	0730 007 787
4472 058 019 AH014	2,30	0730 008 292
4472 058 019 AH014	2,35	0730 008 293
4472 058 019 AH014	2,40	0730 008 294
4472 058 019 AH014	2,45	0730 008 295
4472 058 019 AH014	2,50	0730 008 296
4472 058 019 AH015		0750 117 802
4472 058 019 AH016		0750 117 802
4472 058 019 AH017	0,10	0730 000 127
4472 058 019 AH017	0,20	0730 000 126
4472 058 019 AH017	0,30	0730 002 280
4472 058 019 AH017	0,40	0730 001 012
4472 058 019 AH017	0,45	0730 005 708
4472 058 019 AH017	0,50	0730 000 125
4472 058 019 AH017	0,55	0730 005 709
4472 058 019 AH017	0,60	0730 001 011
4472 058 019 AH017	0,65	0730 006 513
4472 058 019 AH017	0,70	0730 006 514
4472 058 019 AH017	0,75	0730 006 515
4472 058 019 AH017	0,80	0730 000 124
4472 058 019 AH017	0,85	0730 006 516
4472 058 019 AH017	0,90	0730 006 517
4472 058 019 AH017	0,95	0730 006 518
4472 058 019 AH017	1,00	0730 000 123
4472 058 019 AH017	1,05	0730 006 519
4472 058 019 AH017	1,10	0730 006 520
4472 058 019 AH017	1,15	0730 006 521
4472 058 019 AH017	1,20	0730 002 277
4472 058 019 AH017	1,25	0730 006 522
4472 058 019 AH017	1,30	0730 006 523
4472 058 019 AH017	1,35	0730 006 524
4472 058 019 AH017	1,40	0730 001 010
4472 058 019 AH017	1,45	0730 006 525
4472 058 019 AH017	1,50	0730 006 526
4472 058 019 AH017	1,55	0730 006 527
4472 058 019 AH017	1,60	0730 006 528
4472 058 019 AH017	1,65	0730 006 529
4472 058 019 AH017	1,70	0730 008 051
4472 058 019 AH017	1,75	0730 005 816
4472 058 019 AH017	1,80	0730 008 052
4472 058 019 AH017	1,85	0730 005 817
4472 058 019 AH017	1,90	0730 008 053
4472 058 019 AH017	1,95	0730 008 154
4472 058 019 AH017	2,00	0730 001 009
4472 058 019 AH017	2,05	0730 007 783
4472 058 019 AH017	2,10	0730 007 784

Bestell-Nr. Order No.	mm	Artikel-Nr. Article No.
4472 058 019		
4472 058 019 AH017	2,15	0730 007 785
4472 058 019 AH017	2,20	0730 007 786
4472 058 019 AH017	2,25	0730 007 787
4472 058 019 AH017	2,30	0730 008 292
4472 058 019 AH017	2,35	0730 008 293
4472 058 019 AH017	2,40	0730 008 294
4472 058 019 AH017	2,45	0730 008 295
4472 058 019 AH017	2,50	0730 008 296
4472 058 019 AH018		0634 303 980
4472 058 019 AH022		0730 260 618
4472 058 019 AH023		0750 110 134
4472 058 019 DA001		4460 375 008
4472 058 019 DA002		0737 006 070
4472 058 019 DA003	6,00	0730 102 738
4472 058 019 DA005		4460 375 123
4472 058 019 DA007		4472 353 037
4472 058 019 DA008		0750 110 044
4472 058 019 DA009		0750 117 205
4472 058 019 DA010		4460 375 025
4472 058 019 DA011	0,65	0730 105 438
4472 058 019 DA011	0,70	0730 105 439
4472 058 019 DA011	0,75	0730 105 440
4472 058 019 DA011	0,80	0730 107 807
4472 058 019 DA011	0,85	0730 105 441
4472 058 019 DA011	0,90	0730 105 230
4472 058 019 DA011	0,95	0730 105 231
4472 058 019 DA011	1,00	0730 105 103
4472 058 019 DA011	1,05	0730 105 104
4472 058 019 DA011	1,10	0730 105 105
4472 058 019 DA011	1,15	0730 105 106
4472 058 019 DA011	1,20	0730 104 423
4472 058 019 DA011	1,25	0730 105 107
4472 058 019 DA011	1,30	0730 105 108
4472 058 019 DA011	1,35	0730 105 109
4472 058 019 DA011	1,40	0730 105 110
4472 058 019 DA011	1,45	0730 105 111
4472 058 019 DA011	1,50	0730 105 112
4472 058 019 DA011	1,55	0730 105 113
4472 058 019 DA011	1,60	0730 105 114
4472 058 019 DA012		0750 117 354
4472 058 019 DA013		4472 253 046
4472 058 019 JH002		7029 910 401
4472 058 019 JH004		0750 110 134
4472 058 019 JH009		4472 353 682
4472 058 019 JH011	0,20	4472 353 542
4472 058 019 JH011	0,30	4472 353 543
4472 058 019 JH011	0,40	4472 353 209
4472 058 019 JH011	0,60	4472 353 083
4472 058 019 JH011	0,80	4472 353 210
4472 058 019 JH011	1,00	4472 353 084
4472 058 019 JH011	1,40	4472 353 085
4472 058 019 JH012		4472 353 310
4472 058 019 JH013		4472 353 311
4472 058 019 JH016		0750 117 635
4472 058 019 JH017		0750 117 635
4472 058 019 JH020		7029 457 404
4472 058 019 JH101		0634 303 482
4472 058 019 JH101		0750 117 386
4472 058 019 JH101		4472 353 096
4472 058 019 JH101		4472 353 330
4472 058 019 JH102		0634 303 227

Bestell-Nr. Order No.	mm	Artikel-Nr. Article No.
4472 058 019		
4472 058 019 JH102		0734 309 422
4472 058 019 LD004	1,20	4131 303 193
4472 058 019 LD004	1,30	4131 303 194
4472 058 019 LD004	1,40	4131 303 195
4472 058 019 LD005		4131 303 048
4472 058 019 PD001		4472 353 419
4472 058 019 PD002		0730 104 972
4472 058 019 PD003		4472 353 158
4472 058 019 PD004		0501 308 997
4472 058 019 PD005	1,50	0730 104 159
4472 058 019 PD005	1,70	0730 105 400
4472 058 019 PD005	2,00	0730 104 160
4472 058 019 PD005	2,20	0730 105 401
4472 058 019 PD005	2,50	0730 105 126
4472 058 019 PD005	2,70	0730 105 800
4472 058 019 PD005	3,00	0730 105 385
4472 058 019 PD006		0630 501 029
4472 058 019 PD007		0750 101 027
4472 058 019 PD008		0750 118 072
4472 058 019 PD009		4472 353 463
4472 058 019 PD014		4472 353 454
4472 058 019 PD102		0501 309 596
4472 058 019 PD102		0634 304 275
4472 058 019 SS001		0750 125 014
4472 058 019 SS002		0501 205 463
4472 058 019 SS002		0501 205 464
4472 058 019 SS003		0501 205 349
4472 058 019 SS003		0501 205 350
4472 058 020		
4472 058 020 AH014	0,10	0730 000 127
4472 058 020 AH014	0,20	0730 000 126
4472 058 020 AH014	0,30	0730 002 280
4472 058 020 AH014	0,40	0730 001 012
4472 058 020 AH014	0,45	0730 005 708
4472 058 020 AH014	0,50	0730 000 125
4472 058 020 AH014	0,55	0730 005 709
4472 058 020 AH014	0,60	0730 001 011
4472 058 020 AH014	0,65	0730 006 513
4472 058 020 AH014	0,70	0730 006 514
4472 058 020 AH014	0,75	0730 006 515
4472 058 020 AH014	0,80	0730 000 124
4472 058 020 AH014	0,85	0730 006 516
4472 058 020 AH014	0,90	0730 006 517
4472 058 020 AH014	0,95	0730 006 518
4472 058 020 AH014	1,00	0730 000 123
4472 058 020 AH014	1,05	0730 006 519
4472 058 020 AH014	1,10	0730 006 520
4472 058 020 AH014	1,15	0730 006 521
4472 058 020 AH014	1,20	0730 002 277
4472 058 020 AH014	1,25	0730 006 522
4472 058 020 AH014	1,30	0730 006 523
4472 058 020 AH014	1,35	0730 006 524
4472 058 020 AH014	1,40	0730 001 010
4472 058 020 AH014	1,45	0730 006 525
4472 058 020 AH014	1,50	0730 006 526
4472 058 020 AH014	1,55	0730 006 527
4472 058 020 AH014	1,60	0730 006 528
4472 058 020 AH014	1,65	0730 006 529
4472 058 020 AH014	1,70	0730 008 051
4472 058 020 AH014	1,75	0730 005 816
4472 058 020 AH014	1,80	0730 008 052

https://truckmanualshub.com/

Vergleichsliste / Cross reference list

Bestell-Nr. Order No.	mm	Artikel-Nr. Article No.
4472 058 020		
4472 058 020 AH014	1,85	0730 005 817
4472 058 020 AH014	1,90	0730 008 053
4472 058 020 AH014	1,95	0730 008 154
4472 058 020 AH014	2,00	0730 001 009
4472 058 020 AH014	2,05	0730 007 783
4472 058 020 AH014	2,10	0730 007 784
4472 058 020 AH014	2,15	0730 007 785
4472 058 020 AH014	2,20	0730 007 786
4472 058 020 AH014	2,25	0730 007 787
4472 058 020 AH014	2,30	0730 008 292
4472 058 020 AH014	2,35	0730 008 293
4472 058 020 AH014	2,40	0730 008 294
4472 058 020 AH014	2,45	0730 008 295
4472 058 020 AH014	2,50	0730 008 296
4472 058 020 AH015		0750 117 802
4472 058 020 AH016		0750 117 802
4472 058 020 AH017	0,10	0730 000 127
4472 058 020 AH017	0,20	0730 000 126
4472 058 020 AH017	0,30	0730 002 280
4472 058 020 AH017	0,40	0730 001 012
4472 058 020 AH017	0,45	0730 005 708
4472 058 020 AH017	0,50	0730 000 125
4472 058 020 AH017	0,55	0730 005 709
4472 058 020 AH017	0,60	0730 001 011
4472 058 020 AH017	0,65	0730 006 513
4472 058 020 AH017	0,70	0730 006 514
4472 058 020 AH017	0,75	0730 006 515
4472 058 020 AH017	0,80	0730 000 124
4472 058 020 AH017	0,85	0730 006 516
4472 058 020 AH017	0,90	0730 006 517
4472 058 020 AH017	0,95	0730 006 518
4472 058 020 AH017	1,00	0730 000 123
4472 058 020 AH017	1,05	0730 006 519
4472 058 020 AH017	1,10	0730 006 520
4472 058 020 AH017	1,15	0730 006 521
4472 058 020 AH017	1,20	0730 002 277
4472 058 020 AH017	1,25	0730 006 522
4472 058 020 AH017	1,30	0730 006 523
4472 058 020 AH017	1,35	0730 006 524
4472 058 020 AH017	1,40	0730 001 010
4472 058 020 AH017	1,45	0730 006 525
4472 058 020 AH017	1,50	0730 006 526
4472 058 020 AH017	1,55	0730 006 527
4472 058 020 AH017	1,60	0730 006 528
4472 058 020 AH017	1,65	0730 006 529
4472 058 020 AH017	1,70	0730 008 051
4472 058 020 AH017	1,75	0730 005 816
4472 058 020 AH017	1,80	0730 008 052
4472 058 020 AH017	1,85	0730 005 817
4472 058 020 AH017	1,90	0730 008 053
4472 058 020 AH017	1,95	0730 008 154
4472 058 020 AH017	2,00	0730 001 009
4472 058 020 AH017	2,05	0730 007 783
4472 058 020 AH017	2,10	0730 007 784
4472 058 020 AH017	2,15	0730 007 785
4472 058 020 AH017	2,20	0730 007 786
4472 058 020 AH017	2,25	0730 007 787
4472 058 020 AH017	2,30	0730 008 292
4472 058 020 AH017	2,35	0730 008 293
4472 058 020 AH017	2,40	0730 008 294
4472 058 020 AH017	2,45	0730 008 295

Bestell-Nr. Order No.	mm	Artikel-Nr. Article No.
4472 058 020		
4472 058 020 AH017	2,50	0730 008 296
4472 058 020 AH018		0634 303 980
4472 058 020 AH022		0501 317 330
4472 058 020 AH023		0734 309 428
4472 058 020 DA001		4472 353 236
4472 058 020 DA002		0737 006 070
4472 058 020 DA003	6,00	0730 102 738
4472 058 020 DA005		4472 353 235
4472 058 020 DA007		4472 353 037
4472 058 020 DA008		0750 110 044
4472 058 020 DA009		0750 117 205
4472 058 020 DA010		4460 375 025
4472 058 020 DA011	0,65	0730 105 438
4472 058 020 DA011	0,70	0730 105 439
4472 058 020 DA011	0,75	0730 105 440
4472 058 020 DA011	0,80	0730 107 807
4472 058 020 DA011	0,85	0730 105 441
4472 058 020 DA011	0,90	0730 105 230
4472 058 020 DA011	0,95	0730 105 231
4472 058 020 DA011	1,00	0730 105 103
4472 058 020 DA011	1,05	0730 105 104
4472 058 020 DA011	1,10	0730 105 105
4472 058 020 DA011	1,15	0730 105 106
4472 058 020 DA011	1,20	0730 104 423
4472 058 020 DA011	1,25	0730 105 107
4472 058 020 DA011	1,30	0730 105 108
4472 058 020 DA011	1,35	0730 105 109
4472 058 020 DA011	1,40	0730 105 110
4472 058 020 DA011	1,45	0730 105 111
4472 058 020 DA011	1,50	0730 105 112
4472 058 020 DA011	1,55	0730 105 113
4472 058 020 DA011	1,60	0730 105 114
4472 058 020 DA012		0750 117 354
4472 058 020 DA013		4472 253 102
4472 058 020 JH002		7029 910 412
4472 058 020 JH004		0734 309 428
4472 058 020 JH009		4472 353 682
4472 058 020 JH011	0,20	4472 353 542
4472 058 020 JH011	0,30	4472 353 543
4472 058 020 JH011	0,40	4472 353 209
4472 058 020 JH011	0,60	4472 353 083
4472 058 020 JH011	0,80	4472 353 210
4472 058 020 JH011	1,00	4472 353 084
4472 058 020 JH011	1,40	4472 353 085
4472 058 020 JH012		4472 353 318
4472 058 020 JH013		4472 353 319
4472 058 020 JH016		0750 117 635
4472 058 020 JH017		0750 117 635
4472 058 020 JH020		7029 457 404
4472 058 020 JH101		0634 303 482
4472 058 020 JH101		0750 117 386
4472 058 020 JH101		4472 353 096
4472 058 020 JH101		4472 353 330
4472 058 020 JH102		0634 303 227
4472 058 020 JH102		0734 309 422
4472 058 020 LD004	1,20	4131 303 193
4472 058 020 LD004	1,30	4131 303 194
4472 058 020 LD004	1,40	4131 303 195
4472 058 020 LD005		4131 303 048
4472 058 020 PD001		4472 353 076
4472 058 020 PD002		0730 200 210

Bestell-Nr. Order No.	mm	Artikel-Nr. Article No.
4472 058 020		
4472 058 020 PD003		4472 353 158
4472 058 020 PD004		0501 308 997
4472 058 020 PD005	1,50	0730 104 159
4472 058 020 PD005	1,70	0730 105 400
4472 058 020 PD005	2,00	0730 104 160
4472 058 020 PD005	2,20	0730 105 401
4472 058 020 PD005	2,50	0730 105 126
4472 058 020 PD005	2,70	0730 105 800
4472 058 020 PD005	3,00	0730 105 385
4472 058 020 PD006		0630 501 029
4472 058 020 PD007		0750 101 027
4472 058 020 PD008		0750 118 072
4472 058 020 PD009		4472 353 600
4472 058 020 PD102		0501 309 596
4472 058 020 PD102		0634 304 275
4472 058 020 SS001		0501 205 257
4472 058 020 SS002		0501 205 640
4472 058 020 SS002		0501 205 641
4472 058 020 SS003		0501 205 502
4472 058 020 SS003		0501 205 503
4472 058 027		
4472 058 027 AH014	0,10	0730 000 127
4472 058 027 AH014	0,20	0730 000 126
4472 058 027 AH014	0,30	0730 002 280
4472 058 027 AH014	0,40	0730 001 012
4472 058 027 AH014	0,45	0730 005 708
4472 058 027 AH014	0,50	0730 000 125
4472 058 027 AH014	0,55	0730 005 709
4472 058 027 AH014	0,60	0730 001 011
4472 058 027 AH014	0,65	0730 006 513
4472 058 027 AH014	0,70	0730 006 514
4472 058 027 AH014	0,75	0730 006 515
4472 058 027 AH014	0,80	0730 000 124
4472 058 027 AH014	0,85	0730 006 516
4472 058 027 AH014	0,90	0730 006 517
4472 058 027 AH014	0,95	0730 006 518
4472 058 027 AH014	1,00	0730 000 123
4472 058 027 AH014	1,05	0730 006 519
4472 058 027 AH014	1,10	0730 006 520
4472 058 027 AH014	1,15	0730 006 521
4472 058 027 AH014	1,20	0730 002 277
4472 058 027 AH014	1,25	0730 006 522
4472 058 027 AH014	1,30	0730 006 523
4472 058 027 AH014	1,35	0730 006 524
4472 058 027 AH014	1,40	0730 001 010
4472 058 027 AH014	1,45	0730 006 525
4472 058 027 AH014	1,50	0730 006 526
4472 058 027 AH014	1,55	0730 006 527
4472 058 027 AH014	1,60	0730 006 528
4472 058 027 AH014	1,65	0730 006 529
4472 058 027 AH014	1,70	0730 008 051
4472 058 027 AH014	1,75	0730 005 816
4472 058 027 AH014	1,80	0730 008 052
4472 058 027 AH014	1,85	0730 005 817
4472 058 027 AH014	1,90	0730 008 053
4472 058 027 AH014	1,95	0730 008 154
4472 058 027 AH014	2,00	0730 001 009
4472 058 027 AH014	2,05	0730 007 783
4472 058 027 AH014	2,10	0730 007 784
4472 058 027 AH014	2,15	0730 007 785
4472 058 027 AH014	2,20	0730 007 786

ZF Trading GmbH | Borgwardstraße 16 | 28279 Bremen | Germany | info.zf-services@zf.com | www.zf.com

https://truckmanualshub.com/

Bestell-Nr. Order No.	mm	Artikel-Nr. Article No.
4472 058 027		
4472 058 027 AH014	2,25	0730 007 787
4472 058 027 AH014	2,30	0730 008 292
4472 058 027 AH014	2,35	0730 008 293
4472 058 027 AH014	2,40	0730 008 294
4472 058 027 AH014	2,45	0730 008 295
4472 058 027 AH014	2,50	0730 008 296
4472 058 027 AH015		0750 117 802
4472 058 027 AH016		0750 117 802
4472 058 027 AH017	0,10	0730 000 127
4472 058 027 AH017	0,20	0730 000 126
4472 058 027 AH017	0,30	0730 002 280
4472 058 027 AH017	0,40	0730 001 012
4472 058 027 AH017	0,45	0730 005 708
4472 058 027 AH017	0,50	0730 000 125
4472 058 027 AH017	0,55	0730 005 709
4472 058 027 AH017	0,60	0730 001 011
4472 058 027 AH017	0,65	0730 006 513
4472 058 027 AH017	0,70	0730 006 514
4472 058 027 AH017	0,75	0730 006 515
4472 058 027 AH017	0,80	0730 000 124
4472 058 027 AH017	0,85	0730 006 516
4472 058 027 AH017	0,90	0730 006 517
4472 058 027 AH017	0,95	0730 006 518
4472 058 027 AH017	1,00	0730 000 123
4472 058 027 AH017	1,05	0730 006 519
4472 058 027 AH017	1,10	0730 006 520
4472 058 027 AH017	1,15	0730 006 521
4472 058 027 AH017	1,20	0730 002 277
4472 058 027 AH017	1,25	0730 006 522
4472 058 027 AH017	1,30	0730 006 523
4472 058 027 AH017	1,35	0730 006 524
4472 058 027 AH017	1,40	0730 001 010
4472 058 027 AH017	1,45	0730 006 525
4472 058 027 AH017	1,50	0730 006 526
4472 058 027 AH017	1,55	0730 006 527
4472 058 027 AH017	1,60	0730 006 528
4472 058 027 AH017	1,65	0730 006 529
4472 058 027 AH017	1,70	0730 008 051
4472 058 027 AH017	1,75	0730 005 816
4472 058 027 AH017	1,80	0730 008 052
4472 058 027 AH017	1,85	0730 005 817
4472 058 027 AH017	1,90	0730 008 053
4472 058 027 AH017	1,95	0730 008 154
4472 058 027 AH017	2,00	0730 001 009
4472 058 027 AH017	2,05	0730 007 783
4472 058 027 AH017	2,10	0730 007 784
4472 058 027 AH017	2,15	0730 007 785
4472 058 027 AH017	2,20	0730 007 786
4472 058 027 AH017	2,25	0730 007 787
4472 058 027 AH017	2,30	0730 008 292
4472 058 027 AH017	2,35	0730 008 293
4472 058 027 AH017	2,40	0730 008 294
4472 058 027 AH017	2,45	0730 008 295
4472 058 027 AH017	2,50	0730 008 296
4472 058 027 AH018		0634 303 980
4472 058 027 AH022		0501 317 330
4472 058 027 AH023		0734 309 428
4472 058 027 DA001		4472 353 236
4472 058 027 DA002		0737 006 070
4472 058 027 DA003	6,00	0730 102 738
4472 058 027 DA005		4472 353 615

Bestell-Nr. Order No.	mm	Artikel-Nr. Article No.
4472 058 027		
4472 058 027 DA007		4472 353 037
4472 058 027 DA008		0750 110 044
4472 058 027 DA009		0750 117 205
4472 058 027 DA010		4460 375 025
4472 058 027 DA011	0,65	0730 105 438
4472 058 027 DA011	0,70	0730 105 439
4472 058 027 DA011	0,75	0730 105 440
4472 058 027 DA011	0,80	0730 107 807
4472 058 027 DA011	0,85	0730 105 441
4472 058 027 DA011	0,90	0730 105 230
4472 058 027 DA011	0,95	0730 105 231
4472 058 027 DA011	1,00	0730 105 103
4472 058 027 DA011	1,05	0730 105 104
4472 058 027 DA011	1,10	0730 105 105
4472 058 027 DA011	1,15	0730 105 106
4472 058 027 DA011	1,20	0730 104 423
4472 058 027 DA011	1,25	0730 105 107
4472 058 027 DA011	1,30	0730 105 108
4472 058 027 DA011	1,35	0730 105 109
4472 058 027 DA011	1,40	0730 105 110
4472 058 027 DA011	1,45	0730 105 111
4472 058 027 DA011	1,50	0730 105 112
4472 058 027 DA011	1,55	0730 105 113
4472 058 027 DA011	1,60	0730 105 114
4472 058 027 DA012		0750 117 354
4472 058 027 DA013		4472 253 101
4472 058 027 JH002		7029 910 412
4472 058 027 JH004		0734 309 428
4472 058 027 JH009		4472 353 682
4472 058 027 JH011	0,20	4472 353 542
4472 058 027 JH011	0,30	4472 353 543
4472 058 027 JH011	0,40	4472 353 209
4472 058 027 JH011	0,60	4472 353 083
4472 058 027 JH011	0,80	4472 353 210
4472 058 027 JH011	1,00	4472 353 084
4472 058 027 JH011	1,40	4472 353 085
4472 058 027 JH012		4472 353 318
4472 058 027 JH013		4472 353 319
4472 058 027 JH016		0750 117 635
4472 058 027 JH017		0750 117 635
4472 058 027 JH020		7029 457 404
4472 058 027 JH101		0634 303 482
4472 058 027 JH101		0750 117 386
4472 058 027 JH101		4472 353 096
4472 058 027 JH101		4472 353 330
4472 058 027 JH102		0634 303 227
4472 058 027 JH102		0734 309 422
4472 058 027 LD004	1,20	4131 303 193
4472 058 027 LD004	1,30	4131 303 194
4472 058 027 LD004	1,40	4131 303 107
4472 058 027 LD005		4131 303 048
4472 058 027 PD001		4472 353 076
4472 058 027 PD002		0730 200 210
4472 058 027 PD003		4472 353 158
4472 058 027 PD004		0501 308 997
4472 058 027 PD005	1,50	0730 104 159
4472 058 027 PD005	1,70	0730 105 400
4472 058 027 PD005	2,00	0730 104 160
4472 058 027 PD005	2,20	0730 105 401
4472 058 027 PD005	2,50	0730 105 126
4472 058 027 PD005	2,70	0730 105 800

Bestell-Nr. Order No.	mm	Artikel-Nr. Article No.
4472 058 027		
4472 058 027 PD005	3,00	0730 105 385
4472 058 027 PD006		0630 501 029
4472 058 027 PD007		0750 101 027
4472 058 027 PD008		0750 118 072
4472 058 027 PD009		4472 353 600
4472 058 027 PD102		0501 309 596
4472 058 027 PD102		0634 304 275
4472 058 027 SS001		0501 205 257
4472 058 027 SS002		0501 205 640
4472 058 027 SS002		0501 205 641
4472 058 027 SS003		0501 205 502
4472 058 027 SS003		0501 205 503
4472 058 029		
4472 058 029 AH014	0,10	0730 000 127
4472 058 029 AH014	0,20	0730 000 126
4472 058 029 AH014	0,30	0730 002 280
4472 058 029 AH014	0,40	0730 001 012
4472 058 029 AH014	0,45	0730 005 708
4472 058 029 AH014	0,50	0730 000 125
4472 058 029 AH014	0,55	0730 005 709
4472 058 029 AH014	0,60	0730 001 011
4472 058 029 AH014	0,65	0730 006 513
4472 058 029 AH014	0,70	0730 006 514
4472 058 029 AH014	0,75	0730 006 515
4472 058 029 AH014	0,80	0730 000 124
4472 058 029 AH014	0,85	0730 006 516
4472 058 029 AH014	0,90	0730 006 517
4472 058 029 AH014	0,95	0730 006 518
4472 058 029 AH014	1,00	0730 000 123
4472 058 029 AH014	1,05	0730 006 519
4472 058 029 AH014	1,10	0730 006 520
4472 058 029 AH014	1,15	0730 006 521
4472 058 029 AH014	1,20	0730 002 277
4472 058 029 AH014	1,25	0730 006 522
4472 058 029 AH014	1,30	0730 006 523
4472 058 029 AH014	1,35	0730 006 524
4472 058 029 AH014	1,40	0730 001 010
4472 058 029 AH014	1,45	0730 006 525
4472 058 029 AH014	1,50	0730 006 526
4472 058 029 AH014	1,55	0730 006 527
4472 058 029 AH014	1,60	0730 006 528
4472 058 029 AH014	1,65	0730 006 529
4472 058 029 AH014	1,70	0730 008 051
4472 058 029 AH014	1,75	0730 005 816
4472 058 029 AH014	1,80	0730 008 052
4472 058 029 AH014	1,85	0730 005 817
4472 058 029 AH014	1,90	0730 008 053
4472 058 029 AH014	1,95	0730 008 154
4472 058 029 AH014	2,00	0730 001 009
4472 058 029 AH014	2,05	0730 007 783
4472 058 029 AH014	2,10	0730 007 784
4472 058 029 AH014	2,15	0730 007 785
4472 058 029 AH014	2,20	0730 007 786
4472 058 029 AH014	2,25	0730 007 787
4472 058 029 AH014	2,30	0730 008 292
4472 058 029 AH014	2,35	0730 008 293
4472 058 029 AH014	2,40	0730 008 294
4472 058 029 AH014	2,45	0730 008 295
4472 058 029 AH014	2,50	0730 008 296
4472 058 029 AH015		0750 117 802
4472 058 029 AH016		0750 117 802

https://truckmanualshub.com/

Vergleichsliste / Cross reference list

Bestell-Nr. Order No.	mm	Artikel-Nr. Article No.
4472 058 029		
4472 058 029 AH017	0,10	0730 000 127
4472 058 029 AH017	0,20	0730 000 126
4472 058 029 AH017	0,30	0730 002 280
4472 058 029 AH017	0,40	0730 001 012
4472 058 029 AH017	0,45	0730 005 708
4472 058 029 AH017	0,50	0730 000 125
4472 058 029 AH017	0,55	0730 005 709
4472 058 029 AH017	0,60	0730 001 011
4472 058 029 AH017	0,65	0730 006 513
4472 058 029 AH017	0,70	0730 006 514
4472 058 029 AH017	0,75	0730 006 515
4472 058 029 AH017	0,80	0730 000 124
4472 058 029 AH017	0,85	0730 006 516
4472 058 029 AH017	0,90	0730 006 517
4472 058 029 AH017	0,95	0730 006 518
4472 058 029 AH017	1,00	0730 000 123
4472 058 029 AH017	1,05	0730 006 519
4472 058 029 AH017	1,10	0730 006 520
4472 058 029 AH017	1,15	0730 006 521
4472 058 029 AH017	1,20	0730 002 277
4472 058 029 AH017	1,25	0730 006 522
4472 058 029 AH017	1,30	0730 006 523
4472 058 029 AH017	1,35	0730 006 524
4472 058 029 AH017	1,40	0730 001 010
4472 058 029 AH017	1,45	0730 006 525
4472 058 029 AH017	1,50	0730 006 526
4472 058 029 AH017	1,55	0730 006 527
4472 058 029 AH017	1,60	0730 006 528
4472 058 029 AH017	1,65	0730 006 529
4472 058 029 AH017	1,70	0730 008 051
4472 058 029 AH017	1,75	0730 005 816
4472 058 029 AH017	1,80	0730 008 052
4472 058 029 AH017	1,85	0730 005 817
4472 058 029 AH017	1,90	0730 008 053
4472 058 029 AH017	1,95	0730 008 154
4472 058 029 AH017	2,00	0730 001 009
4472 058 029 AH017	2,05	0730 007 783
4472 058 029 AH017	2,10	0730 007 784
4472 058 029 AH017	2,15	0730 007 785
4472 058 029 AH017	2,20	0730 007 786
4472 058 029 AH017	2,25	0730 007 787
4472 058 029 AH017	2,30	0730 008 292
4472 058 029 AH017	2,35	0730 008 293
4472 058 029 AH017	2,40	0730 008 294
4472 058 029 AH017	2,45	0730 008 295
4472 058 029 AH017	2,50	0730 008 296
4472 058 029 AH018		0634 303 980
4472 058 029 AH022		0501 317 330
4472 058 029 AH023		0734 309 428
4472 058 029 DA001		4472 353 236
4472 058 029 DA002		0737 006 070
4472 058 029 DA003	6,00	0730 102 738
4472 058 029 DA005		4472 353 615
4472 058 029 DA007		4472 353 037
4472 058 029 DA008		0750 110 044
4472 058 029 DA009		0750 117 205
4472 058 029 DA010		4460 375 025
4472 058 029 DA011	0,65	0730 105 438
4472 058 029 DA011	0,70	0730 105 439
4472 058 029 DA011	0,75	0730 105 440
4472 058 029 DA011	0,80	0730 107 807

Bestell-Nr. Order No.	mm	Artikel-Nr. Article No.
4472 058 029		
4472 058 029 DA011	0,85	0730 105 441
4472 058 029 DA011	0,90	0730 105 230
4472 058 029 DA011	0,95	0730 105 231
4472 058 029 DA011	1,00	0730 105 103
4472 058 029 DA011	1,05	0730 105 104
4472 058 029 DA011	1,10	0730 105 105
4472 058 029 DA011	1,15	0730 105 106
4472 058 029 DA011	1,20	0730 104 423
4472 058 029 DA011	1,25	0730 105 107
4472 058 029 DA011	1,30	0730 105 108
4472 058 029 DA011	1,35	0730 105 109
4472 058 029 DA011	1,40	0730 105 110
4472 058 029 DA011	1,45	0730 105 111
4472 058 029 DA011	1,50	0730 105 112
4472 058 029 DA011	1,55	0730 105 113
4472 058 029 DA011	1,60	0730 105 114
4472 058 029 DA012		0750 117 354
4472 058 029 DA013		4472 253 102
4472 058 029 JH002		7029 910 412
4472 058 029 JH004		0734 309 428
4472 058 029 JH009		4472 353 682
4472 058 029 JH011	0,20	4472 353 542
4472 058 029 JH011	0,30	4472 353 543
4472 058 029 JH011	0,40	4472 353 209
4472 058 029 JH011	0,60	4472 353 083
4472 058 029 JH011	0,80	4472 353 210
4472 058 029 JH011	1,00	4472 353 084
4472 058 029 JH011	1,40	4472 353 085
4472 058 029 JH012		4472 353 318
4472 058 029 JH013		4472 353 319
4472 058 029 JH016		0750 117 635
4472 058 029 JH017		0750 117 635
4472 058 029 JH020		7029 457 404
4472 058 029 JH101		0634 303 482
4472 058 029 JH101		0750 117 386
4472 058 029 JH101		4472 353 096
4472 058 029 JH101		4472 353 330
4472 058 029 JH102		0634 303 227
4472 058 029 JH102		0734 309 422
4472 058 029 LD004	1,20	4131 303 193
4472 058 029 LD004	1,30	4131 303 194
4472 058 029 LD004	1,40	4131 303 107
4472 058 029 LD005		4131 303 048
4472 058 029 PD001		4472 353 076
4472 058 029 PD002		0730 200 210
4472 058 029 PD003		4472 353 158
4472 058 029 PD004		0501 308 997
4472 058 029 PD005	1,50	0730 104 159
4472 058 029 PD005	1,70	0730 105 400
4472 058 029 PD005	2,00	0730 104 160
4472 058 029 PD005	2,20	0730 105 401
4472 058 029 PD005	2,50	0730 105 126
4472 058 029 PD005	2,70	0730 105 800
4472 058 029 PD005	3,00	0730 105 385
4472 058 029 PD006		0630 501 029
4472 058 029 PD007		0750 101 027
4472 058 029 PD008		0750 118 072
4472 058 029 PD009		4472 353 600
4472 058 029 PD102		0501 309 596
4472 058 029 PD102		0634 304 275
4472 058 029 SS001		0501 205 257

Bestell-Nr. Order No.	mm	Artikel-Nr. Article No.
4472 058 029		
4472 058 029 SS002		0501 205 640
4472 058 029 SS002		0501 205 641
4472 058 029 SS003		0501 205 502
4472 058 029 SS003		0501 205 503
4472 063 003		
4472 063 003 AH014	0,50	0730 104 895
4472 063 003 AH014	0,55	0730 106 571
4472 063 003 AH014	0,60	0730 104 881
4472 063 003 AH014	0,65	0730 106 570
4472 063 003 AH014	0,70	0730 104 882
4472 063 003 AH014	0,75	0730 104 963
4472 063 003 AH014	0,80	0730 104 883
4472 063 003 AH014	0,85	0730 104 964
4472 063 003 AH014	0,90	0730 104 884
4472 063 003 AH014	0,95	0730 104 965
4472 063 003 AH014	1,00	0730 104 885
4472 063 003 AH014	1,05	0730 104 966
4472 063 003 AH014	1,10	0730 104 886
4472 063 003 AH014	1,15	0730 104 967
4472 063 003 AH014	1,20	0730 104 887
4472 063 003 AH014	1,25	0730 104 968
4472 063 003 AH014	1,30	0730 104 888
4472 063 003 AH014	1,35	0730 104 969
4472 063 003 AH014	1,40	0730 104 889
4472 063 003 AH014	1,45	0730 111 669
4472 063 003 AH014	1,50	0730 104 890
4472 063 003 AH014	1,60	0730 104 891
4472 063 003 AH014	1,80	0730 104 508
4472 063 003 AH015		0750 117 323
4472 063 003 AH016		0750 117 289
4472 063 003 AH017	0,50	0730 104 895
4472 063 003 AH017	0,55	0730 106 571
4472 063 003 AH017	0,60	0730 104 881
4472 063 003 AH017	0,65	0730 106 570
4472 063 003 AH017	0,70	0730 104 882
4472 063 003 AH017	0,75	0730 104 963
4472 063 003 AH017	0,80	0730 104 883
4472 063 003 AH017	0,85	0730 104 964
4472 063 003 AH017	0,90	0730 104 884
4472 063 003 AH017	0,95	0730 104 965
4472 063 003 AH017	1,00	0730 104 885
4472 063 003 AH017	1,05	0730 104 966
4472 063 003 AH017	1,10	0730 104 886
4472 063 003 AH017	1,15	0730 104 967
4472 063 003 AH017	1,20	0730 104 887
4472 063 003 AH017	1,25	0730 104 968
4472 063 003 AH017	1,30	0730 104 888
4472 063 003 AH017	1,35	0730 104 969
4472 063 003 AH017	1,40	0730 104 889
4472 063 003 AH017	1,45	0730 111 669
4472 063 003 AH017	1,50	0730 104 890
4472 063 003 AH017	1,60	0730 104 891
4472 063 003 AH017	1,80	0730 104 508
4472 063 003 AH018		0634 303 214
4472 063 003 AH022		0501 317 330
4472 063 003 AH023		0750 110 134
4472 063 003 DA002		0737 502 125
4472 063 003 DA003	6,00	0730 102 738
4472 063 003 DA005		4472 363 068
4472 063 003 DA008		0750 110 088
4472 063 003 DA009		0750 117 351

ZF Trading GmbH | Borgwardstraße 16 | 28279 Bremen | Germany | info.zf-services@zf.com | www.zf.com

https://truckmanualshub.com/

Bestell-Nr. Order No.	mm	Artikel-Nr. Article No.
4472 063 003		
4472 063 003 DA010	11,30	0730 161 873
4472 063 003 DA010	11,39	0730 161 876
4472 063 003 DA010	11,42	0730 161 877
4472 063 003 DA010	11,45	0730 161 878
4472 063 003 DA010	11,51	0730 161 880
4472 063 003 DA010	11,54	0730 161 881
4472 063 003 DA010	11,57	0730 161 882
4472 063 003 DA010	11,60	0730 161 883
4472 063 003 DA010	11,63	0730 161 884
4472 063 003 DA010	11,69	0730 161 886
4472 063 003 DA010	11,72	0730 161 887
4472 063 003 DA010	11,75	0730 161 888
4472 063 003 DA010	11,78	0730 161 889
4472 063 003 DA010	11,81	0730 161 890
4472 063 003 DA010	11,84	0730 161 891
4472 063 003 DA010	11,87	0730 161 892
4472 063 003 DA010	11,90	0730 161 893
4472 063 003 DA010	11,93	0730 161 894
4472 063 003 DA010	11,96	0730 161 895
4472 063 003 DA010	11,99	0730 161 896
4472 063 003 DA010	12,02	0730 161 897
4472 063 003 DA010	12,05	0730 161 898
4472 063 003 DA010	12,08	0730 161 899
4472 063 003 DA010	12,11	0730 161 900
4472 063 003 DA010	12,20	0730 161 903
4472 063 003 DA010	12,23	0730 161 904
4472 063 003 DA010	12,29	0730 161 906
4472 063 003 DA010	12,38	0730 161 909
4472 063 003 DA011	0,50	1211 304 093
4472 063 003 DA011	0,60	1211 304 094
4472 063 003 DA011	0,65	0730 004 596
4472 063 003 DA011	0,70	1211 304 095
4472 063 003 DA011	0,75	0730 004 597
4472 063 003 DA011	0,80	1211 304 096
4472 063 003 DA011	0,85	0730 004 598
4472 063 003 DA011	0,90	0730 001 620
4472 063 003 DA011	0,95	0730 004 599
4472 063 003 DA011	1,00	0730 001 619
4472 063 003 DA011	1,05	0730 004 600
4472 063 003 DA011	1,10	0730 001 920
4472 063 003 DA011	1,15	0730 004 601
4472 063 003 DA011	1,20	0730 001 618
4472 063 003 DA011	1,25	0730 004 889
4472 063 003 DA011	1,30	0730 001 919
4472 063 003 DA011	1,35	0730 004 892
4472 063 003 DA011	1,40	0730 001 918
4472 063 003 DA011	1,50	0730 001 617
4472 063 003 DA012		0750 117 352
4472 063 003 DA013		4472 263 025
4472 063 003 JH002		7029 910 312
4472 063 003 JH004		0750 110 134
4472 063 003 JH009		4472 352 162
4472 063 003 JH011	0,20	4472 353 542
4472 063 003 JH011	0,30	4472 353 543
4472 063 003 JH011	0,40	4472 353 209
4472 063 003 JH011	0,60	4472 353 083
4472 063 003 JH011	0,80	4472 353 210
4472 063 003 JH011	1,00	4472 353 084
4472 063 003 JH011	1,40	4472 353 085
4472 063 003 JH012		4472 363 070
4472 063 003 JH013		4472 363 069

Bestell-Nr. Order No.	mm	Artikel-Nr. Article No.
4472 063 003		
4472 063 003 JH016		0750 117 062
4472 063 003 JH017		0750 117 062
4472 063 003 JH020		7029 457 210
4472 063 003 JH101		0634 303 409
4472 063 003 JH101		0750 117 169
4472 063 003 JH101		4472 352 029
4472 063 003 JH101		4472 352 030
4472 063 003 JH102		0634 303 229
4472 063 003 JH102		0734 309 421
4472 063 003 LD004	1,10	4131 302 052
4472 063 003 LD004	1,20	4131 302 049
4472 063 003 LD004	1,30	4131 302 104
4472 063 003 LD004	1,40	4131 302 105
4472 063 003 LD005		4131 302 021
4472 063 003 PD001		4472 363 001
4472 063 003 PD002		4472 363 010
4472 063 003 PD003		4472 363 002
4472 063 003 PD004		0501 309 633
4472 063 003 PD005	1,00	0730 105 150
4472 063 003 PD005	1,50	0730 104 516
4472 063 003 PD005	1,70	0730 105 402
4472 063 003 PD005	2,00	0730 104 517
4472 063 003 PD005	2,20	0730 105 403
4472 063 003 PD005	2,50	0730 104 620
4472 063 003 PD006		0630 501 029
4472 063 003 PD007		0750 101 027
4472 063 003 PD008		0750 118 072
4472 063 003 PD009		4472 363 006
4472 063 003 PD014	2,00	0730 105 934
4472 063 003 PD102		0501 308 314
4472 063 003 PD102		0634 303 266
4472 063 003 SS001		0750 125 014
4472 063 003 SS002		0750 125 013
4472 063 003 SS003		0750 137 036
4472 063 011		
4472 063 011 AH014	0,50	0730 104 895
4472 063 011 AH014	0,55	0730 106 571
4472 063 011 AH014	0,60	0730 104 881
4472 063 011 AH014	0,65	0730 106 570
4472 063 011 AH014	0,70	0730 104 882
4472 063 011 AH014	0,75	0730 104 963
4472 063 011 AH014	0,80	0730 104 883
4472 063 011 AH014	0,85	0730 104 964
4472 063 011 AH014	0,90	0730 104 884
4472 063 011 AH014	0,95	0730 104 965
4472 063 011 AH014	1,00	0730 104 885
4472 063 011 AH014	1,05	0730 104 966
4472 063 011 AH014	1,10	0730 104 886
4472 063 011 AH014	1,15	0730 104 967
4472 063 011 AH014	1,20	0730 104 887
4472 063 011 AH014	1,25	0730 104 968
4472 063 011 AH014	1,30	0730 104 888
4472 063 011 AH014	1,35	0730 104 969
4472 063 011 AH014	1,40	0730 104 889
4472 063 011 AH014	1,45	0730 111 669
4472 063 011 AH014	1,50	0730 104 890
4472 063 011 AH014	1,60	0730 104 891
4472 063 011 AH014	1,80	0730 104 508
4472 063 011 AH015		0750 117 323
4472 063 011 AH016		0750 117 289
4472 063 011 AH017	0,50	0730 104 895

Bestell-Nr. Order No.	mm	Artikel-Nr. Article No.
4472 063 011		
4472 063 011 AH017	0,55	0730 106 571
4472 063 011 AH017	0,60	0730 104 881
4472 063 011 AH017	0,65	0730 106 570
4472 063 011 AH017	0,70	0730 104 882
4472 063 011 AH017	0,75	0730 104 963
4472 063 011 AH017	0,80	0730 104 883
4472 063 011 AH017	0,85	0730 104 964
4472 063 011 AH017	0,90	0730 104 884
4472 063 011 AH017	0,95	0730 104 965
4472 063 011 AH017	1,00	0730 104 885
4472 063 011 AH017	1,05	0730 104 966
4472 063 011 AH017	1,10	0730 104 886
4472 063 011 AH017	1,15	0730 104 967
4472 063 011 AH017	1,20	0730 104 887
4472 063 011 AH017	1,25	0730 104 968
4472 063 011 AH017	1,30	0730 104 888
4472 063 011 AH017	1,35	0730 104 969
4472 063 011 AH017	1,40	0730 104 889
4472 063 011 AH017	1,45	0730 111 669
4472 063 011 AH017	1,50	0730 104 890
4472 063 011 AH017	1,60	0730 104 891
4472 063 011 AH017	1,80	0730 104 508
4472 063 011 AH018		0634 303 214
4472 063 011 AH022		0501 317 330
4472 063 011 AH023		0734 309 430
4472 063 011 DA001		4460 375 008
4472 063 011 DA002		0737 006 083
4472 063 011 DA003	6,00	0730 102 738
4472 063 011 DA005		4472 363 063
4472 063 011 DA008		0750 111 177
4472 063 011 DA009		0750 117 351
4472 063 011 DA010	11,30	0730 161 873
4472 063 011 DA010	11,39	0730 161 876
4472 063 011 DA010	11,42	0730 161 877
4472 063 011 DA010	11,45	0730 161 878
4472 063 011 DA010	11,51	0730 161 880
4472 063 011 DA010	11,54	0730 161 881
4472 063 011 DA010	11,57	0730 161 882
4472 063 011 DA010	11,60	0730 161 883
4472 063 011 DA010	11,63	0730 161 884
4472 063 011 DA010	11,69	0730 161 886
4472 063 011 DA010	11,72	0730 161 887
4472 063 011 DA010	11,75	0730 161 888
4472 063 011 DA010	11,78	0730 161 889
4472 063 011 DA010	11,81	0730 161 890
4472 063 011 DA010	11,84	0730 161 891
4472 063 011 DA010	11,87	0730 161 892
4472 063 011 DA010	11,90	0730 161 893
4472 063 011 DA010	11,93	0730 161 894
4472 063 011 DA010	11,96	0730 161 895
4472 063 011 DA010	11,99	0730 161 896
4472 063 011 DA010	12,02	0730 161 897
4472 063 011 DA010	12,05	0730 161 898
4472 063 011 DA010	12,08	0730 161 899
4472 063 011 DA010	12,11	0730 161 900
4472 063 011 DA010	12,20	0730 161 903
4472 063 011 DA010	12,23	0730 161 904
4472 063 011 DA010	12,29	0730 161 906
4472 063 011 DA010	12,38	0730 161 909
4472 063 011 DA011	0,50	1211 304 093
4472 063 011 DA011	0,60	1211 304 094

https://truckmanualshub.com/

Vergleichsliste / Cross reference list

Bestell-Nr. Order No.	mm	Artikel-Nr. Article No.
4472 063 011		
4472 063 011 DA011	0,65	0730 004 596
4472 063 011 DA011	0,70	1211 304 095
4472 063 011 DA011	0,75	0730 004 597
4472 063 011 DA011	0,80	1211 304 096
4472 063 011 DA011	0,85	0730 004 598
4472 063 011 DA011	0,90	0730 001 620
4472 063 011 DA011	0,95	0730 004 599
4472 063 011 DA011	1,00	0730 001 619
4472 063 011 DA011	1,05	0730 004 600
4472 063 011 DA011	1,10	0730 001 920
4472 063 011 DA011	1,15	0730 004 601
4472 063 011 DA011	1,20	0730 001 618
4472 063 011 DA011	1,25	0730 004 889
4472 063 011 DA011	1,30	0730 001 919
4472 063 011 DA011	1,35	0730 004 892
4472 063 011 DA011	1,40	0730 001 918
4472 063 011 DA011	1,50	0730 001 617
4472 063 011 DA012		0750 117 352
4472 063 011 DA013		4472 263 026
4472 063 011 JH002		7029 910 308
4472 063 011 JH004		0734 309 430
4472 063 011 JH009		4472 363 196
4472 063 011 JH011	0,30	4472 363 199
4472 063 011 JH011	0,60	4472 363 201
4472 063 011 JH011	0,80	4472 363 202
4472 063 011 JH011	1,00	4472 363 203
4472 063 011 JH011	1,60	4472 363 205
4472 063 011 JH011	2,00	4472 363 207
4472 063 011 JH012		4472 363 139
4472 063 011 JH013		4472 363 138
4472 063 011 JH016		0750 117 366
4472 063 011 JH017		0750 117 366
4472 063 011 JH020		7029 457 210
4472 063 011 JH101		0634 313 471
4472 063 011 JH101		0750 117 370
4472 063 011 JH101		4472 363 144
4472 063 011 JH102		0634 303 229
4472 063 011 JH102		0734 309 422
4472 063 011 LD004	1,10	4131 302 052
4472 063 011 LD004	1,20	4131 302 049
4472 063 011 LD004	1,30	4131 302 104
4472 063 011 LD004	1,40	4131 302 105
4472 063 011 LD005		4131 302 021
4472 063 011 PD001		4472 363 001
4472 063 011 PD002		4472 363 010
4472 063 011 PD003		4472 363 147
4472 063 011 PD004		0501 309 633
4472 063 011 PD005	1,00	0730 105 150
4472 063 011 PD005	1,50	0730 104 516
4472 063 011 PD005	1,70	0730 105 402
4472 063 011 PD005	2,00	0730 104 517
4472 063 011 PD005	2,20	0730 105 403
4472 063 011 PD005	2,50	0730 104 620
4472 063 011 PD005	3,00	0730 106 724
4472 063 011 PD006		0630 501 029
4472 063 011 PD007		0750 101 027
4472 063 011 PD008		0750 118 072
4472 063 011 PD009		4472 363 006
4472 063 011 PD014	2,00	0730 105 934
4472 063 011 PD102		4475 280 042

Bestell-Nr. Order No.	mm	Artikel-Nr. Article No.
4472 063 013		
4472 063 013 AH014	0,50	0730 104 895
4472 063 013 AH014	0,55	0730 106 571
4472 063 013 AH014	0,60	0730 104 881
4472 063 013 AH014	0,65	0730 106 570
4472 063 013 AH014	0,70	0730 104 882
4472 063 013 AH014	0,75	0730 104 963
4472 063 013 AH014	0,80	0730 104 883
4472 063 013 AH014	0,85	0730 104 964
4472 063 013 AH014	0,90	0730 104 884
4472 063 013 AH014	0,95	0730 104 965
4472 063 013 AH014	1,00	0730 104 885
4472 063 013 AH014	1,05	0730 104 966
4472 063 013 AH014	1,10	0730 104 886
4472 063 013 AH014	1,15	0730 104 967
4472 063 013 AH014	1,20	0730 104 887
4472 063 013 AH014	1,25	0730 104 968
4472 063 013 AH014	1,30	0730 104 888
4472 063 013 AH014	1,35	0730 104 969
4472 063 013 AH014	1,40	0730 104 889
4472 063 013 AH014	1,45	0730 111 669
4472 063 013 AH014	1,50	0730 104 890
4472 063 013 AH014	1,60	0730 104 891
4472 063 013 AH014	1,80	0730 104 508
4472 063 013 AH015		0750 117 323
4472 063 013 AH016		0750 117 289
4472 063 013 AH017	0,50	0730 104 895
4472 063 013 AH017	0,55	0730 106 571
4472 063 013 AH017	0,60	0730 104 881
4472 063 013 AH017	0,65	0730 106 570
4472 063 013 AH017	0,70	0730 104 882
4472 063 013 AH017	0,75	0730 104 963
4472 063 013 AH017	0,80	0730 104 883
4472 063 013 AH017	0,85	0730 104 964
4472 063 013 AH017	0,90	0730 104 884
4472 063 013 AH017	0,95	0730 104 965
4472 063 013 AH017	1,00	0730 104 885
4472 063 013 AH017	1,05	0730 104 966
4472 063 013 AH017	1,10	0730 104 886
4472 063 013 AH017	1,15	0730 104 967
4472 063 013 AH017	1,20	0730 104 887
4472 063 013 AH017	1,25	0730 104 968
4472 063 013 AH017	1,30	0730 104 888
4472 063 013 AH017	1,35	0730 104 969
4472 063 013 AH017	1,40	0730 104 889
4472 063 013 AH017	1,45	0730 111 669
4472 063 013 AH017	1,50	0730 104 890
4472 063 013 AH017	1,60	0730 104 891
4472 063 013 AH017	1,80	0730 104 508
4472 063 013 AH018		0634 303 214
4472 063 013 AH022		0501 317 330
4472 063 013 AH023		0734 309 430
4472 063 013 DA001		4472 352 085
4472 063 013 DA002		0737 006 083
4472 063 013 DA003	6,00	0730 102 738
4472 063 013 DA005		4472 352 084
4472 063 013 DA006		0736 020 084
4472 063 013 DA008		0750 111 177
4472 063 013 DA009		0750 117 351
4472 063 013 DA010	11,30	0730 161 873
4472 063 013 DA010	11,39	0730 161 876
4472 063 013 DA010	11,42	0730 161 877

Bestell-Nr. Order No.	mm	Artikel-Nr. Article No.
4472 063 013		
4472 063 013 DA010	11,45	0730 161 878
4472 063 013 DA010	11,51	0730 161 880
4472 063 013 DA010	11,54	0730 161 881
4472 063 013 DA010	11,57	0730 161 882
4472 063 013 DA010	11,60	0730 161 883
4472 063 013 DA010	11,63	0730 161 884
4472 063 013 DA010	11,69	0730 161 886
4472 063 013 DA010	11,72	0730 161 887
4472 063 013 DA010	11,75	0730 161 888
4472 063 013 DA010	11,78	0730 161 889
4472 063 013 DA010	11,81	0730 161 890
4472 063 013 DA010	11,84	0730 161 891
4472 063 013 DA010	11,87	0730 161 892
4472 063 013 DA010	11,90	0730 161 893
4472 063 013 DA010	11,93	0730 161 894
4472 063 013 DA010	11,96	0730 161 895
4472 063 013 DA010	11,99	0730 161 896
4472 063 013 DA010	12,02	0730 161 897
4472 063 013 DA010	12,05	0730 161 898
4472 063 013 DA010	12,08	0730 161 899
4472 063 013 DA010	12,11	0730 161 900
4472 063 013 DA010	12,20	0730 161 903
4472 063 013 DA010	12,23	0730 161 904
4472 063 013 DA010	12,29	0730 161 906
4472 063 013 DA010	12,38	0730 161 909
4472 063 013 DA011	0,50	1211 304 093
4472 063 013 DA011	0,60	1211 304 094
4472 063 013 DA011	0,65	0730 004 596
4472 063 013 DA011	0,70	1211 304 095
4472 063 013 DA011	0,75	0730 004 597
4472 063 013 DA011	0,80	1211 304 096
4472 063 013 DA011	0,85	0730 004 598
4472 063 013 DA011	0,90	0730 001 620
4472 063 013 DA011	0,95	0730 004 599
4472 063 013 DA011	1,00	0730 001 619
4472 063 013 DA011	1,05	0730 004 600
4472 063 013 DA011	1,10	0730 001 920
4472 063 013 DA011	1,15	0730 004 601
4472 063 013 DA011	1,20	0730 001 618
4472 063 013 DA011	1,25	0730 004 889
4472 063 013 DA011	1,30	0730 001 919
4472 063 013 DA011	1,35	0730 004 892
4472 063 013 DA011	1,40	0730 001 918
4472 063 013 DA011	1,50	0730 001 617
4472 063 013 DA012		0750 117 352
4472 063 013 DA013		4472 263 026
4472 063 013 JH002		7029 910 308
4472 063 013 JH004		0734 309 430
4472 063 013 JH009		4472 363 196
4472 063 013 JH011	0,30	4472 363 199
4472 063 013 JH011	0,60	4472 363 201
4472 063 013 JH011	0,80	4472 363 202
4472 063 013 JH011	1,00	4472 363 203
4472 063 013 JH011	1,60	4472 363 205
4472 063 013 JH011	2,00	4472 363 207
4472 063 013 JH012		4472 363 139
4472 063 013 JH013		4472 363 138
4472 063 013 JH016		0750 117 366
4472 063 013 JH017		0750 117 366
4472 063 013 JH020		7029 457 210
4472 063 013 JH101		0634 313 471

https://truckmanualshub.com/

Bestell-Nr. Order No.	mm	Artikel-Nr. Article No.
4472 063 013		
4472 063 013 JH101		0750 117 370
4472 063 013 JH101		4472 363 144
4472 063 013 JH102		0634 303 229
4472 063 013 JH102		0734 309 422
4472 063 013 LD004	1,10	4131 302 052
4472 063 013 LD004	1,20	4131 302 049
4472 063 013 LD004	1,30	4131 302 104
4472 063 013 LD004	1,40	4131 302 105
4472 063 013 LD005		4131 302 021
4472 063 013 PD001		4472 363 001
4472 063 013 PD002		4472 363 010
4472 063 013 PD003		4472 363 147
4472 063 013 PD004		0501 309 633
4472 063 013 PD005	1,00	0730 105 150
4472 063 013 PD005	1,50	0730 104 516
4472 063 013 PD005	1,70	0730 105 402
4472 063 013 PD005	2,00	0730 104 517
4472 063 013 PD005	2,20	0730 105 403
4472 063 013 PD005	2,50	0730 104 620
4472 063 013 PD005	3,00	0730 106 724
4472 063 013 PD006		0630 501 029
4472 063 013 PD007		0750 101 027
4472 063 013 PD008		0750 118 072
4472 063 013 PD009		4472 363 006
4472 063 013 PD014	2,00	0730 105 934
4472 063 013 PD102		4475 280 042
4472 063 031		
4472 063 031 AH014	0,50	0730 104 895
4472 063 031 AH014	0,55	0730 106 571
4472 063 031 AH014	0,60	0730 104 881
4472 063 031 AH014	0,65	0730 106 570
4472 063 031 AH014	0,70	0730 104 882
4472 063 031 AH014	0,75	0730 104 963
4472 063 031 AH014	0,80	0730 104 883
4472 063 031 AH014	0,85	0730 104 964
4472 063 031 AH014	0,90	0730 104 884
4472 063 031 AH014	0,95	0730 104 965
4472 063 031 AH014	1,00	0730 104 885
4472 063 031 AH014	1,05	0730 104 966
4472 063 031 AH014	1,10	0730 104 886
4472 063 031 AH014	1,15	0730 104 967
4472 063 031 AH014	1,20	0730 104 887
4472 063 031 AH014	1,25	0730 104 968
4472 063 031 AH014	1,30	0730 104 888
4472 063 031 AH014	1,35	0730 104 969
4472 063 031 AH014	1,40	0730 104 889
4472 063 031 AH014	1,45	0730 111 669
4472 063 031 AH014	1,50	0730 104 890
4472 063 031 AH014	1,60	0730 104 891
4472 063 031 AH014	1,80	0730 104 508
4472 063 031 AH015		0750 117 323
4472 063 031 AH016		0750 117 289
4472 063 031 AH017	0,50	0730 104 895
4472 063 031 AH017	0,55	0730 106 571
4472 063 031 AH017	0,60	0730 104 881
4472 063 031 AH017	0,65	0730 106 570
4472 063 031 AH017	0,70	0730 104 882
4472 063 031 AH017	0,75	0730 104 963
4472 063 031 AH017	0,80	0730 104 883
4472 063 031 AH017	0,85	0730 104 964
4472 063 031 AH017	0,90	0730 104 884

Bestell-Nr. Order No.	mm	Artikel-Nr. Article No.
4472 063 031		
4472 063 031 AH017	0,95	0730 104 965
4472 063 031 AH017	1,00	0730 104 885
4472 063 031 AH017	1,05	0730 104 966
4472 063 031 AH017	1,10	0730 104 886
4472 063 031 AH017	1,15	0730 104 967
4472 063 031 AH017	1,20	0730 104 887
4472 063 031 AH017	1,25	0730 104 968
4472 063 031 AH017	1,30	0730 104 888
4472 063 031 AH017	1,35	0730 104 969
4472 063 031 AH017	1,40	0730 104 889
4472 063 031 AH017	1,45	0730 111 669
4472 063 031 AH017	1,50	0730 104 890
4472 063 031 AH017	1,60	0730 104 891
4472 063 031 AH017	1,80	0730 104 508
4472 063 031 AH018		0634 303 214
4472 063 031 AH022		0501 317 330
4472 063 031 AH023		0750 110 134
4472 063 031 DA002		0737 502 125
4472 063 031 DA003	6,00	0730 102 738
4472 063 031 DA005		4472 363 260
4472 063 031 DA008		0750 110 088
4472 063 031 DA009		0750 117 351
4472 063 031 DA010	11,30	0730 161 873
4472 063 031 DA010	11,39	0730 161 876
4472 063 031 DA010	11,42	0730 161 877
4472 063 031 DA010	11,45	0730 161 878
4472 063 031 DA010	11,51	0730 161 880
4472 063 031 DA010	11,54	0730 161 881
4472 063 031 DA010	11,57	0730 161 882
4472 063 031 DA010	11,60	0730 161 883
4472 063 031 DA010	11,63	0730 161 884
4472 063 031 DA010	11,69	0730 161 886
4472 063 031 DA010	11,72	0730 161 887
4472 063 031 DA010	11,75	0730 161 888
4472 063 031 DA010	11,78	0730 161 889
4472 063 031 DA010	11,81	0730 161 890
4472 063 031 DA010	11,84	0730 161 891
4472 063 031 DA010	11,87	0730 161 892
4472 063 031 DA010	11,90	0730 161 893
4472 063 031 DA010	11,93	0730 161 894
4472 063 031 DA010	11,96	0730 161 895
4472 063 031 DA010	11,99	0730 161 896
4472 063 031 DA010	12,02	0730 161 897
4472 063 031 DA010	12,05	0730 161 898
4472 063 031 DA010	12,08	0730 161 899
4472 063 031 DA010	12,11	0730 161 900
4472 063 031 DA010	12,20	0730 161 903
4472 063 031 DA010	12,23	0730 161 904
4472 063 031 DA010	12,29	0730 161 906
4472 063 031 DA010	12,38	0730 161 909
4472 063 031 DA011	0,50	1211 304 093
4472 063 031 DA011	0,60	1211 304 094
4472 063 031 DA011	0,65	0730 004 596
4472 063 031 DA011	0,70	1211 304 095
4472 063 031 DA011	0,75	0730 004 597
4472 063 031 DA011	0,80	1211 304 096
4472 063 031 DA011	0,85	0730 004 598
4472 063 031 DA011	0,90	0730 001 620
4472 063 031 DA011	0,95	0730 004 599
4472 063 031 DA011	1,00	0730 001 619
4472 063 031 DA011	1,05	0730 004 600

Bestell-Nr. Order No.	mm	Artikel-Nr. Article No.
4472 063 031		
4472 063 031 DA011	1,10	0730 001 920
4472 063 031 DA011	1,15	0730 004 601
4472 063 031 DA011	1,20	0730 001 618
4472 063 031 DA011	1,25	0730 004 889
4472 063 031 DA011	1,30	0730 001 919
4472 063 031 DA011	1,35	0730 004 892
4472 063 031 DA011	1,40	0730 001 918
4472 063 031 DA011	1,50	0730 001 617
4472 063 031 DA012		0750 117 352
4472 063 031 DA013		4472 263 025
4472 063 031 JH002		7029 910 312
4472 063 031 JH004		0750 110 134
4472 063 031 JH009		4472 352 162
4472 063 031 JH011	0,20	4472 353 542
4472 063 031 JH011	0,30	4472 353 543
4472 063 031 JH011	0,40	4472 353 209
4472 063 031 JH011	0,60	4472 353 083
4472 063 031 JH011	0,80	4472 353 210
4472 063 031 JH011	1,00	4472 353 084
4472 063 031 JH011	1,40	4472 353 085
4472 063 031 JH012		4472 363 070
4472 063 031 JH013		4472 363 069
4472 063 031 JH016		0750 117 062
4472 063 031 JH017		0750 117 062
4472 063 031 JH020		7029 457 210
4472 063 031 JH101		0634 303 409
4472 063 031 JH101		0750 117 169
4472 063 031 JH101		4472 352 029
4472 063 031 JH101		4472 352 030
4472 063 031 JH102		0634 303 229
4472 063 031 JH102		0734 309 421
4472 063 031 LD004	1,10	4131 302 052
4472 063 031 LD004	1,20	4131 302 049
4472 063 031 LD004	1,30	4131 302 104
4472 063 031 LD004	1,40	4131 302 105
4472 063 031 LD005		4131 302 021
4472 063 031 PD001		4472 363 001
4472 063 031 PD002		4472 363 010
4472 063 031 PD003		4472 363 002
4472 063 031 PD004		0501 309 633
4472 063 031 PD005	1,00	0730 105 150
4472 063 031 PD005	1,50	0730 104 516
4472 063 031 PD005	1,70	0730 105 402
4472 063 031 PD005	2,00	0730 104 517
4472 063 031 PD005	2,20	0730 105 403
4472 063 031 PD005	2,50	0730 104 620
4472 063 031 PD006		0630 501 029
4472 063 031 PD007		0750 101 027
4472 063 031 PD008		0750 118 072
4472 063 031 PD009		4472 363 006
4472 063 031 PD014	2,00	0730 105 934
4472 063 031 PD102		0501 308 314
4472 063 031 PD102		0634 303 266
4472 063 031 SS001		0750 125 014
4472 063 031 SS002		0750 125 013
4472 063 031 SS003		0750 137 036
4472 063 036		
4472 063 036 AH014	0,50	0730 104 895
4472 063 036 AH014	0,55	0730 106 571
4472 063 036 AH014	0,60	0730 104 881
4472 063 036 AH014	0,65	0730 106 570

https://truckmanualshub.com/

Vergleichsliste / Cross reference list

Bestell-Nr. Order No.	mm	Artikel-Nr. Article No.
4472 063 036		
4472 063 036 AH014	0,70	0730 104 882
4472 063 036 AH014	0,75	0730 104 963
4472 063 036 AH014	0,80	0730 104 883
4472 063 036 AH014	0,85	0730 104 964
4472 063 036 AH014	0,90	0730 104 884
4472 063 036 AH014	0,95	0730 104 965
4472 063 036 AH014	1,00	0730 104 885
4472 063 036 AH014	1,05	0730 104 966
4472 063 036 AH014	1,10	0730 104 886
4472 063 036 AH014	1,15	0730 104 967
4472 063 036 AH014	1,20	0730 104 887
4472 063 036 AH014	1,25	0730 104 968
4472 063 036 AH014	1,30	0730 104 888
4472 063 036 AH014	1,35	0730 104 969
4472 063 036 AH014	1,40	0730 104 889
4472 063 036 AH014	1,45	0730 111 669
4472 063 036 AH014	1,50	0730 104 890
4472 063 036 AH014	1,60	0730 104 891
4472 063 036 AH014	1,80	0730 104 508
4472 063 036 AH015		0750 117 323
4472 063 036 AH016		0750 117 289
4472 063 036 AH017	0,50	0730 104 895
4472 063 036 AH017	0,55	0730 106 571
4472 063 036 AH017	0,60	0730 104 881
4472 063 036 AH017	0,65	0730 106 570
4472 063 036 AH017	0,70	0730 104 882
4472 063 036 AH017	0,75	0730 104 963
4472 063 036 AH017	0,80	0730 104 883
4472 063 036 AH017	0,85	0730 104 964
4472 063 036 AH017	0,90	0730 104 884
4472 063 036 AH017	0,95	0730 104 965
4472 063 036 AH017	1,00	0730 104 885
4472 063 036 AH017	1,05	0730 104 966
4472 063 036 AH017	1,10	0730 104 886
4472 063 036 AH017	1,15	0730 104 967
4472 063 036 AH017	1,20	0730 104 887
4472 063 036 AH017	1,25	0730 104 968
4472 063 036 AH017	1,30	0730 104 888
4472 063 036 AH017	1,35	0730 104 969
4472 063 036 AH017	1,40	0730 104 889
4472 063 036 AH017	1,45	0730 111 669
4472 063 036 AH017	1,50	0730 104 890
4472 063 036 AH017	1,60	0730 104 891
4472 063 036 AH017	1,80	0730 104 508
4472 063 036 AH018		0634 303 214
4472 063 036 AH022		0730 260 618
4472 063 036 AH023		0734 309 430
4472 063 036 DA001		4460 375 008
4472 063 036 DA002		0737 006 083
4472 063 036 DA003	6,00	0730 102 738
4472 063 036 DA005		4472 363 063
4472 063 036 DA008		0750 111 177
4472 063 036 DA009		0750 117 351
4472 063 036 DA010	11,30	0730 161 873
4472 063 036 DA010	11,39	0730 161 876
4472 063 036 DA010	11,42	0730 161 877
4472 063 036 DA010	11,45	0730 161 878
4472 063 036 DA010	11,51	0730 161 880
4472 063 036 DA010	11,54	0730 161 881
4472 063 036 DA010	11,57	0730 161 882
4472 063 036 DA010	11,60	0730 161 883

Bestell-Nr. Order No.	mm	Artikel-Nr. Article No.
4472 063 036		
4472 063 036 DA010	11,63	0730 161 884
4472 063 036 DA010	11,69	0730 161 886
4472 063 036 DA010	11,72	0730 161 887
4472 063 036 DA010	11,75	0730 161 888
4472 063 036 DA010	11,78	0730 161 889
4472 063 036 DA010	11,81	0730 161 890
4472 063 036 DA010	11,84	0730 161 891
4472 063 036 DA010	11,87	0730 161 892
4472 063 036 DA010	11,90	0730 161 893
4472 063 036 DA010	11,93	0730 161 894
4472 063 036 DA010	11,96	0730 161 895
4472 063 036 DA010	11,99	0730 161 896
4472 063 036 DA010	12,02	0730 161 897
4472 063 036 DA010	12,05	0730 161 898
4472 063 036 DA010	12,08	0730 161 899
4472 063 036 DA010	12,11	0730 161 900
4472 063 036 DA010	12,20	0730 161 903
4472 063 036 DA010	12,23	0730 161 904
4472 063 036 DA010	12,29	0730 161 906
4472 063 036 DA010	12,38	0730 161 909
4472 063 036 DA011	0,50	1211 304 093
4472 063 036 DA011	0,60	1211 304 094
4472 063 036 DA011	0,65	0730 004 596
4472 063 036 DA011	0,70	1211 304 095
4472 063 036 DA011	0,75	0730 004 597
4472 063 036 DA011	0,80	1211 304 096
4472 063 036 DA011	0,85	0730 004 598
4472 063 036 DA011	0,90	0730 001 620
4472 063 036 DA011	0,95	0730 004 599
4472 063 036 DA011	1,00	0730 001 619
4472 063 036 DA011	1,05	0730 004 600
4472 063 036 DA011	1,10	0730 001 920
4472 063 036 DA011	1,15	0730 004 601
4472 063 036 DA011	1,20	0730 001 618
4472 063 036 DA011	1,25	0730 004 889
4472 063 036 DA011	1,30	0730 001 919
4472 063 036 DA011	1,35	0730 004 892
4472 063 036 DA011	1,40	0730 001 918
4472 063 036 DA011	1,50	0730 001 617
4472 063 036 DA012		0750 117 352
4472 063 036 DA013		4472 263 026
4472 063 036 JH002		7029 910 308
4472 063 036 JH004		0734 309 430
4472 063 036 JH009		4472 363 196
4472 063 036 JH011	0,30	4472 363 199
4472 063 036 JH011	0,60	4472 363 201
4472 063 036 JH011	0,80	4472 363 202
4472 063 036 JH011	1,00	4472 363 203
4472 063 036 JH011	1,60	4472 363 205
4472 063 036 JH011	2,00	4472 363 207
4472 063 036 JH012		4472 363 139
4472 063 036 JH013		4472 363 138
4472 063 036 JH016		0750 117 366
4472 063 036 JH017		0750 117 366
4472 063 036 JH020		7029 457 210
4472 063 036 JH101		0634 313 471
4472 063 036 JH101		0750 117 370
4472 063 036 JH101		4472 363 144
4472 063 036 JH102		0634 303 229
4472 063 036 JH102		0734 309 422
4472 063 036 LD004	1,10	4131 302 052

Bestell-Nr. Order No.	mm	Artikel-Nr. Article No.
4472 063 036		
4472 063 036 LD004	1,20	4131 302 049
4472 063 036 LD004	1,30	4131 302 104
4472 063 036 LD004	1,40	4131 302 105
4472 063 036 LD005		4131 302 021
4472 063 036 PD001		4472 363 001
4472 063 036 PD002		4472 363 010
4472 063 036 PD003		4472 363 147
4472 063 036 PD004		0501 309 633
4472 063 036 PD005	1,00	0730 105 150
4472 063 036 PD005	1,50	0730 104 516
4472 063 036 PD005	1,70	0730 105 402
4472 063 036 PD005	2,00	0730 104 517
4472 063 036 PD005	2,20	0730 105 403
4472 063 036 PD005	2,50	0730 104 620
4472 063 036 PD005	3,00	0730 106 724
4472 063 036 PD006		0630 501 029
4472 063 036 PD007		0750 101 027
4472 063 036 PD008		0750 118 072
4472 063 036 PD009		4472 363 006
4472 063 036 PD014	2,00	0730 105 934
4472 063 036 PD102		4475 280 042
4472 063 048		
4472 063 048 AH014	0,50	0730 104 895
4472 063 048 AH014	0,55	0730 106 571
4472 063 048 AH014	0,60	0730 104 881
4472 063 048 AH014	0,65	0730 106 570
4472 063 048 AH014	0,70	0730 104 882
4472 063 048 AH014	0,75	0730 104 963
4472 063 048 AH014	0,80	0730 104 883
4472 063 048 AH014	0,85	0730 104 964
4472 063 048 AH014	0,90	0730 104 884
4472 063 048 AH014	0,95	0730 104 965
4472 063 048 AH014	1,00	0730 104 885
4472 063 048 AH014	1,05	0730 104 966
4472 063 048 AH014	1,10	0730 104 886
4472 063 048 AH014	1,15	0730 104 967
4472 063 048 AH014	1,20	0730 104 887
4472 063 048 AH014	1,25	0730 104 968
4472 063 048 AH014	1,30	0730 104 888
4472 063 048 AH014	1,35	0730 104 969
4472 063 048 AH014	1,40	0730 104 889
4472 063 048 AH014	1,45	0730 111 669
4472 063 048 AH014	1,50	0730 104 890
4472 063 048 AH014	1,60	0730 104 891
4472 063 048 AH014	1,80	0730 104 508
4472 063 048 AH015		0750 117 323
4472 063 048 AH016		0750 117 289
4472 063 048 AH017	0,50	0730 104 895
4472 063 048 AH017	0,55	0730 106 571
4472 063 048 AH017	0,60	0730 104 881
4472 063 048 AH017	0,65	0730 106 570
4472 063 048 AH017	0,70	0730 104 882
4472 063 048 AH017	0,75	0730 104 963
4472 063 048 AH017	0,80	0730 104 883
4472 063 048 AH017	0,85	0730 104 964
4472 063 048 AH017	0,90	0730 104 884
4472 063 048 AH017	0,95	0730 104 965
4472 063 048 AH017	1,00	0730 104 885
4472 063 048 AH017	1,05	0730 104 966
4472 063 048 AH017	1,10	0730 104 886
4472 063 048 AH017	1,15	0730 104 967

ZF Trading GmbH | Borgwardstraße 16 | 28279 Bremen | Germany | info.zf-services@zf.com | www.zf.com

https://truckmanualshub.com/

Bestell-Nr. Order No.	mm	Artikel-Nr. Article No.
4472 063 048		
4472 063 048 AH017	1,20	0730 104 887
4472 063 048 AH017	1,25	0730 104 968
4472 063 048 AH017	1,30	0730 104 888
4472 063 048 AH017	1,35	0730 104 969
4472 063 048 AH017	1,40	0730 104 889
4472 063 048 AH017	1,45	0730 111 669
4472 063 048 AH017	1,50	0730 104 890
4472 063 048 AH017	1,60	0730 104 891
4472 063 048 AH017	1,80	0730 104 508
4472 063 048 AH018		0634 303 214
4472 063 048 AH022		0501 317 330
4472 063 048 AH023		0734 309 430
4472 063 048 DA001		4472 352 085
4472 063 048 DA002		0737 006 083
4472 063 048 DA003	6,00	0730 102 738
4472 063 048 DA005		4472 352 084
4472 063 048 DA006		0736 020 084
4472 063 048 DA008		0750 111 177
4472 063 048 DA009		0750 117 351
4472 063 048 DA010	11,30	0730 161 873
4472 063 048 DA010	11,39	0730 161 876
4472 063 048 DA010	11,42	0730 161 877
4472 063 048 DA010	11,45	0730 161 878
4472 063 048 DA010	11,51	0730 161 880
4472 063 048 DA010	11,54	0730 161 881
4472 063 048 DA010	11,57	0730 161 882
4472 063 048 DA010	11,60	0730 161 883
4472 063 048 DA010	11,63	0730 161 884
4472 063 048 DA010	11,69	0730 161 886
4472 063 048 DA010	11,72	0730 161 887
4472 063 048 DA010	11,75	0730 161 888
4472 063 048 DA010	11,78	0730 161 889
4472 063 048 DA010	11,81	0730 161 890
4472 063 048 DA010	11,84	0730 161 891
4472 063 048 DA010	11,87	0730 161 892
4472 063 048 DA010	11,90	0730 161 893
4472 063 048 DA010	11,93	0730 161 894
4472 063 048 DA010	11,96	0730 161 895
4472 063 048 DA010	11,99	0730 161 896
4472 063 048 DA010	12,02	0730 161 897
4472 063 048 DA010	12,05	0730 161 898
4472 063 048 DA010	12,08	0730 161 899
4472 063 048 DA010	12,11	0730 161 900
4472 063 048 DA010	12,20	0730 161 903
4472 063 048 DA010	12,23	0730 161 904
4472 063 048 DA010	12,29	0730 161 906
4472 063 048 DA010	12,38	0730 161 909
4472 063 048 DA011	0,50	1211 304 093
4472 063 048 DA011	0,60	1211 304 094
4472 063 048 DA011	0,65	0730 004 596
4472 063 048 DA011	0,70	1211 304 095
4472 063 048 DA011	0,75	0730 004 597
4472 063 048 DA011	0,80	1211 304 096
4472 063 048 DA011	0,85	0730 004 598
4472 063 048 DA011	0,90	0730 001 620
4472 063 048 DA011	0,95	0730 004 599
4472 063 048 DA011	1,00	0730 001 619
4472 063 048 DA011	1,05	0730 004 600
4472 063 048 DA011	1,10	0730 001 920
4472 063 048 DA011	1,15	0730 004 601
4472 063 048 DA011	1,20	0730 001 618

Bestell-Nr. Order No.	mm	Artikel-Nr. Article No.
4472 063 048		
4472 063 048 DA011	1,25	0730 004 889
4472 063 048 DA011	1,30	0730 001 919
4472 063 048 DA011	1,35	0730 004 892
4472 063 048 DA011	1,40	0730 001 918
4472 063 048 DA011	1,50	0730 001 617
4472 063 048 DA012		0750 117 352
4472 063 048 DA013		4472 263 026
4472 063 048 JH002		7029 910 308
4472 063 048 JH004		0734 309 430
4472 063 048 JH009		4472 363 332
4472 063 048 JH011	0,20	4472 363 287
4472 063 048 JH011	0,30	4472 363 288
4472 063 048 JH011	0,60	4472 363 290
4472 063 048 JH011	0,80	4472 363 291
4472 063 048 JH011	1,00	4472 363 292
4472 063 048 JH011	1,60	4472 363 297
4472 063 048 JH012		4472 363 381
4472 063 048 JH013		4472 363 303
4472 063 048 JH016		0750 117 366
4472 063 048 JH017		0750 117 366
4472 063 048 JH020		7029 457 210
4472 063 048 JH101		0634 349 584
4472 063 048 JH101		0750 117 370
4472 063 048 JH102		0634 303 229
4472 063 048 JH102		0734 309 422
4472 063 048 LD004	1,10	4131 302 052
4472 063 048 LD004	1,20	4131 302 049
4472 063 048 LD004	1,30	4131 302 104
4472 063 048 LD004	1,40	4131 302 105
4472 063 048 LD005		4131 302 021
4472 063 048 PD001		4472 363 001
4472 063 048 PD002		4472 363 010
4472 063 048 PD003		4472 363 147
4472 063 048 PD004		0501 309 633
4472 063 048 PD005	1,00	0730 105 150
4472 063 048 PD005	1,50	0730 104 516
4472 063 048 PD005	1,70	0730 105 402
4472 063 048 PD005	2,00	0730 104 517
4472 063 048 PD005	2,20	0730 105 403
4472 063 048 PD005	2,50	0730 104 620
4472 063 048 PD005	3,00	0730 106 724
4472 063 048 PD006		0630 501 029
4472 063 048 PD007		0750 101 027
4472 063 048 PD008		0750 118 072
4472 063 048 PD009		4472 363 006
4472 063 048 PD014	2,00	0730 105 934
4472 063 048 PD102		4475 280 042
4472 063 049		
4472 063 049 AH014	0,50	0730 104 895
4472 063 049 AH014	0,55	0730 106 571
4472 063 049 AH014	0,60	0730 104 881
4472 063 049 AH014	0,65	0730 106 570
4472 063 049 AH014	0,70	0730 104 882
4472 063 049 AH014	0,75	0730 104 963
4472 063 049 AH014	0,80	0730 104 883
4472 063 049 AH014	0,85	0730 104 964
4472 063 049 AH014	0,90	0730 104 884
4472 063 049 AH014	0,95	0730 104 965
4472 063 049 AH014	1,00	0730 104 885
4472 063 049 AH014	1,05	0730 104 966
4472 063 049 AH014	1,10	0730 104 886

Bestell-Nr. Order No.	mm	Artikel-Nr. Article No.
4472 063 049		
4472 063 049 AH014	1,15	0730 104 967
4472 063 049 AH014	1,20	0730 104 887
4472 063 049 AH014	1,25	0730 104 968
4472 063 049 AH014	1,30	0730 104 888
4472 063 049 AH014	1,35	0730 104 969
4472 063 049 AH014	1,40	0730 104 889
4472 063 049 AH014	1,45	0730 111 669
4472 063 049 AH014	1,50	0730 104 890
4472 063 049 AH014	1,60	0730 104 891
4472 063 049 AH014	1,80	0730 104 508
4472 063 049 AH015		0750 117 323
4472 063 049 AH016		0750 117 289
4472 063 049 AH017	0,50	0730 104 895
4472 063 049 AH017	0,55	0730 106 571
4472 063 049 AH017	0,60	0730 104 881
4472 063 049 AH017	0,65	0730 106 570
4472 063 049 AH017	0,70	0730 104 882
4472 063 049 AH017	0,75	0730 104 963
4472 063 049 AH017	0,80	0730 104 883
4472 063 049 AH017	0,85	0730 104 964
4472 063 049 AH017	0,90	0730 104 884
4472 063 049 AH017	0,95	0730 104 965
4472 063 049 AH017	1,00	0730 104 885
4472 063 049 AH017	1,05	0730 104 966
4472 063 049 AH017	1,10	0730 104 886
4472 063 049 AH017	1,15	0730 104 967
4472 063 049 AH017	1,20	0730 104 887
4472 063 049 AH017	1,25	0730 104 968
4472 063 049 AH017	1,30	0730 104 888
4472 063 049 AH017	1,35	0730 104 969
4472 063 049 AH017	1,40	0730 104 889
4472 063 049 AH017	1,45	0730 111 669
4472 063 049 AH017	1,50	0730 104 890
4472 063 049 AH017	1,60	0730 104 891
4472 063 049 AH017	1,80	0730 104 508
4472 063 049 AH018		0634 303 214
4472 063 049 AH022		0501 317 330
4472 063 049 AH023		0734 309 430
4472 063 049 DA001		4460 375 008
4472 063 049 DA002		0737 006 083
4472 063 049 DA003	6,00	0730 102 738
4472 063 049 DA005		4472 363 063
4472 063 049 DA008		0750 111 177
4472 063 049 DA009		0750 117 351
4472 063 049 DA010	11,30	0730 161 873
4472 063 049 DA010	11,39	0730 161 876
4472 063 049 DA010	11,42	0730 161 877
4472 063 049 DA010	11,45	0730 161 878
4472 063 049 DA010	11,51	0730 161 880
4472 063 049 DA010	11,54	0730 161 881
4472 063 049 DA010	11,57	0730 161 882
4472 063 049 DA010	11,60	0730 161 883
4472 063 049 DA010	11,63	0730 161 884
4472 063 049 DA010	11,69	0730 161 886
4472 063 049 DA010	11,72	0730 161 887
4472 063 049 DA010	11,75	0730 161 888
4472 063 049 DA010	11,78	0730 161 889
4472 063 049 DA010	11,81	0730 161 890
4472 063 049 DA010	11,84	0730 161 891
4472 063 049 DA010	11,87	0730 161 892
4472 063 049 DA010	11,90	0730 161 893

https://truckmanualshub.com/

Vergleichsliste / Cross reference list

Bestell-Nr. Order No.	mm	Artikel-Nr. Article No.
4472 063 049		
4472 063 049 DA010	11,93	0730 161 894
4472 063 049 DA010	11,96	0730 161 895
4472 063 049 DA010	11,99	0730 161 896
4472 063 049 DA010	12,02	0730 161 897
4472 063 049 DA010	12,05	0730 161 898
4472 063 049 DA010	12,08	0730 161 899
4472 063 049 DA010	12,11	0730 161 900
4472 063 049 DA010	12,20	0730 161 903
4472 063 049 DA010	12,23	0730 161 904
4472 063 049 DA010	12,29	0730 161 906
4472 063 049 DA010	12,38	0730 161 909
4472 063 049 DA011	0,50	1211 304 093
4472 063 049 DA011	0,60	1211 304 094
4472 063 049 DA011	0,65	0730 004 596
4472 063 049 DA011	0,70	1211 304 095
4472 063 049 DA011	0,75	0730 004 597
4472 063 049 DA011	0,80	1211 304 096
4472 063 049 DA011	0,85	0730 004 598
4472 063 049 DA011	0,90	0730 001 620
4472 063 049 DA011	0,95	0730 004 599
4472 063 049 DA011	1,00	0730 001 619
4472 063 049 DA011	1,05	0730 004 600
4472 063 049 DA011	1,10	0730 001 920
4472 063 049 DA011	1,15	0730 004 601
4472 063 049 DA011	1,20	0730 001 618
4472 063 049 DA011	1,25	0730 004 889
4472 063 049 DA011	1,30	0730 001 919
4472 063 049 DA011	1,35	0730 004 892
4472 063 049 DA011	1,40	0730 001 918
4472 063 049 DA011	1,50	0730 001 617
4472 063 049 DA012		0750 117 352
4472 063 049 DA013		4472 263 026
4472 063 049 JH002		7029 910 308
4472 063 049 JH004		0734 309 430
4472 063 049 JH009		4472 363 332
4472 063 049 JH011	0,20	4472 363 287
4472 063 049 JH011	0,30	4472 363 288
4472 063 049 JH011	0,60	4472 363 290
4472 063 049 JH011	0,80	4472 363 291
4472 063 049 JH011	1,00	4472 363 292
4472 063 049 JH011	1,60	4472 363 297
4472 063 049 JH012		4472 363 381
4472 063 049 JH013		4472 363 303
4472 063 049 JH016		0750 117 366
4472 063 049 JH017		0750 117 366
4472 063 049 JH020		7029 457 210
4472 063 049 JH101		0634 349 584
4472 063 049 JH101		0750 117 370
4472 063 049 JH102		0634 303 229
4472 063 049 JH102		0734 309 422
4472 063 049 LD004	1,10	4131 302 052
4472 063 049 LD004	1,20	4131 302 049
4472 063 049 LD004	1,30	4131 302 104
4472 063 049 LD004	1,40	4131 302 105
4472 063 049 LD005		4131 302 021
4472 063 049 PD001		4472 363 001
4472 063 049 PD002		4472 363 010
4472 063 049 PD003		4472 363 147
4472 063 049 PD004		0501 309 633
4472 063 049 PD005	1,00	0730 105 150
4472 063 049 PD005	1,50	0730 104 516
4472 063 049		
4472 063 049 PD005	1,70	0730 105 402
4472 063 049 PD005	2,00	0730 104 517
4472 063 049 PD005	2,20	0730 105 403
4472 063 049 PD005	2,50	0730 104 620
4472 063 049 PD005	3,00	0730 106 724
4472 063 049 PD006		0630 501 029
4472 063 049 PD007		0750 101 027
4472 063 049 PD008		0750 118 072
4472 063 049 PD009		4472 363 006
4472 063 049 PD014	2,00	0730 105 934
4472 063 049 PD102		4475 280 042
4472 063 061		
4472 063 061 AH014	0,50	0730 104 895
4472 063 061 AH014	0,55	0730 106 571
4472 063 061 AH014	0,60	0730 104 881
4472 063 061 AH014	0,65	0730 106 570
4472 063 061 AH014	0,70	0730 104 882
4472 063 061 AH014	0,75	0730 104 963
4472 063 061 AH014	0,80	0730 104 883
4472 063 061 AH014	0,85	0730 104 964
4472 063 061 AH014	0,90	0730 104 884
4472 063 061 AH014	0,95	0730 104 965
4472 063 061 AH014	1,00	0730 104 885
4472 063 061 AH014	1,05	0730 104 966
4472 063 061 AH014	1,10	0730 104 886
4472 063 061 AH014	1,15	0730 104 967
4472 063 061 AH014	1,20	0730 104 887
4472 063 061 AH014	1,25	0730 104 968
4472 063 061 AH014	1,30	0730 104 888
4472 063 061 AH014	1,35	0730 104 969
4472 063 061 AH014	1,40	0730 104 889
4472 063 061 AH014	1,45	0730 111 669
4472 063 061 AH014	1,50	0730 104 890
4472 063 061 AH014	1,60	0730 104 891
4472 063 061 AH014	1,80	0730 104 508
4472 063 061 AH015		0750 117 323
4472 063 061 AH016		0750 117 289
4472 063 061 AH017	0,50	0730 104 895
4472 063 061 AH017	0,55	0730 106 571
4472 063 061 AH017	0,60	0730 104 881
4472 063 061 AH017	0,65	0730 106 570
4472 063 061 AH017	0,70	0730 104 882
4472 063 061 AH017	0,75	0730 104 963
4472 063 061 AH017	0,80	0730 104 883
4472 063 061 AH017	0,85	0730 104 964
4472 063 061 AH017	0,90	0730 104 884
4472 063 061 AH017	0,95	0730 104 965
4472 063 061 AH017	1,00	0730 104 885
4472 063 061 AH017	1,05	0730 104 966
4472 063 061 AH017	1,10	0730 104 886
4472 063 061 AH017	1,15	0730 104 967
4472 063 061 AH017	1,20	0730 104 887
4472 063 061 AH017	1,25	0730 104 968
4472 063 061 AH017	1,30	0730 104 888
4472 063 061 AH017	1,35	0730 104 969
4472 063 061 AH017	1,40	0730 104 889
4472 063 061 AH017	1,45	0730 111 669
4472 063 061 AH017	1,50	0730 104 890
4472 063 061 AH017	1,60	0730 104 891
4472 063 061 AH017	1,80	0730 104 508
4472 063 061 AH018		0634 303 214
4472 063 061		
4472 063 061 AH022		0501 317 330
4472 063 061 AH023		0734 309 430
4472 063 061 DA001		4472 352 085
4472 063 061 DA002		0737 006 083
4472 063 061 DA003	6,00	0730 102 738
4472 063 061 DA005		4472 352 084
4472 063 061 DA006		0736 020 084
4472 063 061 DA008		0750 111 177
4472 063 061 DA009		0750 117 351
4472 063 061 DA010	11,30	0730 161 873
4472 063 061 DA010	11,39	0730 161 876
4472 063 061 DA010	11,42	0730 161 877
4472 063 061 DA010	11,45	0730 161 878
4472 063 061 DA010	11,51	0730 161 880
4472 063 061 DA010	11,54	0730 161 881
4472 063 061 DA010	11,57	0730 161 882
4472 063 061 DA010	11,60	0730 161 883
4472 063 061 DA010	11,63	0730 161 884
4472 063 061 DA010	11,69	0730 161 886
4472 063 061 DA010	11,72	0730 161 887
4472 063 061 DA010	11,75	0730 161 888
4472 063 061 DA010	11,78	0730 161 889
4472 063 061 DA010	11,81	0730 161 890
4472 063 061 DA010	11,84	0730 161 891
4472 063 061 DA010	11,87	0730 161 892
4472 063 061 DA010	11,90	0730 161 893
4472 063 061 DA010	11,93	0730 161 894
4472 063 061 DA010	11,96	0730 161 895
4472 063 061 DA010	11,99	0730 161 896
4472 063 061 DA010	12,02	0730 161 897
4472 063 061 DA010	12,05	0730 161 898
4472 063 061 DA010	12,08	0730 161 899
4472 063 061 DA010	12,11	0730 161 900
4472 063 061 DA010	12,20	0730 161 903
4472 063 061 DA010	12,23	0730 161 904
4472 063 061 DA010	12,29	0730 161 906
4472 063 061 DA010	12,38	0730 161 909
4472 063 061 DA011	0,50	1211 304 093
4472 063 061 DA011	0,60	1211 304 094
4472 063 061 DA011	0,65	0730 004 596
4472 063 061 DA011	0,70	1211 304 095
4472 063 061 DA011	0,75	0730 004 597
4472 063 061 DA011	0,80	1211 304 096
4472 063 061 DA011	0,85	0730 004 598
4472 063 061 DA011	0,90	0730 001 620
4472 063 061 DA011	0,95	0730 004 599
4472 063 061 DA011	1,00	0730 001 619
4472 063 061 DA011	1,05	0730 004 600
4472 063 061 DA011	1,10	0730 001 920
4472 063 061 DA011	1,15	0730 004 601
4472 063 061 DA011	1,20	0730 001 618
4472 063 061 DA011	1,25	0730 004 889
4472 063 061 DA011	1,30	0730 001 919
4472 063 061 DA011	1,35	0730 004 892
4472 063 061 DA011	1,40	0730 001 918
4472 063 061 DA011	1,50	0730 001 617
4472 063 061 DA012		0750 117 352
4472 063 061 DA013		4472 263 026
4472 063 061 JH002		7029 910 308
4472 063 061 JH004		0734 309 430
4472 063 061 JH009		4472 363 332

https://truckmanualshub.com/

Bestell-Nr. Order No.	mm	Artikel-Nr. Article No.
4472 063 061		
4472 063 061 JH011	0,20	4472 363 287
4472 063 061 JH011	0,30	4472 363 288
4472 063 061 JH011	0,60	4472 363 290
4472 063 061 JH011	0,80	4472 363 291
4472 063 061 JH011	1,00	4472 363 292
4472 063 061 JH011	1,60	4472 363 297
4472 063 061 JH012		4472 363 381
4472 063 061 JH013		4472 363 303
4472 063 061 JH016		0750 117 366
4472 063 061 JH017		0750 117 366
4472 063 061 JH020		7029 457 210
4472 063 061 JH101		0634 349 584
4472 063 061 JH101		0750 117 370
4472 063 061 JH102		0634 303 229
4472 063 061 JH102		0734 309 422
4472 063 061 LD004	1,10	4131 302 052
4472 063 061 LD004	1,20	4131 302 049
4472 063 061 LD004	1,30	4131 302 104
4472 063 061 LD004	1,40	4131 302 105
4472 063 061 LD005		4131 302 021
4472 063 061 PD001		4472 363 001
4472 063 061 PD002		4472 363 010
4472 063 061 PD003		4472 363 147
4472 063 061 PD004		0501 309 633
4472 063 061 PD005	1,00	0730 105 150
4472 063 061 PD005	1,50	0730 104 516
4472 063 061 PD005	1,70	0730 105 402
4472 063 061 PD005	2,00	0730 104 517
4472 063 061 PD005	2,20	0730 105 403
4472 063 061 PD005	2,50	0730 104 620
4472 063 061 PD005	3,00	0730 106 724
4472 063 061 PD006		0630 501 029
4472 063 061 PD007		0750 101 027
4472 063 061 PD008		0750 118 072
4472 063 061 PD009		4472 363 006
4472 063 061 PD014	2,00	0730 105 934
4472 063 061 PD102		4475 280 042
4472 063 800		
4472 063 800 AH015		0750 117 802
4472 063 800 AH016		0750 117 785
4472 063 800 AH022		0501 316 248
4472 063 800 AH023		0734 309 430
4472 063 800 DA001		4460 375 131
4472 063 800 DA002		0737 006 083
4472 063 800 DA003	4,00	0730 106 219
4472 063 800 DA005		4480 335 057
4472 063 800 DA007		4480 335 065
4472 063 800 DA008		0750 111 177
4472 063 800 DA009		0750 117 353
4472 063 800 DA010	15,15	0730 162 689
4472 063 800 DA010	15,30	0730 162 078
4472 063 800 DA010	15,33	0730 162 079
4472 063 800 DA010	15,36	0730 162 080
4472 063 800 DA010	15,39	0730 162 081
4472 063 800 DA010	15,51	0730 162 085
4472 063 800 DA010	15,57	0730 162 087
4472 063 800 DA010	15,60	0730 162 088
4472 063 800 DA010	15,63	0730 162 089
4472 063 800 DA010	15,69	0730 162 091
4472 063 800 DA010	15,75	0730 162 093
4472 063 800 DA010	15,81	0730 162 095

Bestell-Nr. Order No.	mm	Artikel-Nr. Article No.
4472 063 800		
4472 063 800 DA010	15,90	0730 162 098
4472 063 800 DA011	0,50	1211 304 093
4472 063 800 DA011	0,60	1211 304 094
4472 063 800 DA011	0,65	0730 004 596
4472 063 800 DA011	0,70	1211 304 095
4472 063 800 DA011	0,75	0730 004 597
4472 063 800 DA011	0,80	1211 304 096
4472 063 800 DA011	0,85	0730 004 598
4472 063 800 DA011	0,90	0730 001 620
4472 063 800 DA011	0,95	0730 004 599
4472 063 800 DA011	1,00	0730 001 619
4472 063 800 DA011	1,05	0730 004 600
4472 063 800 DA011	1,10	0730 001 920
4472 063 800 DA011	1,15	0730 004 601
4472 063 800 DA011	1,20	0730 001 618
4472 063 800 DA011	1,25	0730 004 889
4472 063 800 DA011	1,30	0730 001 919
4472 063 800 DA011	1,35	0730 004 892
4472 063 800 DA011	1,40	0730 001 918
4472 063 800 DA011	1,50	0730 001 617
4472 063 800 DA012		0750 117 352
4472 063 800 DA013		4472 263 030
4472 063 800 JH002		7029 910 445
4472 063 800 JH004		0734 309 430
4472 063 800 JH009		4472 363 388
4472 063 800 JH011	0,20	4472 363 115
4472 063 800 JH011	0,30	4472 363 116
4472 063 800 JH011	0,40	4472 363 117
4472 063 800 JH011	0,60	4472 363 118
4472 063 800 JH011	0,80	4472 363 119
4472 063 800 JH011	1,00	4472 363 120
4472 063 800 JH011	1,60	4472 363 122
4472 063 800 JH011	2,00	4472 363 124
4472 063 800 JH012		4472 363 088
4472 063 800 JH013		4472 363 087
4472 063 800 JH016		0750 117 635
4472 063 800 JH017		0750 117 635
4472 063 800 JH020		7029 457 404
4472 063 800 JH101		0634 313 450
4472 063 800 JH101		0750 117 329
4472 063 800 JH102		0634 303 229
4472 063 800 JH102		0734 309 422
4472 063 800 LD004	1,10	4131 302 102
4472 063 800 LD004	1,20	4131 302 103
4472 063 800 LD004	1,30	4131 302 104
4472 063 800 LD004	1,40	4131 302 105
4472 063 800 LD005		4131 302 021
4472 063 800 PD001		4472 363 090
4472 063 800 PD002		4472 363 101
4472 063 800 PD003		4472 363 093
4472 063 800 PD004		0501 309 633
4472 063 800 PD005	1,00	0730 105 150
4472 063 800 PD005	1,50	0730 104 516
4472 063 800 PD005	1,70	0730 105 402
4472 063 800 PD005	2,00	0730 104 517
4472 063 800 PD005	2,20	0730 105 403
4472 063 800 PD005	2,50	0730 104 620
4472 063 800 PD005	3,00	0730 106 724
4472 063 800 PD006		0630 501 029
4472 063 800 PD007		0750 101 027
4472 063 800 PD008		0750 118 072

Bestell-Nr. Order No.	mm	Artikel-Nr. Article No.
4472 063 800		
4472 063 800 PD009		4472 363 006
4472 063 800 PD014		0730 106 220
4472 063 800 PD102		0501 309 596
4472 063 800 PD102		0634 304 275
4472 063 800 SS001		0750 125 010
4472 063 800 SS002		0501 206 715
4472 063 800 SS002		0501 206 716
4472 063 800 SS003		0501 206 522
4472 063 803		
4472 063 803 AH015		0750 117 802
4472 063 803 AH016		0750 117 785
4472 063 803 AH022		0501 316 248
4472 063 803 AH023		0734 309 430
4472 063 803 DA001		4472 353 236
4472 063 803 DA002		0737 006 083
4472 063 803 DA003	4,00	0730 106 219
4472 063 803 DA005		4472 363 068
4472 063 803 DA006		0736 020 084
4472 063 803 DA008		0750 111 177
4472 063 803 DA009		0750 117 353
4472 063 803 DA010	15,15	0730 162 689
4472 063 803 DA010	15,30	0730 162 078
4472 063 803 DA010	15,33	0730 162 079
4472 063 803 DA010	15,36	0730 162 080
4472 063 803 DA010	15,39	0730 162 081
4472 063 803 DA010	15,51	0730 162 085
4472 063 803 DA010	15,57	0730 162 087
4472 063 803 DA010	15,60	0730 162 088
4472 063 803 DA010	15,63	0730 162 089
4472 063 803 DA010	15,69	0730 162 091
4472 063 803 DA010	15,75	0730 162 093
4472 063 803 DA010	15,81	0730 162 095
4472 063 803 DA010	15,90	0730 162 098
4472 063 803 DA011	0,50	1211 304 093
4472 063 803 DA011	0,60	1211 304 094
4472 063 803 DA011	0,65	0730 004 596
4472 063 803 DA011	0,70	1211 304 095
4472 063 803 DA011	0,75	0730 004 597
4472 063 803 DA011	0,80	1211 304 096
4472 063 803 DA011	0,85	0730 004 598
4472 063 803 DA011	0,90	0730 001 620
4472 063 803 DA011	0,95	0730 004 599
4472 063 803 DA011	1,00	0730 001 619
4472 063 803 DA011	1,05	0730 004 600
4472 063 803 DA011	1,10	0730 001 920
4472 063 803 DA011	1,15	0730 004 601
4472 063 803 DA011	1,20	0730 001 618
4472 063 803 DA011	1,25	0730 004 889
4472 063 803 DA011	1,30	0730 001 919
4472 063 803 DA011	1,35	0730 004 892
4472 063 803 DA011	1,40	0730 001 918
4472 063 803 DA011	1,50	0730 001 617
4472 063 803 DA012		0750 117 352
4472 063 803 DA013		4472 263 017
4472 063 803 JH002		7029 910 406
4472 063 803 JH004		0734 309 430
4472 063 803 JH009		4472 363 388
4472 063 803 JH011	0,20	4472 363 115
4472 063 803 JH011	0,30	4472 363 116
4472 063 803 JH011	0,40	4472 363 117
4472 063 803 JH011	0,60	4472 363 118

https://truckmanualshub.com/

Vergleichsliste / Cross reference list

Bestell-Nr. Order No.	mm	Artikel-Nr. Article No.
4472 063 803		
4472 063 803 JH011	0,80	4472 363 119
4472 063 803 JH011	1,00	4472 363 120
4472 063 803 JH011	1,60	4472 363 122
4472 063 803 JH011	2,00	4472 363 124
4472 063 803 JH012		4472 363 173
4472 063 803 JH013		4472 363 172
4472 063 803 JH016		0750 117 635
4472 063 803 JH017		0750 117 635
4472 063 803 JH020		7029 457 404
4472 063 803 JH101		0634 313 450
4472 063 803 JH101		0750 117 329
4472 063 803 JH102		0634 303 229
4472 063 803 JH102		0734 309 422
4472 063 803 PD001		4472 363 090
4472 063 803 PD002		4472 363 101
4472 063 803 PD003		4472 363 093
4472 063 803 PD004		0501 309 633
4472 063 803 PD005	1,00	0730 105 150
4472 063 803 PD005	1,50	0730 104 516
4472 063 803 PD005	1,70	0730 105 402
4472 063 803 PD005	2,00	0730 104 517
4472 063 803 PD005	2,20	0730 105 403
4472 063 803 PD005	2,50	0730 104 620
4472 063 803 PD005	3,00	0730 106 724
4472 063 803 PD006		0630 501 029
4472 063 803 PD007		0750 101 027
4472 063 803 PD008		0750 118 072
4472 063 803 PD009		4472 363 006
4472 063 803 PD014		0730 106 220
4472 063 803 PD102		0501 309 596
4472 063 803 PD102		0634 304 275
4472 063 803 SS001		0501 207 194
4472 063 803 SS002		0501 207 195
4472 063 803 SS003		0501 206 998
4472 064 008		
4472 064 008 AH014	0,10	0730 000 127
4472 064 008 AH014	0,20	0730 000 126
4472 064 008 AH014	0,30	0730 002 280
4472 064 008 AH014	0,40	0730 001 012
4472 064 008 AH014	0,45	0730 005 708
4472 064 008 AH014	0,50	0730 000 125
4472 064 008 AH014	0,55	0730 005 709
4472 064 008 AH014	0,60	0730 001 011
4472 064 008 AH014	0,65	0730 006 513
4472 064 008 AH014	0,70	0730 006 514
4472 064 008 AH014	0,75	0730 006 515
4472 064 008 AH014	0,80	0730 000 124
4472 064 008 AH014	0,85	0730 006 516
4472 064 008 AH014	0,90	0730 006 517
4472 064 008 AH014	0,95	0730 006 518
4472 064 008 AH014	1,00	0730 000 123
4472 064 008 AH014	1,05	0730 006 519
4472 064 008 AH014	1,10	0730 006 520
4472 064 008 AH014	1,15	0730 006 521
4472 064 008 AH014	1,20	0730 002 277
4472 064 008 AH014	1,25	0730 006 522
4472 064 008 AH014	1,30	0730 006 523
4472 064 008 AH014	1,35	0730 006 524
4472 064 008 AH014	1,40	0730 001 010
4472 064 008 AH014	1,45	0730 006 525
4472 064 008 AH014	1,50	0730 006 526

Bestell-Nr. Order No.	mm	Artikel-Nr. Article No.
4472 064 008		
4472 064 008 AH014	1,55	0730 006 527
4472 064 008 AH014	1,60	0730 006 528
4472 064 008 AH014	1,65	0730 006 529
4472 064 008 AH014	1,70	0730 008 051
4472 064 008 AH014	1,75	0730 005 816
4472 064 008 AH014	1,80	0730 008 052
4472 064 008 AH014	1,85	0730 005 817
4472 064 008 AH014	1,90	0730 008 053
4472 064 008 AH014	1,95	0730 008 154
4472 064 008 AH014	2,00	0730 001 009
4472 064 008 AH014	2,05	0730 007 783
4472 064 008 AH014	2,10	0730 007 784
4472 064 008 AH014	2,15	0730 007 785
4472 064 008 AH014	2,20	0730 007 786
4472 064 008 AH014	2,25	0730 007 787
4472 064 008 AH014	2,30	0730 008 292
4472 064 008 AH014	2,35	0730 008 293
4472 064 008 AH014	2,40	0730 008 294
4472 064 008 AH014	2,45	0730 008 295
4472 064 008 AH014	2,50	0730 008 296
4472 064 008 AH015		0750 117 802
4472 064 008 AH016		0750 117 802
4472 064 008 AH017	0,10	0730 000 127
4472 064 008 AH017	0,20	0730 000 126
4472 064 008 AH017	0,30	0730 002 280
4472 064 008 AH017	0,40	0730 001 012
4472 064 008 AH017	0,45	0730 005 708
4472 064 008 AH017	0,50	0730 000 125
4472 064 008 AH017	0,55	0730 005 709
4472 064 008 AH017	0,60	0730 001 011
4472 064 008 AH017	0,65	0730 006 513
4472 064 008 AH017	0,70	0730 006 514
4472 064 008 AH017	0,75	0730 006 515
4472 064 008 AH017	0,80	0730 000 124
4472 064 008 AH017	0,85	0730 006 516
4472 064 008 AH017	0,90	0730 006 517
4472 064 008 AH017	0,95	0730 006 518
4472 064 008 AH017	1,00	0730 000 123
4472 064 008 AH017	1,05	0730 006 519
4472 064 008 AH017	1,10	0730 006 520
4472 064 008 AH017	1,15	0730 006 521
4472 064 008 AH017	1,20	0730 002 277
4472 064 008 AH017	1,25	0730 006 522
4472 064 008 AH017	1,30	0730 006 523
4472 064 008 AH017	1,35	0730 006 524
4472 064 008 AH017	1,40	0730 001 010
4472 064 008 AH017	1,45	0730 006 525
4472 064 008 AH017	1,50	0730 006 526
4472 064 008 AH017	1,55	0730 006 527
4472 064 008 AH017	1,60	0730 006 528
4472 064 008 AH017	1,65	0730 006 529
4472 064 008 AH017	1,70	0730 008 051
4472 064 008 AH017	1,75	0730 005 816
4472 064 008 AH017	1,80	0730 008 052
4472 064 008 AH017	1,85	0730 005 817
4472 064 008 AH017	1,90	0730 008 053
4472 064 008 AH017	1,95	0730 008 154
4472 064 008 AH017	2,00	0730 001 009
4472 064 008 AH017	2,05	0730 007 783
4472 064 008 AH017	2,10	0730 007 784
4472 064 008 AH017	2,15	0730 007 785

Bestell-Nr. Order No.	mm	Artikel-Nr. Article No.
4472 064 008		
4472 064 008 AH017	2,20	0730 007 786
4472 064 008 AH017	2,25	0730 007 787
4472 064 008 AH017	2,30	0730 008 292
4472 064 008 AH017	2,35	0730 008 293
4472 064 008 AH017	2,40	0730 008 294
4472 064 008 AH017	2,45	0730 008 295
4472 064 008 AH017	2,50	0730 008 296
4472 064 008 AH018		0634 303 980
4472 064 008 AH022		0501 316 248
4472 064 008 AH023		0734 309 430
4472 064 008 DA001		4460 375 008
4472 064 008 DA002		0737 006 083
4472 064 008 DA003	6,00	0730 102 738
4472 064 008 DA005		4472 364 034
4472 064 008 DA007		4472 353 037
4472 064 008 DA008		0750 111 176
4472 064 008 DA009		0750 117 205
4472 064 008 DA010	15,10	0730 162 002
4472 064 008 DA010	15,20	0730 162 003
4472 064 008 DA010	15,26	0730 162 227
4472 064 008 DA010	15,30	0730 162 004
4472 064 008 DA010	15,33	0730 162 226
4472 064 008 DA010	15,36	0730 162 225
4472 064 008 DA010	15,38	0730 162 629
4472 064 008 DA010	15,40	0730 162 005
4472 064 008 DA010	15,43	0730 162 224
4472 064 008 DA010	15,46	0730 162 223
4472 064 008 DA010	15,48	0730 162 630
4472 064 008 DA010	15,50	0730 162 006
4472 064 008 DA010	15,53	0730 162 222
4472 064 008 DA010	15,56	0730 162 221
4472 064 008 DA010	15,58	0730 162 631
4472 064 008 DA010	15,60	0730 162 007
4472 064 008 DA010	15,63	0730 162 220
4472 064 008 DA010	15,66	0730 162 219
4472 064 008 DA010	15,68	0730 162 632
4472 064 008 DA010	15,69	0730 162 893
4472 064 008 DA010	15,70	0730 162 008
4472 064 008 DA010	15,72	0730 162 894
4472 064 008 DA010	15,73	0730 162 218
4472 064 008 DA010	15,76	0730 162 217
4472 064 008 DA010	15,78	0730 162 895
4472 064 008 DA010	15,80	0730 162 009
4472 064 008 DA010	15,81	0730 162 896
4472 064 008 DA010	15,83	0730 162 216
4472 064 008 DA010	15,84	0730 162 897
4472 064 008 DA010	15,86	0730 162 215
4472 064 008 DA010	15,88	0730 162 898
4472 064 008 DA010	15,89	0730 162 899
4472 064 008 DA010	15,90	0730 162 010
4472 064 008 DA010	15,91	0730 162 900
4472 064 008 DA010	15,93	0730 162 214
4472 064 008 DA010	15,94	0730 162 901
4472 064 008 DA010	15,96	0730 162 213
4472 064 008 DA010	15,97	0730 162 902
4472 064 008 DA010	16,00	0730 162 011
4472 064 008 DA010	16,03	0730 162 212
4472 064 008 DA010	16,06	0730 162 211
4472 064 008 DA010	16,10	0730 162 012
4472 064 008 DA010	16,13	0730 162 210
4472 064 008 DA010	16,16	0730 162 209

ZF Trading GmbH | Borgwardstraße 16 | 28279 Bremen | Germany | info.zf-services@zf.com | www.zf.com

https://truckmanualshub.com/

Bestell-Nr. Order No.	mm	Artikel-Nr. Article No.
4472 064 008		
4472 064 008 DA010	16,20	0730 162 013
4472 064 008 DA010	16,23	0730 162 208
4472 064 008 DA010	16,26	0730 162 207
4472 064 008 DA010	16,30	0730 162 014
4472 064 008 DA010	16,40	0730 162 015
4472 064 008 DA011	0,65	0730 105 438
4472 064 008 DA011	0,70	0730 105 439
4472 064 008 DA011	0,75	0730 105 440
4472 064 008 DA011	0,80	0730 107 807
4472 064 008 DA011	0,85	0730 105 441
4472 064 008 DA011	0,90	0730 105 230
4472 064 008 DA011	0,95	0730 105 231
4472 064 008 DA011	1,00	0730 105 103
4472 064 008 DA011	1,05	0730 105 104
4472 064 008 DA011	1,10	0730 105 105
4472 064 008 DA011	1,15	0730 105 106
4472 064 008 DA011	1,20	0730 104 423
4472 064 008 DA011	1,25	0730 105 107
4472 064 008 DA011	1,30	0730 105 108
4472 064 008 DA011	1,35	0730 105 109
4472 064 008 DA011	1,40	0730 105 110
4472 064 008 DA011	1,45	0730 105 111
4472 064 008 DA011	1,50	0730 105 112
4472 064 008 DA011	1,55	0730 105 113
4472 064 008 DA011	1,60	0730 105 114
4472 064 008 DA012		0750 117 354
4472 064 008 DA013		4472 264 012
4472 064 008 JH002		7029 910 427
4472 064 008 JH004		0734 309 430
4472 064 008 JH009		4472 364 125
4472 064 008 JH011	0,20	4472 364 138
4472 064 008 JH011	0,30	4472 364 137
4472 064 008 JH011	0,40	4472 364 136
4472 064 008 JH011	1,60	4472 364 131
4472 064 008 JH011	2,00	4472 364 129
4472 064 008 JH012		4472 364 090
4472 064 008 JH013		4472 364 091
4472 064 008 JH016		0750 117 635
4472 064 008 JH017		0750 117 635
4472 064 008 JH020		7029 457 404
4472 064 008 JH101		0634 313 473
4472 064 008 JH101		0750 117 308
4472 064 008 JH101		4472 364 092
4472 064 008 JH102		0634 303 227
4472 064 008 JH102		0734 309 422
4472 064 008 LD004	1,20	4131 303 193
4472 064 008 LD004	1,30	4131 303 194
4472 064 008 LD004	1,40	4131 303 107
4472 064 008 LD005		4131 303 048
4472 064 008 PD001		4472 364 073
4472 064 008 PD002		0730 106 220
4472 064 008 PD003		4472 364 095
4472 064 008 PD004		0730 501 277
4472 064 008 PD005	1,50	0730 106 706
4472 064 008 PD005	1,70	0730 106 707
4472 064 008 PD005	2,00	0730 106 708
4472 064 008 PD005	2,20	0730 106 709
4472 064 008 PD005	2,50	0730 106 710
4472 064 008 PD005	2,70	0730 106 711
4472 064 008 PD005	3,00	0730 106 712
4472 064 008 PD006		0630 501 029

Bestell-Nr. Order No.	mm	Artikel-Nr. Article No.
4472 064 008		
4472 064 008 PD007		0501 309 954
4472 064 008 PD008		0735 455 281
4472 064 008 PD009		4472 364 254
4472 064 008 PD014		4472 364 042
4472 064 008 PD102		4475 280 023
4472 064 009		
4472 064 009 AH014	0,10	0730 000 127
4472 064 009 AH014	0,20	0730 000 126
4472 064 009 AH014	0,30	0730 002 280
4472 064 009 AH014	0,40	0730 001 012
4472 064 009 AH014	0,45	0730 005 708
4472 064 009 AH014	0,50	0730 000 125
4472 064 009 AH014	0,55	0730 005 709
4472 064 009 AH014	0,60	0730 001 011
4472 064 009 AH014	0,65	0730 006 513
4472 064 009 AH014	0,70	0730 006 514
4472 064 009 AH014	0,75	0730 006 515
4472 064 009 AH014	0,80	0730 000 124
4472 064 009 AH014	0,85	0730 006 516
4472 064 009 AH014	0,90	0730 006 517
4472 064 009 AH014	0,95	0730 006 518
4472 064 009 AH014	1,00	0730 000 123
4472 064 009 AH014	1,05	0730 006 519
4472 064 009 AH014	1,10	0730 006 520
4472 064 009 AH014	1,15	0730 006 521
4472 064 009 AH014	1,20	0730 002 277
4472 064 009 AH014	1,25	0730 006 522
4472 064 009 AH014	1,30	0730 006 523
4472 064 009 AH014	1,35	0730 006 524
4472 064 009 AH014	1,40	0730 001 010
4472 064 009 AH014	1,45	0730 006 525
4472 064 009 AH014	1,50	0730 006 526
4472 064 009 AH014	1,55	0730 006 527
4472 064 009 AH014	1,60	0730 006 528
4472 064 009 AH014	1,65	0730 006 529
4472 064 009 AH014	1,70	0730 008 051
4472 064 009 AH014	1,75	0730 005 816
4472 064 009 AH014	1,80	0730 008 052
4472 064 009 AH014	1,85	0730 005 817
4472 064 009 AH014	1,90	0730 008 053
4472 064 009 AH014	1,95	0730 008 154
4472 064 009 AH014	2,00	0730 001 009
4472 064 009 AH014	2,05	0730 007 783
4472 064 009 AH014	2,10	0730 007 784
4472 064 009 AH014	2,15	0730 007 785
4472 064 009 AH014	2,20	0730 007 786
4472 064 009 AH014	2,25	0730 007 787
4472 064 009 AH014	2,30	0730 008 292
4472 064 009 AH014	2,35	0730 008 293
4472 064 009 AH014	2,40	0730 008 294
4472 064 009 AH014	2,45	0730 008 295
4472 064 009 AH014	2,50	0730 008 296
4472 064 009 AH015		0750 117 802
4472 064 009 AH016		0750 117 802
4472 064 009 AH017	0,10	0730 000 127
4472 064 009 AH017	0,20	0730 000 126
4472 064 009 AH017	0,30	0730 002 280
4472 064 009 AH017	0,40	0730 001 012
4472 064 009 AH017	0,45	0730 005 708
4472 064 009 AH017	0,50	0730 000 125
4472 064 009 AH017	0,55	0730 005 709

Bestell-Nr. Order No.	mm	Artikel-Nr. Article No.
4472 064 009		
4472 064 009 AH017	0,60	0730 001 011
4472 064 009 AH017	0,65	0730 006 513
4472 064 009 AH017	0,70	0730 006 514
4472 064 009 AH017	0,75	0730 006 515
4472 064 009 AH017	0,80	0730 000 124
4472 064 009 AH017	0,85	0730 006 516
4472 064 009 AH017	0,90	0730 006 517
4472 064 009 AH017	0,95	0730 006 518
4472 064 009 AH017	1,00	0730 000 123
4472 064 009 AH017	1,05	0730 006 519
4472 064 009 AH017	1,10	0730 006 520
4472 064 009 AH017	1,15	0730 006 521
4472 064 009 AH017	1,20	0730 002 277
4472 064 009 AH017	1,25	0730 006 522
4472 064 009 AH017	1,30	0730 006 523
4472 064 009 AH017	1,35	0730 006 524
4472 064 009 AH017	1,40	0730 001 010
4472 064 009 AH017	1,45	0730 006 525
4472 064 009 AH017	1,50	0730 006 526
4472 064 009 AH017	1,55	0730 006 527
4472 064 009 AH017	1,60	0730 006 528
4472 064 009 AH017	1,65	0730 006 529
4472 064 009 AH017	1,70	0730 008 051
4472 064 009 AH017	1,75	0730 005 816
4472 064 009 AH017	1,80	0730 008 052
4472 064 009 AH017	1,85	0730 005 817
4472 064 009 AH017	1,90	0730 008 053
4472 064 009 AH017	1,95	0730 008 154
4472 064 009 AH017	2,00	0730 001 009
4472 064 009 AH017	2,05	0730 007 783
4472 064 009 AH017	2,10	0730 007 784
4472 064 009 AH017	2,15	0730 007 785
4472 064 009 AH017	2,20	0730 007 786
4472 064 009 AH017	2,25	0730 007 787
4472 064 009 AH017	2,30	0730 008 292
4472 064 009 AH017	2,35	0730 008 293
4472 064 009 AH017	2,40	0730 008 294
4472 064 009 AH017	2,45	0730 008 295
4472 064 009 AH017	2,50	0730 008 296
4472 064 009 AH018		0634 303 980
4472 064 009 AH022		0501 316 248
4472 064 009 AH023		0734 309 430
4472 064 009 DA001		4460 375 008
4472 064 009 DA002		0737 006 083
4472 064 009 DA003	6,00	0730 102 738
4472 064 009 DA005		4472 364 034
4472 064 009 DA007		4472 353 037
4472 064 009 DA008		0750 111 176
4472 064 009 DA009		0750 117 205
4472 064 009 DA010	15,10	0730 162 002
4472 064 009 DA010	15,20	0730 162 003
4472 064 009 DA010	15,26	0730 162 227
4472 064 009 DA010	15,30	0730 162 004
4472 064 009 DA010	15,33	0730 162 226
4472 064 009 DA010	15,36	0730 162 225
4472 064 009 DA010	15,38	0730 162 629
4472 064 009 DA010	15,40	0730 162 005
4472 064 009 DA010	15,43	0730 162 224
4472 064 009 DA010	15,46	0730 162 223
4472 064 009 DA010	15,48	0730 162 630
4472 064 009 DA010	15,50	0730 162 006

https://truckmanualshub.com/

Vergleichsliste / Cross reference list

Bestell-Nr. Order No.	mm	Artikel-Nr. Article No.
4472 064 009		
4472 064 009 DA010	15,53	0730 162 222
4472 064 009 DA010	15,56	0730 162 221
4472 064 009 DA010	15,58	0730 162 631
4472 064 009 DA010	15,60	0730 162 007
4472 064 009 DA010	15,63	0730 162 220
4472 064 009 DA010	15,66	0730 162 219
4472 064 009 DA010	15,68	0730 162 632
4472 064 009 DA010	15,69	0730 162 893
4472 064 009 DA010	15,70	0730 162 008
4472 064 009 DA010	15,72	0730 162 894
4472 064 009 DA010	15,73	0730 162 218
4472 064 009 DA010	15,76	0730 162 217
4472 064 009 DA010	15,78	0730 162 895
4472 064 009 DA010	15,80	0730 162 009
4472 064 009 DA010	15,81	0730 162 896
4472 064 009 DA010	15,83	0730 162 216
4472 064 009 DA010	15,84	0730 162 897
4472 064 009 DA010	15,86	0730 162 215
4472 064 009 DA010	15,88	0730 162 898
4472 064 009 DA010	15,89	0730 162 899
4472 064 009 DA010	15,90	0730 162 010
4472 064 009 DA010	15,91	0730 162 900
4472 064 009 DA010	15,93	0730 162 214
4472 064 009 DA010	15,94	0730 162 901
4472 064 009 DA010	15,96	0730 162 213
4472 064 009 DA010	15,97	0730 162 902
4472 064 009 DA010	16,00	0730 162 011
4472 064 009 DA010	16,03	0730 162 212
4472 064 009 DA010	16,06	0730 162 211
4472 064 009 DA010	16,10	0730 162 012
4472 064 009 DA010	16,13	0730 162 210
4472 064 009 DA010	16,16	0730 162 209
4472 064 009 DA010	16,20	0730 162 013
4472 064 009 DA010	16,23	0730 162 208
4472 064 009 DA010	16,26	0730 162 207
4472 064 009 DA010	16,30	0730 162 014
4472 064 009 DA010	16,40	0730 162 015
4472 064 009 DA011	0,65	0730 105 438
4472 064 009 DA011	0,70	0730 105 439
4472 064 009 DA011	0,75	0730 105 440
4472 064 009 DA011	0,80	0730 107 807
4472 064 009 DA011	0,85	0730 105 441
4472 064 009 DA011	0,90	0730 105 230
4472 064 009 DA011	0,95	0730 105 231
4472 064 009 DA011	1,00	0730 105 103
4472 064 009 DA011	1,05	0730 105 104
4472 064 009 DA011	1,10	0730 105 105
4472 064 009 DA011	1,15	0730 105 106
4472 064 009 DA011	1,20	0730 104 423
4472 064 009 DA011	1,25	0730 105 107
4472 064 009 DA011	1,30	0730 105 108
4472 064 009 DA011	1,35	0730 105 109
4472 064 009 DA011	1,40	0730 105 110
4472 064 009 DA011	1,45	0730 105 111
4472 064 009 DA011	1,50	0730 105 112
4472 064 009 DA011	1,55	0730 105 113
4472 064 009 DA011	1,60	0730 105 114
4472 064 009 DA012		0750 117 354
4472 064 009 DA013		4472 264 015
4472 064 009 JH002		7029 910 427
4472 064 009 JH004		0734 309 430

Bestell-Nr. Order No.	mm	Artikel-Nr. Article No.
4472 064 009		
4472 064 009 JH009		4472 364 125
4472 064 009 JH011	0,20	4472 364 138
4472 064 009 JH011	0,30	4472 364 137
4472 064 009 JH011	0,40	4472 364 136
4472 064 009 JH011	1,60	4472 364 131
4472 064 009 JH011	2,00	4472 364 129
4472 064 009 JH012		4472 364 090
4472 064 009 JH013		4472 364 091
4472 064 009 JH016		0750 117 635
4472 064 009 JH017		0750 117 635
4472 064 009 JH020		7029 457 404
4472 064 009 JH101		0634 313 473
4472 064 009 JH101		0750 117 308
4472 064 009 JH101		4472 364 092
4472 064 009 JH102		0634 303 227
4472 064 009 JH102		0734 309 422
4472 064 009 LD004	1,20	4131 303 193
4472 064 009 LD004	1,30	4131 303 194
4472 064 009 LD004	1,40	4131 303 107
4472 064 009 LD005		4131 303 048
4472 064 009 PD001		4472 364 073
4472 064 009 PD002		0730 106 220
4472 064 009 PD003		4472 364 095
4472 064 009 PD004		0730 501 277
4472 064 009 PD005	1,50	0730 106 706
4472 064 009 PD005	1,70	0730 106 707
4472 064 009 PD005	2,00	0730 106 708
4472 064 009 PD005	2,20	0730 106 709
4472 064 009 PD005	2,50	0730 106 710
4472 064 009 PD005	2,70	0730 106 711
4472 064 009 PD005	3,00	0730 106 712
4472 064 009 PD006		0630 501 029
4472 064 009 PD007		0501 309 954
4472 064 009 PD008		0735 455 281
4472 064 009 PD009		4472 364 254
4472 064 009 PD014		4472 364 042
4472 064 009 PD102		4475 280 023
4472 064 035		
4472 064 035 AH014	0,10	0730 000 127
4472 064 035 AH014	0,20	0730 000 126
4472 064 035 AH014	0,30	0730 002 280
4472 064 035 AH014	0,40	0730 001 012
4472 064 035 AH014	0,45	0730 005 708
4472 064 035 AH014	0,50	0730 000 125
4472 064 035 AH014	0,55	0730 005 709
4472 064 035 AH014	0,60	0730 001 011
4472 064 035 AH014	0,65	0730 006 513
4472 064 035 AH014	0,70	0730 006 514
4472 064 035 AH014	0,75	0730 006 515
4472 064 035 AH014	0,80	0730 000 124
4472 064 035 AH014	0,85	0730 006 516
4472 064 035 AH014	0,90	0730 006 517
4472 064 035 AH014	0,95	0730 006 518
4472 064 035 AH014	1,00	0730 000 123
4472 064 035 AH014	1,05	0730 006 519
4472 064 035 AH014	1,10	0730 006 520
4472 064 035 AH014	1,15	0730 006 521
4472 064 035 AH014	1,20	0730 002 277
4472 064 035 AH014	1,25	0730 006 522
4472 064 035 AH014	1,30	0730 006 523
4472 064 035 AH014	1,35	0730 006 524

Bestell-Nr. Order No.	mm	Artikel-Nr. Article No.
4472 064 035		
4472 064 035 AH014	1,40	0730 001 010
4472 064 035 AH014	1,45	0730 006 525
4472 064 035 AH014	1,50	0730 006 526
4472 064 035 AH014	1,55	0730 006 527
4472 064 035 AH014	1,60	0730 006 528
4472 064 035 AH014	1,65	0730 006 529
4472 064 035 AH014	1,70	0730 008 051
4472 064 035 AH014	1,75	0730 005 816
4472 064 035 AH014	1,80	0730 008 052
4472 064 035 AH014	1,85	0730 005 817
4472 064 035 AH014	1,90	0730 008 053
4472 064 035 AH014	1,95	0730 008 154
4472 064 035 AH014	2,00	0730 001 009
4472 064 035 AH014	2,05	0730 007 783
4472 064 035 AH014	2,10	0730 007 784
4472 064 035 AH014	2,15	0730 007 785
4472 064 035 AH014	2,20	0730 007 786
4472 064 035 AH014	2,25	0730 007 787
4472 064 035 AH014	2,30	0730 008 292
4472 064 035 AH014	2,35	0730 008 293
4472 064 035 AH014	2,40	0730 008 294
4472 064 035 AH014	2,45	0730 008 295
4472 064 035 AH014	2,50	0730 008 296
4472 064 035 AH015		0750 117 802
4472 064 035 AH016		0750 117 802
4472 064 035 AH017	0,10	0730 000 127
4472 064 035 AH017	0,20	0730 000 126
4472 064 035 AH017	0,30	0730 002 280
4472 064 035 AH017	0,40	0730 001 012
4472 064 035 AH017	0,45	0730 005 708
4472 064 035 AH017	0,50	0730 000 125
4472 064 035 AH017	0,55	0730 005 709
4472 064 035 AH017	0,60	0730 001 011
4472 064 035 AH017	0,65	0730 006 513
4472 064 035 AH017	0,70	0730 006 514
4472 064 035 AH017	0,75	0730 006 515
4472 064 035 AH017	0,80	0730 000 124
4472 064 035 AH017	0,85	0730 006 516
4472 064 035 AH017	0,90	0730 006 517
4472 064 035 AH017	0,95	0730 006 518
4472 064 035 AH017	1,00	0730 000 123
4472 064 035 AH017	1,05	0730 006 519
4472 064 035 AH017	1,10	0730 006 520
4472 064 035 AH017	1,15	0730 006 521
4472 064 035 AH017	1,20	0730 002 277
4472 064 035 AH017	1,25	0730 006 522
4472 064 035 AH017	1,30	0730 006 523
4472 064 035 AH017	1,35	0730 006 524
4472 064 035 AH017	1,40	0730 001 010
4472 064 035 AH017	1,45	0730 006 525
4472 064 035 AH017	1,50	0730 006 526
4472 064 035 AH017	1,55	0730 006 527
4472 064 035 AH017	1,60	0730 006 528
4472 064 035 AH017	1,65	0730 006 529
4472 064 035 AH017	1,70	0730 008 051
4472 064 035 AH017	1,75	0730 005 816
4472 064 035 AH017	1,80	0730 008 052
4472 064 035 AH017	1,85	0730 005 817
4472 064 035 AH017	1,90	0730 008 053
4472 064 035 AH017	1,95	0730 008 154
4472 064 035 AH017	2,00	0730 001 009

ZF Trading GmbH | Borgwardstraße 16 | 28279 Bremen | Germany | info.zf-services@zf.com | www.zf.com

https://truckmanualshub.com/

Bestell-Nr. Order No.	mm	Artikel-Nr. Article No.
4472 064 035		
4472 064 035 AH017	2,05	0730 007 783
4472 064 035 AH017	2,10	0730 007 784
4472 064 035 AH017	2,15	0730 007 785
4472 064 035 AH017	2,20	0730 007 786
4472 064 035 AH017	2,25	0730 007 787
4472 064 035 AH017	2,30	0730 008 292
4472 064 035 AH017	2,35	0730 008 293
4472 064 035 AH017	2,40	0730 008 294
4472 064 035 AH017	2,45	0730 008 295
4472 064 035 AH017	2,50	0730 008 296
4472 064 035 AH018		0634 303 980
4472 064 035 AH022		0501 316 248
4472 064 035 AH023		0734 309 430
4472 064 035 DA001		4460 375 008
4472 064 035 DA002		0737 006 083
4472 064 035 DA003	6,00	0730 102 738
4472 064 035 DA005		4472 364 034
4472 064 035 DA007		4472 353 037
4472 064 035 DA008		0750 111 176
4472 064 035 DA009		0750 117 205
4472 064 035 DA010	15,10	0730 162 002
4472 064 035 DA010	15,20	0730 162 003
4472 064 035 DA010	15,26	0730 162 227
4472 064 035 DA010	15,30	0730 162 004
4472 064 035 DA010	15,33	0730 162 226
4472 064 035 DA010	15,36	0730 162 225
4472 064 035 DA010	15,38	0730 162 629
4472 064 035 DA010	15,40	0730 162 005
4472 064 035 DA010	15,43	0730 162 224
4472 064 035 DA010	15,46	0730 162 223
4472 064 035 DA010	15,48	0730 162 630
4472 064 035 DA010	15,50	0730 162 006
4472 064 035 DA010	15,53	0730 162 222
4472 064 035 DA010	15,56	0730 162 221
4472 064 035 DA010	15,58	0730 162 631
4472 064 035 DA010	15,60	0730 162 007
4472 064 035 DA010	15,63	0730 162 220
4472 064 035 DA010	15,66	0730 162 219
4472 064 035 DA010	15,68	0730 162 632
4472 064 035 DA010	15,69	0730 162 893
4472 064 035 DA010	15,70	0730 162 008
4472 064 035 DA010	15,72	0730 162 894
4472 064 035 DA010	15,73	0730 162 218
4472 064 035 DA010	15,76	0730 162 217
4472 064 035 DA010	15,78	0730 162 895
4472 064 035 DA010	15,80	0730 162 009
4472 064 035 DA010	15,81	0730 162 896
4472 064 035 DA010	15,83	0730 162 216
4472 064 035 DA010	15,84	0730 162 897
4472 064 035 DA010	15,86	0730 162 215
4472 064 035 DA010	15,88	0730 162 898
4472 064 035 DA010	15,89	0730 162 899
4472 064 035 DA010	15,90	0730 162 010
4472 064 035 DA010	15,91	0730 162 900
4472 064 035 DA010	15,93	0730 162 214
4472 064 035 DA010	15,94	0730 162 901
4472 064 035 DA010	15,96	0730 162 213
4472 064 035 DA010	15,97	0730 162 902
4472 064 035 DA010	16,00	0730 162 011
4472 064 035 DA010	16,03	0730 162 212
4472 064 035 DA010	16,06	0730 162 211

Bestell-Nr. Order No.	mm	Artikel-Nr. Article No.
4472 064 035		
4472 064 035 DA010	16,10	0730 162 012
4472 064 035 DA010	16,13	0730 162 210
4472 064 035 DA010	16,16	0730 162 209
4472 064 035 DA010	16,20	0730 162 013
4472 064 035 DA010	16,23	0730 162 208
4472 064 035 DA010	16,26	0730 162 207
4472 064 035 DA010	16,30	0730 162 014
4472 064 035 DA010	16,40	0730 162 015
4472 064 035 DA011	0,65	0730 105 438
4472 064 035 DA011	0,70	0730 105 439
4472 064 035 DA011	0,75	0730 105 440
4472 064 035 DA011	0,80	0730 107 807
4472 064 035 DA011	0,85	0730 105 441
4472 064 035 DA011	0,90	0730 105 230
4472 064 035 DA011	0,95	0730 105 231
4472 064 035 DA011	1,00	0730 105 103
4472 064 035 DA011	1,05	0730 105 104
4472 064 035 DA011	1,10	0730 105 105
4472 064 035 DA011	1,15	0730 105 106
4472 064 035 DA011	1,20	0730 104 423
4472 064 035 DA011	1,25	0730 105 107
4472 064 035 DA011	1,30	0730 105 108
4472 064 035 DA011	1,35	0730 105 109
4472 064 035 DA011	1,40	0730 105 110
4472 064 035 DA011	1,45	0730 105 111
4472 064 035 DA011	1,50	0730 105 112
4472 064 035 DA011	1,55	0730 105 113
4472 064 035 DA011	1,60	0730 105 114
4472 064 035 DA012		0750 117 354
4472 064 035 DA013		4472 264 012
4472 064 035 JH002		7029 910 427
4472 064 035 JH004		0734 309 430
4472 064 035 JH009		4472 364 125
4472 064 035 JH011	0,20	4472 364 138
4472 064 035 JH011	0,30	4472 364 137
4472 064 035 JH011	0,40	4472 364 136
4472 064 035 JH011	1,60	4472 364 131
4472 064 035 JH011	2,00	4472 364 129
4472 064 035 JH012		4472 364 090
4472 064 035 JH013		4472 364 091
4472 064 035 JH016		0750 117 635
4472 064 035 JH017		0750 117 635
4472 064 035 JH020		7029 457 404
4472 064 035 JH101		0634 313 473
4472 064 035 JH101		0750 117 308
4472 064 035 JH101		4472 364 092
4472 064 035 JH102		0634 303 227
4472 064 035 JH102		0734 309 422
4472 064 035 LD004	1,20	4131 303 193
4472 064 035 LD004	1,30	4131 303 194
4472 064 035 LD004	1,40	4131 303 107
4472 064 035 LD005		4131 303 048
4472 064 035 PD001		4472 364 073
4472 064 035 PD002		0730 106 220
4472 064 035 PD003		4472 364 095
4472 064 035 PD004		0730 501 277
4472 064 035 PD005	1,50	0730 106 706
4472 064 035 PD005	1,70	0730 106 707
4472 064 035 PD005	2,00	0730 106 708
4472 064 035 PD005	2,20	0730 106 709
4472 064 035 PD005	2,50	0730 106 710

Bestell-Nr. Order No.	mm	Artikel-Nr. Article No.
4472 064 035		
4472 064 035 PD005	2,70	0730 106 711
4472 064 035 PD005	3,00	0730 106 712
4472 064 035 PD006		0630 501 029
4472 064 035 PD007		0501 309 954
4472 064 035 PD008		0735 455 281
4472 064 035 PD009		4472 364 254
4472 064 035 PD014		4472 364 042
4472 064 035 PD102		4475 280 023
4472 064 076		
4472 064 076 AH015		0750 117 418
4472 064 076 AH016		0750 117 445
4472 064 076 AH018		0634 303 980
4472 064 076 AH022		0501 316 248
4472 064 076 AH023		0734 309 430
4472 064 076 DA001		4460 375 008
4472 064 076 DA002		0737 006 083
4472 064 076 DA003	6,00	0730 102 738
4472 064 076 DA005		4472 364 034
4472 064 076 DA007		4472 353 037
4472 064 076 DA008		0750 111 176
4472 064 076 DA009		0750 117 205
4472 064 076 DA010	15,10	0730 162 002
4472 064 076 DA010	15,20	0730 162 003
4472 064 076 DA010	15,26	0730 162 227
4472 064 076 DA010	15,30	0730 162 004
4472 064 076 DA010	15,33	0730 162 226
4472 064 076 DA010	15,36	0730 162 225
4472 064 076 DA010	15,38	0730 162 629
4472 064 076 DA010	15,40	0730 162 005
4472 064 076 DA010	15,43	0730 162 224
4472 064 076 DA010	15,46	0730 162 223
4472 064 076 DA010	15,48	0730 162 630
4472 064 076 DA010	15,50	0730 162 006
4472 064 076 DA010	15,53	0730 162 222
4472 064 076 DA010	15,56	0730 162 221
4472 064 076 DA010	15,58	0730 162 631
4472 064 076 DA010	15,60	0730 162 007
4472 064 076 DA010	15,63	0730 162 220
4472 064 076 DA010	15,66	0730 162 219
4472 064 076 DA010	15,68	0730 162 632
4472 064 076 DA010	15,69	0730 162 893
4472 064 076 DA010	15,70	0730 162 008
4472 064 076 DA010	15,72	0730 162 894
4472 064 076 DA010	15,73	0730 162 218
4472 064 076 DA010	15,76	0730 162 217
4472 064 076 DA010	15,78	0730 162 895
4472 064 076 DA010	15,80	0730 162 009
4472 064 076 DA010	15,81	0730 162 896
4472 064 076 DA010	15,83	0730 162 216
4472 064 076 DA010	15,84	0730 162 897
4472 064 076 DA010	15,86	0730 162 215
4472 064 076 DA010	15,88	0730 162 898
4472 064 076 DA010	15,89	0730 162 899
4472 064 076 DA010	15,90	0730 162 010
4472 064 076 DA010	15,91	0730 162 900
4472 064 076 DA010	15,93	0730 162 214
4472 064 076 DA010	15,94	0730 162 901
4472 064 076 DA010	15,96	0730 162 213
4472 064 076 DA010	15,97	0730 162 902
4472 064 076 DA010	16,00	0730 162 011
4472 064 076 DA010	16,03	0730 162 212

https://truckmanualshub.com/

Vergleichsliste / Cross reference list

Bestell-Nr. Order No.	mm	Artikel-Nr. Article No.
4472 064 076		
4472 064 076 DA010	16,06	0730 162 211
4472 064 076 DA010	16,10	0730 162 012
4472 064 076 DA010	16,13	0730 162 210
4472 064 076 DA010	16,16	0730 162 209
4472 064 076 DA010	16,20	0730 162 013
4472 064 076 DA010	16,23	0730 162 208
4472 064 076 DA010	16,26	0730 162 207
4472 064 076 DA010	16,30	0730 162 014
4472 064 076 DA010	16,40	0730 162 015
4472 064 076 DA011	0,65	0730 105 438
4472 064 076 DA011	0,70	0730 105 439
4472 064 076 DA011	0,75	0730 105 440
4472 064 076 DA011	0,80	0730 107 807
4472 064 076 DA011	0,85	0730 105 441
4472 064 076 DA011	0,90	0730 105 230
4472 064 076 DA011	0,95	0730 105 231
4472 064 076 DA011	1,00	0730 105 103
4472 064 076 DA011	1,05	0730 105 104
4472 064 076 DA011	1,10	0730 105 105
4472 064 076 DA011	1,15	0730 105 106
4472 064 076 DA011	1,20	0730 104 423
4472 064 076 DA011	1,25	0730 105 107
4472 064 076 DA011	1,30	0730 105 108
4472 064 076 DA011	1,35	0730 105 109
4472 064 076 DA011	1,40	0730 105 110
4472 064 076 DA011	1,45	0730 105 111
4472 064 076 DA011	1,50	0730 105 112
4472 064 076 DA011	1,55	0730 105 113
4472 064 076 DA011	1,60	0730 105 114
4472 064 076 DA012		0750 117 354
4472 064 076 DA013		4472 264 014
4472 064 076 JH002		7029 910 427
4472 064 076 JH004		0734 309 430
4472 064 076 JH009		4472 364 215
4472 064 076 JH011	0,20	4472 364 178
4472 064 076 JH011	0,30	4472 364 179
4472 064 076 JH011	0,60	4472 364 181
4472 064 076 JH011	0,80	4472 364 182
4472 064 076 JH011	1,00	4472 364 183
4472 064 076 JH011	1,60	4472 364 185
4472 064 076 JH011	2,00	4472 364 187
4472 064 076 JH012		4472 364 243
4472 064 076 JH013		4472 364 172
4472 064 076 JH016		0750 117 635
4472 064 076 JH017		0750 117 635
4472 064 076 JH020		7029 457 404
4472 064 076 JH101		0634 313 450
4472 064 076 JH101		0750 117 308
4472 064 076 JH101		4472 364 214
4472 064 076 JH102		0634 303 227
4472 064 076 JH102		0734 309 422
4472 064 076 LD004	1,00	4481 346 049
4472 064 076 LD004	1,10	4481 346 050
4472 064 076 LD004	1,20	4481 346 051
4472 064 076 LD004	1,40	4061 319 902
4472 064 076 LD004	1,50	4061 319 896
4472 064 076 LD004	1,60	4061 319 906
4472 064 076 LD004	1,70	4061 319 904
4472 064 076 LD004	1,80	4061 319 848
4472 064 076 LD005		4481 346 046
4472 064 076 LD005		4481 346 047

Bestell-Nr. Order No.	mm	Artikel-Nr. Article No.
4472 064 076		
4472 064 076 PD001		4472 364 073
4472 064 076 PD002		0730 150 727
4472 064 076 PD003		4472 364 095
4472 064 076 PD004		0730 501 277
4472 064 076 PD005	1,50	0730 150 729
4472 064 076 PD005	1,70	0730 150 730
4472 064 076 PD005	2,00	0730 150 731
4472 064 076 PD005	2,20	0730 150 732
4472 064 076 PD005	2,50	0730 150 733
4472 064 076 PD005	2,70	0730 150 734
4472 064 076 PD005	3,00	0730 150 735
4472 064 076 PD006		0630 501 029
4472 064 076 PD007		0501 309 954
4472 064 076 PD008		0735 455 281
4472 064 076 PD009		4472 364 254
4472 064 076 PD014		4472 364 042
4472 064 076 PD102		4475 280 023
4472 064 077		
4472 064 077 AH015		0750 117 418
4472 064 077 AH016		0750 117 445
4472 064 077 AH018		0634 303 980
4472 064 077 AH022		0501 316 248
4472 064 077 AH023		0734 309 430
4472 064 077 DA001		4460 375 008
4472 064 077 DA002		0737 006 083
4472 064 077 DA003	6,00	0730 102 738
4472 064 077 DA005		4472 364 034
4472 064 077 DA007		4472 353 037
4472 064 077 DA008		0750 111 176
4472 064 077 DA009		0750 117 205
4472 064 077 DA010	15,10	0730 162 002
4472 064 077 DA010	15,20	0730 162 003
4472 064 077 DA010	15,26	0730 162 227
4472 064 077 DA010	15,30	0730 162 004
4472 064 077 DA010	15,33	0730 162 226
4472 064 077 DA010	15,36	0730 162 225
4472 064 077 DA010	15,38	0730 162 629
4472 064 077 DA010	15,40	0730 162 005
4472 064 077 DA010	15,43	0730 162 224
4472 064 077 DA010	15,46	0730 162 223
4472 064 077 DA010	15,48	0730 162 630
4472 064 077 DA010	15,50	0730 162 006
4472 064 077 DA010	15,53	0730 162 222
4472 064 077 DA010	15,56	0730 162 221
4472 064 077 DA010	15,58	0730 162 631
4472 064 077 DA010	15,60	0730 162 007
4472 064 077 DA010	15,63	0730 162 220
4472 064 077 DA010	15,66	0730 162 219
4472 064 077 DA010	15,68	0730 162 632
4472 064 077 DA010	15,69	0730 162 893
4472 064 077 DA010	15,70	0730 162 008
4472 064 077 DA010	15,72	0730 162 894
4472 064 077 DA010	15,73	0730 162 218
4472 064 077 DA010	15,76	0730 162 217
4472 064 077 DA010	15,78	0730 162 895
4472 064 077 DA010	15,80	0730 162 009
4472 064 077 DA010	15,81	0730 162 896
4472 064 077 DA010	15,83	0730 162 216
4472 064 077 DA010	15,84	0730 162 897
4472 064 077 DA010	15,86	0730 162 215
4472 064 077 DA010	15,88	0730 162 898

Bestell-Nr. Order No.	mm	Artikel-Nr. Article No.
4472 064 077		
4472 064 077 DA010	15,89	0730 162 899
4472 064 077 DA010	15,90	0730 162 010
4472 064 077 DA010	15,91	0730 162 900
4472 064 077 DA010	15,93	0730 162 214
4472 064 077 DA010	15,94	0730 162 901
4472 064 077 DA010	15,96	0730 162 213
4472 064 077 DA010	15,97	0730 162 902
4472 064 077 DA010	16,00	0730 162 011
4472 064 077 DA010	16,03	0730 162 212
4472 064 077 DA010	16,06	0730 162 211
4472 064 077 DA010	16,10	0730 162 012
4472 064 077 DA010	16,13	0730 162 210
4472 064 077 DA010	16,16	0730 162 209
4472 064 077 DA010	16,20	0730 162 013
4472 064 077 DA010	16,23	0730 162 208
4472 064 077 DA010	16,26	0730 162 207
4472 064 077 DA010	16,30	0730 162 014
4472 064 077 DA010	16,40	0730 162 015
4472 064 077 DA011	0,65	0730 105 438
4472 064 077 DA011	0,70	0730 105 439
4472 064 077 DA011	0,75	0730 105 440
4472 064 077 DA011	0,80	0730 107 807
4472 064 077 DA011	0,85	0730 105 441
4472 064 077 DA011	0,90	0730 105 230
4472 064 077 DA011	0,95	0730 105 231
4472 064 077 DA011	1,00	0730 105 103
4472 064 077 DA011	1,05	0730 105 104
4472 064 077 DA011	1,10	0730 105 105
4472 064 077 DA011	1,15	0730 105 106
4472 064 077 DA011	1,20	0730 104 423
4472 064 077 DA011	1,25	0730 105 107
4472 064 077 DA011	1,30	0730 105 108
4472 064 077 DA011	1,35	0730 105 109
4472 064 077 DA011	1,40	0730 105 110
4472 064 077 DA011	1,45	0730 105 111
4472 064 077 DA011	1,50	0730 105 112
4472 064 077 DA011	1,55	0730 105 113
4472 064 077 DA011	1,60	0730 105 114
4472 064 077 DA012		0750 117 354
4472 064 077 DA013		4472 264 013
4472 064 077 JH002		0501 207 875
4472 064 077 JH004		0734 309 430
4472 064 077 JH009		4472 364 215
4472 064 077 JH009		4472 364 216
4472 064 077 JH011	0,20	4472 364 178
4472 064 077 JH011	0,30	4472 364 179
4472 064 077 JH011	0,60	4472 364 181
4472 064 077 JH011	0,80	4472 364 182
4472 064 077 JH011	1,00	4472 364 183
4472 064 077 JH011	1,60	4472 364 185
4472 064 077 JH011	2,00	4472 364 187
4472 064 077 JH012		4472 364 243
4472 064 077 JH013		4472 364 172
4472 064 077 JH016		0750 117 652
4472 064 077 JH017		0750 117 652
4472 064 077 JH020		0501 208 669
4472 064 077 JH101		0634 313 450
4472 064 077 JH101		0750 117 308
4472 064 077 JH101		4472 364 214
4472 064 077 JH102		0634 303 227
4472 064 077 JH102		0734 309 422

ZF Trading GmbH | Borgwardstraße 16 | 28279 Bremen | Germany | info.zf-services@zf.com | www.zf.com

https://truckmanualshub.com/

Bestell-Nr. Order No.	mm	Artikel-Nr. Article No.
4472 064 077		
4472 064 077 LD004	1,00	4481 346 049
4472 064 077 LD004	1,10	4481 346 050
4472 064 077 LD004	1,20	4481 346 051
4472 064 077 LD004	1,40	4061 319 902
4472 064 077 LD004	1,50	4061 319 896
4472 064 077 LD004	1,60	4061 319 906
4472 064 077 LD004	1,70	4061 319 904
4472 064 077 LD004	1,80	4061 319 848
4472 064 077 LD005		4481 346 046
4472 064 077 LD005		4481 346 047
4472 064 077 PD001		4472 364 073
4472 064 077 PD002		0730 150 727
4472 064 077 PD003		4472 364 170
4472 064 077 PD004		0730 501 277
4472 064 077 PD005	1,50	0730 150 729
4472 064 077 PD005	1,70	0730 150 730
4472 064 077 PD005	2,00	0730 150 731
4472 064 077 PD005	2,20	0730 150 732
4472 064 077 PD005	2,50	0730 150 733
4472 064 077 PD005	2,70	0730 150 734
4472 064 077 PD005	3,00	0730 150 735
4472 064 077 PD006		0630 501 029
4472 064 077 PD007		0501 309 954
4472 064 077 PD008		0735 455 281
4472 064 077 PD009		4472 364 254
4472 064 077 PD014		4472 364 042
4472 064 077 PD102		4475 280 023
4472 064 800		
4472 064 800 AH015		0750 117 802
4472 064 800 AH016		0750 117 785
4472 064 800 AH022		0501 316 248
4472 064 800 AH023		0734 309 430
4472 064 800 DA001		4460 375 131
4472 064 800 DA002		0737 006 083
4472 064 800 DA003	4,00	0730 106 219
4472 064 800 DA005		4460 375 166
4472 064 800 DA007		4460 375 165
4472 064 800 DA008		0750 111 176
4472 064 800 DA009		0750 117 205
4472 064 800 DA010	15,10	0730 162 002
4472 064 800 DA010	15,20	0730 162 003
4472 064 800 DA010	15,26	0730 162 227
4472 064 800 DA010	15,30	0730 162 004
4472 064 800 DA010	15,33	0730 162 226
4472 064 800 DA010	15,36	0730 162 225
4472 064 800 DA010	15,38	0730 162 629
4472 064 800 DA010	15,40	0730 162 005
4472 064 800 DA010	15,43	0730 162 224
4472 064 800 DA010	15,46	0730 162 223
4472 064 800 DA010	15,48	0730 162 630
4472 064 800 DA010	15,50	0730 162 006
4472 064 800 DA010	15,53	0730 162 222
4472 064 800 DA010	15,56	0730 162 221
4472 064 800 DA010	15,58	0730 162 631
4472 064 800 DA010	15,60	0730 162 007
4472 064 800 DA010	15,63	0730 162 220
4472 064 800 DA010	15,66	0730 162 219
4472 064 800 DA010	15,68	0730 162 632
4472 064 800 DA010	15,69	0730 162 893
4472 064 800 DA010	15,70	0730 162 008
4472 064 800 DA010	15,72	0730 162 894

Bestell-Nr. Order No.	mm	Artikel-Nr. Article No.
4472 064 800		
4472 064 800 DA010	15,73	0730 162 218
4472 064 800 DA010	15,76	0730 162 217
4472 064 800 DA010	15,78	0730 162 895
4472 064 800 DA010	15,80	0730 162 009
4472 064 800 DA010	15,81	0730 162 896
4472 064 800 DA010	15,83	0730 162 216
4472 064 800 DA010	15,84	0730 162 897
4472 064 800 DA010	15,86	0730 162 215
4472 064 800 DA010	15,88	0730 162 898
4472 064 800 DA010	15,89	0730 162 899
4472 064 800 DA010	15,90	0730 162 010
4472 064 800 DA010	15,91	0730 162 900
4472 064 800 DA010	15,93	0730 162 214
4472 064 800 DA010	15,94	0730 162 901
4472 064 800 DA010	15,96	0730 162 213
4472 064 800 DA010	15,97	0730 162 902
4472 064 800 DA010	16,00	0730 162 011
4472 064 800 DA010	16,03	0730 162 212
4472 064 800 DA010	16,06	0730 162 211
4472 064 800 DA010	16,10	0730 162 012
4472 064 800 DA010	16,13	0730 162 210
4472 064 800 DA010	16,16	0730 162 209
4472 064 800 DA010	16,20	0730 162 013
4472 064 800 DA010	16,23	0730 162 208
4472 064 800 DA010	16,26	0730 162 207
4472 064 800 DA010	16,30	0730 162 014
4472 064 800 DA010	16,40	0730 162 015
4472 064 800 DA011	0,65	0730 105 438
4472 064 800 DA011	0,70	0730 105 439
4472 064 800 DA011	0,75	0730 105 440
4472 064 800 DA011	0,80	0730 107 807
4472 064 800 DA011	0,85	0730 105 441
4472 064 800 DA011	0,90	0730 105 230
4472 064 800 DA011	0,95	0730 105 231
4472 064 800 DA011	1,00	0730 105 103
4472 064 800 DA011	1,05	0730 105 104
4472 064 800 DA011	1,10	0730 105 105
4472 064 800 DA011	1,15	0730 105 106
4472 064 800 DA011	1,20	0730 104 423
4472 064 800 DA011	1,25	0730 105 107
4472 064 800 DA011	1,30	0730 105 108
4472 064 800 DA011	1,35	0730 105 109
4472 064 800 DA011	1,40	0730 105 110
4472 064 800 DA011	1,45	0730 105 111
4472 064 800 DA011	1,50	0730 105 112
4472 064 800 DA011	1,55	0730 105 113
4472 064 800 DA011	1,60	0730 105 114
4472 064 800 DA012		0750 117 354
4472 064 800 DA013		4460 275 332
4472 064 800 JH002		7029 910 444
4472 064 800 JH004		0734 309 430
4472 064 800 JH009		4472 363 388
4472 064 800 JH011	0,20	4472 363 115
4472 064 800 JH011	0,30	4472 363 116
4472 064 800 JH011	0,40	4472 363 117
4472 064 800 JH011	0,60	4472 363 118
4472 064 800 JH011	0,80	4472 363 119
4472 064 800 JH011	1,00	4472 363 120
4472 064 800 JH011	1,60	4472 363 122
4472 064 800 JH011	2,00	4472 363 124
4472 064 800 JH012		4472 363 087

Bestell-Nr. Order No.	mm	Artikel-Nr. Article No.
4472 064 800		
4472 064 800 JH013		4472 363 088
4472 064 800 JH016		0750 117 635
4472 064 800 JH017		0750 117 635
4472 064 800 JH020		7029 457 404
4472 064 800 JH101		0630 361 039
4472 064 800 JH101		0634 313 450
4472 064 800 JH101		0750 117 329
4472 064 800 JH102		0634 303 229
4472 064 800 JH102		0734 309 422
4472 064 800 LD004	1,20	4131 303 193
4472 064 800 LD004	1,30	4131 303 194
4472 064 800 LD004	1,40	4131 303 195
4472 064 800 LD005		4131 303 130
4472 064 800 PD001		4472 364 001
4472 064 800 PD002		0730 106 220
4472 064 800 PD003		4472 364 065
4472 064 800 PD004		0730 501 277
4472 064 800 PD005	1,50	0730 106 706
4472 064 800 PD005	1,70	0730 106 707
4472 064 800 PD005	2,00	0730 106 708
4472 064 800 PD005	2,20	0730 106 709
4472 064 800 PD005	2,50	0730 106 710
4472 064 800 PD005	2,70	0730 106 711
4472 064 800 PD005	3,00	0730 106 712
4472 064 800 PD006		0630 501 029
4472 064 800 PD007		0501 309 954
4472 064 800 PD008		0735 455 281
4472 064 800 PD009		4472 364 254
4472 064 800 PD014		4472 364 042
4472 064 800 PD102		0501 309 596
4472 064 800 PD102		0634 304 275
4472 064 800 SS001		0750 125 010
4472 064 800 SS002		0501 206 715
4472 064 800 SS002		0501 206 716
4472 064 800 SS003		0501 206 522
4475 004 006		
4475 004 006 AH014	0,10	0730 111 968
4475 004 006 AH014	0,15	0730 111 969
4475 004 006 AH014	0,50	0730 111 970
4475 004 006 AH014	1,00	0730 107 158
4475 004 006 AH014	1,05	0730 107 159
4475 004 006 AH014	1,10	0730 107 160
4475 004 006 AH014	1,15	0730 107 161
4475 004 006 AH014	1,20	0730 107 162
4475 004 006 AH014	1,25	0730 107 163
4475 004 006 AH014	1,30	0730 107 164
4475 004 006 AH014	1,35	0730 107 165
4475 004 006 AH014	1,40	0730 107 166
4475 004 006 AH014	1,45	0730 107 167
4475 004 006 AH014	1,50	0730 106 741
4475 004 006 AH014	1,55	0730 106 742
4475 004 006 AH014	1,60	0730 106 743
4475 004 006 AH014	1,65	0730 106 744
4475 004 006 AH014	1,70	0730 106 745
4475 004 006 AH014	1,75	0730 106 746
4475 004 006 AH014	1,80	0730 106 747
4475 004 006 AH014	1,85	0730 106 748
4475 004 006 AH014	1,90	0730 106 749
4475 004 006 AH014	1,95	0730 106 750
4475 004 006 AH014	2,00	0730 106 751
4475 004 006 AH014	2,05	0730 106 752

https://truckmanualshub.com/

Vergleichsliste / Cross reference list

Bestell-Nr. Order No.	mm	Artikel-Nr. Article No.
4475 004 006		
4475 004 006 AH014	2,10	0730 106 753
4475 004 006 AH014	2,65	0730 111 626
4475 004 006 AH014	2,70	0730 111 627
4475 004 006 AH014	2,75	0730 111 628
4475 004 006 AH014	2,80	0730 111 629
4475 004 006 AH014	2,85	0730 111 630
4475 004 006 AH014	2,90	0730 111 631
4475 004 006 AH014	2,95	0730 111 632
4475 004 006 AH014	3,00	0730 111 633
4475 004 006 AH014	3,10	0730 111 634
4475 004 006 AH014	3,35	0730 111 635
4475 004 006 AH014	3,40	0730 111 636
4475 004 006 AH015		0750 117 289
4475 004 006 AH016		0750 117 289
4475 004 006 AH017	0,10	0730 111 968
4475 004 006 AH017	0,15	0730 111 969
4475 004 006 AH017	0,50	0730 111 970
4475 004 006 AH017	1,00	0730 107 158
4475 004 006 AH017	1,05	0730 107 159
4475 004 006 AH017	1,10	0730 107 160
4475 004 006 AH017	1,15	0730 107 161
4475 004 006 AH017	1,20	0730 107 162
4475 004 006 AH017	1,25	0730 107 163
4475 004 006 AH017	1,30	0730 107 164
4475 004 006 AH017	1,35	0730 107 165
4475 004 006 AH017	1,40	0730 107 166
4475 004 006 AH017	1,45	0730 107 167
4475 004 006 AH017	1,50	0730 106 741
4475 004 006 AH017	1,55	0730 106 742
4475 004 006 AH017	1,60	0730 106 743
4475 004 006 AH017	1,65	0730 106 744
4475 004 006 AH017	1,70	0730 106 745
4475 004 006 AH017	1,75	0730 106 746
4475 004 006 AH017	1,80	0730 106 747
4475 004 006 AH017	1,85	0730 106 748
4475 004 006 AH017	1,90	0730 106 749
4475 004 006 AH017	1,95	0730 106 750
4475 004 006 AH017	2,00	0730 106 751
4475 004 006 AH017	2,05	0730 106 752
4475 004 006 AH017	2,10	0730 106 753
4475 004 006 AH017	2,65	0730 111 626
4475 004 006 AH017	2,70	0730 111 627
4475 004 006 AH017	2,75	0730 111 628
4475 004 006 AH017	2,80	0730 111 629
4475 004 006 AH017	2,85	0730 111 630
4475 004 006 AH017	2,90	0730 111 631
4475 004 006 AH017	2,95	0730 111 632
4475 004 006 AH017	3,00	0730 111 633
4475 004 006 AH017	3,10	0730 111 634
4475 004 006 AH017	3,35	0730 111 635
4475 004 006 AH017	3,40	0730 111 636
4475 004 006 AH018		0634 303 214
4475 004 006 AH022		0501 315 509
4475 004 006 AH023		0734 309 430
4475 004 006 DA002		0637 011 044
4475 004 006 DA003	4,00	0730 106 219
4475 004 006 DA005		4475 305 075
4475 004 006 DA007		4475 305 005
4475 004 006 DA008		0750 111 176
4475 004 006 DA009		0750 117 205
4475 004 006 DA010	15,10	0730 162 002

Bestell-Nr. Order No.	mm	Artikel-Nr. Article No.
4475 004 006		
4475 004 006 DA010	15,20	0730 162 003
4475 004 006 DA010	15,26	0730 162 227
4475 004 006 DA010	15,30	0730 162 004
4475 004 006 DA010	15,33	0730 162 226
4475 004 006 DA010	15,36	0730 162 225
4475 004 006 DA010	15,38	0730 162 629
4475 004 006 DA010	15,40	0730 162 005
4475 004 006 DA010	15,43	0730 162 224
4475 004 006 DA010	15,46	0730 162 223
4475 004 006 DA010	15,48	0730 162 630
4475 004 006 DA010	15,50	0730 162 006
4475 004 006 DA010	15,53	0730 162 222
4475 004 006 DA010	15,56	0730 162 221
4475 004 006 DA010	15,58	0730 162 631
4475 004 006 DA010	15,60	0730 162 007
4475 004 006 DA010	15,63	0730 162 220
4475 004 006 DA010	15,66	0730 162 219
4475 004 006 DA010	15,68	0730 162 632
4475 004 006 DA010	15,69	0730 162 893
4475 004 006 DA010	15,70	0730 162 008
4475 004 006 DA010	15,72	0730 162 894
4475 004 006 DA010	15,73	0730 162 218
4475 004 006 DA010	15,76	0730 162 217
4475 004 006 DA010	15,78	0730 162 895
4475 004 006 DA010	15,80	0730 162 009
4475 004 006 DA010	15,81	0730 162 896
4475 004 006 DA010	15,83	0730 162 216
4475 004 006 DA010	15,84	0730 162 897
4475 004 006 DA010	15,86	0730 162 215
4475 004 006 DA010	15,88	0730 162 898
4475 004 006 DA010	15,89	0730 162 899
4475 004 006 DA010	15,90	0730 162 010
4475 004 006 DA010	15,91	0730 162 900
4475 004 006 DA010	15,93	0730 162 214
4475 004 006 DA010	15,94	0730 162 901
4475 004 006 DA010	15,96	0730 162 213
4475 004 006 DA010	15,97	0730 162 902
4475 004 006 DA010	16,00	0730 162 011
4475 004 006 DA010	16,03	0730 162 212
4475 004 006 DA010	16,06	0730 162 211
4475 004 006 DA010	16,10	0730 162 012
4475 004 006 DA010	16,13	0730 162 210
4475 004 006 DA010	16,16	0730 162 209
4475 004 006 DA010	16,20	0730 162 013
4475 004 006 DA010	16,23	0730 162 208
4475 004 006 DA010	16,26	0730 162 207
4475 004 006 DA010	16,30	0730 162 014
4475 004 006 DA010	16,40	0730 162 015
4475 004 006 DA011	0,65	0730 105 438
4475 004 006 DA011	0,70	0730 105 439
4475 004 006 DA011	0,75	0730 105 440
4475 004 006 DA011	0,80	0730 107 807
4475 004 006 DA011	0,85	0730 105 441
4475 004 006 DA011	0,90	0730 105 230
4475 004 006 DA011	0,95	0730 105 231
4475 004 006 DA011	1,00	0730 105 103
4475 004 006 DA011	1,05	0730 105 104
4475 004 006 DA011	1,10	0730 105 105
4475 004 006 DA011	1,15	0730 105 106
4475 004 006 DA011	1,20	0730 104 423
4475 004 006 DA011	1,25	0730 105 107

Bestell-Nr. Order No.	mm	Artikel-Nr. Article No.
4475 004 006		
4475 004 006 DA011	1,30	0730 105 108
4475 004 006 DA011	1,35	0730 105 109
4475 004 006 DA011	1,40	0730 105 110
4475 004 006 DA011	1,45	0730 105 111
4475 004 006 DA011	1,50	0730 105 112
4475 004 006 DA011	1,55	0730 105 113
4475 004 006 DA011	1,60	0730 105 114
4475 004 006 DA012		0750 117 354
4475 004 006 DA013		4475 204 008
4475 004 006 JH002		0501 004 271
4475 004 006 JH004		0734 309 419
4475 004 006 JH009		4475 305 077
4475 004 006 JH011	0,20	4475 305 013
4475 004 006 JH011	0,30	4475 305 014
4475 004 006 JH011	0,40	4475 305 015
4475 004 006 JH011	0,50	4475 305 391
4475 004 006 JH011	0,60	4475 305 016
4475 004 006 JH011	0,70	4475 305 390
4475 004 006 JH011	0,80	4475 305 017
4475 004 006 JH011	0,90	4475 305 329
4475 004 006 JH011	1,00	4475 305 018
4475 004 006 JH011	1,10	4475 305 389
4475 004 006 JH011	1,20	4475 305 388
4475 004 006 JH011	1,30	4475 305 387
4475 004 006 JH011	1,40	4475 305 019
4475 004 006 JH011	1,60	4475 305 020
4475 004 006 JH011	2,00	4475 305 022
4475 004 006 JH016		0750 117 635
4475 004 006 JH017		0750 117 635
4475 004 006 JH020		0501 208 560
4475 004 006 JH101		0734 309 369
4475 004 006 JH101		0750 117 308
4475 004 006 JH102		0634 303 229
4475 004 006 JH102		0734 309 423
4475 004 006 LD004	1,00	4481 346 049
4475 004 006 LD004	1,10	4481 346 050
4475 004 006 LD004	1,20	4481 346 051
4475 004 006 LD005		4481 346 047
4475 004 006 PD001		4475 304 043
4475 004 006 PD003		4475 304 044
4475 004 006 PD006		0630 501 029
4475 004 006 PD007		0750 101 027
4475 004 006 PD008		0750 118 072
4475 004 006 PD009		4475 304 045
4475 004 006 PD102		0634 303 485
4475 004 006 PD102		0736 305 061
4475 004 006 SS001		0501 313 813
4475 004 006 SS002		0501 209 830
4475 004 006 SS002		0501 209 831
4475 004 006 SS003		0501 004 973
4475 004 006 SS003		0501 004 974
4475 004 015		
4475 004 015 AH014	0,10	0730 111 968
4475 004 015 AH014	0,15	0730 111 969
4475 004 015 AH014	0,50	0730 111 970
4475 004 015 AH014	1,00	0730 107 158
4475 004 015 AH014	1,05	0730 107 159
4475 004 015 AH014	1,10	0730 107 160
4475 004 015 AH014	1,15	0730 107 161
4475 004 015 AH014	1,20	0730 107 162
4475 004 015 AH014	1,25	0730 107 163

ZF Trading GmbH | Borgwardstraße 16 | 28279 Bremen | Germany | info.zf-services@zf.com | www.zf.com

https://truckmanualshub.com/

Bestell-Nr. Order No.	mm	Artikel-Nr. Article No.
4475 004 015		
4475 004 015 AH014	1,30	0730 107 164
4475 004 015 AH014	1,35	0730 107 165
4475 004 015 AH014	1,40	0730 107 166
4475 004 015 AH014	1,45	0730 107 167
4475 004 015 AH014	1,50	0730 106 741
4475 004 015 AH014	1,55	0730 106 742
4475 004 015 AH014	1,60	0730 106 743
4475 004 015 AH014	1,65	0730 106 744
4475 004 015 AH014	1,70	0730 106 745
4475 004 015 AH014	1,75	0730 106 746
4475 004 015 AH014	1,80	0730 106 747
4475 004 015 AH014	1,85	0730 106 748
4475 004 015 AH014	1,90	0730 106 749
4475 004 015 AH014	1,95	0730 106 750
4475 004 015 AH014	2,00	0730 106 751
4475 004 015 AH014	2,05	0730 106 752
4475 004 015 AH014	2,10	0730 106 753
4475 004 015 AH014	2,65	0730 111 626
4475 004 015 AH014	2,70	0730 111 627
4475 004 015 AH014	2,75	0730 111 628
4475 004 015 AH014	2,80	0730 111 629
4475 004 015 AH014	2,85	0730 111 630
4475 004 015 AH014	2,90	0730 111 631
4475 004 015 AH014	2,95	0730 111 632
4475 004 015 AH014	3,00	0730 111 633
4475 004 015 AH014	3,10	0730 111 634
4475 004 015 AH014	3,35	0730 111 635
4475 004 015 AH014	3,40	0730 111 636
4475 004 015 AH015		0750 117 289
4475 004 015 AH016		0750 117 289
4475 004 015 AH017	0,10	0730 111 968
4475 004 015 AH017	0,15	0730 111 969
4475 004 015 AH017	0,50	0730 111 970
4475 004 015 AH017	1,00	0730 107 158
4475 004 015 AH017	1,05	0730 107 159
4475 004 015 AH017	1,10	0730 107 160
4475 004 015 AH017	1,15	0730 107 161
4475 004 015 AH017	1,20	0730 107 162
4475 004 015 AH017	1,25	0730 107 163
4475 004 015 AH017	1,30	0730 107 164
4475 004 015 AH017	1,35	0730 107 165
4475 004 015 AH017	1,40	0730 107 166
4475 004 015 AH017	1,45	0730 107 167
4475 004 015 AH017	1,50	0730 106 741
4475 004 015 AH017	1,55	0730 106 742
4475 004 015 AH017	1,60	0730 106 743
4475 004 015 AH017	1,65	0730 106 744
4475 004 015 AH017	1,70	0730 106 745
4475 004 015 AH017	1,75	0730 106 746
4475 004 015 AH017	1,80	0730 106 747
4475 004 015 AH017	1,85	0730 106 748
4475 004 015 AH017	1,90	0730 106 749
4475 004 015 AH017	1,95	0730 106 750
4475 004 015 AH017	2,00	0730 106 751
4475 004 015 AH017	2,05	0730 106 752
4475 004 015 AH017	2,10	0730 106 753
4475 004 015 AH017	2,65	0730 111 626
4475 004 015 AH017	2,70	0730 111 627
4475 004 015 AH017	2,75	0730 111 628
4475 004 015 AH017	2,80	0730 111 629
4475 004 015 AH017	2,85	0730 111 630

Bestell-Nr. Order No.	mm	Artikel-Nr. Article No.
4475 004 015		
4475 004 015 AH017	2,90	0730 111 631
4475 004 015 AH017	2,95	0730 111 632
4475 004 015 AH017	3,00	0730 111 633
4475 004 015 AH017	3,10	0730 111 634
4475 004 015 AH017	3,35	0730 111 635
4475 004 015 AH017	3,40	0730 111 636
4475 004 015 AH018		0634 303 214
4475 004 015 AH022		0501 315 509
4475 004 015 AH023		0734 309 430
4475 004 015 DA002		0637 011 044
4475 004 015 DA003	4,00	0730 106 219
4475 004 015 DA005		4472 363 063
4475 004 015 DA008		0750 111 177
4475 004 015 DA009		0750 117 351
4475 004 015 DA010	11,30	0730 161 873
4475 004 015 DA010	11,39	0730 161 876
4475 004 015 DA010	11,42	0730 161 877
4475 004 015 DA010	11,45	0730 161 878
4475 004 015 DA010	11,51	0730 161 880
4475 004 015 DA010	11,54	0730 161 881
4475 004 015 DA010	11,57	0730 161 882
4475 004 015 DA010	11,60	0730 161 883
4475 004 015 DA010	11,63	0730 161 884
4475 004 015 DA010	11,69	0730 161 886
4475 004 015 DA010	11,72	0730 161 887
4475 004 015 DA010	11,75	0730 161 888
4475 004 015 DA010	11,78	0730 161 889
4475 004 015 DA010	11,81	0730 161 890
4475 004 015 DA010	11,84	0730 161 891
4475 004 015 DA010	11,87	0730 161 892
4475 004 015 DA010	11,90	0730 161 893
4475 004 015 DA010	11,93	0730 161 894
4475 004 015 DA010	11,96	0730 161 895
4475 004 015 DA010	11,99	0730 161 896
4475 004 015 DA010	12,02	0730 161 897
4475 004 015 DA010	12,05	0730 161 898
4475 004 015 DA010	12,08	0730 161 899
4475 004 015 DA010	12,11	0730 161 900
4475 004 015 DA010	12,20	0730 161 903
4475 004 015 DA010	12,23	0730 161 904
4475 004 015 DA010	12,29	0730 161 906
4475 004 015 DA010	12,38	0730 161 909
4475 004 015 DA011	0,50	1211 304 093
4475 004 015 DA011	0,60	1211 304 094
4475 004 015 DA011	0,65	0730 004 596
4475 004 015 DA011	0,70	1211 304 095
4475 004 015 DA011	0,75	0730 004 597
4475 004 015 DA011	0,80	1211 304 096
4475 004 015 DA011	0,85	0730 004 598
4475 004 015 DA011	0,90	0730 001 620
4475 004 015 DA011	0,95	0730 004 599
4475 004 015 DA011	1,00	0730 001 619
4475 004 015 DA011	1,05	0730 004 600
4475 004 015 DA011	1,10	0730 001 920
4475 004 015 DA011	1,15	0730 004 601
4475 004 015 DA011	1,20	0730 001 618
4475 004 015 DA011	1,25	0730 004 889
4475 004 015 DA011	1,30	0730 001 919
4475 004 015 DA011	1,35	0730 004 892
4475 004 015 DA011	1,40	0730 001 918
4475 004 015 DA011	1,50	0730 001 617

Bestell-Nr. Order No.	mm	Artikel-Nr. Article No.
4475 004 015		
4475 004 015 DA012		0750 117 352
4475 004 015 DA013		4475 204 015
4475 004 015 JH002		0501 004 632
4475 004 015 JH002		0501 004 633
4475 004 015 JH004		0734 309 419
4475 004 015 JH009		4475 305 212
4475 004 015 JH011	0,20	4475 305 013
4475 004 015 JH011	0,30	4475 305 014
4475 004 015 JH011	0,40	4475 305 015
4475 004 015 JH011	0,50	4475 305 391
4475 004 015 JH011	0,60	4475 305 016
4475 004 015 JH011	0,70	4475 305 390
4475 004 015 JH011	0,80	4475 305 017
4475 004 015 JH011	0,90	4475 305 329
4475 004 015 JH011	1,00	4475 305 018
4475 004 015 JH011	1,10	4475 305 389
4475 004 015 JH011	1,20	4475 305 388
4475 004 015 JH011	1,30	4475 305 387
4475 004 015 JH011	1,40	4475 305 019
4475 004 015 JH011	1,60	4475 305 020
4475 004 015 JH011	2,00	4475 305 022
4475 004 015 JH012		4475 305 294
4475 004 015 JH013		4475 305 295
4475 004 015 JH016		0750 117 635
4475 004 015 JH017		0750 117 635
4475 004 015 JH020		0501 208 560
4475 004 015 JH101		0734 309 369
4475 004 015 JH101		0750 117 308
4475 004 015 JH102		0634 303 229
4475 004 015 JH102		0734 309 423
4475 004 015 LD004	1,00	4481 346 049
4475 004 015 LD004	1,10	4481 346 050
4475 004 015 LD004	1,20	4481 346 051
4475 004 015 LD005		4481 346 047
4475 004 015 PD001		4475 304 079
4475 004 015 PD003		4475 304 081
4475 004 015 PD006		0630 501 029
4475 004 015 PD007		0750 101 027
4475 004 015 PD008		0750 118 072
4475 004 015 PD009		4475 304 138
4475 004 015 PD102		0634 304 654
4475 004 015 PD102		0636 302 018
4475 004 019		
4475 004 019 AH014	0,10	0730 111 968
4475 004 019 AH014	0,15	0730 111 969
4475 004 019 AH014	0,50	0730 111 970
4475 004 019 AH014	1,00	0730 107 158
4475 004 019 AH014	1,05	0730 107 159
4475 004 019 AH014	1,10	0730 107 160
4475 004 019 AH014	1,15	0730 107 161
4475 004 019 AH014	1,20	0730 107 162
4475 004 019 AH014	1,25	0730 107 163
4475 004 019 AH014	1,30	0730 107 164
4475 004 019 AH014	1,35	0730 107 165
4475 004 019 AH014	1,40	0730 107 166
4475 004 019 AH014	1,45	0730 107 167
4475 004 019 AH014	1,50	0730 106 741
4475 004 019 AH014	1,55	0730 106 742
4475 004 019 AH014	1,60	0730 106 743
4475 004 019 AH014	1,65	0730 106 744
4475 004 019 AH014	1,70	0730 106 745

https://truckmanualshub.com/

Vergleichsliste / Cross reference list

Bestell-Nr. Order No.	mm	Artikel-Nr. Article No.
4475 004 019		
4475 004 019 AH014	1,75	0730 106 746
4475 004 019 AH014	1,80	0730 106 747
4475 004 019 AH014	1,85	0730 106 748
4475 004 019 AH014	1,90	0730 106 749
4475 004 019 AH014	1,95	0730 106 750
4475 004 019 AH014	2,00	0730 106 751
4475 004 019 AH014	2,05	0730 106 752
4475 004 019 AH014	2,10	0730 106 753
4475 004 019 AH014	2,65	0730 111 626
4475 004 019 AH014	2,70	0730 111 627
4475 004 019 AH014	2,75	0730 111 628
4475 004 019 AH014	2,80	0730 111 629
4475 004 019 AH014	2,85	0730 111 630
4475 004 019 AH014	2,90	0730 111 631
4475 004 019 AH014	2,95	0730 111 632
4475 004 019 AH014	3,00	0730 111 633
4475 004 019 AH014	3,10	0730 111 634
4475 004 019 AH014	3,35	0730 111 635
4475 004 019 AH014	3,40	0730 111 636
4475 004 019 AH015		0750 117 289
4475 004 019 AH016		0750 117 289
4475 004 019 AH017	0,10	0730 111 968
4475 004 019 AH017	0,15	0730 111 969
4475 004 019 AH017	0,50	0730 111 970
4475 004 019 AH017	1,00	0730 107 158
4475 004 019 AH017	1,05	0730 107 159
4475 004 019 AH017	1,10	0730 107 160
4475 004 019 AH017	1,15	0730 107 161
4475 004 019 AH017	1,20	0730 107 162
4475 004 019 AH017	1,25	0730 107 163
4475 004 019 AH017	1,30	0730 107 164
4475 004 019 AH017	1,35	0730 107 165
4475 004 019 AH017	1,40	0730 107 166
4475 004 019 AH017	1,45	0730 107 167
4475 004 019 AH017	1,50	0730 106 741
4475 004 019 AH017	1,55	0730 106 742
4475 004 019 AH017	1,60	0730 106 743
4475 004 019 AH017	1,65	0730 106 744
4475 004 019 AH017	1,70	0730 106 745
4475 004 019 AH017	1,75	0730 106 746
4475 004 019 AH017	1,80	0730 106 747
4475 004 019 AH017	1,85	0730 106 748
4475 004 019 AH017	1,90	0730 106 749
4475 004 019 AH017	1,95	0730 106 750
4475 004 019 AH017	2,00	0730 106 751
4475 004 019 AH017	2,05	0730 106 752
4475 004 019 AH017	2,10	0730 106 753
4475 004 019 AH017	2,65	0730 111 626
4475 004 019 AH017	2,70	0730 111 627
4475 004 019 AH017	2,75	0730 111 628
4475 004 019 AH017	2,80	0730 111 629
4475 004 019 AH017	2,85	0730 111 630
4475 004 019 AH017	2,90	0730 111 631
4475 004 019 AH017	2,95	0730 111 632
4475 004 019 AH017	3,00	0730 111 633
4475 004 019 AH017	3,10	0730 111 634
4475 004 019 AH017	3,35	0730 111 635
4475 004 019 AH017	3,40	0730 111 636
4475 004 019 AH018		0634 303 214
4475 004 019 AH022		0501 315 509
4475 004 019 AH023		0734 309 430

Bestell-Nr. Order No.	mm	Artikel-Nr. Article No.
4475 004 019		
4475 004 019 DA002		0637 011 044
4475 004 019 DA003	4,00	0730 106 219
4475 004 019 DA005		4472 352 084
4475 004 019 DA006		0736 020 084
4475 004 019 DA008		0750 111 177
4475 004 019 DA009		0750 117 351
4475 004 019 DA010	11,30	0730 161 873
4475 004 019 DA010	11,39	0730 161 876
4475 004 019 DA010	11,42	0730 161 877
4475 004 019 DA010	11,45	0730 161 878
4475 004 019 DA010	11,51	0730 161 880
4475 004 019 DA010	11,54	0730 161 881
4475 004 019 DA010	11,57	0730 161 882
4475 004 019 DA010	11,60	0730 161 883
4475 004 019 DA010	11,63	0730 161 884
4475 004 019 DA010	11,69	0730 161 886
4475 004 019 DA010	11,72	0730 161 887
4475 004 019 DA010	11,75	0730 161 888
4475 004 019 DA010	11,78	0730 161 889
4475 004 019 DA010	11,81	0730 161 890
4475 004 019 DA010	11,84	0730 161 891
4475 004 019 DA010	11,87	0730 161 892
4475 004 019 DA010	11,90	0730 161 893
4475 004 019 DA010	11,93	0730 161 894
4475 004 019 DA010	11,96	0730 161 895
4475 004 019 DA010	11,99	0730 161 896
4475 004 019 DA010	12,02	0730 161 897
4475 004 019 DA010	12,05	0730 161 898
4475 004 019 DA010	12,08	0730 161 899
4475 004 019 DA010	12,11	0730 161 900
4475 004 019 DA010	12,20	0730 161 903
4475 004 019 DA010	12,23	0730 161 904
4475 004 019 DA010	12,29	0730 161 906
4475 004 019 DA010	12,38	0730 161 909
4475 004 019 DA011	0,50	1211 304 093
4475 004 019 DA011	0,60	1211 304 094
4475 004 019 DA011	0,65	0730 004 596
4475 004 019 DA011	0,70	1211 304 095
4475 004 019 DA011	0,75	0730 004 597
4475 004 019 DA011	0,80	1211 304 096
4475 004 019 DA011	0,85	0730 004 598
4475 004 019 DA011	0,90	0730 001 620
4475 004 019 DA011	0,95	0730 004 599
4475 004 019 DA011	1,00	0730 001 619
4475 004 019 DA011	1,05	0730 004 600
4475 004 019 DA011	1,10	0730 001 920
4475 004 019 DA011	1,15	0730 004 601
4475 004 019 DA011	1,20	0730 001 618
4475 004 019 DA011	1,25	0730 004 889
4475 004 019 DA011	1,30	0730 001 919
4475 004 019 DA011	1,35	0730 004 892
4475 004 019 DA011	1,40	0730 001 918
4475 004 019 DA011	1,50	0730 001 617
4475 004 019 DA012		0750 117 352
4475 004 019 DA013		4475 204 015
4475 004 019 JH002		0501 004 632
4475 004 019 JH002		0501 004 633
4475 004 019 JH004		0734 309 419
4475 004 019 JH009		4475 305 212
4475 004 019 JH011	0,20	4475 305 013
4475 004 019 JH011	0,30	4475 305 014

Bestell-Nr. Order No.	mm	Artikel-Nr. Article No.
4475 004 019		
4475 004 019 JH011	0,40	4475 305 015
4475 004 019 JH011	0,50	4475 305 391
4475 004 019 JH011	0,60	4475 305 016
4475 004 019 JH011	0,70	4475 305 390
4475 004 019 JH011	0,80	4475 305 017
4475 004 019 JH011	0,90	4475 305 329
4475 004 019 JH011	1,00	4475 305 018
4475 004 019 JH011	1,10	4475 305 389
4475 004 019 JH011	1,20	4475 305 388
4475 004 019 JH011	1,30	4475 305 387
4475 004 019 JH011	1,40	4475 305 019
4475 004 019 JH011	1,60	4475 305 020
4475 004 019 JH011	2,00	4475 305 022
4475 004 019 JH012		4475 305 294
4475 004 019 JH013		4475 305 295
4475 004 019 JH016		0750 117 635
4475 004 019 JH017		0750 117 635
4475 004 019 JH020		0501 208 560
4475 004 019 JH101		0734 309 369
4475 004 019 JH101		0750 117 308
4475 004 019 JH102		0634 303 229
4475 004 019 JH102		0734 309 423
4475 004 019 LD004	1,00	4481 346 049
4475 004 019 LD004	1,10	4481 346 050
4475 004 019 LD004	1,20	4481 346 051
4475 004 019 LD005		4481 346 047
4475 004 019 PD001		4475 304 079
4475 004 019 PD003		4475 304 081
4475 004 019 PD006		0630 501 029
4475 004 019 PD007		0750 101 027
4475 004 019 PD008		0750 118 072
4475 004 019 PD009		4475 304 138
4475 004 019 PD102		0634 304 654
4475 004 019 PD102		0636 302 018
4475 004 020		
4475 004 020 AH014	0,10	0730 111 968
4475 004 020 AH014	0,15	0730 111 969
4475 004 020 AH014	0,50	0730 111 970
4475 004 020 AH014	1,00	0730 107 158
4475 004 020 AH014	1,05	0730 107 159
4475 004 020 AH014	1,10	0730 107 160
4475 004 020 AH014	1,15	0730 107 161
4475 004 020 AH014	1,20	0730 107 162
4475 004 020 AH014	1,25	0730 107 163
4475 004 020 AH014	1,30	0730 107 164
4475 004 020 AH014	1,35	0730 107 165
4475 004 020 AH014	1,40	0730 107 166
4475 004 020 AH014	1,45	0730 107 167
4475 004 020 AH014	1,50	0730 106 741
4475 004 020 AH014	1,55	0730 106 742
4475 004 020 AH014	1,60	0730 106 743
4475 004 020 AH014	1,65	0730 106 744
4475 004 020 AH014	1,70	0730 106 745
4475 004 020 AH014	1,75	0730 106 746
4475 004 020 AH014	1,80	0730 106 747
4475 004 020 AH014	1,85	0730 106 748
4475 004 020 AH014	1,90	0730 106 749
4475 004 020 AH014	1,95	0730 106 750
4475 004 020 AH014	2,00	0730 106 751
4475 004 020 AH014	2,05	0730 106 752
4475 004 020 AH014	2,10	0730 106 753

ZF Trading GmbH | Borgwardstraße 16 | 28279 Bremen | Germany | info.zf-services@zf.com | www.zf.com

https://truckmanualshub.com/

Bestell-Nr. Order No.	mm	Artikel-Nr. Article No.
4475 004 020		
4475 004 020 AH014	2,65	0730 111 626
4475 004 020 AH014	2,70	0730 111 627
4475 004 020 AH014	2,75	0730 111 628
4475 004 020 AH014	2,80	0730 111 629
4475 004 020 AH014	2,85	0730 111 630
4475 004 020 AH014	2,90	0730 111 631
4475 004 020 AH014	2,95	0730 111 632
4475 004 020 AH014	3,00	0730 111 633
4475 004 020 AH014	3,10	0730 111 634
4475 004 020 AH014	3,35	0730 111 635
4475 004 020 AH014	3,40	0730 111 636
4475 004 020 AH015		0750 117 289
4475 004 020 AH016		0750 117 289
4475 004 020 AH017	0,10	0730 111 968
4475 004 020 AH017	0,15	0730 111 969
4475 004 020 AH017	0,50	0730 111 970
4475 004 020 AH017	1,00	0730 107 158
4475 004 020 AH017	1,05	0730 107 159
4475 004 020 AH017	1,10	0730 107 160
4475 004 020 AH017	1,15	0730 107 161
4475 004 020 AH017	1,20	0730 107 162
4475 004 020 AH017	1,25	0730 107 163
4475 004 020 AH017	1,30	0730 107 164
4475 004 020 AH017	1,35	0730 107 165
4475 004 020 AH017	1,40	0730 107 166
4475 004 020 AH017	1,45	0730 107 167
4475 004 020 AH017	1,50	0730 106 741
4475 004 020 AH017	1,55	0730 106 742
4475 004 020 AH017	1,60	0730 106 743
4475 004 020 AH017	1,65	0730 106 744
4475 004 020 AH017	1,70	0730 106 745
4475 004 020 AH017	1,75	0730 106 746
4475 004 020 AH017	1,80	0730 106 747
4475 004 020 AH017	1,85	0730 106 748
4475 004 020 AH017	1,90	0730 106 749
4475 004 020 AH017	1,95	0730 106 750
4475 004 020 AH017	2,00	0730 106 751
4475 004 020 AH017	2,05	0730 106 752
4475 004 020 AH017	2,10	0730 106 753
4475 004 020 AH017	2,65	0730 111 626
4475 004 020 AH017	2,70	0730 111 627
4475 004 020 AH017	2,75	0730 111 628
4475 004 020 AH017	2,80	0730 111 629
4475 004 020 AH017	2,85	0730 111 630
4475 004 020 AH017	2,90	0730 111 631
4475 004 020 AH017	2,95	0730 111 632
4475 004 020 AH017	3,00	0730 111 633
4475 004 020 AH017	3,10	0730 111 634
4475 004 020 AH017	3,35	0730 111 635
4475 004 020 AH017	3,40	0730 111 636
4475 004 020 AH018		0634 303 214
4475 004 020 AH022		0501 315 509
4475 004 020 AH023		0734 309 430
4475 004 020 DA002		0637 011 044
4475 004 020 DA003	4,00	0730 106 219
4475 004 020 DA005		4472 363 063
4475 004 020 DA008		0750 111 177
4475 004 020 DA009		0750 117 351
4475 004 020 DA010	11,30	0730 161 873
4475 004 020 DA010	11,39	0730 161 876
4475 004 020 DA010	11,42	0730 161 877

Bestell-Nr. Order No.	mm	Artikel-Nr. Article No.
4475 004 020		
4475 004 020 DA010	11,45	0730 161 878
4475 004 020 DA010	11,51	0730 161 880
4475 004 020 DA010	11,54	0730 161 881
4475 004 020 DA010	11,57	0730 161 882
4475 004 020 DA010	11,60	0730 161 883
4475 004 020 DA010	11,63	0730 161 884
4475 004 020 DA010	11,69	0730 161 886
4475 004 020 DA010	11,72	0730 161 887
4475 004 020 DA010	11,75	0730 161 888
4475 004 020 DA010	11,78	0730 161 889
4475 004 020 DA010	11,81	0730 161 890
4475 004 020 DA010	11,84	0730 161 891
4475 004 020 DA010	11,87	0730 161 892
4475 004 020 DA010	11,90	0730 161 893
4475 004 020 DA010	11,93	0730 161 894
4475 004 020 DA010	11,96	0730 161 895
4475 004 020 DA010	11,99	0730 161 896
4475 004 020 DA010	12,02	0730 161 897
4475 004 020 DA010	12,05	0730 161 898
4475 004 020 DA010	12,08	0730 161 899
4475 004 020 DA010	12,11	0730 161 900
4475 004 020 DA010	12,20	0730 161 903
4475 004 020 DA010	12,23	0730 161 904
4475 004 020 DA010	12,29	0730 161 906
4475 004 020 DA010	12,38	0730 161 909
4475 004 020 DA011	0,50	1211 304 093
4475 004 020 DA011	0,60	1211 304 094
4475 004 020 DA011	0,65	0730 004 596
4475 004 020 DA011	0,70	1211 304 095
4475 004 020 DA011	0,75	0730 004 597
4475 004 020 DA011	0,80	1211 304 096
4475 004 020 DA011	0,85	0730 004 598
4475 004 020 DA011	0,90	0730 001 620
4475 004 020 DA011	0,95	0730 004 599
4475 004 020 DA011	1,00	0730 001 619
4475 004 020 DA011	1,05	0730 004 600
4475 004 020 DA011	1,10	0730 001 920
4475 004 020 DA011	1,15	0730 004 601
4475 004 020 DA011	1,20	0730 001 618
4475 004 020 DA011	1,25	0730 004 889
4475 004 020 DA011	1,30	0730 001 919
4475 004 020 DA011	1,35	0730 004 892
4475 004 020 DA011	1,40	0730 001 918
4475 004 020 DA011	1,50	0730 001 617
4475 004 020 DA012		0750 117 352
4475 004 020 DA013		4475 204 015
4475 004 020 JH002		0501 004 632
4475 004 020 JH002		0501 004 633
4475 004 020 JH004		0734 309 419
4475 004 020 JH009		4475 305 212
4475 004 020 JH011	0,20	4475 305 013
4475 004 020 JH011	0,30	4475 305 014
4475 004 020 JH011	0,40	4475 305 015
4475 004 020 JH011	0,50	4475 305 391
4475 004 020 JH011	0,60	4475 305 016
4475 004 020 JH011	0,70	4475 305 390
4475 004 020 JH011	0,80	4475 305 017
4475 004 020 JH011	0,90	4475 305 329
4475 004 020 JH011	1,00	4475 305 018
4475 004 020 JH011	1,10	4475 305 389
4475 004 020 JH011	1,20	4475 305 388

Bestell-Nr. Order No.	mm	Artikel-Nr. Article No.
4475 004 020		
4475 004 020 JH011	1,30	4475 305 387
4475 004 020 JH011	1,40	4475 305 019
4475 004 020 JH011	1,60	4475 305 020
4475 004 020 JH011	2,00	4475 305 022
4475 004 020 JH012		4475 305 294
4475 004 020 JH013		4475 305 295
4475 004 020 JH016		0750 117 635
4475 004 020 JH017		0750 117 635
4475 004 020 JH020		0501 208 560
4475 004 020 JH101		0734 309 369
4475 004 020 JH101		0750 117 308
4475 004 020 JH102		0634 303 229
4475 004 020 JH102		0734 309 423
4475 004 020 LD004	1,00	4481 346 049
4475 004 020 LD004	1,10	4481 346 050
4475 004 020 LD004	1,20	4481 346 051
4475 004 020 LD005		4481 346 047
4475 004 020 PD001		4475 304 079
4475 004 020 PD003		4475 304 081
4475 004 020 PD006		0630 501 029
4475 004 020 PD007		0750 101 027
4475 004 020 PD008		0750 118 072
4475 004 020 PD009		4475 304 138
4475 004 020 PD102		0634 304 654
4475 004 020 PD102		0636 302 018
4475 004 026		
4475 004 026 AH014	0,10	0730 111 968
4475 004 026 AH014	0,15	0730 111 969
4475 004 026 AH014	0,50	0730 111 970
4475 004 026 AH014	1,00	0730 107 158
4475 004 026 AH014	1,05	0730 107 159
4475 004 026 AH014	1,10	0730 107 160
4475 004 026 AH014	1,15	0730 107 161
4475 004 026 AH014	1,20	0730 107 162
4475 004 026 AH014	1,25	0730 107 163
4475 004 026 AH014	1,30	0730 107 164
4475 004 026 AH014	1,35	0730 107 165
4475 004 026 AH014	1,40	0730 107 166
4475 004 026 AH014	1,45	0730 107 167
4475 004 026 AH014	1,50	0730 106 741
4475 004 026 AH014	1,55	0730 106 742
4475 004 026 AH014	1,60	0730 106 743
4475 004 026 AH014	1,65	0730 106 744
4475 004 026 AH014	1,70	0730 106 745
4475 004 026 AH014	1,75	0730 106 746
4475 004 026 AH014	1,80	0730 106 747
4475 004 026 AH014	1,85	0730 106 748
4475 004 026 AH014	1,90	0730 106 749
4475 004 026 AH014	1,95	0730 106 750
4475 004 026 AH014	2,00	0730 106 751
4475 004 026 AH014	2,05	0730 106 752
4475 004 026 AH014	2,10	0730 106 753
4475 004 026 AH014	2,65	0730 111 626
4475 004 026 AH014	2,70	0730 111 627
4475 004 026 AH014	2,75	0730 111 628
4475 004 026 AH014	2,80	0730 111 629
4475 004 026 AH014	2,85	0730 111 630
4475 004 026 AH014	2,90	0730 111 631
4475 004 026 AH014	2,95	0730 111 632
4475 004 026 AH014	3,00	0730 111 633
4475 004 026 AH014	3,10	0730 111 634

https://truckmanualshub.com/

Vergleichsliste / Cross reference list

Bestell-Nr. Order No.	mm	Artikel-Nr. Article No.
4475 004 026		
4475 004 026 AH014	3,35	0730 111 635
4475 004 026 AH014	3,40	0730 111 636
4475 004 026 AH015		0750 117 289
4475 004 026 AH016		0750 117 289
4475 004 026 AH017	0,10	0730 111 968
4475 004 026 AH017	0,15	0730 111 969
4475 004 026 AH017	0,50	0730 111 970
4475 004 026 AH017	1,00	0730 107 158
4475 004 026 AH017	1,05	0730 107 159
4475 004 026 AH017	1,10	0730 107 160
4475 004 026 AH017	1,15	0730 107 161
4475 004 026 AH017	1,20	0730 107 162
4475 004 026 AH017	1,25	0730 107 163
4475 004 026 AH017	1,30	0730 107 164
4475 004 026 AH017	1,35	0730 107 165
4475 004 026 AH017	1,40	0730 107 166
4475 004 026 AH017	1,45	0730 107 167
4475 004 026 AH017	1,50	0730 106 741
4475 004 026 AH017	1,55	0730 106 742
4475 004 026 AH017	1,60	0730 106 743
4475 004 026 AH017	1,65	0730 106 744
4475 004 026 AH017	1,70	0730 106 745
4475 004 026 AH017	1,75	0730 106 746
4475 004 026 AH017	1,80	0730 106 747
4475 004 026 AH017	1,85	0730 106 748
4475 004 026 AH017	1,90	0730 106 749
4475 004 026 AH017	1,95	0730 106 750
4475 004 026 AH017	2,00	0730 106 751
4475 004 026 AH017	2,05	0730 106 752
4475 004 026 AH017	2,10	0730 106 753
4475 004 026 AH017	2,65	0730 111 626
4475 004 026 AH017	2,70	0730 111 627
4475 004 026 AH017	2,75	0730 111 628
4475 004 026 AH017	2,80	0730 111 629
4475 004 026 AH017	2,85	0730 111 630
4475 004 026 AH017	2,90	0730 111 631
4475 004 026 AH017	2,95	0730 111 632
4475 004 026 AH017	3,00	0730 111 633
4475 004 026 AH017	3,10	0730 111 634
4475 004 026 AH017	3,35	0730 111 635
4475 004 026 AH017	3,40	0730 111 636
4475 004 026 AH018		0634 303 214
4475 004 026 AH022		0501 315 509
4475 004 026 AH023		0734 309 430
4475 004 026 DA002		0637 011 044
4475 004 026 DA003	4,00	0730 106 219
4475 004 026 DA005		4475 305 196
4475 004 026 DA007		4475 305 251
4475 004 026 DA008		0750 111 176
4475 004 026 DA009		0750 117 205
4475 004 026 DA010	15,10	0730 162 002
4475 004 026 DA010	15,20	0730 162 003
4475 004 026 DA010	15,26	0730 162 227
4475 004 026 DA010	15,30	0730 162 004
4475 004 026 DA010	15,33	0730 162 226
4475 004 026 DA010	15,36	0730 162 225
4475 004 026 DA010	15,38	0730 162 629
4475 004 026 DA010	15,40	0730 162 005
4475 004 026 DA010	15,43	0730 162 224
4475 004 026 DA010	15,46	0730 162 223
4475 004 026 DA010	15,48	0730 162 630

Bestell-Nr. Order No.	mm	Artikel-Nr. Article No.
4475 004 026		
4475 004 026 DA010	15,50	0730 162 006
4475 004 026 DA010	15,53	0730 162 222
4475 004 026 DA010	15,56	0730 162 221
4475 004 026 DA010	15,58	0730 162 631
4475 004 026 DA010	15,60	0730 162 007
4475 004 026 DA010	15,63	0730 162 220
4475 004 026 DA010	15,66	0730 162 219
4475 004 026 DA010	15,68	0730 162 632
4475 004 026 DA010	15,69	0730 162 893
4475 004 026 DA010	15,70	0730 162 008
4475 004 026 DA010	15,72	0730 162 894
4475 004 026 DA010	15,73	0730 162 218
4475 004 026 DA010	15,76	0730 162 217
4475 004 026 DA010	15,78	0730 162 895
4475 004 026 DA010	15,80	0730 162 009
4475 004 026 DA010	15,81	0730 162 896
4475 004 026 DA010	15,83	0730 162 216
4475 004 026 DA010	15,84	0730 162 897
4475 004 026 DA010	15,86	0730 162 215
4475 004 026 DA010	15,88	0730 162 898
4475 004 026 DA010	15,89	0730 162 899
4475 004 026 DA010	15,90	0730 162 010
4475 004 026 DA010	15,91	0730 162 900
4475 004 026 DA010	15,93	0730 162 214
4475 004 026 DA010	15,94	0730 162 901
4475 004 026 DA010	15,96	0730 162 213
4475 004 026 DA010	15,97	0730 162 902
4475 004 026 DA010	16,00	0730 162 011
4475 004 026 DA010	16,03	0730 162 212
4475 004 026 DA010	16,06	0730 162 211
4475 004 026 DA010	16,10	0730 162 012
4475 004 026 DA010	16,13	0730 162 210
4475 004 026 DA010	16,16	0730 162 209
4475 004 026 DA010	16,20	0730 162 013
4475 004 026 DA010	16,23	0730 162 208
4475 004 026 DA010	16,26	0730 162 207
4475 004 026 DA010	16,30	0730 162 014
4475 004 026 DA010	16,40	0730 162 015
4475 004 026 DA011	0,65	0730 105 438
4475 004 026 DA011	0,70	0730 105 439
4475 004 026 DA011	0,75	0730 105 440
4475 004 026 DA011	0,80	0730 107 807
4475 004 026 DA011	0,85	0730 105 441
4475 004 026 DA011	0,90	0730 105 230
4475 004 026 DA011	0,95	0730 105 231
4475 004 026 DA011	1,00	0730 105 103
4475 004 026 DA011	1,05	0730 105 104
4475 004 026 DA011	1,10	0730 105 105
4475 004 026 DA011	1,15	0730 105 106
4475 004 026 DA011	1,20	0730 104 423
4475 004 026 DA011	1,25	0730 105 107
4475 004 026 DA011	1,30	0730 105 108
4475 004 026 DA011	1,35	0730 105 109
4475 004 026 DA011	1,40	0730 105 110
4475 004 026 DA011	1,45	0730 105 111
4475 004 026 DA011	1,50	0730 105 112
4475 004 026 DA011	1,55	0730 105 113
4475 004 026 DA011	1,60	0730 105 114
4475 004 026 DA012		0750 117 354
4475 004 026 DA013		4475 205 023
4475 004 026 JH002		0501 004 752

Bestell-Nr. Order No.	mm	Artikel-Nr. Article No.
4475 004 026		
4475 004 026 JH002		0501 004 753
4475 004 026 JH004		0734 309 419
4475 004 026 JH009		4475 305 212
4475 004 026 JH012		4475 305 557
4475 004 026 JH013		4475 305 556
4475 004 026 JH016		0750 117 635
4475 004 026 JH017		0750 117 635
4475 004 026 JH020		0501 208 560
4475 004 026 JH101		0734 309 369
4475 004 026 JH101		0750 117 859
4475 004 026 JH102		0634 303 229
4475 004 026 JH102		0734 309 423
4475 004 026 LD004	1,00	4481 346 049
4475 004 026 LD004	1,10	4481 346 050
4475 004 026 LD004	1,20	4481 346 051
4475 004 026 LD005		4481 346 047
4475 004 026 PD001		4475 304 079
4475 004 026 PD003		4475 304 092
4475 004 026 PD006		0630 501 029
4475 004 026 PD007		0750 101 027
4475 004 026 PD008		0750 118 072
4475 004 026 PD009		4475 304 138
4475 004 026 PD102		0634 304 654
4475 004 026 PD102		0736 305 061
4475 004 026 SS001		0501 313 810
4475 004 026 SS002		0501 213 505
4475 004 026 SS002		0501 213 506
4475 004 026 SS003		0501 007 547
4475 004 026 SS003		0501 007 548
4475 004 027		
4475 004 027 AH014	0,10	0730 111 968
4475 004 027 AH014	0,15	0730 111 969
4475 004 027 AH014	0,50	0730 111 970
4475 004 027 AH014	1,00	0730 107 158
4475 004 027 AH014	1,05	0730 107 159
4475 004 027 AH014	1,10	0730 107 160
4475 004 027 AH014	1,15	0730 107 161
4475 004 027 AH014	1,20	0730 107 162
4475 004 027 AH014	1,25	0730 107 163
4475 004 027 AH014	1,30	0730 107 164
4475 004 027 AH014	1,35	0730 107 165
4475 004 027 AH014	1,40	0730 107 166
4475 004 027 AH014	1,45	0730 107 167
4475 004 027 AH014	1,50	0730 106 741
4475 004 027 AH014	1,55	0730 106 742
4475 004 027 AH014	1,60	0730 106 743
4475 004 027 AH014	1,65	0730 106 744
4475 004 027 AH014	1,70	0730 106 745
4475 004 027 AH014	1,75	0730 106 746
4475 004 027 AH014	1,80	0730 106 747
4475 004 027 AH014	1,85	0730 106 748
4475 004 027 AH014	1,90	0730 106 749
4475 004 027 AH014	1,95	0730 106 750
4475 004 027 AH014	2,00	0730 106 751
4475 004 027 AH014	2,05	0730 106 752
4475 004 027 AH014	2,10	0730 106 753
4475 004 027 AH014	2,65	0730 111 626
4475 004 027 AH014	2,70	0730 111 627
4475 004 027 AH014	2,75	0730 111 628
4475 004 027 AH014	2,80	0730 111 629
4475 004 027 AH014	2,85	0730 111 630

ZF Trading GmbH | Borgwardstraße 16 | 28279 Bremen | Germany | info.zf-services@zf.com | www.zf.com

https://truckmanualshub.com/

Bestell-Nr. Order No.	mm	Artikel-Nr. Article No.
4475 004 027		
4475 004 027 AH014	2,90	0730 111 631
4475 004 027 AH014	2,95	0730 111 632
4475 004 027 AH014	3,00	0730 111 633
4475 004 027 AH014	3,10	0730 111 634
4475 004 027 AH014	3,35	0730 111 635
4475 004 027 AH014	3,40	0730 111 636
4475 004 027 AH015		0750 117 289
4475 004 027 AH016		0750 117 289
4475 004 027 AH017	0,10	0730 111 968
4475 004 027 AH017	0,15	0730 111 969
4475 004 027 AH017	0,50	0730 111 970
4475 004 027 AH017	1,00	0730 107 158
4475 004 027 AH017	1,05	0730 107 159
4475 004 027 AH017	1,10	0730 107 160
4475 004 027 AH017	1,15	0730 107 161
4475 004 027 AH017	1,20	0730 107 162
4475 004 027 AH017	1,25	0730 107 163
4475 004 027 AH017	1,30	0730 107 164
4475 004 027 AH017	1,35	0730 107 165
4475 004 027 AH017	1,40	0730 107 166
4475 004 027 AH017	1,45	0730 107 167
4475 004 027 AH017	1,50	0730 106 741
4475 004 027 AH017	1,55	0730 106 742
4475 004 027 AH017	1,60	0730 106 743
4475 004 027 AH017	1,65	0730 106 744
4475 004 027 AH017	1,70	0730 106 745
4475 004 027 AH017	1,75	0730 106 746
4475 004 027 AH017	1,80	0730 106 747
4475 004 027 AH017	1,85	0730 106 748
4475 004 027 AH017	1,90	0730 106 749
4475 004 027 AH017	1,95	0730 106 750
4475 004 027 AH017	2,00	0730 106 751
4475 004 027 AH017	2,05	0730 106 752
4475 004 027 AH017	2,10	0730 106 753
4475 004 027 AH017	2,65	0730 111 626
4475 004 027 AH017	2,70	0730 111 627
4475 004 027 AH017	2,75	0730 111 628
4475 004 027 AH017	2,80	0730 111 629
4475 004 027 AH017	2,85	0730 111 630
4475 004 027 AH017	2,90	0730 111 631
4475 004 027 AH017	2,95	0730 111 632
4475 004 027 AH017	3,00	0730 111 633
4475 004 027 AH017	3,10	0730 111 634
4475 004 027 AH017	3,35	0730 111 635
4475 004 027 AH017	3,40	0730 111 636
4475 004 027 AH018		0634 303 214
4475 004 027 AH022		0501 315 509
4475 004 027 AH023		0734 309 430
4475 004 027 DA002		0637 011 044
4475 004 027 DA003	4,00	0730 106 219
4475 004 027 DA005		4475 305 075
4475 004 027 DA007		4475 305 005
4475 004 027 DA008		0750 111 176
4475 004 027 DA009		0750 117 205
4475 004 027 DA010	15,10	0730 162 002
4475 004 027 DA010	15,20	0730 162 003
4475 004 027 DA010	15,26	0730 162 227
4475 004 027 DA010	15,30	0730 162 004
4475 004 027 DA010	15,33	0730 162 226
4475 004 027 DA010	15,36	0730 162 225
4475 004 027 DA010	15,38	0730 162 629

Bestell-Nr. Order No.	mm	Artikel-Nr. Article No.
4475 004 027		
4475 004 027 DA010	15,40	0730 162 005
4475 004 027 DA010	15,43	0730 162 224
4475 004 027 DA010	15,46	0730 162 223
4475 004 027 DA010	15,48	0730 162 630
4475 004 027 DA010	15,50	0730 162 006
4475 004 027 DA010	15,53	0730 162 222
4475 004 027 DA010	15,56	0730 162 221
4475 004 027 DA010	15,58	0730 162 631
4475 004 027 DA010	15,60	0730 162 007
4475 004 027 DA010	15,63	0730 162 220
4475 004 027 DA010	15,66	0730 162 219
4475 004 027 DA010	15,68	0730 162 632
4475 004 027 DA010	15,69	0730 162 893
4475 004 027 DA010	15,70	0730 162 008
4475 004 027 DA010	15,72	0730 162 894
4475 004 027 DA010	15,73	0730 162 218
4475 004 027 DA010	15,76	0730 162 217
4475 004 027 DA010	15,78	0730 162 895
4475 004 027 DA010	15,80	0730 162 009
4475 004 027 DA010	15,81	0730 162 896
4475 004 027 DA010	15,83	0730 162 216
4475 004 027 DA010	15,84	0730 162 897
4475 004 027 DA010	15,86	0730 162 215
4475 004 027 DA010	15,88	0730 162 898
4475 004 027 DA010	15,89	0730 162 899
4475 004 027 DA010	15,90	0730 162 010
4475 004 027 DA010	15,91	0730 162 900
4475 004 027 DA010	15,93	0730 162 214
4475 004 027 DA010	15,94	0730 162 901
4475 004 027 DA010	15,96	0730 162 213
4475 004 027 DA010	15,97	0730 162 902
4475 004 027 DA010	16,00	0730 162 011
4475 004 027 DA010	16,03	0730 162 212
4475 004 027 DA010	16,06	0730 162 211
4475 004 027 DA010	16,10	0730 162 012
4475 004 027 DA010	16,13	0730 162 210
4475 004 027 DA010	16,16	0730 162 209
4475 004 027 DA010	16,20	0730 162 013
4475 004 027 DA010	16,23	0730 162 208
4475 004 027 DA010	16,26	0730 162 207
4475 004 027 DA010	16,30	0730 162 014
4475 004 027 DA010	16,40	0730 162 015
4475 004 027 DA011	0,65	0730 105 438
4475 004 027 DA011	0,70	0730 105 439
4475 004 027 DA011	0,75	0730 105 440
4475 004 027 DA011	0,80	0730 107 807
4475 004 027 DA011	0,85	0730 105 441
4475 004 027 DA011	0,90	0730 105 230
4475 004 027 DA011	0,95	0730 105 231
4475 004 027 DA011	1,00	0730 105 103
4475 004 027 DA011	1,05	0730 105 104
4475 004 027 DA011	1,10	0730 105 105
4475 004 027 DA011	1,15	0730 105 106
4475 004 027 DA011	1,20	0730 104 423
4475 004 027 DA011	1,25	0730 105 107
4475 004 027 DA011	1,30	0730 105 108
4475 004 027 DA011	1,35	0730 105 109
4475 004 027 DA011	1,40	0730 105 110
4475 004 027 DA011	1,45	0730 105 111
4475 004 027 DA011	1,50	0730 105 112
4475 004 027 DA011	1,55	0730 105 113

Bestell-Nr. Order No.	mm	Artikel-Nr. Article No.
4475 004 027		
4475 004 027 DA011	1,60	0730 105 114
4475 004 027 DA012		0750 117 354
4475 004 027 DA013		4475 205 023
4475 004 027 JH002		0501 004 552
4475 004 027 JH004		0734 309 419
4475 004 027 JH009		4475 305 212
4475 004 027 JH011	0,20	4475 305 013
4475 004 027 JH011	0,30	4475 305 014
4475 004 027 JH011	0,40	4475 305 015
4475 004 027 JH011	0,50	4475 305 391
4475 004 027 JH011	0,60	4475 305 016
4475 004 027 JH011	0,70	4475 305 390
4475 004 027 JH011	0,80	4475 305 017
4475 004 027 JH011	0,90	4475 305 329
4475 004 027 JH011	1,00	4475 305 018
4475 004 027 JH011	1,10	4475 305 389
4475 004 027 JH011	1,20	4475 305 388
4475 004 027 JH011	1,30	4475 305 387
4475 004 027 JH011	1,40	4475 305 019
4475 004 027 JH011	1,60	4475 305 020
4475 004 027 JH011	2,00	4475 305 022
4475 004 027 JH012		4475 304 039
4475 004 027 JH013		4475 304 038
4475 004 027 JH016		0750 117 635
4475 004 027 JH017		0750 117 635
4475 004 027 JH020		0501 208 560
4475 004 027 JH101		0734 309 369
4475 004 027 JH101		0750 117 308
4475 004 027 JH102		0634 303 229
4475 004 027 JH102		0734 309 423
4475 004 027 LD004	1,00	4481 346 049
4475 004 027 LD004	1,10	4481 346 050
4475 004 027 LD004	1,20	4481 346 051
4475 004 027 LD005		4481 346 047
4475 004 027 PD001		4475 304 079
4475 004 027 PD003		4475 304 081
4475 004 027 PD006		0630 501 029
4475 004 027 PD007		0750 101 027
4475 004 027 PD008		0750 118 072
4475 004 027 PD009		4475 304 138
4475 004 027 PD102		0501 309 597
4475 004 027 PD102		0634 304 654
4475 004 027 SS001		0501 313 813
4475 004 027 SS002		0501 209 830
4475 004 027 SS002		0501 209 831
4475 004 027 SS003		0501 004 973
4475 004 027 SS003		0501 004 974
4475 004 028		
4475 004 028 AH014	0,10	0730 111 968
4475 004 028 AH014	0,15	0730 111 969
4475 004 028 AH014	0,50	0730 111 970
4475 004 028 AH014	1,00	0730 107 158
4475 004 028 AH014	1,05	0730 107 159
4475 004 028 AH014	1,10	0730 107 160
4475 004 028 AH014	1,15	0730 107 161
4475 004 028 AH014	1,20	0730 107 162
4475 004 028 AH014	1,25	0730 107 163
4475 004 028 AH014	1,30	0730 107 164
4475 004 028 AH014	1,35	0730 107 165
4475 004 028 AH014	1,40	0730 107 166
4475 004 028 AH014	1,45	0730 107 167

https://truckmanualshub.com/

Vergleichsliste / Cross reference list

Bestell-Nr. Order No.	mm	Artikel-Nr. Article No.
4475 004 028		
4475 004 028 AH014	1,50	0730 106 741
4475 004 028 AH014	1,55	0730 106 742
4475 004 028 AH014	1,60	0730 106 743
4475 004 028 AH014	1,65	0730 106 744
4475 004 028 AH014	1,70	0730 106 745
4475 004 028 AH014	1,75	0730 106 746
4475 004 028 AH014	1,80	0730 106 747
4475 004 028 AH014	1,85	0730 106 748
4475 004 028 AH014	1,90	0730 106 749
4475 004 028 AH014	1,95	0730 106 750
4475 004 028 AH014	2,00	0730 106 751
4475 004 028 AH014	2,05	0730 106 752
4475 004 028 AH014	2,10	0730 106 753
4475 004 028 AH014	2,65	0730 111 626
4475 004 028 AH014	2,70	0730 111 627
4475 004 028 AH014	2,75	0730 111 628
4475 004 028 AH014	2,80	0730 111 629
4475 004 028 AH014	2,85	0730 111 630
4475 004 028 AH014	2,90	0730 111 631
4475 004 028 AH014	2,95	0730 111 632
4475 004 028 AH014	3,00	0730 111 633
4475 004 028 AH014	3,10	0730 111 634
4475 004 028 AH014	3,35	0730 111 635
4475 004 028 AH014	3,40	0730 111 636
4475 004 028 AH015		0750 117 289
4475 004 028 AH016		0750 117 289
4475 004 028 AH017	0,10	0730 111 968
4475 004 028 AH017	0,15	0730 111 969
4475 004 028 AH017	0,50	0730 111 970
4475 004 028 AH017	1,00	0730 107 158
4475 004 028 AH017	1,05	0730 107 159
4475 004 028 AH017	1,10	0730 107 160
4475 004 028 AH017	1,15	0730 107 161
4475 004 028 AH017	1,20	0730 107 162
4475 004 028 AH017	1,25	0730 107 163
4475 004 028 AH017	1,30	0730 107 164
4475 004 028 AH017	1,35	0730 107 165
4475 004 028 AH017	1,40	0730 107 166
4475 004 028 AH017	1,45	0730 107 167
4475 004 028 AH017	1,50	0730 106 741
4475 004 028 AH017	1,55	0730 106 742
4475 004 028 AH017	1,60	0730 106 743
4475 004 028 AH017	1,65	0730 106 744
4475 004 028 AH017	1,70	0730 106 745
4475 004 028 AH017	1,75	0730 106 746
4475 004 028 AH017	1,80	0730 106 747
4475 004 028 AH017	1,85	0730 106 748
4475 004 028 AH017	1,90	0730 106 749
4475 004 028 AH017	1,95	0730 106 750
4475 004 028 AH017	2,00	0730 106 751
4475 004 028 AH017	2,05	0730 106 752
4475 004 028 AH017	2,10	0730 106 753
4475 004 028 AH017	2,65	0730 111 626
4475 004 028 AH017	2,70	0730 111 627
4475 004 028 AH017	2,75	0730 111 628
4475 004 028 AH017	2,80	0730 111 629
4475 004 028 AH017	2,85	0730 111 630
4475 004 028 AH017	2,90	0730 111 631
4475 004 028 AH017	2,95	0730 111 632
4475 004 028 AH017	3,00	0730 111 633
4475 004 028 AH017	3,10	0730 111 634

Bestell-Nr. Order No.	mm	Artikel-Nr. Article No.
4475 004 028		
4475 004 028 AH017	3,35	0730 111 635
4475 004 028 AH017	3,40	0730 111 636
4475 004 028 AH018		0634 303 214
4475 004 028 AH022		0501 315 509
4475 004 028 AH023		0734 309 430
4475 004 028 DA002		0637 011 044
4475 004 028 DA003	4,00	0730 106 219
4475 004 028 DA005		4475 305 075
4475 004 028 DA007		4475 305 005
4475 004 028 DA008		0750 111 176
4475 004 028 DA009		0750 117 205
4475 004 028 DA010	15,10	0730 162 002
4475 004 028 DA010	15,20	0730 162 003
4475 004 028 DA010	15,26	0730 162 227
4475 004 028 DA010	15,30	0730 162 004
4475 004 028 DA010	15,33	0730 162 226
4475 004 028 DA010	15,36	0730 162 225
4475 004 028 DA010	15,38	0730 162 629
4475 004 028 DA010	15,40	0730 162 005
4475 004 028 DA010	15,43	0730 162 224
4475 004 028 DA010	15,46	0730 162 223
4475 004 028 DA010	15,48	0730 162 630
4475 004 028 DA010	15,50	0730 162 006
4475 004 028 DA010	15,53	0730 162 222
4475 004 028 DA010	15,56	0730 162 221
4475 004 028 DA010	15,58	0730 162 631
4475 004 028 DA010	15,60	0730 162 007
4475 004 028 DA010	15,63	0730 162 220
4475 004 028 DA010	15,66	0730 162 219
4475 004 028 DA010	15,68	0730 162 632
4475 004 028 DA010	15,69	0730 162 893
4475 004 028 DA010	15,70	0730 162 008
4475 004 028 DA010	15,72	0730 162 894
4475 004 028 DA010	15,73	0730 162 218
4475 004 028 DA010	15,76	0730 162 217
4475 004 028 DA010	15,78	0730 162 895
4475 004 028 DA010	15,80	0730 162 009
4475 004 028 DA010	15,81	0730 162 896
4475 004 028 DA010	15,83	0730 162 216
4475 004 028 DA010	15,84	0730 162 897
4475 004 028 DA010	15,86	0730 162 215
4475 004 028 DA010	15,88	0730 162 898
4475 004 028 DA010	15,89	0730 162 899
4475 004 028 DA010	15,90	0730 162 010
4475 004 028 DA010	15,91	0730 162 900
4475 004 028 DA010	15,93	0730 162 214
4475 004 028 DA010	15,94	0730 162 901
4475 004 028 DA010	15,96	0730 162 213
4475 004 028 DA010	15,97	0730 162 902
4475 004 028 DA010	16,00	0730 162 011
4475 004 028 DA010	16,03	0730 162 212
4475 004 028 DA010	16,06	0730 162 211
4475 004 028 DA010	16,10	0730 162 012
4475 004 028 DA010	16,13	0730 162 210
4475 004 028 DA010	16,16	0730 162 209
4475 004 028 DA010	16,20	0730 162 013
4475 004 028 DA010	16,23	0730 162 208
4475 004 028 DA010	16,26	0730 162 207
4475 004 028 DA010	16,30	0730 162 014
4475 004 028 DA010	16,40	0730 162 015
4475 004 028 DA011	0,65	0730 105 438

Bestell-Nr. Order No.	mm	Artikel-Nr. Article No.
4475 004 028		
4475 004 028 DA011	0,70	0730 105 439
4475 004 028 DA011	0,75	0730 105 440
4475 004 028 DA011	0,80	0730 107 807
4475 004 028 DA011	0,85	0730 105 441
4475 004 028 DA011	0,90	0730 105 230
4475 004 028 DA011	0,95	0730 105 231
4475 004 028 DA011	1,00	0730 105 103
4475 004 028 DA011	1,05	0730 105 104
4475 004 028 DA011	1,10	0730 105 105
4475 004 028 DA011	1,15	0730 105 106
4475 004 028 DA011	1,20	0730 104 423
4475 004 028 DA011	1,25	0730 105 107
4475 004 028 DA011	1,30	0730 105 108
4475 004 028 DA011	1,35	0730 105 109
4475 004 028 DA011	1,40	0730 105 110
4475 004 028 DA011	1,45	0730 105 111
4475 004 028 DA011	1,50	0730 105 112
4475 004 028 DA011	1,55	0730 105 113
4475 004 028 DA011	1,60	0730 105 114
4475 004 028 DA012		0750 117 354
4475 004 028 DA013		4475 205 030
4475 004 028 JH002		0501 004 552
4475 004 028 JH004		0734 309 419
4475 004 028 JH009		4475 305 212
4475 004 028 JH011	0,20	4475 305 013
4475 004 028 JH011	0,30	4475 305 014
4475 004 028 JH011	0,40	4475 305 015
4475 004 028 JH011	0,50	4475 305 391
4475 004 028 JH011	0,60	4475 305 016
4475 004 028 JH011	0,70	4475 305 390
4475 004 028 JH011	0,80	4475 305 017
4475 004 028 JH011	0,90	4475 305 329
4475 004 028 JH011	1,00	4475 305 018
4475 004 028 JH011	1,10	4475 305 389
4475 004 028 JH011	1,20	4475 305 388
4475 004 028 JH011	1,30	4475 305 387
4475 004 028 JH011	1,40	4475 305 019
4475 004 028 JH011	1,60	4475 305 020
4475 004 028 JH011	2,00	4475 305 022
4475 004 028 JH012		4475 304 039
4475 004 028 JH013		4475 304 038
4475 004 028 JH016		0750 117 635
4475 004 028 JH017		0750 117 635
4475 004 028 JH020		0501 208 560
4475 004 028 JH101		0734 309 369
4475 004 028 JH101		0750 117 308
4475 004 028 JH102		0634 303 229
4475 004 028 JH102		0734 309 423
4475 004 028 LD004	1,00	4481 346 049
4475 004 028 LD004	1,10	4481 346 050
4475 004 028 LD004	1,20	4481 346 051
4475 004 028 LD005		4481 346 047
4475 004 028 PD001		4475 304 079
4475 004 028 PD003		4475 304 081
4475 004 028 PD006		0630 501 029
4475 004 028 PD007		0750 101 027
4475 004 028 PD008		0750 118 072
4475 004 028 PD009		4475 304 138
4475 004 028 PD102		0501 309 597
4475 004 028 PD102		0634 304 654
4475 004 028 SS001		0501 313 813

ZF Trading GmbH | Borgwardstraße 16 | 28279 Bremen | Germany | info.zf-services@zf.com | www.zf.com

https://truckmanualshub.com/

Bestell-Nr. Order No.	mm	Artikel-Nr. Article No.
4475 004 028		
4475 004 028 SS002		0501 209 830
4475 004 028 SS002		0501 209 831
4475 004 028 SS003		0501 004 973
4475 004 028 SS003		0501 004 974
4475 004 039		
4475 004 039 AH014	0,10	0730 111 968
4475 004 039 AH014	0,15	0730 111 969
4475 004 039 AH014	0,50	0730 111 970
4475 004 039 AH014	1,00	0730 107 158
4475 004 039 AH014	1,05	0730 107 159
4475 004 039 AH014	1,10	0730 107 160
4475 004 039 AH014	1,15	0730 107 161
4475 004 039 AH014	1,20	0730 107 162
4475 004 039 AH014	1,25	0730 107 163
4475 004 039 AH014	1,30	0730 107 164
4475 004 039 AH014	1,35	0730 107 165
4475 004 039 AH014	1,40	0730 107 166
4475 004 039 AH014	1,45	0730 107 167
4475 004 039 AH014	1,50	0730 106 741
4475 004 039 AH014	1,55	0730 106 742
4475 004 039 AH014	1,60	0730 106 743
4475 004 039 AH014	1,65	0730 106 744
4475 004 039 AH014	1,70	0730 106 745
4475 004 039 AH014	1,75	0730 106 746
4475 004 039 AH014	1,80	0730 106 747
4475 004 039 AH014	1,85	0730 106 748
4475 004 039 AH014	1,90	0730 106 749
4475 004 039 AH014	1,95	0730 106 750
4475 004 039 AH014	2,00	0730 106 751
4475 004 039 AH014	2,05	0730 106 752
4475 004 039 AH014	2,10	0730 106 753
4475 004 039 AH014	2,65	0730 111 626
4475 004 039 AH014	2,70	0730 111 627
4475 004 039 AH014	2,75	0730 111 628
4475 004 039 AH014	2,80	0730 111 629
4475 004 039 AH014	2,85	0730 111 630
4475 004 039 AH014	2,90	0730 111 631
4475 004 039 AH014	2,95	0730 111 632
4475 004 039 AH014	3,00	0730 111 633
4475 004 039 AH014	3,10	0730 111 634
4475 004 039 AH014	3,35	0730 111 635
4475 004 039 AH014	3,40	0730 111 636
4475 004 039 AH015		0750 117 289
4475 004 039 AH016		0750 117 289
4475 004 039 AH017	0,10	0730 111 968
4475 004 039 AH017	0,15	0730 111 969
4475 004 039 AH017	0,50	0730 111 970
4475 004 039 AH017	1,00	0730 107 158
4475 004 039 AH017	1,05	0730 107 159
4475 004 039 AH017	1,10	0730 107 160
4475 004 039 AH017	1,15	0730 107 161
4475 004 039 AH017	1,20	0730 107 162
4475 004 039 AH017	1,25	0730 107 163
4475 004 039 AH017	1,30	0730 107 164
4475 004 039 AH017	1,35	0730 107 165
4475 004 039 AH017	1,40	0730 107 166
4475 004 039 AH017	1,45	0730 107 167
4475 004 039 AH017	1,50	0730 106 741
4475 004 039 AH017	1,55	0730 106 742
4475 004 039 AH017	1,60	0730 106 743
4475 004 039 AH017	1,65	0730 106 744

Bestell-Nr. Order No.	mm	Artikel-Nr. Article No.
4475 004 039		
4475 004 039 AH017	1,70	0730 106 745
4475 004 039 AH017	1,75	0730 106 746
4475 004 039 AH017	1,80	0730 106 747
4475 004 039 AH017	1,85	0730 106 748
4475 004 039 AH017	1,90	0730 106 749
4475 004 039 AH017	1,95	0730 106 750
4475 004 039 AH017	2,00	0730 106 751
4475 004 039 AH017	2,05	0730 106 752
4475 004 039 AH017	2,10	0730 106 753
4475 004 039 AH017	2,65	0730 111 626
4475 004 039 AH017	2,70	0730 111 627
4475 004 039 AH017	2,75	0730 111 628
4475 004 039 AH017	2,80	0730 111 629
4475 004 039 AH017	2,85	0730 111 630
4475 004 039 AH017	2,90	0730 111 631
4475 004 039 AH017	2,95	0730 111 632
4475 004 039 AH017	3,00	0730 111 633
4475 004 039 AH017	3,10	0730 111 634
4475 004 039 AH017	3,35	0730 111 635
4475 004 039 AH017	3,40	0730 111 636
4475 004 039 AH018		0634 303 214
4475 004 039 AH022		0501 315 509
4475 004 039 AH023		0734 309 430
4475 004 039 DA002		0637 011 044
4475 004 039 DA003	4,00	0730 106 219
4475 004 039 DA005		4475 305 196
4475 004 039 DA007		4475 305 251
4475 004 039 DA008		0750 111 176
4475 004 039 DA009		0750 117 205
4475 004 039 DA010	15,10	0730 162 002
4475 004 039 DA010	15,20	0730 162 003
4475 004 039 DA010	15,26	0730 162 227
4475 004 039 DA010	15,30	0730 162 004
4475 004 039 DA010	15,33	0730 162 226
4475 004 039 DA010	15,36	0730 162 225
4475 004 039 DA010	15,38	0730 162 629
4475 004 039 DA010	15,40	0730 162 005
4475 004 039 DA010	15,43	0730 162 224
4475 004 039 DA010	15,46	0730 162 223
4475 004 039 DA010	15,48	0730 162 630
4475 004 039 DA010	15,50	0730 162 006
4475 004 039 DA010	15,53	0730 162 222
4475 004 039 DA010	15,56	0730 162 221
4475 004 039 DA010	15,58	0730 162 631
4475 004 039 DA010	15,60	0730 162 007
4475 004 039 DA010	15,63	0730 162 220
4475 004 039 DA010	15,66	0730 162 219
4475 004 039 DA010	15,68	0730 162 632
4475 004 039 DA010	15,69	0730 162 893
4475 004 039 DA010	15,70	0730 162 008
4475 004 039 DA010	15,72	0730 162 894
4475 004 039 DA010	15,73	0730 162 218
4475 004 039 DA010	15,76	0730 162 217
4475 004 039 DA010	15,78	0730 162 895
4475 004 039 DA010	15,80	0730 162 009
4475 004 039 DA010	15,81	0730 162 896
4475 004 039 DA010	15,83	0730 162 216
4475 004 039 DA010	15,84	0730 162 897
4475 004 039 DA010	15,86	0730 162 215
4475 004 039 DA010	15,88	0730 162 898
4475 004 039 DA010	15,89	0730 162 899

Bestell-Nr. Order No.	mm	Artikel-Nr. Article No.
4475 004 039		
4475 004 039 DA010	15,90	0730 162 010
4475 004 039 DA010	15,91	0730 162 900
4475 004 039 DA010	15,93	0730 162 214
4475 004 039 DA010	15,94	0730 162 901
4475 004 039 DA010	15,96	0730 162 213
4475 004 039 DA010	15,97	0730 162 902
4475 004 039 DA010	16,00	0730 162 011
4475 004 039 DA010	16,03	0730 162 212
4475 004 039 DA010	16,06	0730 162 211
4475 004 039 DA010	16,10	0730 162 012
4475 004 039 DA010	16,13	0730 162 210
4475 004 039 DA010	16,16	0730 162 209
4475 004 039 DA010	16,20	0730 162 013
4475 004 039 DA010	16,23	0730 162 208
4475 004 039 DA010	16,26	0730 162 207
4475 004 039 DA010	16,30	0730 162 014
4475 004 039 DA010	16,40	0730 162 015
4475 004 039 DA011	0,65	0730 105 438
4475 004 039 DA011	0,70	0730 105 439
4475 004 039 DA011	0,75	0730 105 440
4475 004 039 DA011	0,80	0730 107 807
4475 004 039 DA011	0,85	0730 105 441
4475 004 039 DA011	0,90	0730 105 230
4475 004 039 DA011	0,95	0730 105 231
4475 004 039 DA011	1,00	0730 105 103
4475 004 039 DA011	1,05	0730 105 104
4475 004 039 DA011	1,10	0730 105 105
4475 004 039 DA011	1,15	0730 105 106
4475 004 039 DA011	1,20	0730 104 423
4475 004 039 DA011	1,25	0730 105 107
4475 004 039 DA011	1,30	0730 105 108
4475 004 039 DA011	1,35	0730 105 109
4475 004 039 DA011	1,40	0730 105 110
4475 004 039 DA011	1,45	0730 105 111
4475 004 039 DA011	1,50	0730 105 112
4475 004 039 DA011	1,55	0730 105 113
4475 004 039 DA011	1,60	0730 105 114
4475 004 039 DA012		0750 117 354
4475 004 039 DA013		4475 205 023
4475 004 039 JH002		0501 004 752
4475 004 039 JH002		0501 004 753
4475 004 039 JH004		0734 309 419
4475 004 039 JH009		4475 305 212
4475 004 039 JH012		4475 305 557
4475 004 039 JH013		4475 305 556
4475 004 039 JH016		0750 117 635
4475 004 039 JH017		0750 117 635
4475 004 039 JH020		0501 208 560
4475 004 039 JH101		0734 309 369
4475 004 039 JH101		0750 117 859
4475 004 039 JH102		0634 303 229
4475 004 039 JH102		0734 309 423
4475 004 039 LD004	1,00	4481 346 049
4475 004 039 LD004	1,10	4481 346 050
4475 004 039 LD004	1,20	4481 346 051
4475 004 039 LD005		4481 346 047
4475 004 039 PD001		4475 304 079
4475 004 039 PD003		4475 304 092
4475 004 039 PD006		0630 501 029
4475 004 039 PD007		0750 101 027
4475 004 039 PD008		0750 118 072

https://truckmanualshub.com/

Vergleichsliste / Cross reference list

Bestell-Nr. Order No.	mm	Artikel-Nr. Article No.
4475 004 039		
4475 004 039 PD009		4475 304 138
4475 004 039 PD102		0634 304 654
4475 004 039 PD102		0736 305 061
4475 004 039 SS001		0501 213 503
4475 004 039 SS002		0501 213 505
4475 004 039 SS002		0501 213 506
4475 004 039 SS003		0501 007 547
4475 004 039 SS003		0501 007 548
4475 004 042		
4475 004 042 AH014	0,10	0730 111 968
4475 004 042 AH014	0,15	0730 111 969
4475 004 042 AH014	0,50	0730 111 970
4475 004 042 AH014	1,00	0730 107 158
4475 004 042 AH014	1,05	0730 107 159
4475 004 042 AH014	1,10	0730 107 160
4475 004 042 AH014	1,15	0730 107 161
4475 004 042 AH014	1,20	0730 107 162
4475 004 042 AH014	1,25	0730 107 163
4475 004 042 AH014	1,30	0730 107 164
4475 004 042 AH014	1,35	0730 107 165
4475 004 042 AH014	1,40	0730 107 166
4475 004 042 AH014	1,45	0730 107 167
4475 004 042 AH014	1,50	0730 106 741
4475 004 042 AH014	1,55	0730 106 742
4475 004 042 AH014	1,60	0730 106 743
4475 004 042 AH014	1,65	0730 106 744
4475 004 042 AH014	1,70	0730 106 745
4475 004 042 AH014	1,75	0730 106 746
4475 004 042 AH014	1,80	0730 106 747
4475 004 042 AH014	1,85	0730 106 748
4475 004 042 AH014	1,90	0730 106 749
4475 004 042 AH014	1,95	0730 106 750
4475 004 042 AH014	2,00	0730 106 751
4475 004 042 AH014	2,05	0730 106 752
4475 004 042 AH014	2,10	0730 106 753
4475 004 042 AH014	2,65	0730 111 626
4475 004 042 AH014	2,70	0730 111 627
4475 004 042 AH014	2,75	0730 111 628
4475 004 042 AH014	2,80	0730 111 629
4475 004 042 AH014	2,85	0730 111 630
4475 004 042 AH014	2,90	0730 111 631
4475 004 042 AH014	2,95	0730 111 632
4475 004 042 AH014	3,00	0730 111 633
4475 004 042 AH014	3,10	0730 111 634
4475 004 042 AH014	3,35	0730 111 635
4475 004 042 AH014	3,40	0730 111 636
4475 004 042 AH015		0750 117 289
4475 004 042 AH016		0750 117 289
4475 004 042 AH017	0,10	0730 111 968
4475 004 042 AH017	0,15	0730 111 969
4475 004 042 AH017	0,50	0730 111 970
4475 004 042 AH017	1,00	0730 107 158
4475 004 042 AH017	1,05	0730 107 159
4475 004 042 AH017	1,10	0730 107 160
4475 004 042 AH017	1,15	0730 107 161
4475 004 042 AH017	1,20	0730 107 162
4475 004 042 AH017	1,25	0730 107 163
4475 004 042 AH017	1,30	0730 107 164
4475 004 042 AH017	1,35	0730 107 165
4475 004 042 AH017	1,40	0730 107 166
4475 004 042 AH017	1,45	0730 107 167

Bestell-Nr. Order No.	mm	Artikel-Nr. Article No.
4475 004 042		
4475 004 042 AH017	1,50	0730 106 741
4475 004 042 AH017	1,55	0730 106 742
4475 004 042 AH017	1,60	0730 106 743
4475 004 042 AH017	1,65	0730 106 744
4475 004 042 AH017	1,70	0730 106 745
4475 004 042 AH017	1,75	0730 106 746
4475 004 042 AH017	1,80	0730 106 747
4475 004 042 AH017	1,85	0730 106 748
4475 004 042 AH017	1,90	0730 106 749
4475 004 042 AH017	1,95	0730 106 750
4475 004 042 AH017	2,00	0730 106 751
4475 004 042 AH017	2,05	0730 106 752
4475 004 042 AH017	2,10	0730 106 753
4475 004 042 AH017	2,65	0730 111 626
4475 004 042 AH017	2,70	0730 111 627
4475 004 042 AH017	2,75	0730 111 628
4475 004 042 AH017	2,80	0730 111 629
4475 004 042 AH017	2,85	0730 111 630
4475 004 042 AH017	2,90	0730 111 631
4475 004 042 AH017	2,95	0730 111 632
4475 004 042 AH017	3,00	0730 111 633
4475 004 042 AH017	3,10	0730 111 634
4475 004 042 AH017	3,35	0730 111 635
4475 004 042 AH017	3,40	0730 111 636
4475 004 042 AH018		0634 303 214
4475 004 042 AH022		0501 315 509
4475 004 042 AH023		0734 309 430
4475 004 042 DA002		0637 011 044
4475 004 042 DA003	4,00	0730 106 219
4475 004 042 DA005		4475 304 102
4475 004 042 DA007		4475 305 005
4475 004 042 DA008		0750 111 176
4475 004 042 DA009		0750 117 205
4475 004 042 DA010	15,10	0730 162 002
4475 004 042 DA010	15,20	0730 162 003
4475 004 042 DA010	15,26	0730 162 227
4475 004 042 DA010	15,30	0730 162 004
4475 004 042 DA010	15,33	0730 162 226
4475 004 042 DA010	15,36	0730 162 225
4475 004 042 DA010	15,38	0730 162 629
4475 004 042 DA010	15,40	0730 162 005
4475 004 042 DA010	15,43	0730 162 224
4475 004 042 DA010	15,46	0730 162 223
4475 004 042 DA010	15,48	0730 162 630
4475 004 042 DA010	15,50	0730 162 006
4475 004 042 DA010	15,53	0730 162 222
4475 004 042 DA010	15,56	0730 162 221
4475 004 042 DA010	15,58	0730 162 631
4475 004 042 DA010	15,60	0730 162 007
4475 004 042 DA010	15,63	0730 162 220
4475 004 042 DA010	15,66	0730 162 219
4475 004 042 DA010	15,68	0730 162 632
4475 004 042 DA010	15,69	0730 162 893
4475 004 042 DA010	15,70	0730 162 008
4475 004 042 DA010	15,72	0730 162 894
4475 004 042 DA010	15,73	0730 162 218
4475 004 042 DA010	15,76	0730 162 217
4475 004 042 DA010	15,78	0730 162 895
4475 004 042 DA010	15,80	0730 162 009
4475 004 042 DA010	15,81	0730 162 896
4475 004 042 DA010	15,83	0730 162 216

Bestell-Nr. Order No.	mm	Artikel-Nr. Article No.
4475 004 042		
4475 004 042 DA010	15,84	0730 162 897
4475 004 042 DA010	15,86	0730 162 215
4475 004 042 DA010	15,88	0730 162 898
4475 004 042 DA010	15,89	0730 162 899
4475 004 042 DA010	15,90	0730 162 010
4475 004 042 DA010	15,91	0730 162 900
4475 004 042 DA010	15,93	0730 162 214
4475 004 042 DA010	15,94	0730 162 901
4475 004 042 DA010	15,96	0730 162 213
4475 004 042 DA010	15,97	0730 162 902
4475 004 042 DA010	16,00	0730 162 011
4475 004 042 DA010	16,03	0730 162 212
4475 004 042 DA010	16,06	0730 162 211
4475 004 042 DA010	16,10	0730 162 012
4475 004 042 DA010	16,13	0730 162 210
4475 004 042 DA010	16,16	0730 162 209
4475 004 042 DA010	16,20	0730 162 013
4475 004 042 DA010	16,23	0730 162 208
4475 004 042 DA010	16,26	0730 162 207
4475 004 042 DA010	16,30	0730 162 014
4475 004 042 DA010	16,40	0730 162 015
4475 004 042 DA011	0,65	0730 105 438
4475 004 042 DA011	0,70	0730 105 439
4475 004 042 DA011	0,75	0730 105 440
4475 004 042 DA011	0,80	0730 107 807
4475 004 042 DA011	0,85	0730 105 441
4475 004 042 DA011	0,90	0730 105 230
4475 004 042 DA011	0,95	0730 105 231
4475 004 042 DA011	1,00	0730 105 103
4475 004 042 DA011	1,05	0730 105 104
4475 004 042 DA011	1,10	0730 105 105
4475 004 042 DA011	1,15	0730 105 106
4475 004 042 DA011	1,20	0730 104 423
4475 004 042 DA011	1,25	0730 105 107
4475 004 042 DA011	1,30	0730 105 108
4475 004 042 DA011	1,35	0730 105 109
4475 004 042 DA011	1,40	0730 105 110
4475 004 042 DA011	1,45	0730 105 111
4475 004 042 DA011	1,50	0730 105 112
4475 004 042 DA011	1,55	0730 105 113
4475 004 042 DA011	1,60	0730 105 114
4475 004 042 DA012		0750 117 354
4475 004 042 DA013		4475 204 012
4475 004 042 JH002		0501 004 829
4475 004 042 JH002		0501 004 830
4475 004 042 JH004		0734 309 419
4475 004 042 JH009		4475 305 212
4475 004 042 JH011	0,20	4475 305 013
4475 004 042 JH011	0,30	4475 305 014
4475 004 042 JH011	0,40	4475 305 015
4475 004 042 JH011	0,50	4475 305 391
4475 004 042 JH011	0,60	4475 305 016
4475 004 042 JH011	0,70	4475 305 390
4475 004 042 JH011	0,80	4475 305 017
4475 004 042 JH011	0,90	4475 305 329
4475 004 042 JH011	1,00	4475 305 018
4475 004 042 JH011	1,10	4475 305 389
4475 004 042 JH011	1,20	4475 305 388
4475 004 042 JH011	1,30	4475 305 387
4475 004 042 JH011	1,40	4475 305 019
4475 004 042 JH011	1,60	4475 305 020

ZF Trading GmbH | Borgwardstraße 16 | 28279 Bremen | Germany | info.zf-services@zf.com | www.zf.com

https://truckmanualshub.com/

Bestell-Nr. Order No.	mm	Artikel-Nr. Article No.
4475 004 042		
4475 004 042 JH011	2,00	4475 305 022
4475 004 042 JH012		4475 305 275
4475 004 042 JH013		4475 305 272
4475 004 042 JH016		0750 117 635
4475 004 042 JH017		0750 117 635
4475 004 042 JH020		0501 208 560
4475 004 042 JH101		0734 309 369
4475 004 042 JH101		0750 117 308
4475 004 042 JH102		0634 303 229
4475 004 042 JH102		0734 309 423
4475 004 042 LD004	1,00	4481 346 049
4475 004 042 LD004	1,10	4481 346 050
4475 004 042 LD004	1,20	4481 346 051
4475 004 042 LD005		4481 346 047
4475 004 042 PD001		4475 304 079
4475 004 042 PD003		4475 304 092
4475 004 042 PD006		0630 501 029
4475 004 042 PD007		0750 101 027
4475 004 042 PD008		0750 118 072
4475 004 042 PD009		4475 304 138
4475 004 042 PD102		0634 304 654
4475 004 042 PD102		0636 302 018
4475 004 042 SS001		0501 313 810
4475 004 042 SS002		0501 209 890
4475 004 042 SS002		0501 209 891
4475 004 042 SS003		0501 005 287
4475 004 042 SS003		0501 005 288
4475 004 043		
4475 004 043 AH014	0,10	0730 111 968
4475 004 043 AH014	0,15	0730 111 969
4475 004 043 AH014	0,50	0730 111 970
4475 004 043 AH014	1,00	0730 107 158
4475 004 043 AH014	1,05	0730 107 159
4475 004 043 AH014	1,10	0730 107 160
4475 004 043 AH014	1,15	0730 107 161
4475 004 043 AH014	1,20	0730 107 162
4475 004 043 AH014	1,25	0730 107 163
4475 004 043 AH014	1,30	0730 107 164
4475 004 043 AH014	1,35	0730 107 165
4475 004 043 AH014	1,40	0730 107 166
4475 004 043 AH014	1,45	0730 107 167
4475 004 043 AH014	1,50	0730 106 741
4475 004 043 AH014	1,55	0730 106 742
4475 004 043 AH014	1,60	0730 106 743
4475 004 043 AH014	1,65	0730 106 744
4475 004 043 AH014	1,70	0730 106 745
4475 004 043 AH014	1,75	0730 106 746
4475 004 043 AH014	1,80	0730 106 747
4475 004 043 AH014	1,85	0730 106 748
4475 004 043 AH014	1,90	0730 106 749
4475 004 043 AH014	1,95	0730 106 750
4475 004 043 AH014	2,00	0730 106 751
4475 004 043 AH014	2,05	0730 106 752
4475 004 043 AH014	2,10	0730 106 753
4475 004 043 AH014	2,65	0730 111 626
4475 004 043 AH014	2,70	0730 111 627
4475 004 043 AH014	2,75	0730 111 628
4475 004 043 AH014	2,80	0730 111 629
4475 004 043 AH014	2,85	0730 111 630
4475 004 043 AH014	2,90	0730 111 631
4475 004 043 AH014	2,95	0730 111 632

Bestell-Nr. Order No.	mm	Artikel-Nr. Article No.
4475 004 043		
4475 004 043 AH014	3,00	0730 111 633
4475 004 043 AH014	3,10	0730 111 634
4475 004 043 AH014	3,35	0730 111 635
4475 004 043 AH014	3,40	0730 111 636
4475 004 043 AH015		0750 117 289
4475 004 043 AH016		0735 371 053
4475 004 043 AH017	0,35	0730 105 984
4475 004 043 AH017	0,45	0730 105 982
4475 004 043 AH017	0,55	0730 105 980
4475 004 043 AH017	0,60	0730 105 979
4475 004 043 AH017	0,65	0730 105 978
4475 004 043 AH017	1,30	0730 103 774
4475 004 043 AH017	1,35	0730 103 773
4475 004 043 AH017	1,40	0730 103 772
4475 004 043 AH017	1,45	0730 103 771
4475 004 043 AH017	1,50	0730 103 770
4475 004 043 AH017	1,55	0730 103 769
4475 004 043 AH017	1,60	0730 103 768
4475 004 043 AH017	1,65	0730 103 767
4475 004 043 AH017	1,70	0730 103 766
4475 004 043 AH017	1,75	0730 103 765
4475 004 043 AH017	1,80	0730 103 764
4475 004 043 AH017	1,85	0730 103 763
4475 004 043 AH017	1,90	0730 103 762
4475 004 043 AH017	1,95	0730 103 761
4475 004 043 AH017	2,00	0730 103 760
4475 004 043 AH017	2,05	0730 104 723
4475 004 043 AH017	2,10	0730 104 724
4475 004 043 AH017	2,20	0730 104 726
4475 004 043 AH017	2,30	0730 104 728
4475 004 043 AH018		0634 303 214
4475 004 043 AH022		0501 315 509
4475 004 043 AH023		0734 309 430
4475 004 043 DA002		0637 011 044
4475 004 043 DA003	4,00	0730 106 219
4475 004 043 DA005		4475 304 102
4475 004 043 DA007		4475 305 005
4475 004 043 DA008		0750 111 176
4475 004 043 DA009		0750 117 205
4475 004 043 DA010	15,10	0730 162 002
4475 004 043 DA010	15,20	0730 162 003
4475 004 043 DA010	15,26	0730 162 227
4475 004 043 DA010	15,30	0730 162 004
4475 004 043 DA010	15,33	0730 162 226
4475 004 043 DA010	15,36	0730 162 225
4475 004 043 DA010	15,38	0730 162 629
4475 004 043 DA010	15,40	0730 162 005
4475 004 043 DA010	15,43	0730 162 224
4475 004 043 DA010	15,46	0730 162 223
4475 004 043 DA010	15,48	0730 162 630
4475 004 043 DA010	15,50	0730 162 006
4475 004 043 DA010	15,53	0730 162 222
4475 004 043 DA010	15,56	0730 162 221
4475 004 043 DA010	15,58	0730 162 631
4475 004 043 DA010	15,60	0730 162 007
4475 004 043 DA010	15,63	0730 162 220
4475 004 043 DA010	15,66	0730 162 219
4475 004 043 DA010	15,68	0730 162 632
4475 004 043 DA010	15,69	0730 162 893
4475 004 043 DA010	15,70	0730 162 008
4475 004 043 DA010	15,72	0730 162 894

Bestell-Nr. Order No.	mm	Artikel-Nr. Article No.
4475 004 043		
4475 004 043 DA010	15,73	0730 162 218
4475 004 043 DA010	15,76	0730 162 217
4475 004 043 DA010	15,78	0730 162 895
4475 004 043 DA010	15,80	0730 162 009
4475 004 043 DA010	15,81	0730 162 896
4475 004 043 DA010	15,83	0730 162 216
4475 004 043 DA010	15,84	0730 162 897
4475 004 043 DA010	15,86	0730 162 215
4475 004 043 DA010	15,88	0730 162 898
4475 004 043 DA010	15,89	0730 162 899
4475 004 043 DA010	15,90	0730 162 010
4475 004 043 DA010	15,91	0730 162 900
4475 004 043 DA010	15,93	0730 162 214
4475 004 043 DA010	15,94	0730 162 901
4475 004 043 DA010	15,96	0730 162 213
4475 004 043 DA010	15,97	0730 162 902
4475 004 043 DA010	16,00	0730 162 011
4475 004 043 DA010	16,03	0730 162 212
4475 004 043 DA010	16,06	0730 162 211
4475 004 043 DA010	16,10	0730 162 012
4475 004 043 DA010	16,13	0730 162 210
4475 004 043 DA010	16,16	0730 162 209
4475 004 043 DA010	16,20	0730 162 013
4475 004 043 DA010	16,23	0730 162 208
4475 004 043 DA010	16,26	0730 162 207
4475 004 043 DA010	16,30	0730 162 014
4475 004 043 DA010	16,40	0730 162 015
4475 004 043 DA011	0,65	0730 105 438
4475 004 043 DA011	0,70	0730 105 439
4475 004 043 DA011	0,75	0730 105 440
4475 004 043 DA011	0,80	0730 107 807
4475 004 043 DA011	0,85	0730 105 441
4475 004 043 DA011	0,90	0730 105 230
4475 004 043 DA011	0,95	0730 105 231
4475 004 043 DA011	1,00	0730 105 103
4475 004 043 DA011	1,05	0730 105 104
4475 004 043 DA011	1,10	0730 105 105
4475 004 043 DA011	1,15	0730 105 106
4475 004 043 DA011	1,20	0730 104 423
4475 004 043 DA011	1,25	0730 105 107
4475 004 043 DA011	1,30	0730 105 108
4475 004 043 DA011	1,35	0730 105 109
4475 004 043 DA011	1,40	0730 105 110
4475 004 043 DA011	1,45	0730 105 111
4475 004 043 DA011	1,50	0730 105 112
4475 004 043 DA011	1,55	0730 105 113
4475 004 043 DA011	1,60	0730 105 114
4475 004 043 DA012		0750 117 354
4475 004 043 DA013		4475 204 013
4475 004 043 JH002		0501 004 829
4475 004 043 JH002		0501 004 830
4475 004 043 JH004		0734 309 419
4475 004 043 JH009		4475 305 212
4475 004 043 JH011	0,20	4475 305 013
4475 004 043 JH011	0,30	4475 305 014
4475 004 043 JH011	0,40	4475 305 015
4475 004 043 JH011	0,50	4475 305 391
4475 004 043 JH011	0,60	4475 305 016
4475 004 043 JH011	0,70	4475 305 390
4475 004 043 JH011	0,80	4475 305 017
4475 004 043 JH011	0,90	4475 305 329

https://truckmanualshub.com/

Vergleichsliste / Cross reference list

Bestell-Nr. Order No.	mm	Artikel-Nr. Article No.
4475 004 043		
4475 004 043 JH011	1,00	4475 305 018
4475 004 043 JH011	1,10	4475 305 389
4475 004 043 JH011	1,20	4475 305 388
4475 004 043 JH011	1,30	4475 305 387
4475 004 043 JH011	1,40	4475 305 019
4475 004 043 JH011	1,60	4475 305 020
4475 004 043 JH011	2,00	4475 305 022
4475 004 043 JH012		4475 305 275
4475 004 043 JH013		4475 305 272
4475 004 043 JH016		0750 117 635
4475 004 043 JH017		0750 117 635
4475 004 043 JH020		0501 208 560
4475 004 043 JH101		0734 309 369
4475 004 043 JH101		0750 117 308
4475 004 043 JH102		0634 303 229
4475 004 043 JH102		0734 309 423
4475 004 043 LD004	1,30	4061 370 236
4475 004 043 LD004	1,40	4061 370 195
4475 004 043 LD004	1,50	4061 370 219
4475 004 043 LD005		4061 370 232
4475 004 043 PD001		4475 304 079
4475 004 043 PD003		4475 304 092
4475 004 043 PD006		0630 501 029
4475 004 043 PD007		0750 101 027
4475 004 043 PD008		0750 118 072
4475 004 043 PD009		4475 304 138
4475 004 043 PD102		0634 304 654
4475 004 043 PD102		0636 302 018
4475 004 043 SS001		0501 313 810
4475 004 043 SS002		0501 209 890
4475 004 043 SS002		0501 209 891
4475 004 043 SS003		0501 005 287
4475 004 043 SS003		0501 005 288
4475 004 044		
4475 004 044 AH014	0,10	0730 111 968
4475 004 044 AH014	0,15	0730 111 969
4475 004 044 AH014	0,50	0730 111 970
4475 004 044 AH014	1,00	0730 107 158
4475 004 044 AH014	1,05	0730 107 159
4475 004 044 AH014	1,10	0730 107 160
4475 004 044 AH014	1,15	0730 107 161
4475 004 044 AH014	1,20	0730 107 162
4475 004 044 AH014	1,25	0730 107 163
4475 004 044 AH014	1,30	0730 107 164
4475 004 044 AH014	1,35	0730 107 165
4475 004 044 AH014	1,40	0730 107 166
4475 004 044 AH014	1,45	0730 107 167
4475 004 044 AH014	1,50	0730 106 741
4475 004 044 AH014	1,55	0730 106 742
4475 004 044 AH014	1,60	0730 106 743
4475 004 044 AH014	1,65	0730 106 744
4475 004 044 AH014	1,70	0730 106 745
4475 004 044 AH014	1,75	0730 106 746
4475 004 044 AH014	1,80	0730 106 747
4475 004 044 AH014	1,85	0730 106 748
4475 004 044 AH014	1,90	0730 106 749
4475 004 044 AH014	1,95	0730 106 750
4475 004 044 AH014	2,00	0730 106 751
4475 004 044 AH014	2,05	0730 106 752
4475 004 044 AH014	2,10	0730 106 753
4475 004 044 AH014	2,65	0730 111 626

Bestell-Nr. Order No.	mm	Artikel-Nr. Article No.
4475 004 044		
4475 004 044 AH014	2,70	0730 111 627
4475 004 044 AH014	2,75	0730 111 628
4475 004 044 AH014	2,80	0730 111 629
4475 004 044 AH014	2,85	0730 111 630
4475 004 044 AH014	2,90	0730 111 631
4475 004 044 AH014	2,95	0730 111 632
4475 004 044 AH014	3,00	0730 111 633
4475 004 044 AH014	3,10	0730 111 634
4475 004 044 AH014	3,35	0730 111 635
4475 004 044 AH014	3,40	0730 111 636
4475 004 044 AH015		0750 117 289
4475 004 044 AH016		0735 371 053
4475 004 044 AH017	0,35	0730 105 984
4475 004 044 AH017	0,45	0730 105 982
4475 004 044 AH017	0,55	0730 105 980
4475 004 044 AH017	0,60	0730 105 979
4475 004 044 AH017	0,65	0730 105 978
4475 004 044 AH017	1,30	0730 103 774
4475 004 044 AH017	1,35	0730 103 773
4475 004 044 AH017	1,40	0730 103 772
4475 004 044 AH017	1,45	0730 103 771
4475 004 044 AH017	1,50	0730 103 770
4475 004 044 AH017	1,55	0730 103 769
4475 004 044 AH017	1,60	0730 103 768
4475 004 044 AH017	1,65	0730 103 767
4475 004 044 AH017	1,70	0730 103 766
4475 004 044 AH017	1,75	0730 103 765
4475 004 044 AH017	1,80	0730 103 764
4475 004 044 AH017	1,85	0730 103 763
4475 004 044 AH017	1,90	0730 103 762
4475 004 044 AH017	1,95	0730 103 761
4475 004 044 AH017	2,00	0730 103 760
4475 004 044 AH017	2,05	0730 104 723
4475 004 044 AH017	2,10	0730 104 724
4475 004 044 AH017	2,20	0730 104 726
4475 004 044 AH017	2,30	0730 104 728
4475 004 044 AH018		0634 303 214
4475 004 044 AH022		0501 315 509
4475 004 044 AH023		0734 309 430
4475 004 044 DA002		0637 011 044
4475 004 044 DA003	4,00	0730 106 219
4475 004 044 DA005		4475 304 102
4475 004 044 DA007		4475 305 005
4475 004 044 DA008		0750 111 176
4475 004 044 DA009		0750 117 205
4475 004 044 DA010	15,10	0730 162 002
4475 004 044 DA010	15,20	0730 162 003
4475 004 044 DA010	15,26	0730 162 227
4475 004 044 DA010	15,30	0730 162 004
4475 004 044 DA010	15,33	0730 162 226
4475 004 044 DA010	15,36	0730 162 225
4475 004 044 DA010	15,38	0730 162 629
4475 004 044 DA010	15,40	0730 162 005
4475 004 044 DA010	15,43	0730 162 224
4475 004 044 DA010	15,46	0730 162 223
4475 004 044 DA010	15,48	0730 162 630
4475 004 044 DA010	15,50	0730 162 006
4475 004 044 DA010	15,53	0730 162 222
4475 004 044 DA010	15,56	0730 162 221
4475 004 044 DA010	15,58	0730 162 631
4475 004 044 DA010	15,60	0730 162 007

Bestell-Nr. Order No.	mm	Artikel-Nr. Article No.
4475 004 044		
4475 004 044 DA010	15,63	0730 162 220
4475 004 044 DA010	15,66	0730 162 219
4475 004 044 DA010	15,68	0730 162 632
4475 004 044 DA010	15,69	0730 162 893
4475 004 044 DA010	15,70	0730 162 008
4475 004 044 DA010	15,72	0730 162 894
4475 004 044 DA010	15,73	0730 162 218
4475 004 044 DA010	15,76	0730 162 217
4475 004 044 DA010	15,78	0730 162 895
4475 004 044 DA010	15,80	0730 162 009
4475 004 044 DA010	15,81	0730 162 896
4475 004 044 DA010	15,83	0730 162 216
4475 004 044 DA010	15,84	0730 162 897
4475 004 044 DA010	15,86	0730 162 215
4475 004 044 DA010	15,88	0730 162 898
4475 004 044 DA010	15,89	0730 162 899
4475 004 044 DA010	15,90	0730 162 010
4475 004 044 DA010	15,91	0730 162 900
4475 004 044 DA010	15,93	0730 162 214
4475 004 044 DA010	15,94	0730 162 901
4475 004 044 DA010	15,96	0730 162 213
4475 004 044 DA010	15,97	0730 162 902
4475 004 044 DA010	16,00	0730 162 011
4475 004 044 DA010	16,03	0730 162 212
4475 004 044 DA010	16,06	0730 162 211
4475 004 044 DA010	16,10	0730 162 012
4475 004 044 DA010	16,13	0730 162 210
4475 004 044 DA010	16,16	0730 162 209
4475 004 044 DA010	16,20	0730 162 013
4475 004 044 DA010	16,23	0730 162 208
4475 004 044 DA010	16,26	0730 162 207
4475 004 044 DA010	16,30	0730 162 014
4475 004 044 DA010	16,40	0730 162 015
4475 004 044 DA011	0,65	0730 105 438
4475 004 044 DA011	0,70	0730 105 439
4475 004 044 DA011	0,75	0730 105 440
4475 004 044 DA011	0,80	0730 107 807
4475 004 044 DA011	0,85	0730 105 441
4475 004 044 DA011	0,90	0730 105 230
4475 004 044 DA011	0,95	0730 105 231
4475 004 044 DA011	1,00	0730 105 103
4475 004 044 DA011	1,05	0730 105 104
4475 004 044 DA011	1,10	0730 105 105
4475 004 044 DA011	1,15	0730 105 106
4475 004 044 DA011	1,20	0730 104 423
4475 004 044 DA011	1,25	0730 105 107
4475 004 044 DA011	1,30	0730 105 108
4475 004 044 DA011	1,35	0730 105 109
4475 004 044 DA011	1,40	0730 105 110
4475 004 044 DA011	1,45	0730 105 111
4475 004 044 DA011	1,50	0730 105 112
4475 004 044 DA011	1,55	0730 105 113
4475 004 044 DA011	1,60	0730 105 114
4475 004 044 DA012		0750 117 354
4475 004 044 DA013		4475 204 013
4475 004 044 JH002		0501 004 829
4475 004 044 JH002		0501 004 830
4475 004 044 JH004		0734 309 419
4475 004 044 JH009		4475 305 212
4475 004 044 JH011	0,20	4475 305 013
4475 004 044 JH011	0,30	4475 305 014

ZF Trading GmbH | Borgwardstraße 16 | 28279 Bremen | Germany | info.zf-services@zf.com | www.zf.com

https://truckmanualshub.com/

Bestell-Nr. Order No.	mm	Artikel-Nr. Article No.
4475 004 044		
4475 004 044 JH011	0,40	4475 305 015
4475 004 044 JH011	0,50	4475 305 391
4475 004 044 JH011	0,60	4475 305 016
4475 004 044 JH011	0,70	4475 305 390
4475 004 044 JH011	0,80	4475 305 017
4475 004 044 JH011	0,90	4475 305 329
4475 004 044 JH011	1,00	4475 305 018
4475 004 044 JH011	1,10	4475 305 389
4475 004 044 JH011	1,20	4475 305 388
4475 004 044 JH011	1,30	4475 305 387
4475 004 044 JH011	1,40	4475 305 019
4475 004 044 JH011	1,60	4475 305 020
4475 004 044 JH011	2,00	4475 305 022
4475 004 044 JH012		4475 305 275
4475 004 044 JH013		4475 305 272
4475 004 044 JH016		0750 117 635
4475 004 044 JH017		0750 117 635
4475 004 044 JH020		0501 208 560
4475 004 044 JH101		0734 309 369
4475 004 044 JH101		0750 117 308
4475 004 044 JH102		0634 303 229
4475 004 044 JH102		0734 309 423
4475 004 044 LD004	1,30	4061 370 236
4475 004 044 LD004	1,40	4061 370 195
4475 004 044 LD004	1,50	4061 370 219
4475 004 044 LD005		4061 370 232
4475 004 044 PD001		4475 304 079
4475 004 044 PD003		4475 304 092
4475 004 044 PD006		0630 501 029
4475 004 044 PD007		0750 101 027
4475 004 044 PD008		0750 118 072
4475 004 044 PD009		4475 304 138
4475 004 044 PD102		0634 304 654
4475 004 044 PD102		0636 302 018
4475 004 044 SS001		0501 313 810
4475 004 044 SS002		0501 209 890
4475 004 044 SS002		0501 209 891
4475 004 044 SS003		0501 005 287
4475 004 044 SS003		0501 005 288
4475 004 046		
4475 004 046 AH014	0,10	0730 111 968
4475 004 046 AH014	0,15	0730 111 969
4475 004 046 AH014	0,50	0730 111 970
4475 004 046 AH014	1,00	0730 107 158
4475 004 046 AH014	1,05	0730 107 159
4475 004 046 AH014	1,10	0730 107 160
4475 004 046 AH014	1,15	0730 107 161
4475 004 046 AH014	1,20	0730 107 162
4475 004 046 AH014	1,25	0730 107 163
4475 004 046 AH014	1,30	0730 107 164
4475 004 046 AH014	1,35	0730 107 165
4475 004 046 AH014	1,40	0730 107 166
4475 004 046 AH014	1,45	0730 107 167
4475 004 046 AH014	1,50	0730 106 741
4475 004 046 AH014	1,55	0730 106 742
4475 004 046 AH014	1,60	0730 106 743
4475 004 046 AH014	1,65	0730 106 744
4475 004 046 AH014	1,70	0730 106 745
4475 004 046 AH014	1,75	0730 106 746
4475 004 046 AH014	1,80	0730 106 747
4475 004 046 AH014	1,85	0730 106 748

Bestell-Nr. Order No.	mm	Artikel-Nr. Article No.
4475 004 046		
4475 004 046 AH014	1,90	0730 106 749
4475 004 046 AH014	1,95	0730 106 750
4475 004 046 AH014	2,00	0730 106 751
4475 004 046 AH014	2,05	0730 106 752
4475 004 046 AH014	2,10	0730 106 753
4475 004 046 AH014	2,65	0730 111 626
4475 004 046 AH014	2,70	0730 111 627
4475 004 046 AH014	2,75	0730 111 628
4475 004 046 AH014	2,80	0730 111 629
4475 004 046 AH014	2,85	0730 111 630
4475 004 046 AH014	2,90	0730 111 631
4475 004 046 AH014	2,95	0730 111 632
4475 004 046 AH014	3,00	0730 111 633
4475 004 046 AH014	3,10	0730 111 634
4475 004 046 AH014	3,35	0730 111 635
4475 004 046 AH014	3,40	0730 111 636
4475 004 046 AH015		0750 117 289
4475 004 046 AH016		0750 117 289
4475 004 046 AH017	0,10	0730 111 968
4475 004 046 AH017	0,15	0730 111 969
4475 004 046 AH017	0,50	0730 111 970
4475 004 046 AH017	1,00	0730 107 158
4475 004 046 AH017	1,05	0730 107 159
4475 004 046 AH017	1,10	0730 107 160
4475 004 046 AH017	1,15	0730 107 161
4475 004 046 AH017	1,20	0730 107 162
4475 004 046 AH017	1,25	0730 107 163
4475 004 046 AH017	1,30	0730 107 164
4475 004 046 AH017	1,35	0730 107 165
4475 004 046 AH017	1,40	0730 107 166
4475 004 046 AH017	1,45	0730 107 167
4475 004 046 AH017	1,50	0730 106 741
4475 004 046 AH017	1,55	0730 106 742
4475 004 046 AH017	1,60	0730 106 743
4475 004 046 AH017	1,65	0730 106 744
4475 004 046 AH017	1,70	0730 106 745
4475 004 046 AH017	1,75	0730 106 746
4475 004 046 AH017	1,80	0730 106 747
4475 004 046 AH017	1,85	0730 106 748
4475 004 046 AH017	1,90	0730 106 749
4475 004 046 AH017	1,95	0730 106 750
4475 004 046 AH017	2,00	0730 106 751
4475 004 046 AH017	2,05	0730 106 752
4475 004 046 AH017	2,10	0730 106 753
4475 004 046 AH017	2,65	0730 111 626
4475 004 046 AH017	2,70	0730 111 627
4475 004 046 AH017	2,75	0730 111 628
4475 004 046 AH017	2,80	0730 111 629
4475 004 046 AH017	2,85	0730 111 630
4475 004 046 AH017	2,90	0730 111 631
4475 004 046 AH017	2,95	0730 111 632
4475 004 046 AH017	3,00	0730 111 633
4475 004 046 AH017	3,10	0730 111 634
4475 004 046 AH017	3,35	0730 111 635
4475 004 046 AH017	3,40	0730 111 636
4475 004 046 AH018		0634 303 214
4475 004 046 AH022		0501 315 509
4475 004 046 AH023		0734 309 430
4475 004 046 DA002		0637 011 044
4475 004 046 DA003	4,00	0730 106 219
4475 004 046 DA005		4475 305 196

Bestell-Nr. Order No.	mm	Artikel-Nr. Article No.
4475 004 046		
4475 004 046 DA007		4475 305 251
4475 004 046 DA008		0750 111 176
4475 004 046 DA009		0750 117 205
4475 004 046 DA010	15,10	0730 162 002
4475 004 046 DA010	15,20	0730 162 003
4475 004 046 DA010	15,26	0730 162 227
4475 004 046 DA010	15,30	0730 162 004
4475 004 046 DA010	15,33	0730 162 226
4475 004 046 DA010	15,36	0730 162 225
4475 004 046 DA010	15,38	0730 162 629
4475 004 046 DA010	15,40	0730 162 005
4475 004 046 DA010	15,43	0730 162 224
4475 004 046 DA010	15,46	0730 162 223
4475 004 046 DA010	15,48	0730 162 630
4475 004 046 DA010	15,50	0730 162 006
4475 004 046 DA010	15,53	0730 162 222
4475 004 046 DA010	15,56	0730 162 221
4475 004 046 DA010	15,58	0730 162 631
4475 004 046 DA010	15,60	0730 162 007
4475 004 046 DA010	15,63	0730 162 220
4475 004 046 DA010	15,66	0730 162 219
4475 004 046 DA010	15,68	0730 162 632
4475 004 046 DA010	15,69	0730 162 893
4475 004 046 DA010	15,70	0730 162 008
4475 004 046 DA010	15,72	0730 162 894
4475 004 046 DA010	15,73	0730 162 218
4475 004 046 DA010	15,76	0730 162 217
4475 004 046 DA010	15,78	0730 162 895
4475 004 046 DA010	15,80	0730 162 009
4475 004 046 DA010	15,81	0730 162 896
4475 004 046 DA010	15,83	0730 162 216
4475 004 046 DA010	15,84	0730 162 897
4475 004 046 DA010	15,86	0730 162 215
4475 004 046 DA010	15,88	0730 162 898
4475 004 046 DA010	15,89	0730 162 899
4475 004 046 DA010	15,90	0730 162 010
4475 004 046 DA010	15,91	0730 162 900
4475 004 046 DA010	15,93	0730 162 214
4475 004 046 DA010	15,94	0730 162 901
4475 004 046 DA010	15,96	0730 162 213
4475 004 046 DA010	15,97	0730 162 902
4475 004 046 DA010	16,00	0730 162 011
4475 004 046 DA010	16,03	0730 162 212
4475 004 046 DA010	16,06	0730 162 211
4475 004 046 DA010	16,10	0730 162 012
4475 004 046 DA010	16,13	0730 162 210
4475 004 046 DA010	16,16	0730 162 209
4475 004 046 DA010	16,20	0730 162 013
4475 004 046 DA010	16,23	0730 162 208
4475 004 046 DA010	16,26	0730 162 207
4475 004 046 DA010	16,30	0730 162 014
4475 004 046 DA010	16,40	0730 162 015
4475 004 046 DA011	0,65	0730 105 438
4475 004 046 DA011	0,70	0730 105 439
4475 004 046 DA011	0,75	0730 105 440
4475 004 046 DA011	0,80	0730 107 807
4475 004 046 DA011	0,85	0730 105 441
4475 004 046 DA011	0,90	0730 105 230
4475 004 046 DA011	0,95	0730 105 231
4475 004 046 DA011	1,00	0730 105 103
4475 004 046 DA011	1,05	0730 105 104

https://truckmanualshub.com/

Vergleichsliste / Cross reference list

Bestell-Nr. Order No.	mm	Artikel-Nr. Article No.
4475 004 046		
4475 004 046 DA011	1,10	0730 105 105
4475 004 046 DA011	1,15	0730 105 106
4475 004 046 DA011	1,20	0730 104 423
4475 004 046 DA011	1,25	0730 105 107
4475 004 046 DA011	1,30	0730 105 108
4475 004 046 DA011	1,35	0730 105 109
4475 004 046 DA011	1,40	0730 105 110
4475 004 046 DA011	1,45	0730 105 111
4475 004 046 DA011	1,50	0730 105 112
4475 004 046 DA011	1,55	0730 105 113
4475 004 046 DA011	1,60	0730 105 114
4475 004 046 DA012		0750 117 354
4475 004 046 DA013		4475 205 031
4475 004 046 JH002		0501 004 752
4475 004 046 JH002		0501 004 753
4475 004 046 JH004		0734 309 419
4475 004 046 JH009		4475 305 212
4475 004 046 JH012		4475 305 557
4475 004 046 JH013		4475 305 556
4475 004 046 JH016		0750 117 635
4475 004 046 JH017		0750 117 635
4475 004 046 JH020		0501 208 560
4475 004 046 JH101		0734 309 369
4475 004 046 JH101		0750 117 859
4475 004 046 JH102		0634 303 229
4475 004 046 JH102		0734 309 423
4475 004 046 LD004	1,00	4481 346 049
4475 004 046 LD004	1,10	4481 346 050
4475 004 046 LD004	1,20	4481 346 051
4475 004 046 LD005		4481 346 047
4475 004 046 PD001		4475 304 079
4475 004 046 PD003		4475 304 092
4475 004 046 PD006		0630 501 029
4475 004 046 PD007		0750 101 027
4475 004 046 PD008		0750 118 072
4475 004 046 PD009		4475 304 138
4475 004 046 PD102		0634 304 654
4475 004 046 PD102		0736 305 061
4475 004 046 SS001		0501 213 503
4475 004 046 SS002		0501 213 505
4475 004 046 SS002		0501 213 506
4475 004 046 SS003		0501 007 547
4475 004 046 SS003		0501 007 548
4475 004 049		
4475 004 049 AH014	0,10	0730 111 968
4475 004 049 AH014	0,15	0730 111 969
4475 004 049 AH014	0,50	0730 111 970
4475 004 049 AH014	1,00	0730 107 158
4475 004 049 AH014	1,05	0730 107 159
4475 004 049 AH014	1,10	0730 107 160
4475 004 049 AH014	1,15	0730 107 161
4475 004 049 AH014	1,20	0730 107 162
4475 004 049 AH014	1,25	0730 107 163
4475 004 049 AH014	1,30	0730 107 164
4475 004 049 AH014	1,35	0730 107 165
4475 004 049 AH014	1,40	0730 107 166
4475 004 049 AH014	1,45	0730 107 167
4475 004 049 AH014	1,50	0730 106 741
4475 004 049 AH014	1,55	0730 106 742
4475 004 049 AH014	1,60	0730 106 743
4475 004 049 AH014	1,65	0730 106 744

Bestell-Nr. Order No.	mm	Artikel-Nr. Article No.
4475 004 049		
4475 004 049 AH014	1,70	0730 106 745
4475 004 049 AH014	1,75	0730 106 746
4475 004 049 AH014	1,80	0730 106 747
4475 004 049 AH014	1,85	0730 106 748
4475 004 049 AH014	1,90	0730 106 749
4475 004 049 AH014	1,95	0730 106 750
4475 004 049 AH014	2,00	0730 106 751
4475 004 049 AH014	2,05	0730 106 752
4475 004 049 AH014	2,10	0730 106 753
4475 004 049 AH014	2,65	0730 111 626
4475 004 049 AH014	2,70	0730 111 627
4475 004 049 AH014	2,75	0730 111 628
4475 004 049 AH014	2,80	0730 111 629
4475 004 049 AH014	2,85	0730 111 630
4475 004 049 AH014	2,90	0730 111 631
4475 004 049 AH014	2,95	0730 111 632
4475 004 049 AH014	3,00	0730 111 633
4475 004 049 AH014	3,10	0730 111 634
4475 004 049 AH014	3,35	0730 111 635
4475 004 049 AH014	3,40	0730 111 636
4475 004 049 AH015		0750 117 289
4475 004 049 AH016		0750 117 289
4475 004 049 AH017	0,10	0730 111 968
4475 004 049 AH017	0,15	0730 111 969
4475 004 049 AH017	0,50	0730 111 970
4475 004 049 AH017	1,00	0730 107 158
4475 004 049 AH017	1,05	0730 107 159
4475 004 049 AH017	1,10	0730 107 160
4475 004 049 AH017	1,15	0730 107 161
4475 004 049 AH017	1,20	0730 107 162
4475 004 049 AH017	1,25	0730 107 163
4475 004 049 AH017	1,30	0730 107 164
4475 004 049 AH017	1,35	0730 107 165
4475 004 049 AH017	1,40	0730 107 166
4475 004 049 AH017	1,45	0730 107 167
4475 004 049 AH017	1,50	0730 106 741
4475 004 049 AH017	1,55	0730 106 742
4475 004 049 AH017	1,60	0730 106 743
4475 004 049 AH017	1,65	0730 106 744
4475 004 049 AH017	1,70	0730 106 745
4475 004 049 AH017	1,75	0730 106 746
4475 004 049 AH017	1,80	0730 106 747
4475 004 049 AH017	1,85	0730 106 748
4475 004 049 AH017	1,90	0730 106 749
4475 004 049 AH017	1,95	0730 106 750
4475 004 049 AH017	2,00	0730 106 751
4475 004 049 AH017	2,05	0730 106 752
4475 004 049 AH017	2,10	0730 106 753
4475 004 049 AH017	2,65	0730 111 626
4475 004 049 AH017	2,70	0730 111 627
4475 004 049 AH017	2,75	0730 111 628
4475 004 049 AH017	2,80	0730 111 629
4475 004 049 AH017	2,85	0730 111 630
4475 004 049 AH017	2,90	0730 111 631
4475 004 049 AH017	2,95	0730 111 632
4475 004 049 AH017	3,00	0730 111 633
4475 004 049 AH017	3,10	0730 111 634
4475 004 049 AH017	3,35	0730 111 635
4475 004 049 AH017	3,40	0730 111 636
4475 004 049 AH018		0634 303 214
4475 004 049 AH022		0501 315 509

Bestell-Nr. Order No.	mm	Artikel-Nr. Article No.
4475 004 049		
4475 004 049 AH023		0734 309 430
4475 004 049 DA002		0637 011 044
4475 004 049 DA003	4,00	0730 106 219
4475 004 049 DA005		4475 305 075
4475 004 049 DA007		4475 305 005
4475 004 049 DA008		0750 111 176
4475 004 049 DA009		0750 117 205
4475 004 049 DA010	15,10	0730 162 002
4475 004 049 DA010	15,20	0730 162 003
4475 004 049 DA010	15,26	0730 162 227
4475 004 049 DA010	15,30	0730 162 004
4475 004 049 DA010	15,33	0730 162 226
4475 004 049 DA010	15,36	0730 162 225
4475 004 049 DA010	15,38	0730 162 629
4475 004 049 DA010	15,40	0730 162 005
4475 004 049 DA010	15,43	0730 162 224
4475 004 049 DA010	15,46	0730 162 223
4475 004 049 DA010	15,48	0730 162 630
4475 004 049 DA010	15,50	0730 162 006
4475 004 049 DA010	15,53	0730 162 222
4475 004 049 DA010	15,56	0730 162 221
4475 004 049 DA010	15,58	0730 162 631
4475 004 049 DA010	15,60	0730 162 007
4475 004 049 DA010	15,63	0730 162 220
4475 004 049 DA010	15,66	0730 162 219
4475 004 049 DA010	15,68	0730 162 632
4475 004 049 DA010	15,69	0730 162 893
4475 004 049 DA010	15,70	0730 162 008
4475 004 049 DA010	15,72	0730 162 894
4475 004 049 DA010	15,73	0730 162 218
4475 004 049 DA010	15,76	0730 162 217
4475 004 049 DA010	15,78	0730 162 895
4475 004 049 DA010	15,80	0730 162 009
4475 004 049 DA010	15,81	0730 162 896
4475 004 049 DA010	15,83	0730 162 216
4475 004 049 DA010	15,84	0730 162 897
4475 004 049 DA010	15,86	0730 162 215
4475 004 049 DA010	15,88	0730 162 898
4475 004 049 DA010	15,89	0730 162 899
4475 004 049 DA010	15,90	0730 162 010
4475 004 049 DA010	15,91	0730 162 900
4475 004 049 DA010	15,93	0730 162 214
4475 004 049 DA010	15,94	0730 162 901
4475 004 049 DA010	15,96	0730 162 213
4475 004 049 DA010	15,97	0730 162 902
4475 004 049 DA010	16,00	0730 162 011
4475 004 049 DA010	16,03	0730 162 212
4475 004 049 DA010	16,06	0730 162 211
4475 004 049 DA010	16,10	0730 162 012
4475 004 049 DA010	16,13	0730 162 210
4475 004 049 DA010	16,16	0730 162 209
4475 004 049 DA010	16,20	0730 162 013
4475 004 049 DA010	16,23	0730 162 208
4475 004 049 DA010	16,26	0730 162 207
4475 004 049 DA010	16,30	0730 162 014
4475 004 049 DA010	16,40	0730 162 015
4475 004 049 DA011	0,65	0730 105 438
4475 004 049 DA011	0,70	0730 105 439
4475 004 049 DA011	0,75	0730 105 440
4475 004 049 DA011	0,80	0730 107 807
4475 004 049 DA011	0,85	0730 105 441

ZF Trading GmbH | Borgwardstraße 16 | 28279 Bremen | Germany | info.zf-services@zf.com | www.zf.com

https://truckmanualshub.com/

Bestell-Nr. Order No.	mm	Artikel-Nr. Article No.
4475 004 049		
4475 004 049 DA011	0,90	0730 105 230
4475 004 049 DA011	0,95	0730 105 231
4475 004 049 DA011	1,00	0730 105 103
4475 004 049 DA011	1,05	0730 105 104
4475 004 049 DA011	1,10	0730 105 105
4475 004 049 DA011	1,15	0730 105 106
4475 004 049 DA011	1,20	0730 104 423
4475 004 049 DA011	1,25	0730 105 107
4475 004 049 DA011	1,30	0730 105 108
4475 004 049 DA011	1,35	0730 105 109
4475 004 049 DA011	1,40	0730 105 110
4475 004 049 DA011	1,45	0730 105 111
4475 004 049 DA011	1,50	0730 105 112
4475 004 049 DA011	1,55	0730 105 113
4475 004 049 DA011	1,60	0730 105 114
4475 004 049 DA012		0750 117 354
4475 004 049 DA013		4475 205 023
4475 004 049 JH002		0501 004 552
4475 004 049 JH004		0734 309 419
4475 004 049 JH009		4475 305 212
4475 004 049 JH011	0,20	4475 305 013
4475 004 049 JH011	0,30	4475 305 014
4475 004 049 JH011	0,40	4475 305 015
4475 004 049 JH011	0,50	4475 305 391
4475 004 049 JH011	0,60	4475 305 016
4475 004 049 JH011	0,70	4475 305 390
4475 004 049 JH011	0,80	4475 305 017
4475 004 049 JH011	0,90	4475 305 329
4475 004 049 JH011	1,00	4475 305 018
4475 004 049 JH011	1,10	4475 305 389
4475 004 049 JH011	1,20	4475 305 388
4475 004 049 JH011	1,30	4475 305 387
4475 004 049 JH011	1,40	4475 305 019
4475 004 049 JH011	1,60	4475 305 020
4475 004 049 JH011	2,00	4475 305 022
4475 004 049 JH012		4475 305 499
4475 004 049 JH013		4475 305 498
4475 004 049 JH016		0750 117 635
4475 004 049 JH017		0750 117 635
4475 004 049 JH020		0501 208 560
4475 004 049 JH101		0734 309 369
4475 004 049 JH101		0750 117 308
4475 004 049 JH102		0634 303 229
4475 004 049 JH102		0734 309 423
4475 004 049 LD004	1,00	4481 346 049
4475 004 049 LD004	1,10	4481 346 050
4475 004 049 LD004	1,20	4481 346 051
4475 004 049 LD005		4481 346 047
4475 004 049 PD001		4475 304 079
4475 004 049 PD003		4475 304 081
4475 004 049 PD006		0630 501 029
4475 004 049 PD007		0750 101 027
4475 004 049 PD008		0750 118 072
4475 004 049 PD009		4475 304 138
4475 004 049 PD102		0501 309 597
4475 004 049 PD102		0634 304 654
4475 004 049 SS001		0501 313 810
4475 004 049 SS002		0501 210 954
4475 004 049 SS002		0501 210 955
4475 004 049 SS003		0501 005 901
4475 004 049 SS003		0501 005 902

Bestell-Nr. Order No.	mm	Artikel-Nr. Article No.
4475 004 050		
4475 004 050 AH014	0,10	0730 111 968
4475 004 050 AH014	0,15	0730 111 969
4475 004 050 AH014	0,50	0730 111 970
4475 004 050 AH014	1,00	0730 107 158
4475 004 050 AH014	1,05	0730 107 159
4475 004 050 AH014	1,10	0730 107 160
4475 004 050 AH014	1,15	0730 107 161
4475 004 050 AH014	1,20	0730 107 162
4475 004 050 AH014	1,25	0730 107 163
4475 004 050 AH014	1,30	0730 107 164
4475 004 050 AH014	1,35	0730 107 165
4475 004 050 AH014	1,40	0730 107 166
4475 004 050 AH014	1,45	0730 107 167
4475 004 050 AH014	1,50	0730 106 741
4475 004 050 AH014	1,55	0730 106 742
4475 004 050 AH014	1,60	0730 106 743
4475 004 050 AH014	1,65	0730 106 744
4475 004 050 AH014	1,70	0730 106 745
4475 004 050 AH014	1,75	0730 106 746
4475 004 050 AH014	1,80	0730 106 747
4475 004 050 AH014	1,85	0730 106 748
4475 004 050 AH014	1,90	0730 106 749
4475 004 050 AH014	1,95	0730 106 750
4475 004 050 AH014	2,00	0730 106 751
4475 004 050 AH014	2,05	0730 106 752
4475 004 050 AH014	2,10	0730 106 753
4475 004 050 AH014	2,65	0730 111 626
4475 004 050 AH014	2,70	0730 111 627
4475 004 050 AH014	2,75	0730 111 628
4475 004 050 AH014	2,80	0730 111 629
4475 004 050 AH014	2,85	0730 111 630
4475 004 050 AH014	2,90	0730 111 631
4475 004 050 AH014	2,95	0730 111 632
4475 004 050 AH014	3,00	0730 111 633
4475 004 050 AH014	3,10	0730 111 634
4475 004 050 AH014	3,35	0730 111 635
4475 004 050 AH014	3,40	0730 111 636
4475 004 050 AH015		0750 117 289
4475 004 050 AH016		0750 117 289
4475 004 050 AH017	0,10	0730 111 968
4475 004 050 AH017	0,15	0730 111 969
4475 004 050 AH017	0,50	0730 111 970
4475 004 050 AH017	1,00	0730 107 158
4475 004 050 AH017	1,05	0730 107 159
4475 004 050 AH017	1,10	0730 107 160
4475 004 050 AH017	1,15	0730 107 161
4475 004 050 AH017	1,20	0730 107 162
4475 004 050 AH017	1,25	0730 107 163
4475 004 050 AH017	1,30	0730 107 164
4475 004 050 AH017	1,35	0730 107 165
4475 004 050 AH017	1,40	0730 107 166
4475 004 050 AH017	1,45	0730 107 167
4475 004 050 AH017	1,50	0730 106 741
4475 004 050 AH017	1,55	0730 106 742
4475 004 050 AH017	1,60	0730 106 743
4475 004 050 AH017	1,65	0730 106 744
4475 004 050 AH017	1,70	0730 106 745
4475 004 050 AH017	1,75	0730 106 746
4475 004 050 AH017	1,80	0730 106 747
4475 004 050 AH017	1,85	0730 106 748
4475 004 050 AH017	1,90	0730 106 749

Bestell-Nr. Order No.	mm	Artikel-Nr. Article No.
4475 004 050		
4475 004 050 AH017	1,95	0730 106 750
4475 004 050 AH017	2,00	0730 106 751
4475 004 050 AH017	2,05	0730 106 752
4475 004 050 AH017	2,10	0730 106 753
4475 004 050 AH017	2,65	0730 111 626
4475 004 050 AH017	2,70	0730 111 627
4475 004 050 AH017	2,75	0730 111 628
4475 004 050 AH017	2,80	0730 111 629
4475 004 050 AH017	2,85	0730 111 630
4475 004 050 AH017	2,90	0730 111 631
4475 004 050 AH017	2,95	0730 111 632
4475 004 050 AH017	3,00	0730 111 633
4475 004 050 AH017	3,10	0730 111 634
4475 004 050 AH017	3,35	0730 111 635
4475 004 050 AH017	3,40	0730 111 636
4475 004 050 AH018		0634 303 214
4475 004 050 AH022		0501 315 509
4475 004 050 AH023		0734 309 430
4475 004 050 DA002		0637 011 044
4475 004 050 DA003	4,00	0730 106 219
4475 004 050 DA005		4475 305 075
4475 004 050 DA007		4475 305 005
4475 004 050 DA008		0750 111 176
4475 004 050 DA009		0750 117 205
4475 004 050 DA010	15,10	0730 162 002
4475 004 050 DA010	15,20	0730 162 003
4475 004 050 DA010	15,26	0730 162 227
4475 004 050 DA010	15,30	0730 162 004
4475 004 050 DA010	15,33	0730 162 226
4475 004 050 DA010	15,36	0730 162 225
4475 004 050 DA010	15,38	0730 162 629
4475 004 050 DA010	15,40	0730 162 005
4475 004 050 DA010	15,43	0730 162 224
4475 004 050 DA010	15,46	0730 162 223
4475 004 050 DA010	15,48	0730 162 630
4475 004 050 DA010	15,50	0730 162 006
4475 004 050 DA010	15,53	0730 162 222
4475 004 050 DA010	15,56	0730 162 221
4475 004 050 DA010	15,58	0730 162 631
4475 004 050 DA010	15,60	0730 162 007
4475 004 050 DA010	15,63	0730 162 220
4475 004 050 DA010	15,66	0730 162 219
4475 004 050 DA010	15,68	0730 162 632
4475 004 050 DA010	15,69	0730 162 893
4475 004 050 DA010	15,70	0730 162 008
4475 004 050 DA010	15,72	0730 162 894
4475 004 050 DA010	15,73	0730 162 218
4475 004 050 DA010	15,76	0730 162 217
4475 004 050 DA010	15,78	0730 162 895
4475 004 050 DA010	15,80	0730 162 009
4475 004 050 DA010	15,81	0730 162 896
4475 004 050 DA010	15,83	0730 162 216
4475 004 050 DA010	15,84	0730 162 897
4475 004 050 DA010	15,86	0730 162 215
4475 004 050 DA010	15,88	0730 162 898
4475 004 050 DA010	15,89	0730 162 899
4475 004 050 DA010	15,90	0730 162 010
4475 004 050 DA010	15,91	0730 162 900
4475 004 050 DA010	15,93	0730 162 214
4475 004 050 DA010	15,94	0730 162 901
4475 004 050 DA010	15,96	0730 162 213

https://truckmanualshub.com/

Vergleichsliste / Cross reference list

Bestell-Nr. Order No.	mm	Artikel-Nr. Article No.
4475 004 050		
4475 004 050 DA010	15,97	0730 162 902
4475 004 050 DA010	16,00	0730 162 011
4475 004 050 DA010	16,03	0730 162 212
4475 004 050 DA010	16,06	0730 162 211
4475 004 050 DA010	16,10	0730 162 012
4475 004 050 DA010	16,13	0730 162 210
4475 004 050 DA010	16,16	0730 162 209
4475 004 050 DA010	16,20	0730 162 013
4475 004 050 DA010	16,23	0730 162 208
4475 004 050 DA010	16,26	0730 162 207
4475 004 050 DA010	16,30	0730 162 014
4475 004 050 DA010	16,40	0730 162 015
4475 004 050 DA011	0,65	0730 105 438
4475 004 050 DA011	0,70	0730 105 439
4475 004 050 DA011	0,75	0730 105 440
4475 004 050 DA011	0,80	0730 107 807
4475 004 050 DA011	0,85	0730 105 441
4475 004 050 DA011	0,90	0730 105 230
4475 004 050 DA011	0,95	0730 105 231
4475 004 050 DA011	1,00	0730 105 103
4475 004 050 DA011	1,05	0730 105 104
4475 004 050 DA011	1,10	0730 105 105
4475 004 050 DA011	1,15	0730 105 106
4475 004 050 DA011	1,20	0730 104 423
4475 004 050 DA011	1,25	0730 105 107
4475 004 050 DA011	1,30	0730 105 108
4475 004 050 DA011	1,35	0730 105 109
4475 004 050 DA011	1,40	0730 105 110
4475 004 050 DA011	1,45	0730 105 111
4475 004 050 DA011	1,50	0730 105 112
4475 004 050 DA011	1,55	0730 105 113
4475 004 050 DA011	1,60	0730 105 114
4475 004 050 DA012		0750 117 354
4475 004 050 DA013		4475 205 030
4475 004 050 JH002		0501 004 552
4475 004 050 JH004		0734 309 419
4475 004 050 JH009		4475 305 212
4475 004 050 JH011	0,20	4475 305 013
4475 004 050 JH011	0,30	4475 305 014
4475 004 050 JH011	0,40	4475 305 015
4475 004 050 JH011	0,50	4475 305 391
4475 004 050 JH011	0,60	4475 305 016
4475 004 050 JH011	0,70	4475 305 390
4475 004 050 JH011	0,80	4475 305 017
4475 004 050 JH011	0,90	4475 305 329
4475 004 050 JH011	1,00	4475 305 018
4475 004 050 JH011	1,10	4475 305 389
4475 004 050 JH011	1,20	4475 305 388
4475 004 050 JH011	1,30	4475 305 387
4475 004 050 JH011	1,40	4475 305 019
4475 004 050 JH011	1,60	4475 305 020
4475 004 050 JH011	2,00	4475 305 022
4475 004 050 JH012		4475 305 499
4475 004 050 JH013		4475 305 498
4475 004 050 JH016		0750 117 635
4475 004 050 JH017		0750 117 635
4475 004 050 JH020		0501 208 560
4475 004 050 JH101		0734 309 369
4475 004 050 JH101		0750 117 308
4475 004 050 JH102		0634 303 229
4475 004 050 JH102		0734 309 423

Bestell-Nr. Order No.	mm	Artikel-Nr. Article No.
4475 004 050		
4475 004 050 LD004	1,00	4481 346 049
4475 004 050 LD004	1,10	4481 346 050
4475 004 050 LD004	1,20	4481 346 051
4475 004 050 LD005		4481 346 047
4475 004 050 PD001		4475 304 079
4475 004 050 PD003		4475 304 081
4475 004 050 PD006		0630 501 029
4475 004 050 PD007		0750 101 027
4475 004 050 PD008		0750 118 072
4475 004 050 PD009		4475 304 138
4475 004 050 PD102		0501 309 597
4475 004 050 PD102		0634 304 654
4475 004 050 SS001		0501 313 810
4475 004 050 SS002		0501 210 954
4475 004 050 SS002		0501 210 955
4475 004 050 SS003		0501 005 901
4475 004 050 SS003		0501 005 902
4475 004 053		
4475 004 053 AH014	0,10	0730 111 968
4475 004 053 AH014	0,15	0730 111 969
4475 004 053 AH014	0,50	0730 111 970
4475 004 053 AH014	1,00	0730 107 158
4475 004 053 AH014	1,05	0730 107 159
4475 004 053 AH014	1,10	0730 107 160
4475 004 053 AH014	1,15	0730 107 161
4475 004 053 AH014	1,20	0730 107 162
4475 004 053 AH014	1,25	0730 107 163
4475 004 053 AH014	1,30	0730 107 164
4475 004 053 AH014	1,35	0730 107 165
4475 004 053 AH014	1,40	0730 107 166
4475 004 053 AH014	1,45	0730 107 167
4475 004 053 AH014	1,50	0730 106 741
4475 004 053 AH014	1,55	0730 106 742
4475 004 053 AH014	1,60	0730 106 743
4475 004 053 AH014	1,65	0730 106 744
4475 004 053 AH014	1,70	0730 106 745
4475 004 053 AH014	1,75	0730 106 746
4475 004 053 AH014	1,80	0730 106 747
4475 004 053 AH014	1,85	0730 106 748
4475 004 053 AH014	1,90	0730 106 749
4475 004 053 AH014	1,95	0730 106 750
4475 004 053 AH014	2,00	0730 106 751
4475 004 053 AH014	2,05	0730 106 752
4475 004 053 AH014	2,10	0730 106 753
4475 004 053 AH014	2,65	0730 111 626
4475 004 053 AH014	2,70	0730 111 627
4475 004 053 AH014	2,75	0730 111 628
4475 004 053 AH014	2,80	0730 111 629
4475 004 053 AH014	2,85	0730 111 630
4475 004 053 AH014	2,90	0730 111 631
4475 004 053 AH014	2,95	0730 111 632
4475 004 053 AH014	3,00	0730 111 633
4475 004 053 AH014	3,10	0730 111 634
4475 004 053 AH014	3,35	0730 111 635
4475 004 053 AH014	3,40	0730 111 636
4475 004 053 AH015		0750 117 289
4475 004 053 AH016		0750 117 289
4475 004 053 AH017	0,10	0730 111 968
4475 004 053 AH017	0,15	0730 111 969
4475 004 053 AH017	0,50	0730 111 970
4475 004 053 AH017	1,00	0730 107 158

Bestell-Nr. Order No.	mm	Artikel-Nr. Article No.
4475 004 053		
4475 004 053 AH017	1,05	0730 107 159
4475 004 053 AH017	1,10	0730 107 160
4475 004 053 AH017	1,15	0730 107 161
4475 004 053 AH017	1,20	0730 107 162
4475 004 053 AH017	1,25	0730 107 163
4475 004 053 AH017	1,30	0730 107 164
4475 004 053 AH017	1,35	0730 107 165
4475 004 053 AH017	1,40	0730 107 166
4475 004 053 AH017	1,45	0730 107 167
4475 004 053 AH017	1,50	0730 106 741
4475 004 053 AH017	1,55	0730 106 742
4475 004 053 AH017	1,60	0730 106 743
4475 004 053 AH017	1,65	0730 106 744
4475 004 053 AH017	1,70	0730 106 745
4475 004 053 AH017	1,75	0730 106 746
4475 004 053 AH017	1,80	0730 106 747
4475 004 053 AH017	1,85	0730 106 748
4475 004 053 AH017	1,90	0730 106 749
4475 004 053 AH017	1,95	0730 106 750
4475 004 053 AH017	2,00	0730 106 751
4475 004 053 AH017	2,05	0730 106 752
4475 004 053 AH017	2,10	0730 106 753
4475 004 053 AH017	2,65	0730 111 626
4475 004 053 AH017	2,70	0730 111 627
4475 004 053 AH017	2,75	0730 111 628
4475 004 053 AH017	2,80	0730 111 629
4475 004 053 AH017	2,85	0730 111 630
4475 004 053 AH017	2,90	0730 111 631
4475 004 053 AH017	2,95	0730 111 632
4475 004 053 AH017	3,00	0730 111 633
4475 004 053 AH017	3,10	0730 111 634
4475 004 053 AH017	3,35	0730 111 635
4475 004 053 AH017	3,40	0730 111 636
4475 004 053 AH018		0634 303 214
4475 004 053 AH022		0501 315 509
4475 004 053 AH023		0734 309 430
4475 004 053 DA002		0637 011 044
4475 004 053 DA003	4,00	0730 106 219
4475 004 053 DA005		4475 305 196
4475 004 053 DA007		4475 305 251
4475 004 053 DA008		0750 111 176
4475 004 053 DA009		0750 117 205
4475 004 053 DA010	15,10	0730 162 002
4475 004 053 DA010	15,20	0730 162 003
4475 004 053 DA010	15,26	0730 162 227
4475 004 053 DA010	15,30	0730 162 004
4475 004 053 DA010	15,33	0730 162 226
4475 004 053 DA010	15,36	0730 162 225
4475 004 053 DA010	15,38	0730 162 629
4475 004 053 DA010	15,40	0730 162 005
4475 004 053 DA010	15,43	0730 162 224
4475 004 053 DA010	15,46	0730 162 223
4475 004 053 DA010	15,48	0730 162 630
4475 004 053 DA010	15,50	0730 162 006
4475 004 053 DA010	15,53	0730 162 222
4475 004 053 DA010	15,56	0730 162 221
4475 004 053 DA010	15,58	0730 162 631
4475 004 053 DA010	15,60	0730 162 007
4475 004 053 DA010	15,63	0730 162 220
4475 004 053 DA010	15,66	0730 162 219
4475 004 053 DA010	15,68	0730 162 632

ZF Trading GmbH | Borgwardstraße 16 | 28279 Bremen | Germany | info.zf-services@zf.com | www.zf.com

https://truckmanualshub.com/

Bestell-Nr. Order No.	mm	Artikel-Nr. Article No.
4475 004 053		
4475 004 053 DA010	15,69	0730 162 893
4475 004 053 DA010	15,70	0730 162 008
4475 004 053 DA010	15,72	0730 162 894
4475 004 053 DA010	15,73	0730 162 218
4475 004 053 DA010	15,76	0730 162 217
4475 004 053 DA010	15,78	0730 162 895
4475 004 053 DA010	15,80	0730 162 009
4475 004 053 DA010	15,81	0730 162 896
4475 004 053 DA010	15,83	0730 162 216
4475 004 053 DA010	15,84	0730 162 897
4475 004 053 DA010	15,86	0730 162 215
4475 004 053 DA010	15,88	0730 162 898
4475 004 053 DA010	15,89	0730 162 899
4475 004 053 DA010	15,90	0730 162 010
4475 004 053 DA010	15,91	0730 162 900
4475 004 053 DA010	15,93	0730 162 214
4475 004 053 DA010	15,94	0730 162 901
4475 004 053 DA010	15,96	0730 162 213
4475 004 053 DA010	15,97	0730 162 902
4475 004 053 DA010	16,00	0730 162 011
4475 004 053 DA010	16,03	0730 162 212
4475 004 053 DA010	16,06	0730 162 211
4475 004 053 DA010	16,10	0730 162 012
4475 004 053 DA010	16,13	0730 162 210
4475 004 053 DA010	16,16	0730 162 209
4475 004 053 DA010	16,20	0730 162 013
4475 004 053 DA010	16,23	0730 162 208
4475 004 053 DA010	16,26	0730 162 207
4475 004 053 DA010	16,30	0730 162 014
4475 004 053 DA010	16,40	0730 162 015
4475 004 053 DA011	0,65	0730 105 438
4475 004 053 DA011	0,70	0730 105 439
4475 004 053 DA011	0,75	0730 105 440
4475 004 053 DA011	0,80	0730 107 807
4475 004 053 DA011	0,85	0730 105 441
4475 004 053 DA011	0,90	0730 105 230
4475 004 053 DA011	0,95	0730 105 231
4475 004 053 DA011	1,00	0730 105 103
4475 004 053 DA011	1,05	0730 105 104
4475 004 053 DA011	1,10	0730 105 105
4475 004 053 DA011	1,15	0730 105 106
4475 004 053 DA011	1,20	0730 104 423
4475 004 053 DA011	1,25	0730 105 107
4475 004 053 DA011	1,30	0730 105 108
4475 004 053 DA011	1,35	0730 105 109
4475 004 053 DA011	1,40	0730 105 110
4475 004 053 DA011	1,45	0730 105 111
4475 004 053 DA011	1,50	0730 105 112
4475 004 053 DA011	1,55	0730 105 113
4475 004 053 DA011	1,60	0730 105 114
4475 004 053 DA012		0750 117 354
4475 004 053 DA013		4475 205 031
4475 004 053 JH002		0501 004 752
4475 004 053 JH002		0501 004 753
4475 004 053 JH004		0734 309 419
4475 004 053 JH009		4475 305 212
4475 004 053 JH012		4475 305 557
4475 004 053 JH013		4475 305 556
4475 004 053 JH016		0750 117 635
4475 004 053 JH017		0750 117 635
4475 004 053 JH020		0501 208 560

Bestell-Nr. Order No.	mm	Artikel-Nr. Article No.
4475 004 053		
4475 004 053 JH101		0734 309 369
4475 004 053 JH101		0750 117 859
4475 004 053 JH102		0634 303 229
4475 004 053 JH102		0734 309 423
4475 004 053 PD001		4475 304 079
4475 004 053 PD003		4475 304 092
4475 004 053 PD006		0630 501 029
4475 004 053 PD007		0750 101 027
4475 004 053 PD008		0750 118 072
4475 004 053 PD009		4475 304 138
4475 004 053 PD102		0634 304 654
4475 004 053 PD102		0736 305 061
4475 004 053 SS001		0501 213 503
4475 004 053 SS002		0501 213 505
4475 004 053 SS002		0501 213 506
4475 004 053 SS003		0501 007 547
4475 004 053 SS003		0501 007 548
4475 004 054		
4475 004 054 AH014	0,10	0730 111 968
4475 004 054 AH014	0,15	0730 111 969
4475 004 054 AH014	0,50	0730 111 970
4475 004 054 AH014	1,00	0730 107 158
4475 004 054 AH014	1,05	0730 107 159
4475 004 054 AH014	1,10	0730 107 160
4475 004 054 AH014	1,15	0730 107 161
4475 004 054 AH014	1,20	0730 107 162
4475 004 054 AH014	1,25	0730 107 163
4475 004 054 AH014	1,30	0730 107 164
4475 004 054 AH014	1,35	0730 107 165
4475 004 054 AH014	1,40	0730 107 166
4475 004 054 AH014	1,45	0730 107 167
4475 004 054 AH014	1,50	0730 106 741
4475 004 054 AH014	1,55	0730 106 742
4475 004 054 AH014	1,60	0730 106 743
4475 004 054 AH014	1,65	0730 106 744
4475 004 054 AH014	1,70	0730 106 745
4475 004 054 AH014	1,75	0730 106 746
4475 004 054 AH014	1,80	0730 106 747
4475 004 054 AH014	1,85	0730 106 748
4475 004 054 AH014	1,90	0730 106 749
4475 004 054 AH014	1,95	0730 106 750
4475 004 054 AH014	2,00	0730 106 751
4475 004 054 AH014	2,05	0730 106 752
4475 004 054 AH014	2,10	0730 106 753
4475 004 054 AH014	2,65	0730 111 626
4475 004 054 AH014	2,70	0730 111 627
4475 004 054 AH014	2,75	0730 111 628
4475 004 054 AH014	2,80	0730 111 629
4475 004 054 AH014	2,85	0730 111 630
4475 004 054 AH014	2,90	0730 111 631
4475 004 054 AH014	2,95	0730 111 632
4475 004 054 AH014	3,00	0730 111 633
4475 004 054 AH014	3,10	0730 111 634
4475 004 054 AH014	3,35	0730 111 635
4475 004 054 AH014	3,40	0730 111 636
4475 004 054 AH015		0750 117 289
4475 004 054 AH016		0750 117 289
4475 004 054 AH017	0,10	0730 111 968
4475 004 054 AH017	0,15	0730 111 969
4475 004 054 AH017	0,50	0730 111 970
4475 004 054 AH017	1,00	0730 107 158

Bestell-Nr. Order No.	mm	Artikel-Nr. Article No.
4475 004 054		
4475 004 054 AH017	1,05	0730 107 159
4475 004 054 AH017	1,10	0730 107 160
4475 004 054 AH017	1,15	0730 107 161
4475 004 054 AH017	1,20	0730 107 162
4475 004 054 AH017	1,25	0730 107 163
4475 004 054 AH017	1,30	0730 107 164
4475 004 054 AH017	1,35	0730 107 165
4475 004 054 AH017	1,40	0730 107 166
4475 004 054 AH017	1,45	0730 107 167
4475 004 054 AH017	1,50	0730 106 741
4475 004 054 AH017	1,55	0730 106 742
4475 004 054 AH017	1,60	0730 106 743
4475 004 054 AH017	1,65	0730 106 744
4475 004 054 AH017	1,70	0730 106 745
4475 004 054 AH017	1,75	0730 106 746
4475 004 054 AH017	1,80	0730 106 747
4475 004 054 AH017	1,85	0730 106 748
4475 004 054 AH017	1,90	0730 106 749
4475 004 054 AH017	1,95	0730 106 750
4475 004 054 AH017	2,00	0730 106 751
4475 004 054 AH017	2,05	0730 106 752
4475 004 054 AH017	2,10	0730 106 753
4475 004 054 AH017	2,65	0730 111 626
4475 004 054 AH017	2,70	0730 111 627
4475 004 054 AH017	2,75	0730 111 628
4475 004 054 AH017	2,80	0730 111 629
4475 004 054 AH017	2,85	0730 111 630
4475 004 054 AH017	2,90	0730 111 631
4475 004 054 AH017	2,95	0730 111 632
4475 004 054 AH017	3,00	0730 111 633
4475 004 054 AH017	3,10	0730 111 634
4475 004 054 AH017	3,35	0730 111 635
4475 004 054 AH017	3,40	0730 111 636
4475 004 054 AH018		0634 303 214
4475 004 054 AH022		0501 315 509
4475 004 054 AH023		0734 309 430
4475 004 054 DA002		0637 011 044
4475 004 054 DA003	4,00	0730 106 219
4475 004 054 DA005		4475 305 196
4475 004 054 DA007		4475 305 251
4475 004 054 DA008		0750 111 176
4475 004 054 DA009		0750 117 205
4475 004 054 DA010	15,10	0730 162 002
4475 004 054 DA010	15,20	0730 162 003
4475 004 054 DA010	15,26	0730 162 227
4475 004 054 DA010	15,30	0730 162 004
4475 004 054 DA010	15,33	0730 162 226
4475 004 054 DA010	15,36	0730 162 225
4475 004 054 DA010	15,38	0730 162 629
4475 004 054 DA010	15,40	0730 162 005
4475 004 054 DA010	15,43	0730 162 224
4475 004 054 DA010	15,46	0730 162 223
4475 004 054 DA010	15,48	0730 162 630
4475 004 054 DA010	15,50	0730 162 006
4475 004 054 DA010	15,53	0730 162 222
4475 004 054 DA010	15,56	0730 162 221
4475 004 054 DA010	15,58	0730 162 631
4475 004 054 DA010	15,60	0730 162 007
4475 004 054 DA010	15,63	0730 162 220
4475 004 054 DA010	15,66	0730 162 219
4475 004 054 DA010	15,68	0730 162 632

https://truckmanualshub.com/

Vergleichsliste / Cross reference list

Bestell-Nr. Order No.	mm	Artikel-Nr. Article No.
4475 004 054		
4475 004 054 DA010	15,69	0730 162 893
4475 004 054 DA010	15,70	0730 162 008
4475 004 054 DA010	15,72	0730 162 894
4475 004 054 DA010	15,73	0730 162 218
4475 004 054 DA010	15,76	0730 162 217
4475 004 054 DA010	15,78	0730 162 895
4475 004 054 DA010	15,80	0730 162 009
4475 004 054 DA010	15,81	0730 162 896
4475 004 054 DA010	15,83	0730 162 216
4475 004 054 DA010	15,84	0730 162 897
4475 004 054 DA010	15,86	0730 162 215
4475 004 054 DA010	15,88	0730 162 898
4475 004 054 DA010	15,89	0730 162 899
4475 004 054 DA010	15,90	0730 162 010
4475 004 054 DA010	15,91	0730 162 900
4475 004 054 DA010	15,93	0730 162 214
4475 004 054 DA010	15,94	0730 162 901
4475 004 054 DA010	15,96	0730 162 213
4475 004 054 DA010	15,97	0730 162 902
4475 004 054 DA010	16,00	0730 162 011
4475 004 054 DA010	16,03	0730 162 212
4475 004 054 DA010	16,06	0730 162 211
4475 004 054 DA010	16,10	0730 162 012
4475 004 054 DA010	16,13	0730 162 210
4475 004 054 DA010	16,16	0730 162 209
4475 004 054 DA010	16,20	0730 162 013
4475 004 054 DA010	16,23	0730 162 208
4475 004 054 DA010	16,26	0730 162 207
4475 004 054 DA010	16,30	0730 162 014
4475 004 054 DA010	16,40	0730 162 015
4475 004 054 DA011	0,65	0730 105 438
4475 004 054 DA011	0,70	0730 105 439
4475 004 054 DA011	0,75	0730 105 440
4475 004 054 DA011	0,80	0730 107 807
4475 004 054 DA011	0,85	0730 105 441
4475 004 054 DA011	0,90	0730 105 230
4475 004 054 DA011	0,95	0730 105 231
4475 004 054 DA011	1,00	0730 105 103
4475 004 054 DA011	1,05	0730 105 104
4475 004 054 DA011	1,10	0730 105 105
4475 004 054 DA011	1,15	0730 105 106
4475 004 054 DA011	1,20	0730 104 423
4475 004 054 DA011	1,25	0730 105 107
4475 004 054 DA011	1,30	0730 105 108
4475 004 054 DA011	1,35	0730 105 109
4475 004 054 DA011	1,40	0730 105 110
4475 004 054 DA011	1,45	0730 105 111
4475 004 054 DA011	1,50	0730 105 112
4475 004 054 DA011	1,55	0730 105 113
4475 004 054 DA011	1,60	0730 105 114
4475 004 054 DA012		0750 117 354
4475 004 054 DA013		4475 205 042
4475 004 054 JH002		0501 004 752
4475 004 054 JH002		0501 004 753
4475 004 054 JH004		0734 309 419
4475 004 054 JH009		4475 305 212
4475 004 054 JH012		4475 305 557
4475 004 054 JH013		4475 305 556
4475 004 054 JH016		0750 117 635
4475 004 054 JH017		0750 117 635
4475 004 054 JH020		0501 208 560

Bestell-Nr. Order No.	mm	Artikel-Nr. Article No.
4475 004 054		
4475 004 054 JH101		0734 309 369
4475 004 054 JH101		0750 117 859
4475 004 054 JH102		0634 303 229
4475 004 054 JH102		0734 309 423
4475 004 054 PD001		4475 304 079
4475 004 054 PD003		4475 304 092
4475 004 054 PD006		0630 501 029
4475 004 054 PD007		0750 101 027
4475 004 054 PD008		0750 118 072
4475 004 054 PD009		4475 304 138
4475 004 054 PD102		0634 304 654
4475 004 054 PD102		0736 305 061
4475 004 054 SS001		0501 213 503
4475 004 054 SS002		0501 213 505
4475 004 054 SS002		0501 213 506
4475 004 054 SS003		0501 007 547
4475 004 054 SS003		0501 007 548
4475 004 057		
4475 004 057 AH014	0,10	0730 111 968
4475 004 057 AH014	0,15	0730 111 969
4475 004 057 AH014	0,50	0730 111 970
4475 004 057 AH014	1,00	0730 107 158
4475 004 057 AH014	1,05	0730 107 159
4475 004 057 AH014	1,10	0730 107 160
4475 004 057 AH014	1,15	0730 107 161
4475 004 057 AH014	1,20	0730 107 162
4475 004 057 AH014	1,25	0730 107 163
4475 004 057 AH014	1,30	0730 107 164
4475 004 057 AH014	1,35	0730 107 165
4475 004 057 AH014	1,40	0730 107 166
4475 004 057 AH014	1,45	0730 107 167
4475 004 057 AH014	1,50	0730 106 741
4475 004 057 AH014	1,55	0730 106 742
4475 004 057 AH014	1,60	0730 106 743
4475 004 057 AH014	1,65	0730 106 744
4475 004 057 AH014	1,70	0730 106 745
4475 004 057 AH014	1,75	0730 106 746
4475 004 057 AH014	1,80	0730 106 747
4475 004 057 AH014	1,85	0730 106 748
4475 004 057 AH014	1,90	0730 106 749
4475 004 057 AH014	1,95	0730 106 750
4475 004 057 AH014	2,00	0730 106 751
4475 004 057 AH014	2,05	0730 106 752
4475 004 057 AH014	2,10	0730 106 753
4475 004 057 AH014	2,65	0730 111 626
4475 004 057 AH014	2,70	0730 111 627
4475 004 057 AH014	2,75	0730 111 628
4475 004 057 AH014	2,80	0730 111 629
4475 004 057 AH014	2,85	0730 111 630
4475 004 057 AH014	2,90	0730 111 631
4475 004 057 AH014	2,95	0730 111 632
4475 004 057 AH014	3,00	0730 111 633
4475 004 057 AH014	3,10	0730 111 634
4475 004 057 AH014	3,35	0730 111 635
4475 004 057 AH014	3,40	0730 111 636
4475 004 057 AH015		0750 117 289
4475 004 057 AH016		0750 117 289
4475 004 057 AH017	0,10	0730 111 968
4475 004 057 AH017	0,15	0730 111 969
4475 004 057 AH017	0,50	0730 111 970
4475 004 057 AH017	1,00	0730 107 158

Bestell-Nr. Order No.	mm	Artikel-Nr. Article No.
4475 004 057		
4475 004 057 AH017	1,05	0730 107 159
4475 004 057 AH017	1,10	0730 107 160
4475 004 057 AH017	1,15	0730 107 161
4475 004 057 AH017	1,20	0730 107 162
4475 004 057 AH017	1,25	0730 107 163
4475 004 057 AH017	1,30	0730 107 164
4475 004 057 AH017	1,35	0730 107 165
4475 004 057 AH017	1,40	0730 107 166
4475 004 057 AH017	1,45	0730 107 167
4475 004 057 AH017	1,50	0730 106 741
4475 004 057 AH017	1,55	0730 106 742
4475 004 057 AH017	1,60	0730 106 743
4475 004 057 AH017	1,65	0730 106 744
4475 004 057 AH017	1,70	0730 106 745
4475 004 057 AH017	1,75	0730 106 746
4475 004 057 AH017	1,80	0730 106 747
4475 004 057 AH017	1,85	0730 106 748
4475 004 057 AH017	1,90	0730 106 749
4475 004 057 AH017	1,95	0730 106 750
4475 004 057 AH017	2,00	0730 106 751
4475 004 057 AH017	2,05	0730 106 752
4475 004 057 AH017	2,10	0730 106 753
4475 004 057 AH017	2,65	0730 111 626
4475 004 057 AH017	2,70	0730 111 627
4475 004 057 AH017	2,75	0730 111 628
4475 004 057 AH017	2,80	0730 111 629
4475 004 057 AH017	2,85	0730 111 630
4475 004 057 AH017	2,90	0730 111 631
4475 004 057 AH017	2,95	0730 111 632
4475 004 057 AH017	3,00	0730 111 633
4475 004 057 AH017	3,10	0730 111 634
4475 004 057 AH017	3,35	0730 111 635
4475 004 057 AH017	3,40	0730 111 636
4475 004 057 AH018		0634 303 214
4475 004 057 AH022		0501 315 509
4475 004 057 AH023		0734 309 430
4475 004 057 DA002		0637 011 044
4475 004 057 DA003	4,00	0730 106 219
4475 004 057 DA005		4475 304 142
4475 004 057 DA008		0734 319 672
4475 004 057 DA009		0750 117 351
4475 004 057 DA010	11,30	0730 161 873
4475 004 057 DA010	11,39	0730 161 876
4475 004 057 DA010	11,42	0730 161 877
4475 004 057 DA010	11,45	0730 161 878
4475 004 057 DA010	11,51	0730 161 880
4475 004 057 DA010	11,54	0730 161 881
4475 004 057 DA010	11,57	0730 161 882
4475 004 057 DA010	11,60	0730 161 883
4475 004 057 DA010	11,63	0730 161 884
4475 004 057 DA010	11,69	0730 161 886
4475 004 057 DA010	11,72	0730 161 887
4475 004 057 DA010	11,75	0730 161 888
4475 004 057 DA010	11,78	0730 161 889
4475 004 057 DA010	11,81	0730 161 890
4475 004 057 DA010	11,84	0730 161 891
4475 004 057 DA010	11,87	0730 161 892
4475 004 057 DA010	11,90	0730 161 893
4475 004 057 DA010	11,93	0730 161 894
4475 004 057 DA010	11,96	0730 161 895
4475 004 057 DA010	11,99	0730 161 896

ZF Trading GmbH | Borgwardstraße 16 | 28279 Bremen | Germany | info.zf-services@zf.com | www.zf.com

https://truckmanualshub.com/

Bestell-Nr. Order No.	mm	Artikel-Nr. Article No.
4475 004 057		
4475 004 057 DA010	12,02	0730 161 897
4475 004 057 DA010	12,05	0730 161 898
4475 004 057 DA010	12,08	0730 161 899
4475 004 057 DA010	12,11	0730 161 900
4475 004 057 DA010	12,20	0730 161 903
4475 004 057 DA010	12,23	0730 161 904
4475 004 057 DA010	12,29	0730 161 906
4475 004 057 DA010	12,38	0730 161 909
4475 004 057 DA011	0,50	1211 304 093
4475 004 057 DA011	0,60	1211 304 094
4475 004 057 DA011	0,65	0730 004 596
4475 004 057 DA011	0,70	1211 304 095
4475 004 057 DA011	0,75	0730 004 597
4475 004 057 DA011	0,80	1211 304 096
4475 004 057 DA011	0,85	0730 004 598
4475 004 057 DA011	0,90	0730 001 620
4475 004 057 DA011	0,95	0730 004 599
4475 004 057 DA011	1,00	0730 001 619
4475 004 057 DA011	1,05	0730 004 600
4475 004 057 DA011	1,10	0730 001 920
4475 004 057 DA011	1,15	0730 004 601
4475 004 057 DA011	1,20	0730 001 618
4475 004 057 DA011	1,25	0730 004 889
4475 004 057 DA011	1,30	0730 001 919
4475 004 057 DA011	1,35	0730 004 892
4475 004 057 DA011	1,40	0730 001 918
4475 004 057 DA011	1,50	0730 001 617
4475 004 057 DA012		0750 117 352
4475 004 057 DA013		4475 204 015
4475 004 057 JH002		0501 004 632
4475 004 057 JH002		0501 004 633
4475 004 057 JH004		0734 309 419
4475 004 057 JH009		4475 305 212
4475 004 057 JH011	0,20	4475 305 013
4475 004 057 JH011	0,30	4475 305 014
4475 004 057 JH011	0,40	4475 305 015
4475 004 057 JH011	0,50	4475 305 391
4475 004 057 JH011	0,60	4475 305 016
4475 004 057 JH011	0,70	4475 305 390
4475 004 057 JH011	0,80	4475 305 017
4475 004 057 JH011	0,90	4475 305 329
4475 004 057 JH011	1,00	4475 305 018
4475 004 057 JH011	1,10	4475 305 389
4475 004 057 JH011	1,20	4475 305 388
4475 004 057 JH011	1,30	4475 305 387
4475 004 057 JH011	1,40	4475 305 019
4475 004 057 JH011	1,60	4475 305 020
4475 004 057 JH011	2,00	4475 305 022
4475 004 057 JH012		4475 305 294
4475 004 057 JH013		4475 305 295
4475 004 057 JH016		0750 117 635
4475 004 057 JH017		0750 117 635
4475 004 057 JH020		0501 208 560
4475 004 057 JH101		0734 309 366
4475 004 057 JH101		0734 309 369
4475 004 057 JH101		0750 117 308
4475 004 057 JH102		0634 303 229
4475 004 057 LD004	1,00	4481 346 049
4475 004 057 LD004	1,10	4481 346 050
4475 004 057 LD004	1,20	4481 346 051
4475 004 057 LD005		4481 346 047

Bestell-Nr. Order No.	mm	Artikel-Nr. Article No.
4475 004 057		
4475 004 057 PD001		4475 304 079
4475 004 057 PD003		4475 304 081
4475 004 057 PD006		0630 501 029
4475 004 057 PD007		0750 101 027
4475 004 057 PD008		0750 118 072
4475 004 057 PD009		4475 304 138
4475 004 057 PD102		0634 304 654
4475 004 057 PD102		0636 302 018
4475 004 083		
4475 004 083 AH014	0,10	0730 111 968
4475 004 083 AH014	0,15	0730 111 969
4475 004 083 AH014	0,50	0730 111 970
4475 004 083 AH014	1,00	0730 107 158
4475 004 083 AH014	1,05	0730 107 159
4475 004 083 AH014	1,10	0730 107 160
4475 004 083 AH014	1,15	0730 107 161
4475 004 083 AH014	1,20	0730 107 162
4475 004 083 AH014	1,25	0730 107 163
4475 004 083 AH014	1,30	0730 107 164
4475 004 083 AH014	1,35	0730 107 165
4475 004 083 AH014	1,40	0730 107 166
4475 004 083 AH014	1,45	0730 107 167
4475 004 083 AH014	1,50	0730 106 741
4475 004 083 AH014	1,55	0730 106 742
4475 004 083 AH014	1,60	0730 106 743
4475 004 083 AH014	1,65	0730 106 744
4475 004 083 AH014	1,70	0730 106 745
4475 004 083 AH014	1,75	0730 106 746
4475 004 083 AH014	1,80	0730 106 747
4475 004 083 AH014	1,85	0730 106 748
4475 004 083 AH014	1,90	0730 106 749
4475 004 083 AH014	1,95	0730 106 750
4475 004 083 AH014	2,00	0730 106 751
4475 004 083 AH014	2,05	0730 106 752
4475 004 083 AH014	2,10	0730 106 753
4475 004 083 AH014	2,65	0730 111 626
4475 004 083 AH014	2,70	0730 111 627
4475 004 083 AH014	2,75	0730 111 628
4475 004 083 AH014	2,80	0730 111 629
4475 004 083 AH014	2,85	0730 111 630
4475 004 083 AH014	2,90	0730 111 631
4475 004 083 AH014	2,95	0730 111 632
4475 004 083 AH014	3,00	0730 111 633
4475 004 083 AH014	3,10	0730 111 634
4475 004 083 AH014	3,35	0730 111 635
4475 004 083 AH014	3,40	0730 111 636
4475 004 083 AH015		0750 117 289
4475 004 083 AH016		0750 117 289
4475 004 083 AH017	0,10	0730 111 968
4475 004 083 AH017	0,15	0730 111 969
4475 004 083 AH017	0,50	0730 111 970
4475 004 083 AH017	1,00	0730 107 158
4475 004 083 AH017	1,05	0730 107 159
4475 004 083 AH017	1,10	0730 107 160
4475 004 083 AH017	1,15	0730 107 161
4475 004 083 AH017	1,20	0730 107 162
4475 004 083 AH017	1,25	0730 107 163
4475 004 083 AH017	1,30	0730 107 164
4475 004 083 AH017	1,35	0730 107 165
4475 004 083 AH017	1,40	0730 107 166
4475 004 083 AH017	1,45	0730 107 167

Bestell-Nr. Order No.	mm	Artikel-Nr. Article No.
4475 004 083		
4475 004 083 AH017	1,50	0730 106 741
4475 004 083 AH017	1,55	0730 106 742
4475 004 083 AH017	1,60	0730 106 743
4475 004 083 AH017	1,65	0730 106 744
4475 004 083 AH017	1,70	0730 106 745
4475 004 083 AH017	1,75	0730 106 746
4475 004 083 AH017	1,80	0730 106 747
4475 004 083 AH017	1,85	0730 106 748
4475 004 083 AH017	1,90	0730 106 749
4475 004 083 AH017	1,95	0730 106 750
4475 004 083 AH017	2,00	0730 106 751
4475 004 083 AH017	2,05	0730 106 752
4475 004 083 AH017	2,10	0730 106 753
4475 004 083 AH017	2,65	0730 111 626
4475 004 083 AH017	2,70	0730 111 627
4475 004 083 AH017	2,75	0730 111 628
4475 004 083 AH017	2,80	0730 111 629
4475 004 083 AH017	2,85	0730 111 630
4475 004 083 AH017	2,90	0730 111 631
4475 004 083 AH017	2,95	0730 111 632
4475 004 083 AH017	3,00	0730 111 633
4475 004 083 AH017	3,10	0730 111 634
4475 004 083 AH017	3,35	0730 111 635
4475 004 083 AH017	3,40	0730 111 636
4475 004 083 AH018		0634 303 214
4475 004 083 AH022		0501 315 509
4475 004 083 AH023		0734 309 430
4475 004 083 DA002		0637 011 044
4475 004 083 DA003	4,00	0730 106 219
4475 004 083 DA005		4475 305 196
4475 004 083 DA007		4475 305 251
4475 004 083 DA008		0750 111 176
4475 004 083 DA009		0750 117 205
4475 004 083 DA010	15,10	0730 162 002
4475 004 083 DA010	15,20	0730 162 003
4475 004 083 DA010	15,26	0730 162 227
4475 004 083 DA010	15,30	0730 162 004
4475 004 083 DA010	15,33	0730 162 226
4475 004 083 DA010	15,36	0730 162 225
4475 004 083 DA010	15,38	0730 162 629
4475 004 083 DA010	15,40	0730 162 005
4475 004 083 DA010	15,43	0730 162 224
4475 004 083 DA010	15,46	0730 162 223
4475 004 083 DA010	15,48	0730 162 630
4475 004 083 DA010	15,50	0730 162 006
4475 004 083 DA010	15,53	0730 162 222
4475 004 083 DA010	15,56	0730 162 221
4475 004 083 DA010	15,58	0730 162 631
4475 004 083 DA010	15,60	0730 162 007
4475 004 083 DA010	15,63	0730 162 220
4475 004 083 DA010	15,66	0730 162 219
4475 004 083 DA010	15,68	0730 162 632
4475 004 083 DA010	15,69	0730 162 893
4475 004 083 DA010	15,70	0730 162 008
4475 004 083 DA010	15,72	0730 162 894
4475 004 083 DA010	15,73	0730 162 218
4475 004 083 DA010	15,76	0730 162 217
4475 004 083 DA010	15,78	0730 162 895
4475 004 083 DA010	15,80	0730 162 009
4475 004 083 DA010	15,81	0730 162 896
4475 004 083 DA010	15,83	0730 162 216

https://truckmanualshub.com/

Vergleichsliste / Cross reference list

Bestell-Nr. Order No.	mm	Artikel-Nr. Article No.
4475 004 083		
4475 004 083 DA010	15,84	0730 162 897
4475 004 083 DA010	15,86	0730 162 215
4475 004 083 DA010	15,88	0730 162 898
4475 004 083 DA010	15,89	0730 162 899
4475 004 083 DA010	15,90	0730 162 010
4475 004 083 DA010	15,91	0730 162 900
4475 004 083 DA010	15,93	0730 162 214
4475 004 083 DA010	15,94	0730 162 901
4475 004 083 DA010	15,96	0730 162 213
4475 004 083 DA010	15,97	0730 162 902
4475 004 083 DA010	16,00	0730 162 011
4475 004 083 DA010	16,03	0730 162 212
4475 004 083 DA010	16,06	0730 162 211
4475 004 083 DA010	16,10	0730 162 012
4475 004 083 DA010	16,13	0730 162 210
4475 004 083 DA010	16,16	0730 162 209
4475 004 083 DA010	16,20	0730 162 013
4475 004 083 DA010	16,23	0730 162 208
4475 004 083 DA010	16,26	0730 162 207
4475 004 083 DA010	16,30	0730 162 014
4475 004 083 DA010	16,40	0730 162 015
4475 004 083 DA011	0,65	0730 105 438
4475 004 083 DA011	0,70	0730 105 439
4475 004 083 DA011	0,75	0730 105 440
4475 004 083 DA011	0,80	0730 107 807
4475 004 083 DA011	0,85	0730 105 441
4475 004 083 DA011	0,90	0730 105 230
4475 004 083 DA011	0,95	0730 105 231
4475 004 083 DA011	1,00	0730 105 103
4475 004 083 DA011	1,05	0730 105 104
4475 004 083 DA011	1,10	0730 105 105
4475 004 083 DA011	1,15	0730 105 106
4475 004 083 DA011	1,20	0730 104 423
4475 004 083 DA011	1,25	0730 105 107
4475 004 083 DA011	1,30	0730 105 108
4475 004 083 DA011	1,35	0730 105 109
4475 004 083 DA011	1,40	0730 105 110
4475 004 083 DA011	1,45	0730 105 111
4475 004 083 DA011	1,50	0730 105 112
4475 004 083 DA011	1,55	0730 105 113
4475 004 083 DA011	1,60	0730 105 114
4475 004 083 DA012		0750 117 354
4475 004 083 DA013		4475 205 031
4475 004 083 JH002		0501 004 752
4475 004 083 JH002		0501 004 753
4475 004 083 JH004		0734 309 419
4475 004 083 JH009		4475 305 212
4475 004 083 JH012		4475 305 557
4475 004 083 JH013		4475 305 556
4475 004 083 JH016		0750 117 635
4475 004 083 JH017		0750 117 635
4475 004 083 JH020		0501 208 560
4475 004 083 JH101		0734 309 369
4475 004 083 JH101		0750 117 859
4475 004 083 JH102		0634 303 229
4475 004 083 JH102		0734 309 423
4475 004 083 LD004	1,00	4481 346 049
4475 004 083 LD004	1,10	4481 346 050
4475 004 083 LD004	1,20	4481 346 051
4475 004 083 LD005		4481 346 047
4475 004 083 PD001		4475 304 079

Bestell-Nr. Order No.	mm	Artikel-Nr. Article No.
4475 004 083		
4475 004 083 PD003		4475 304 092
4475 004 083 PD006		0630 501 029
4475 004 083 PD007		0750 101 027
4475 004 083 PD008		0750 118 072
4475 004 083 PD009		4475 304 138
4475 004 083 PD102		0634 304 654
4475 004 083 PD102		0736 305 061
4475 004 083 SS001		0501 213 503
4475 004 083 SS002		0501 213 505
4475 004 083 SS002		0501 213 506
4475 004 083 SS003		0501 007 547
4475 004 083 SS003		0501 007 548
4475 004 085		
4475 004 085 AH014	0,10	0730 111 968
4475 004 085 AH014	0,15	0730 111 969
4475 004 085 AH014	0,50	0730 111 970
4475 004 085 AH014	1,00	0730 107 158
4475 004 085 AH014	1,05	0730 107 159
4475 004 085 AH014	1,10	0730 107 160
4475 004 085 AH014	1,15	0730 107 161
4475 004 085 AH014	1,20	0730 107 162
4475 004 085 AH014	1,25	0730 107 163
4475 004 085 AH014	1,30	0730 107 164
4475 004 085 AH014	1,35	0730 107 165
4475 004 085 AH014	1,40	0730 107 166
4475 004 085 AH014	1,45	0730 107 167
4475 004 085 AH014	1,50	0730 106 741
4475 004 085 AH014	1,55	0730 106 742
4475 004 085 AH014	1,60	0730 106 743
4475 004 085 AH014	1,65	0730 106 744
4475 004 085 AH014	1,70	0730 106 745
4475 004 085 AH014	1,75	0730 106 746
4475 004 085 AH014	1,80	0730 106 747
4475 004 085 AH014	1,85	0730 106 748
4475 004 085 AH014	1,90	0730 106 749
4475 004 085 AH014	1,95	0730 106 750
4475 004 085 AH014	2,00	0730 106 751
4475 004 085 AH014	2,05	0730 106 752
4475 004 085 AH014	2,10	0730 106 753
4475 004 085 AH014	2,65	0730 111 626
4475 004 085 AH014	2,70	0730 111 627
4475 004 085 AH014	2,75	0730 111 628
4475 004 085 AH014	2,80	0730 111 629
4475 004 085 AH014	2,85	0730 111 630
4475 004 085 AH014	2,90	0730 111 631
4475 004 085 AH014	2,95	0730 111 632
4475 004 085 AH014	3,00	0730 111 633
4475 004 085 AH014	3,10	0730 111 634
4475 004 085 AH014	3,35	0730 111 635
4475 004 085 AH014	3,40	0730 111 636
4475 004 085 AH015		0750 117 289
4475 004 085 AH016		0750 117 289
4475 004 085 AH017	0,10	0730 111 968
4475 004 085 AH017	0,15	0730 111 969
4475 004 085 AH017	0,50	0730 111 970
4475 004 085 AH017	1,00	0730 107 158
4475 004 085 AH017	1,05	0730 107 159
4475 004 085 AH017	1,10	0730 107 160
4475 004 085 AH017	1,15	0730 107 161
4475 004 085 AH017	1,20	0730 107 162
4475 004 085 AH017	1,25	0730 107 163

Bestell-Nr. Order No.	mm	Artikel-Nr. Article No.
4475 004 085		
4475 004 085 AH017	1,30	0730 107 164
4475 004 085 AH017	1,35	0730 107 165
4475 004 085 AH017	1,40	0730 107 166
4475 004 085 AH017	1,45	0730 107 167
4475 004 085 AH017	1,50	0730 106 741
4475 004 085 AH017	1,55	0730 106 742
4475 004 085 AH017	1,60	0730 106 743
4475 004 085 AH017	1,65	0730 106 744
4475 004 085 AH017	1,70	0730 106 745
4475 004 085 AH017	1,75	0730 106 746
4475 004 085 AH017	1,80	0730 106 747
4475 004 085 AH017	1,85	0730 106 748
4475 004 085 AH017	1,90	0730 106 749
4475 004 085 AH017	1,95	0730 106 750
4475 004 085 AH017	2,00	0730 106 751
4475 004 085 AH017	2,05	0730 106 752
4475 004 085 AH017	2,10	0730 106 753
4475 004 085 AH017	2,65	0730 111 626
4475 004 085 AH017	2,70	0730 111 627
4475 004 085 AH017	2,75	0730 111 628
4475 004 085 AH017	2,80	0730 111 629
4475 004 085 AH017	2,85	0730 111 630
4475 004 085 AH017	2,90	0730 111 631
4475 004 085 AH017	2,95	0730 111 632
4475 004 085 AH017	3,00	0730 111 633
4475 004 085 AH017	3,10	0730 111 634
4475 004 085 AH017	3,35	0730 111 635
4475 004 085 AH017	3,40	0730 111 636
4475 004 085 AH018		0634 303 214
4475 004 085 AH022		0501 315 509
4475 004 085 AH023		0734 309 430
4475 004 085 DA002		0637 011 044
4475 004 085 DA003	4,00	0730 106 219
4475 004 085 DA005		4475 305 196
4475 004 085 DA007		4475 305 251
4475 004 085 DA008		0750 111 176
4475 004 085 DA009		0750 117 205
4475 004 085 DA010	15,10	0730 162 002
4475 004 085 DA010	15,20	0730 162 003
4475 004 085 DA010	15,26	0730 162 227
4475 004 085 DA010	15,30	0730 162 004
4475 004 085 DA010	15,33	0730 162 226
4475 004 085 DA010	15,36	0730 162 225
4475 004 085 DA010	15,38	0730 162 629
4475 004 085 DA010	15,40	0730 162 005
4475 004 085 DA010	15,43	0730 162 224
4475 004 085 DA010	15,46	0730 162 223
4475 004 085 DA010	15,48	0730 162 630
4475 004 085 DA010	15,50	0730 162 006
4475 004 085 DA010	15,53	0730 162 222
4475 004 085 DA010	15,56	0730 162 221
4475 004 085 DA010	15,58	0730 162 631
4475 004 085 DA010	15,60	0730 162 007
4475 004 085 DA010	15,63	0730 162 220
4475 004 085 DA010	15,66	0730 162 219
4475 004 085 DA010	15,68	0730 162 632
4475 004 085 DA010	15,69	0730 162 893
4475 004 085 DA010	15,70	0730 162 008
4475 004 085 DA010	15,72	0730 162 894
4475 004 085 DA010	15,73	0730 162 218
4475 004 085 DA010	15,76	0730 162 217

ZF Trading GmbH | Borgwardstraße 16 | 28279 Bremen | Germany | info.zf-services@zf.com | www.zf.com

https://truckmanualshub.com/

Bestell-Nr. Order No.	mm	Artikel-Nr. Article No.
4475 004 085		
4475 004 085 DA010	15,78	0730 162 895
4475 004 085 DA010	15,80	0730 162 009
4475 004 085 DA010	15,81	0730 162 896
4475 004 085 DA010	15,83	0730 162 216
4475 004 085 DA010	15,84	0730 162 897
4475 004 085 DA010	15,86	0730 162 215
4475 004 085 DA010	15,88	0730 162 898
4475 004 085 DA010	15,89	0730 162 899
4475 004 085 DA010	15,90	0730 162 010
4475 004 085 DA010	15,91	0730 162 900
4475 004 085 DA010	15,93	0730 162 214
4475 004 085 DA010	15,94	0730 162 901
4475 004 085 DA010	15,96	0730 162 213
4475 004 085 DA010	15,97	0730 162 902
4475 004 085 DA010	16,00	0730 162 011
4475 004 085 DA010	16,03	0730 162 212
4475 004 085 DA010	16,06	0730 162 211
4475 004 085 DA010	16,10	0730 162 012
4475 004 085 DA010	16,13	0730 162 210
4475 004 085 DA010	16,16	0730 162 209
4475 004 085 DA010	16,20	0730 162 013
4475 004 085 DA010	16,23	0730 162 208
4475 004 085 DA010	16,26	0730 162 207
4475 004 085 DA010	16,30	0730 162 014
4475 004 085 DA010	16,40	0730 162 015
4475 004 085 DA011	0,65	0730 105 438
4475 004 085 DA011	0,70	0730 105 439
4475 004 085 DA011	0,75	0730 105 440
4475 004 085 DA011	0,80	0730 107 807
4475 004 085 DA011	0,85	0730 105 441
4475 004 085 DA011	0,90	0730 105 230
4475 004 085 DA011	0,95	0730 105 231
4475 004 085 DA011	1,00	0730 105 103
4475 004 085 DA011	1,05	0730 105 104
4475 004 085 DA011	1,10	0730 105 105
4475 004 085 DA011	1,15	0730 105 106
4475 004 085 DA011	1,20	0730 104 423
4475 004 085 DA011	1,25	0730 105 107
4475 004 085 DA011	1,30	0730 105 108
4475 004 085 DA011	1,35	0730 105 109
4475 004 085 DA011	1,40	0730 105 110
4475 004 085 DA011	1,45	0730 105 111
4475 004 085 DA011	1,50	0730 105 112
4475 004 085 DA011	1,55	0730 105 113
4475 004 085 DA011	1,60	0730 105 114
4475 004 085 DA012		0750 117 354
4475 004 085 DA013		4475 205 042
4475 004 085 JH002		0501 004 752
4475 004 085 JH002		0501 004 753
4475 004 085 JH004		0734 309 419
4475 004 085 JH009		4475 305 212
4475 004 085 JH012		4475 305 557
4475 004 085 JH013		4475 305 556
4475 004 085 JH016		0750 117 635
4475 004 085 JH017		0750 117 635
4475 004 085 JH020		0501 208 560
4475 004 085 JH101		0734 309 369
4475 004 085 JH101		0750 117 859
4475 004 085 JH102		0634 303 229
4475 004 085 JH102		0734 309 423
4475 004 085 PD001		4475 304 079

Bestell-Nr. Order No.	mm	Artikel-Nr. Article No.
4475 004 085		
4475 004 085 PD003		4475 304 092
4475 004 085 PD006		0630 501 029
4475 004 085 PD007		0750 101 027
4475 004 085 PD008		0750 118 072
4475 004 085 PD009		4475 304 138
4475 004 085 PD102		0634 304 654
4475 004 085 PD102		0736 305 061
4475 004 085 SS001		0501 213 503
4475 004 085 SS002		0501 213 505
4475 004 085 SS002		0501 213 506
4475 004 085 SS003		0501 007 547
4475 004 085 SS003		0501 007 548
4475 004 103		
4475 004 103 AH014	0,10	0730 111 968
4475 004 103 AH014	0,15	0730 111 969
4475 004 103 AH014	0,50	0730 111 970
4475 004 103 AH014	1,00	0730 107 158
4475 004 103 AH014	1,05	0730 107 159
4475 004 103 AH014	1,10	0730 107 160
4475 004 103 AH014	1,15	0730 107 161
4475 004 103 AH014	1,20	0730 107 162
4475 004 103 AH014	1,25	0730 107 163
4475 004 103 AH014	1,30	0730 107 164
4475 004 103 AH014	1,35	0730 107 165
4475 004 103 AH014	1,40	0730 107 166
4475 004 103 AH014	1,45	0730 107 167
4475 004 103 AH014	1,50	0730 106 741
4475 004 103 AH014	1,55	0730 106 742
4475 004 103 AH014	1,60	0730 106 743
4475 004 103 AH014	1,65	0730 106 744
4475 004 103 AH014	1,70	0730 106 745
4475 004 103 AH014	1,75	0730 106 746
4475 004 103 AH014	1,80	0730 106 747
4475 004 103 AH014	1,85	0730 106 748
4475 004 103 AH014	1,90	0730 106 749
4475 004 103 AH014	1,95	0730 106 750
4475 004 103 AH014	2,00	0730 106 751
4475 004 103 AH014	2,05	0730 106 752
4475 004 103 AH014	2,10	0730 106 753
4475 004 103 AH014	2,65	0730 111 626
4475 004 103 AH014	2,70	0730 111 627
4475 004 103 AH014	2,75	0730 111 628
4475 004 103 AH014	2,80	0730 111 629
4475 004 103 AH014	2,85	0730 111 630
4475 004 103 AH014	2,90	0730 111 631
4475 004 103 AH014	2,95	0730 111 632
4475 004 103 AH014	3,00	0730 111 633
4475 004 103 AH014	3,10	0730 111 634
4475 004 103 AH014	3,35	0730 111 635
4475 004 103 AH014	3,40	0730 111 636
4475 004 103 AH015		0750 117 289
4475 004 103 AH016		0750 117 289
4475 004 103 AH017	0,10	0730 111 968
4475 004 103 AH017	0,15	0730 111 969
4475 004 103 AH017	0,50	0730 111 970
4475 004 103 AH017	1,00	0730 107 158
4475 004 103 AH017	1,05	0730 107 159
4475 004 103 AH017	1,10	0730 107 160
4475 004 103 AH017	1,15	0730 107 161
4475 004 103 AH017	1,20	0730 107 162
4475 004 103 AH017	1,25	0730 107 163

Bestell-Nr. Order No.	mm	Artikel-Nr. Article No.
4475 004 103		
4475 004 103 AH017	1,30	0730 107 164
4475 004 103 AH017	1,35	0730 107 165
4475 004 103 AH017	1,40	0730 107 166
4475 004 103 AH017	1,45	0730 107 167
4475 004 103 AH017	1,50	0730 106 741
4475 004 103 AH017	1,55	0730 106 742
4475 004 103 AH017	1,60	0730 106 743
4475 004 103 AH017	1,65	0730 106 744
4475 004 103 AH017	1,70	0730 106 745
4475 004 103 AH017	1,75	0730 106 746
4475 004 103 AH017	1,80	0730 106 747
4475 004 103 AH017	1,85	0730 106 748
4475 004 103 AH017	1,90	0730 106 749
4475 004 103 AH017	1,95	0730 106 750
4475 004 103 AH017	2,00	0730 106 751
4475 004 103 AH017	2,05	0730 106 752
4475 004 103 AH017	2,10	0730 106 753
4475 004 103 AH017	2,65	0730 111 626
4475 004 103 AH017	2,70	0730 111 627
4475 004 103 AH017	2,75	0730 111 628
4475 004 103 AH017	2,80	0730 111 629
4475 004 103 AH017	2,85	0730 111 630
4475 004 103 AH017	2,90	0730 111 631
4475 004 103 AH017	2,95	0730 111 632
4475 004 103 AH017	3,00	0730 111 633
4475 004 103 AH017	3,10	0730 111 634
4475 004 103 AH017	3,35	0730 111 635
4475 004 103 AH017	3,40	0730 111 636
4475 004 103 AH018		0634 303 214
4475 004 103 AH022		0501 315 509
4475 004 103 AH023		0734 309 430
4475 004 103 DA002		0637 011 044
4475 004 103 DA003	4,00	0730 106 219
4475 004 103 DA005		4475 305 075
4475 004 103 DA007		4475 305 005
4475 004 103 DA008		0750 111 176
4475 004 103 DA009		0750 117 205
4475 004 103 DA010	15,10	0730 162 002
4475 004 103 DA010	15,20	0730 162 003
4475 004 103 DA010	15,26	0730 162 227
4475 004 103 DA010	15,30	0730 162 004
4475 004 103 DA010	15,33	0730 162 226
4475 004 103 DA010	15,36	0730 162 225
4475 004 103 DA010	15,38	0730 162 629
4475 004 103 DA010	15,40	0730 162 005
4475 004 103 DA010	15,43	0730 162 224
4475 004 103 DA010	15,46	0730 162 223
4475 004 103 DA010	15,48	0730 162 630
4475 004 103 DA010	15,50	0730 162 006
4475 004 103 DA010	15,53	0730 162 222
4475 004 103 DA010	15,56	0730 162 221
4475 004 103 DA010	15,58	0730 162 631
4475 004 103 DA010	15,60	0730 162 007
4475 004 103 DA010	15,63	0730 162 220
4475 004 103 DA010	15,66	0730 162 219
4475 004 103 DA010	15,68	0730 162 632
4475 004 103 DA010	15,69	0730 162 893
4475 004 103 DA010	15,70	0730 162 008
4475 004 103 DA010	15,72	0730 162 894
4475 004 103 DA010	15,73	0730 162 218
4475 004 103 DA010	15,76	0730 162 217

https://truckmanualshub.com/

Vergleichsliste / Cross reference list

Bestell-Nr. Order No.	mm	Artikel-Nr. Article No.
4475 004 103		
4475 004 103 DA010	15,78	0730 162 895
4475 004 103 DA010	15,80	0730 162 009
4475 004 103 DA010	15,81	0730 162 896
4475 004 103 DA010	15,83	0730 162 216
4475 004 103 DA010	15,84	0730 162 897
4475 004 103 DA010	15,86	0730 162 215
4475 004 103 DA010	15,88	0730 162 898
4475 004 103 DA010	15,89	0730 162 899
4475 004 103 DA010	15,90	0730 162 010
4475 004 103 DA010	15,91	0730 162 900
4475 004 103 DA010	15,93	0730 162 214
4475 004 103 DA010	15,94	0730 162 901
4475 004 103 DA010	15,96	0730 162 213
4475 004 103 DA010	15,97	0730 162 902
4475 004 103 DA010	16,00	0730 162 011
4475 004 103 DA010	16,03	0730 162 212
4475 004 103 DA010	16,06	0730 162 211
4475 004 103 DA010	16,10	0730 162 012
4475 004 103 DA010	16,13	0730 162 210
4475 004 103 DA010	16,16	0730 162 209
4475 004 103 DA010	16,20	0730 162 013
4475 004 103 DA010	16,23	0730 162 208
4475 004 103 DA010	16,26	0730 162 207
4475 004 103 DA010	16,30	0730 162 014
4475 004 103 DA010	16,40	0730 162 015
4475 004 103 DA011	0,65	0730 105 438
4475 004 103 DA011	0,70	0730 105 439
4475 004 103 DA011	0,75	0730 105 440
4475 004 103 DA011	0,80	0730 107 807
4475 004 103 DA011	0,85	0730 105 441
4475 004 103 DA011	0,90	0730 105 230
4475 004 103 DA011	0,95	0730 105 231
4475 004 103 DA011	1,00	0730 105 103
4475 004 103 DA011	1,05	0730 105 104
4475 004 103 DA011	1,10	0730 105 105
4475 004 103 DA011	1,15	0730 105 106
4475 004 103 DA011	1,20	0730 104 423
4475 004 103 DA011	1,25	0730 105 107
4475 004 103 DA011	1,30	0730 105 108
4475 004 103 DA011	1,35	0730 105 109
4475 004 103 DA011	1,40	0730 105 110
4475 004 103 DA011	1,45	0730 105 111
4475 004 103 DA011	1,50	0730 105 112
4475 004 103 DA011	1,55	0730 105 113
4475 004 103 DA011	1,60	0730 105 114
4475 004 103 DA012		0750 117 354
4475 004 103 DA013		4475 205 070
4475 004 103 JH002		0501 004 552
4475 004 103 JH004		0734 309 419
4475 004 103 JH009		4475 305 212
4475 004 103 JH011	0,20	4475 305 013
4475 004 103 JH011	0,30	4475 305 014
4475 004 103 JH011	0,40	4475 305 015
4475 004 103 JH011	0,50	4475 305 391
4475 004 103 JH011	0,60	4475 305 016
4475 004 103 JH011	0,70	4475 305 390
4475 004 103 JH011	0,80	4475 305 017
4475 004 103 JH011	0,90	4475 305 329
4475 004 103 JH011	1,00	4475 305 018
4475 004 103 JH011	1,10	4475 305 389
4475 004 103 JH011	1,20	4475 305 388

Bestell-Nr. Order No.	mm	Artikel-Nr. Article No.
4475 004 103		
4475 004 103 JH011	1,30	4475 305 387
4475 004 103 JH011	1,40	4475 305 019
4475 004 103 JH011	1,60	4475 305 020
4475 004 103 JH011	2,00	4475 305 022
4475 004 103 JH012		4475 305 499
4475 004 103 JH013		4475 305 498
4475 004 103 JH016		0750 117 635
4475 004 103 JH017		0750 117 635
4475 004 103 JH020		0501 208 560
4475 004 103 JH101		0734 309 369
4475 004 103 JH101		0750 117 308
4475 004 103 JH102		0634 303 229
4475 004 103 JH102		0734 309 423
4475 004 103 LD004	1,00	4481 346 049
4475 004 103 LD004	1,10	4481 346 050
4475 004 103 LD004	1,20	4481 346 051
4475 004 103 LD005		4481 346 047
4475 004 103 PD001		4475 304 079
4475 004 103 PD003		4475 304 081
4475 004 103 PD006		0630 501 029
4475 004 103 PD007		0750 101 027
4475 004 103 PD008		0750 118 072
4475 004 103 PD009		4475 304 138
4475 004 103 PD102		0501 309 597
4475 004 103 PD102		0634 304 654
4475 004 103 SS001		0501 313 810
4475 004 103 SS002		0501 210 954
4475 004 103 SS002		0501 210 955
4475 004 103 SS003		0501 005 901
4475 004 103 SS003		0501 005 902
4475 004 105		
4475 004 105 AH014	0,10	0730 111 968
4475 004 105 AH014	0,15	0730 111 969
4475 004 105 AH014	0,50	0730 111 970
4475 004 105 AH014	1,00	0730 107 158
4475 004 105 AH014	1,05	0730 107 159
4475 004 105 AH014	1,10	0730 107 160
4475 004 105 AH014	1,15	0730 107 161
4475 004 105 AH014	1,20	0730 107 162
4475 004 105 AH014	1,25	0730 107 163
4475 004 105 AH014	1,30	0730 107 164
4475 004 105 AH014	1,35	0730 107 165
4475 004 105 AH014	1,40	0730 107 166
4475 004 105 AH014	1,45	0730 107 167
4475 004 105 AH014	1,50	0730 106 741
4475 004 105 AH014	1,55	0730 106 742
4475 004 105 AH014	1,60	0730 106 743
4475 004 105 AH014	1,65	0730 106 744
4475 004 105 AH014	1,70	0730 106 745
4475 004 105 AH014	1,75	0730 106 746
4475 004 105 AH014	1,80	0730 106 747
4475 004 105 AH014	1,85	0730 106 748
4475 004 105 AH014	1,90	0730 106 749
4475 004 105 AH014	1,95	0730 106 750
4475 004 105 AH014	2,00	0730 106 751
4475 004 105 AH014	2,05	0730 106 752
4475 004 105 AH014	2,10	0730 106 753
4475 004 105 AH014	2,65	0730 111 626
4475 004 105 AH014	2,70	0730 111 627
4475 004 105 AH014	2,75	0730 111 628
4475 004 105 AH014	2,80	0730 111 629

Bestell-Nr. Order No.	mm	Artikel-Nr. Article No.
4475 004 105		
4475 004 105 AH014	2,85	0730 111 630
4475 004 105 AH014	2,90	0730 111 631
4475 004 105 AH014	2,95	0730 111 632
4475 004 105 AH014	3,00	0730 111 633
4475 004 105 AH014	3,10	0730 111 634
4475 004 105 AH014	3,35	0730 111 635
4475 004 105 AH014	3,40	0730 111 636
4475 004 105 AH015		0750 117 289
4475 004 105 AH016		0750 117 289
4475 004 105 AH017	0,10	0730 111 968
4475 004 105 AH017	0,15	0730 111 969
4475 004 105 AH017	0,50	0730 111 970
4475 004 105 AH017	1,00	0730 107 158
4475 004 105 AH017	1,05	0730 107 159
4475 004 105 AH017	1,10	0730 107 160
4475 004 105 AH017	1,15	0730 107 161
4475 004 105 AH017	1,20	0730 107 162
4475 004 105 AH017	1,25	0730 107 163
4475 004 105 AH017	1,30	0730 107 164
4475 004 105 AH017	1,35	0730 107 165
4475 004 105 AH017	1,40	0730 107 166
4475 004 105 AH017	1,45	0730 107 167
4475 004 105 AH017	1,50	0730 106 741
4475 004 105 AH017	1,55	0730 106 742
4475 004 105 AH017	1,60	0730 106 743
4475 004 105 AH017	1,65	0730 106 744
4475 004 105 AH017	1,70	0730 106 745
4475 004 105 AH017	1,75	0730 106 746
4475 004 105 AH017	1,80	0730 106 747
4475 004 105 AH017	1,85	0730 106 748
4475 004 105 AH017	1,90	0730 106 749
4475 004 105 AH017	1,95	0730 106 750
4475 004 105 AH017	2,00	0730 106 751
4475 004 105 AH017	2,05	0730 106 752
4475 004 105 AH017	2,10	0730 106 753
4475 004 105 AH017	2,65	0730 111 626
4475 004 105 AH017	2,70	0730 111 627
4475 004 105 AH017	2,75	0730 111 628
4475 004 105 AH017	2,80	0730 111 629
4475 004 105 AH017	2,85	0730 111 630
4475 004 105 AH017	2,90	0730 111 631
4475 004 105 AH017	2,95	0730 111 632
4475 004 105 AH017	3,00	0730 111 633
4475 004 105 AH017	3,10	0730 111 634
4475 004 105 AH017	3,35	0730 111 635
4475 004 105 AH017	3,40	0730 111 636
4475 004 105 AH018		0634 303 214
4475 004 105 AH022		0501 315 509
4475 004 105 AH023		0734 309 430
4475 004 105 DA002		0637 011 044
4475 004 105 DA003	4,00	0730 106 219
4475 004 105 DA005		4475 305 075
4475 004 105 DA007		4475 305 005
4475 004 105 DA008		0750 111 176
4475 004 105 DA009		0750 117 205
4475 004 105 DA010	15,10	0730 162 002
4475 004 105 DA010	15,20	0730 162 003
4475 004 105 DA010	15,26	0730 162 227
4475 004 105 DA010	15,30	0730 162 004
4475 004 105 DA010	15,33	0730 162 226
4475 004 105 DA010	15,36	0730 162 225

ZF Trading GmbH | Borgwardstraße 16 | 28279 Bremen | Germany | info.zf-services@zf.com | www.zf.com

https://truckmanualshub.com/

Bestell-Nr. Order No.	mm	Artikel-Nr. Article No.
4475 004 105		
4475 004 105 DA010	15,38	0730 162 629
4475 004 105 DA010	15,40	0730 162 005
4475 004 105 DA010	15,43	0730 162 224
4475 004 105 DA010	15,46	0730 162 223
4475 004 105 DA010	15,48	0730 162 630
4475 004 105 DA010	15,50	0730 162 006
4475 004 105 DA010	15,53	0730 162 222
4475 004 105 DA010	15,56	0730 162 221
4475 004 105 DA010	15,58	0730 162 631
4475 004 105 DA010	15,60	0730 162 007
4475 004 105 DA010	15,63	0730 162 220
4475 004 105 DA010	15,66	0730 162 219
4475 004 105 DA010	15,68	0730 162 632
4475 004 105 DA010	15,69	0730 162 893
4475 004 105 DA010	15,70	0730 162 008
4475 004 105 DA010	15,72	0730 162 894
4475 004 105 DA010	15,73	0730 162 218
4475 004 105 DA010	15,76	0730 162 217
4475 004 105 DA010	15,78	0730 162 895
4475 004 105 DA010	15,80	0730 162 009
4475 004 105 DA010	15,81	0730 162 896
4475 004 105 DA010	15,83	0730 162 216
4475 004 105 DA010	15,84	0730 162 897
4475 004 105 DA010	15,86	0730 162 215
4475 004 105 DA010	15,88	0730 162 898
4475 004 105 DA010	15,89	0730 162 899
4475 004 105 DA010	15,90	0730 162 010
4475 004 105 DA010	15,91	0730 162 900
4475 004 105 DA010	15,93	0730 162 214
4475 004 105 DA010	15,94	0730 162 901
4475 004 105 DA010	15,96	0730 162 213
4475 004 105 DA010	15,97	0730 162 902
4475 004 105 DA010	16,00	0730 162 011
4475 004 105 DA010	16,03	0730 162 212
4475 004 105 DA010	16,06	0730 162 211
4475 004 105 DA010	16,10	0730 162 012
4475 004 105 DA010	16,13	0730 162 210
4475 004 105 DA010	16,16	0730 162 209
4475 004 105 DA010	16,20	0730 162 013
4475 004 105 DA010	16,23	0730 162 208
4475 004 105 DA010	16,26	0730 162 207
4475 004 105 DA010	16,30	0730 162 014
4475 004 105 DA010	16,40	0730 162 015
4475 004 105 DA011	0,65	0730 105 438
4475 004 105 DA011	0,70	0730 105 439
4475 004 105 DA011	0,75	0730 105 440
4475 004 105 DA011	0,80	0730 107 807
4475 004 105 DA011	0,85	0730 105 441
4475 004 105 DA011	0,90	0730 105 230
4475 004 105 DA011	0,95	0730 105 231
4475 004 105 DA011	1,00	0730 105 103
4475 004 105 DA011	1,05	0730 105 104
4475 004 105 DA011	1,10	0730 105 105
4475 004 105 DA011	1,15	0730 105 106
4475 004 105 DA011	1,20	0730 104 423
4475 004 105 DA011	1,25	0730 105 107
4475 004 105 DA011	1,30	0730 105 108
4475 004 105 DA011	1,35	0730 105 109
4475 004 105 DA011	1,40	0730 105 110
4475 004 105 DA011	1,45	0730 105 111
4475 004 105 DA011	1,50	0730 105 112

Bestell-Nr. Order No.	mm	Artikel-Nr. Article No.
4475 004 105		
4475 004 105 DA011	1,55	0730 105 113
4475 004 105 DA011	1,60	0730 105 114
4475 004 105 DA012		0750 117 354
4475 004 105 DA013		4475 205 030
4475 004 105 JH002		0501 004 552
4475 004 105 JH004		0734 309 419
4475 004 105 JH009		4475 305 212
4475 004 105 JH011	0,20	4475 305 013
4475 004 105 JH011	0,30	4475 305 014
4475 004 105 JH011	0,40	4475 305 015
4475 004 105 JH011	0,50	4475 305 391
4475 004 105 JH011	0,60	4475 305 016
4475 004 105 JH011	0,70	4475 305 390
4475 004 105 JH011	0,80	4475 305 017
4475 004 105 JH011	0,90	4475 305 329
4475 004 105 JH011	1,00	4475 305 018
4475 004 105 JH011	1,10	4475 305 389
4475 004 105 JH011	1,20	4475 305 388
4475 004 105 JH011	1,30	4475 305 387
4475 004 105 JH011	1,40	4475 305 019
4475 004 105 JH011	1,60	4475 305 020
4475 004 105 JH011	2,00	4475 305 022
4475 004 105 JH012		4475 305 499
4475 004 105 JH013		4475 305 498
4475 004 105 JH016		0750 117 635
4475 004 105 JH017		0750 117 635
4475 004 105 JH020		0501 208 560
4475 004 105 JH101		0734 309 369
4475 004 105 JH101		0750 117 308
4475 004 105 JH102		0634 303 229
4475 004 105 JH102		0734 309 423
4475 004 105 LD004	1,00	4481 346 049
4475 004 105 LD004	1,10	4481 346 050
4475 004 105 LD004	1,20	4481 346 051
4475 004 105 LD005		4481 346 047
4475 004 105 PD001		4475 304 079
4475 004 105 PD003		4475 304 081
4475 004 105 PD006		0630 501 029
4475 004 105 PD007		0750 101 027
4475 004 105 PD008		0750 118 072
4475 004 105 PD009		4475 304 138
4475 004 105 PD102		0501 309 597
4475 004 105 PD102		0634 304 654
4475 004 105 SS001		0501 313 810
4475 004 105 SS002		0501 210 954
4475 004 105 SS002		0501 210 955
4475 004 105 SS003		0501 005 901
4475 004 105 SS003		0501 005 902
4475 005 009		
4475 005 009 AH014	0,10	0730 111 968
4475 005 009 AH014	0,15	0730 111 969
4475 005 009 AH014	0,50	0730 111 970
4475 005 009 AH014	1,00	0730 107 158
4475 005 009 AH014	1,05	0730 107 159
4475 005 009 AH014	1,10	0730 107 160
4475 005 009 AH014	1,15	0730 107 161
4475 005 009 AH014	1,20	0730 107 162
4475 005 009 AH014	1,25	0730 107 163
4475 005 009 AH014	1,30	0730 107 164
4475 005 009 AH014	1,35	0730 107 165
4475 005 009 AH014	1,40	0730 107 166

Bestell-Nr. Order No.	mm	Artikel-Nr. Article No.
4475 005 009		
4475 005 009 AH014	1,45	0730 107 167
4475 005 009 AH014	1,50	0730 106 741
4475 005 009 AH014	1,55	0730 106 742
4475 005 009 AH014	1,60	0730 106 743
4475 005 009 AH014	1,65	0730 106 744
4475 005 009 AH014	1,70	0730 106 745
4475 005 009 AH014	1,75	0730 106 746
4475 005 009 AH014	1,80	0730 106 747
4475 005 009 AH014	1,85	0730 106 748
4475 005 009 AH014	1,90	0730 106 749
4475 005 009 AH014	1,95	0730 106 750
4475 005 009 AH014	2,00	0730 106 751
4475 005 009 AH014	2,05	0730 106 752
4475 005 009 AH014	2,10	0730 106 753
4475 005 009 AH014	2,65	0730 111 626
4475 005 009 AH014	2,70	0730 111 627
4475 005 009 AH014	2,75	0730 111 628
4475 005 009 AH014	2,80	0730 111 629
4475 005 009 AH014	2,85	0730 111 630
4475 005 009 AH014	2,90	0730 111 631
4475 005 009 AH014	2,95	0730 111 632
4475 005 009 AH014	3,00	0730 111 633
4475 005 009 AH014	3,10	0730 111 634
4475 005 009 AH014	3,35	0730 111 635
4475 005 009 AH014	3,40	0730 111 636
4475 005 009 AH015		0750 117 289
4475 005 009 AH016		0750 117 289
4475 005 009 AH017	0,10	0730 111 968
4475 005 009 AH017	0,15	0730 111 969
4475 005 009 AH017	0,50	0730 111 970
4475 005 009 AH017	1,00	0730 107 158
4475 005 009 AH017	1,05	0730 107 159
4475 005 009 AH017	1,10	0730 107 160
4475 005 009 AH017	1,15	0730 107 161
4475 005 009 AH017	1,20	0730 107 162
4475 005 009 AH017	1,25	0730 107 163
4475 005 009 AH017	1,30	0730 107 164
4475 005 009 AH017	1,35	0730 107 165
4475 005 009 AH017	1,40	0730 107 166
4475 005 009 AH017	1,45	0730 107 167
4475 005 009 AH017	1,50	0730 106 741
4475 005 009 AH017	1,55	0730 106 742
4475 005 009 AH017	1,60	0730 106 743
4475 005 009 AH017	1,65	0730 106 744
4475 005 009 AH017	1,70	0730 106 745
4475 005 009 AH017	1,75	0730 106 746
4475 005 009 AH017	1,80	0730 106 747
4475 005 009 AH017	1,85	0730 106 748
4475 005 009 AH017	1,90	0730 106 749
4475 005 009 AH017	1,95	0730 106 750
4475 005 009 AH017	2,00	0730 106 751
4475 005 009 AH017	2,05	0730 106 752
4475 005 009 AH017	2,10	0730 106 753
4475 005 009 AH017	2,65	0730 111 626
4475 005 009 AH017	2,70	0730 111 627
4475 005 009 AH017	2,75	0730 111 628
4475 005 009 AH017	2,80	0730 111 629
4475 005 009 AH017	2,85	0730 111 630
4475 005 009 AH017	2,90	0730 111 631
4475 005 009 AH017	2,95	0730 111 632
4475 005 009 AH017	3,00	0730 111 633

https://truckmanualshub.com/

Vergleichsliste / Cross reference list

Bestell-Nr. Order No.	mm	Artikel-Nr. Article No.
4475 005 009		
4475 005 009 AH017	3,10	0730 111 634
4475 005 009 AH017	3,35	0730 111 635
4475 005 009 AH017	3,40	0730 111 636
4475 005 009 AH018		0634 303 214
4475 005 009 AH022		0501 315 509
4475 005 009 AH023		0734 309 430
4475 005 009 DA002		0637 011 044
4475 005 009 DA003	4,00	0730 106 219
4475 005 009 DA005		4475 305 075
4475 005 009 DA007		4475 305 005
4475 005 009 DA008		0750 111 176
4475 005 009 DA009		0750 117 205
4475 005 009 DA010	15,10	0730 162 002
4475 005 009 DA010	15,20	0730 162 003
4475 005 009 DA010	15,26	0730 162 227
4475 005 009 DA010	15,30	0730 162 004
4475 005 009 DA010	15,33	0730 162 226
4475 005 009 DA010	15,36	0730 162 225
4475 005 009 DA010	15,38	0730 162 629
4475 005 009 DA010	15,40	0730 162 005
4475 005 009 DA010	15,43	0730 162 224
4475 005 009 DA010	15,46	0730 162 223
4475 005 009 DA010	15,48	0730 162 630
4475 005 009 DA010	15,50	0730 162 006
4475 005 009 DA010	15,53	0730 162 222
4475 005 009 DA010	15,56	0730 162 221
4475 005 009 DA010	15,58	0730 162 631
4475 005 009 DA010	15,60	0730 162 007
4475 005 009 DA010	15,63	0730 162 220
4475 005 009 DA010	15,66	0730 162 219
4475 005 009 DA010	15,68	0730 162 632
4475 005 009 DA010	15,69	0730 162 893
4475 005 009 DA010	15,70	0730 162 008
4475 005 009 DA010	15,72	0730 162 894
4475 005 009 DA010	15,73	0730 162 218
4475 005 009 DA010	15,76	0730 162 217
4475 005 009 DA010	15,78	0730 162 895
4475 005 009 DA010	15,80	0730 162 009
4475 005 009 DA010	15,81	0730 162 896
4475 005 009 DA010	15,83	0730 162 216
4475 005 009 DA010	15,84	0730 162 897
4475 005 009 DA010	15,86	0730 162 215
4475 005 009 DA010	15,88	0730 162 898
4475 005 009 DA010	15,89	0730 162 899
4475 005 009 DA010	15,90	0730 162 010
4475 005 009 DA010	15,91	0730 162 900
4475 005 009 DA010	15,93	0730 162 214
4475 005 009 DA010	15,94	0730 162 901
4475 005 009 DA010	15,96	0730 162 213
4475 005 009 DA010	15,97	0730 162 902
4475 005 009 DA010	16,00	0730 162 011
4475 005 009 DA010	16,03	0730 162 212
4475 005 009 DA010	16,06	0730 162 211
4475 005 009 DA010	16,10	0730 162 012
4475 005 009 DA010	16,13	0730 162 210
4475 005 009 DA010	16,16	0730 162 209
4475 005 009 DA010	16,20	0730 162 013
4475 005 009 DA010	16,23	0730 162 208
4475 005 009 DA010	16,26	0730 162 207
4475 005 009 DA010	16,30	0730 162 014
4475 005 009 DA010	16,40	0730 162 015

Bestell-Nr. Order No.	mm	Artikel-Nr. Article No.
4475 005 009		
4475 005 009 DA011	0,65	0730 105 438
4475 005 009 DA011	0,70	0730 105 439
4475 005 009 DA011	0,75	0730 105 440
4475 005 009 DA011	0,80	0730 107 807
4475 005 009 DA011	0,85	0730 105 441
4475 005 009 DA011	0,90	0730 105 230
4475 005 009 DA011	0,95	0730 105 231
4475 005 009 DA011	1,00	0730 105 103
4475 005 009 DA011	1,05	0730 105 104
4475 005 009 DA011	1,10	0730 105 105
4475 005 009 DA011	1,15	0730 105 106
4475 005 009 DA011	1,20	0730 104 423
4475 005 009 DA011	1,25	0730 105 107
4475 005 009 DA011	1,30	0730 105 108
4475 005 009 DA011	1,35	0730 105 109
4475 005 009 DA011	1,40	0730 105 110
4475 005 009 DA011	1,45	0730 105 111
4475 005 009 DA011	1,50	0730 105 112
4475 005 009 DA011	1,55	0730 105 113
4475 005 009 DA011	1,60	0730 105 114
4475 005 009 DA012		0750 117 354
4475 005 009 DA013		4475 205 011
4475 005 009 JH002		0501 004 271
4475 005 009 JH004		0734 309 419
4475 005 009 JH009		4475 305 077
4475 005 009 JH011	0,20	4475 305 013
4475 005 009 JH011	0,30	4475 305 014
4475 005 009 JH011	0,40	4475 305 015
4475 005 009 JH011	0,50	4475 305 391
4475 005 009 JH011	0,60	4475 305 016
4475 005 009 JH011	0,70	4475 305 390
4475 005 009 JH011	0,80	4475 305 017
4475 005 009 JH011	0,90	4475 305 329
4475 005 009 JH011	1,00	4475 305 018
4475 005 009 JH011	1,10	4475 305 389
4475 005 009 JH011	1,20	4475 305 388
4475 005 009 JH011	1,30	4475 305 387
4475 005 009 JH011	1,40	4475 305 019
4475 005 009 JH011	1,60	4475 305 020
4475 005 009 JH011	2,00	4475 305 022
4475 005 009 JH012		4475 305 066
4475 005 009 JH013		4475 305 498
4475 005 009 JH016		0750 117 635
4475 005 009 JH017		0750 117 635
4475 005 009 JH020		0501 208 560
4475 005 009 JH101		0734 309 369
4475 005 009 JH101		0750 117 308
4475 005 009 JH102		0634 303 229
4475 005 009 JH102		0734 309 423
4475 005 009 LD004	1,00	4481 346 049
4475 005 009 LD004	1,10	4481 346 050
4475 005 009 LD004	1,20	4481 346 051
4475 005 009 LD005		4481 346 047
4475 005 009 PD001		4475 305 069
4475 005 009 PD003		4475 305 070
4475 005 009 PD006		0750 101 112
4475 005 009 PD008		0750 117 572
4475 005 009 PD008		0750 117 597
4475 005 009 PD009		4475 305 343
4475 005 009 PD102		0634 304 654
4475 005 009 PD102		0736 305 061

Bestell-Nr. Order No.	mm	Artikel-Nr. Article No.
4475 005 009		
4475 005 009 SS001		0501 313 810
4475 005 009 SS002		0501 209 474
4475 005 009 SS002		0501 210 955
4475 005 009 SS003		0501 005 901
4475 005 009 SS003		0501 005 902
4475 005 018		
4475 005 018 AH014	0,10	0730 111 968
4475 005 018 AH014	0,15	0730 111 969
4475 005 018 AH014	0,50	0730 111 970
4475 005 018 AH014	1,00	0730 107 158
4475 005 018 AH014	1,05	0730 107 159
4475 005 018 AH014	1,10	0730 107 160
4475 005 018 AH014	1,15	0730 107 161
4475 005 018 AH014	1,20	0730 107 162
4475 005 018 AH014	1,25	0730 107 163
4475 005 018 AH014	1,30	0730 107 164
4475 005 018 AH014	1,35	0730 107 165
4475 005 018 AH014	1,40	0730 107 166
4475 005 018 AH014	1,45	0730 107 167
4475 005 018 AH014	1,50	0730 106 741
4475 005 018 AH014	1,55	0730 106 742
4475 005 018 AH014	1,60	0730 106 743
4475 005 018 AH014	1,65	0730 106 744
4475 005 018 AH014	1,70	0730 106 745
4475 005 018 AH014	1,75	0730 106 746
4475 005 018 AH014	1,80	0730 106 747
4475 005 018 AH014	1,85	0730 106 748
4475 005 018 AH014	1,90	0730 106 749
4475 005 018 AH014	1,95	0730 106 750
4475 005 018 AH014	2,00	0730 106 751
4475 005 018 AH014	2,05	0730 106 752
4475 005 018 AH014	2,10	0730 106 753
4475 005 018 AH014	2,65	0730 111 626
4475 005 018 AH014	2,70	0730 111 627
4475 005 018 AH014	2,75	0730 111 628
4475 005 018 AH014	2,80	0730 111 629
4475 005 018 AH014	2,85	0730 111 630
4475 005 018 AH014	2,90	0730 111 631
4475 005 018 AH014	2,95	0730 111 632
4475 005 018 AH014	3,00	0730 111 633
4475 005 018 AH014	3,10	0730 111 634
4475 005 018 AH014	3,35	0730 111 635
4475 005 018 AH014	3,40	0730 111 636
4475 005 018 AH015		0750 117 289
4475 005 018 AH016		0735 371 053
4475 005 018 AH017	0,35	0730 105 984
4475 005 018 AH017	0,45	0730 105 982
4475 005 018 AH017	0,55	0730 105 980
4475 005 018 AH017	0,60	0730 105 979
4475 005 018 AH017	0,65	0730 105 978
4475 005 018 AH017	1,30	0730 103 774
4475 005 018 AH017	1,35	0730 103 773
4475 005 018 AH017	1,40	0730 103 772
4475 005 018 AH017	1,45	0730 103 771
4475 005 018 AH017	1,50	0730 103 770
4475 005 018 AH017	1,55	0730 103 769
4475 005 018 AH017	1,60	0730 103 768
4475 005 018 AH017	1,65	0730 103 767
4475 005 018 AH017	1,70	0730 103 766
4475 005 018 AH017	1,75	0730 103 765
4475 005 018 AH017	1,80	0730 103 764

ZF Trading GmbH | Borgwardstraße 16 | 28279 Bremen | Germany | info.zf-services@zf.com | www.zf.com

https://truckmanualshub.com/

Bestell-Nr. Order No.	mm	Artikel-Nr. Article No.
4475 005 018		
4475 005 018 AH017	1,85	0730 103 763
4475 005 018 AH017	1,90	0730 103 762
4475 005 018 AH017	1,95	0730 103 761
4475 005 018 AH017	2,00	0730 103 760
4475 005 018 AH017	2,05	0730 104 723
4475 005 018 AH017	2,10	0730 104 724
4475 005 018 AH017	2,20	0730 104 726
4475 005 018 AH017	2,30	0730 104 728
4475 005 018 AH018		0634 303 214
4475 005 018 AH022		0501 315 509
4475 005 018 AH023		0734 309 430
4475 005 018 DA002		0637 011 044
4475 005 018 DA003	4,00	0730 106 219
4475 005 018 DA005		4472 364 034
4475 005 018 DA007		4472 353 037
4475 005 018 DA008		0750 111 176
4475 005 018 DA009		0750 117 205
4475 005 018 DA010	15,10	0730 162 002
4475 005 018 DA010	15,20	0730 162 003
4475 005 018 DA010	15,26	0730 162 227
4475 005 018 DA010	15,30	0730 162 004
4475 005 018 DA010	15,33	0730 162 226
4475 005 018 DA010	15,36	0730 162 225
4475 005 018 DA010	15,38	0730 162 629
4475 005 018 DA010	15,40	0730 162 005
4475 005 018 DA010	15,43	0730 162 224
4475 005 018 DA010	15,46	0730 162 223
4475 005 018 DA010	15,48	0730 162 630
4475 005 018 DA010	15,50	0730 162 006
4475 005 018 DA010	15,53	0730 162 222
4475 005 018 DA010	15,56	0730 162 221
4475 005 018 DA010	15,58	0730 162 631
4475 005 018 DA010	15,60	0730 162 007
4475 005 018 DA010	15,63	0730 162 220
4475 005 018 DA010	15,66	0730 162 219
4475 005 018 DA010	15,68	0730 162 632
4475 005 018 DA010	15,69	0730 162 893
4475 005 018 DA010	15,70	0730 162 008
4475 005 018 DA010	15,72	0730 162 894
4475 005 018 DA010	15,73	0730 162 218
4475 005 018 DA010	15,76	0730 162 217
4475 005 018 DA010	15,78	0730 162 895
4475 005 018 DA010	15,80	0730 162 009
4475 005 018 DA010	15,81	0730 162 896
4475 005 018 DA010	15,83	0730 162 216
4475 005 018 DA010	15,84	0730 162 897
4475 005 018 DA010	15,86	0730 162 215
4475 005 018 DA010	15,88	0730 162 898
4475 005 018 DA010	15,89	0730 162 899
4475 005 018 DA010	15,90	0730 162 010
4475 005 018 DA010	15,91	0730 162 900
4475 005 018 DA010	15,93	0730 162 214
4475 005 018 DA010	15,94	0730 162 901
4475 005 018 DA010	15,96	0730 162 213
4475 005 018 DA010	15,97	0730 162 902
4475 005 018 DA010	16,00	0730 162 011
4475 005 018 DA010	16,03	0730 162 212
4475 005 018 DA010	16,06	0730 162 211
4475 005 018 DA010	16,10	0730 162 012
4475 005 018 DA010	16,13	0730 162 210
4475 005 018 DA010	16,16	0730 162 209

Bestell-Nr. Order No.	mm	Artikel-Nr. Article No.
4475 005 018		
4475 005 018 DA010	16,20	0730 162 013
4475 005 018 DA010	16,23	0730 162 208
4475 005 018 DA010	16,26	0730 162 207
4475 005 018 DA010	16,30	0730 162 014
4475 005 018 DA010	16,40	0730 162 015
4475 005 018 DA011	0,65	0730 105 438
4475 005 018 DA011	0,70	0730 105 439
4475 005 018 DA011	0,75	0730 105 440
4475 005 018 DA011	0,80	0730 107 807
4475 005 018 DA011	0,85	0730 105 441
4475 005 018 DA011	0,90	0730 105 230
4475 005 018 DA011	0,95	0730 105 231
4475 005 018 DA011	1,00	0730 105 103
4475 005 018 DA011	1,05	0730 105 104
4475 005 018 DA011	1,10	0730 105 105
4475 005 018 DA011	1,15	0730 105 106
4475 005 018 DA011	1,20	0730 104 423
4475 005 018 DA011	1,25	0730 105 107
4475 005 018 DA011	1,30	0730 105 108
4475 005 018 DA011	1,35	0730 105 109
4475 005 018 DA011	1,40	0730 105 110
4475 005 018 DA011	1,45	0730 105 111
4475 005 018 DA011	1,50	0730 105 112
4475 005 018 DA011	1,55	0730 105 113
4475 005 018 DA011	1,60	0730 105 114
4475 005 018 DA012		0750 117 354
4475 005 018 DA013		4475 205 021
4475 005 018 JH002		0501 004 634
4475 005 018 JH002		0501 004 635
4475 005 018 JH004		0734 309 419
4475 005 018 JH009		4475 305 212
4475 005 018 JH009		4475 305 287
4475 005 018 JH011	0,20	4475 305 013
4475 005 018 JH011	0,30	4475 305 014
4475 005 018 JH011	0,40	4475 305 015
4475 005 018 JH011	0,50	4475 305 391
4475 005 018 JH011	0,60	4475 305 016
4475 005 018 JH011	0,70	4475 305 390
4475 005 018 JH011	0,80	4475 305 017
4475 005 018 JH011	0,90	4475 305 329
4475 005 018 JH011	1,00	4475 305 018
4475 005 018 JH011	1,10	4475 305 389
4475 005 018 JH011	1,20	4475 305 388
4475 005 018 JH011	1,30	4475 305 387
4475 005 018 JH011	1,40	4475 305 019
4475 005 018 JH011	1,60	4475 305 020
4475 005 018 JH011	2,00	4475 305 022
4475 005 018 JH012		4475 305 294
4475 005 018 JH013		4475 305 295
4475 005 018 JH016		0750 117 635
4475 005 018 JH017		0750 117 635
4475 005 018 JH020		0501 208 560
4475 005 018 JH101		0734 309 369
4475 005 018 JH101		0750 117 308
4475 005 018 JH102		0634 303 229
4475 005 018 JH102		0734 309 423
4475 005 018 LD004	1,00	4481 346 049
4475 005 018 LD004	1,10	4481 346 050
4475 005 018 LD004	1,20	4481 346 051
4475 005 018 LD004	1,30	4061 370 236
4475 005 018 LD004	1,40	4061 370 195

Bestell-Nr. Order No.	mm	Artikel-Nr. Article No.
4475 005 018		
4475 005 018 LD004	1,50	4061 370 219
4475 005 018 LD005		4061 370 232
4475 005 018 LD005		4481 346 047
4475 005 018 PD001		4475 305 069
4475 005 018 PD003		4475 305 182
4475 005 018 PD006		0750 101 112
4475 005 018 PD008		0750 117 572
4475 005 018 PD008		0750 117 597
4475 005 018 PD009		4475 305 343
4475 005 018 PD102		0634 304 654
4475 005 018 PD102		0636 302 018
4475 005 031		
4475 005 031 AH014	0,10	0730 111 968
4475 005 031 AH014	0,15	0730 111 969
4475 005 031 AH014	0,50	0730 111 970
4475 005 031 AH014	1,00	0730 107 158
4475 005 031 AH014	1,05	0730 107 159
4475 005 031 AH014	1,10	0730 107 160
4475 005 031 AH014	1,15	0730 107 161
4475 005 031 AH014	1,20	0730 107 162
4475 005 031 AH014	1,25	0730 107 163
4475 005 031 AH014	1,30	0730 107 164
4475 005 031 AH014	1,35	0730 107 165
4475 005 031 AH014	1,40	0730 107 166
4475 005 031 AH014	1,45	0730 107 167
4475 005 031 AH014	1,50	0730 106 741
4475 005 031 AH014	1,55	0730 106 742
4475 005 031 AH014	1,60	0730 106 743
4475 005 031 AH014	1,65	0730 106 744
4475 005 031 AH014	1,70	0730 106 745
4475 005 031 AH014	1,75	0730 106 746
4475 005 031 AH014	1,80	0730 106 747
4475 005 031 AH014	1,85	0730 106 748
4475 005 031 AH014	1,90	0730 106 749
4475 005 031 AH014	1,95	0730 106 750
4475 005 031 AH014	2,00	0730 106 751
4475 005 031 AH014	2,05	0730 106 752
4475 005 031 AH014	2,10	0730 106 753
4475 005 031 AH014	2,65	0730 111 626
4475 005 031 AH014	2,70	0730 111 627
4475 005 031 AH014	2,75	0730 111 628
4475 005 031 AH014	2,80	0730 111 629
4475 005 031 AH014	2,85	0730 111 630
4475 005 031 AH014	2,90	0730 111 631
4475 005 031 AH014	2,95	0730 111 632
4475 005 031 AH014	3,00	0730 111 633
4475 005 031 AH014	3,10	0730 111 634
4475 005 031 AH014	3,35	0730 111 635
4475 005 031 AH014	3,40	0730 111 636
4475 005 031 AH015		0750 117 289
4475 005 031 AH016		0750 117 289
4475 005 031 AH017	0,10	0730 111 968
4475 005 031 AH017	0,15	0730 111 969
4475 005 031 AH017	0,50	0730 111 970
4475 005 031 AH017	1,00	0730 107 158
4475 005 031 AH017	1,05	0730 107 159
4475 005 031 AH017	1,10	0730 107 160
4475 005 031 AH017	1,15	0730 107 161
4475 005 031 AH017	1,20	0730 107 162
4475 005 031 AH017	1,25	0730 107 163
4475 005 031 AH017	1,30	0730 107 164

https://truckmanualshub.com/

Vergleichsliste / Cross reference list

Bestell-Nr. Order No.	mm	Artikel-Nr. Article No.
4475 005 031		
4475 005 031 AH017	1,35	0730 107 165
4475 005 031 AH017	1,40	0730 107 166
4475 005 031 AH017	1,45	0730 107 167
4475 005 031 AH017	1,50	0730 106 741
4475 005 031 AH017	1,55	0730 106 742
4475 005 031 AH017	1,60	0730 106 743
4475 005 031 AH017	1,65	0730 106 744
4475 005 031 AH017	1,70	0730 106 745
4475 005 031 AH017	1,75	0730 106 746
4475 005 031 AH017	1,80	0730 106 747
4475 005 031 AH017	1,85	0730 106 748
4475 005 031 AH017	1,90	0730 106 749
4475 005 031 AH017	1,95	0730 106 750
4475 005 031 AH017	2,00	0730 106 751
4475 005 031 AH017	2,05	0730 106 752
4475 005 031 AH017	2,10	0730 106 753
4475 005 031 AH017	2,65	0730 111 626
4475 005 031 AH017	2,70	0730 111 627
4475 005 031 AH017	2,75	0730 111 628
4475 005 031 AH017	2,80	0730 111 629
4475 005 031 AH017	2,85	0730 111 630
4475 005 031 AH017	2,90	0730 111 631
4475 005 031 AH017	2,95	0730 111 632
4475 005 031 AH017	3,00	0730 111 633
4475 005 031 AH017	3,10	0730 111 634
4475 005 031 AH017	3,35	0730 111 635
4475 005 031 AH017	3,40	0730 111 636
4475 005 031 AH018		0634 303 214
4475 005 031 AH022		0501 315 509
4475 005 031 AH023		0734 309 430
4475 005 031 DA002		0637 011 044
4475 005 031 DA003	4,00	0730 106 219
4475 005 031 DA005		4475 305 075
4475 005 031 DA007		4475 305 005
4475 005 031 DA008		0750 111 176
4475 005 031 DA009		0750 117 205
4475 005 031 DA010	15,10	0730 162 002
4475 005 031 DA010	15,20	0730 162 003
4475 005 031 DA010	15,26	0730 162 227
4475 005 031 DA010	15,30	0730 162 004
4475 005 031 DA010	15,33	0730 162 226
4475 005 031 DA010	15,36	0730 162 225
4475 005 031 DA010	15,38	0730 162 629
4475 005 031 DA010	15,40	0730 162 005
4475 005 031 DA010	15,43	0730 162 224
4475 005 031 DA010	15,46	0730 162 223
4475 005 031 DA010	15,48	0730 162 630
4475 005 031 DA010	15,50	0730 162 006
4475 005 031 DA010	15,53	0730 162 222
4475 005 031 DA010	15,56	0730 162 221
4475 005 031 DA010	15,58	0730 162 631
4475 005 031 DA010	15,60	0730 162 007
4475 005 031 DA010	15,63	0730 162 220
4475 005 031 DA010	15,66	0730 162 219
4475 005 031 DA010	15,68	0730 162 632
4475 005 031 DA010	15,69	0730 162 893
4475 005 031 DA010	15,70	0730 162 008
4475 005 031 DA010	15,72	0730 162 894
4475 005 031 DA010	15,73	0730 162 218
4475 005 031 DA010	15,76	0730 162 217
4475 005 031 DA010	15,78	0730 162 895

Bestell-Nr. Order No.	mm	Artikel-Nr. Article No.
4475 005 031		
4475 005 031 DA010	15,80	0730 162 009
4475 005 031 DA010	15,81	0730 162 896
4475 005 031 DA010	15,83	0730 162 216
4475 005 031 DA010	15,84	0730 162 897
4475 005 031 DA010	15,86	0730 162 215
4475 005 031 DA010	15,88	0730 162 898
4475 005 031 DA010	15,89	0730 162 899
4475 005 031 DA010	15,90	0730 162 010
4475 005 031 DA010	15,91	0730 162 900
4475 005 031 DA010	15,93	0730 162 214
4475 005 031 DA010	15,94	0730 162 901
4475 005 031 DA010	15,96	0730 162 213
4475 005 031 DA010	15,97	0730 162 902
4475 005 031 DA010	16,00	0730 162 011
4475 005 031 DA010	16,03	0730 162 212
4475 005 031 DA010	16,06	0730 162 211
4475 005 031 DA010	16,10	0730 162 012
4475 005 031 DA010	16,13	0730 162 210
4475 005 031 DA010	16,16	0730 162 209
4475 005 031 DA010	16,20	0730 162 013
4475 005 031 DA010	16,23	0730 162 208
4475 005 031 DA010	16,26	0730 162 207
4475 005 031 DA010	16,30	0730 162 014
4475 005 031 DA010	16,40	0730 162 015
4475 005 031 DA011	0,65	0730 105 438
4475 005 031 DA011	0,70	0730 105 439
4475 005 031 DA011	0,75	0730 105 440
4475 005 031 DA011	0,80	0730 107 807
4475 005 031 DA011	0,85	0730 105 441
4475 005 031 DA011	0,90	0730 105 230
4475 005 031 DA011	0,95	0730 105 231
4475 005 031 DA011	1,00	0730 105 103
4475 005 031 DA011	1,05	0730 105 104
4475 005 031 DA011	1,10	0730 105 105
4475 005 031 DA011	1,15	0730 105 106
4475 005 031 DA011	1,20	0730 104 423
4475 005 031 DA011	1,25	0730 105 107
4475 005 031 DA011	1,30	0730 105 108
4475 005 031 DA011	1,35	0730 105 109
4475 005 031 DA011	1,40	0730 105 110
4475 005 031 DA011	1,45	0730 105 111
4475 005 031 DA011	1,50	0730 105 112
4475 005 031 DA011	1,55	0730 105 113
4475 005 031 DA011	1,60	0730 105 114
4475 005 031 DA012		0750 117 354
4475 005 031 DA013		4475 205 023
4475 005 031 JH002		0501 004 552
4475 005 031 JH004		0734 309 419
4475 005 031 JH009		4475 305 212
4475 005 031 JH011	0,20	4475 305 013
4475 005 031 JH011	0,30	4475 305 014
4475 005 031 JH011	0,40	4475 305 015
4475 005 031 JH011	0,50	4475 305 391
4475 005 031 JH011	0,60	4475 305 016
4475 005 031 JH011	0,70	4475 305 390
4475 005 031 JH011	0,80	4475 305 017
4475 005 031 JH011	0,90	4475 305 329
4475 005 031 JH011	1,00	4475 305 018
4475 005 031 JH011	1,10	4475 305 389
4475 005 031 JH011	1,20	4475 305 388
4475 005 031 JH011	1,30	4475 305 387

Bestell-Nr. Order No.	mm	Artikel-Nr. Article No.
4475 005 031		
4475 005 031 JH011	1,40	4475 305 019
4475 005 031 JH011	1,60	4475 305 020
4475 005 031 JH011	2,00	4475 305 022
4475 005 031 JH012		4475 305 499
4475 005 031 JH013		4475 305 498
4475 005 031 JH016		0750 117 635
4475 005 031 JH017		0750 117 635
4475 005 031 JH020		0501 208 560
4475 005 031 JH101		0734 309 369
4475 005 031 JH101		0750 117 308
4475 005 031 JH102		0634 303 229
4475 005 031 JH102		0734 309 423
4475 005 031 LD004	1,00	4481 346 049
4475 005 031 LD004	1,10	4481 346 050
4475 005 031 LD004	1,20	4481 346 051
4475 005 031 LD005		4481 346 047
4475 005 031 PD001		4475 305 069
4475 005 031 PD003		4475 305 182
4475 005 031 PD006		0750 101 112
4475 005 031 PD008		0750 117 572
4475 005 031 PD008		0750 117 597
4475 005 031 PD009		4475 305 343
4475 005 031 PD102		0501 309 597
4475 005 031 PD102		0634 304 654
4475 005 031 SS001		0501 313 810
4475 005 031 SS002		0501 209 474
4475 005 031 SS002		0501 210 955
4475 005 031 SS003		0501 005 901
4475 005 031 SS003		0501 005 902
4475 005 032		
4475 005 032 AH014	0,10	0730 111 968
4475 005 032 AH014	0,15	0730 111 969
4475 005 032 AH014	0,50	0730 111 970
4475 005 032 AH014	1,00	0730 107 158
4475 005 032 AH014	1,05	0730 107 159
4475 005 032 AH014	1,10	0730 107 160
4475 005 032 AH014	1,15	0730 107 161
4475 005 032 AH014	1,20	0730 107 162
4475 005 032 AH014	1,25	0730 107 163
4475 005 032 AH014	1,30	0730 107 164
4475 005 032 AH014	1,35	0730 107 165
4475 005 032 AH014	1,40	0730 107 166
4475 005 032 AH014	1,45	0730 107 167
4475 005 032 AH014	1,50	0730 106 741
4475 005 032 AH014	1,55	0730 106 742
4475 005 032 AH014	1,60	0730 106 743
4475 005 032 AH014	1,65	0730 106 744
4475 005 032 AH014	1,70	0730 106 745
4475 005 032 AH014	1,75	0730 106 746
4475 005 032 AH014	1,80	0730 106 747
4475 005 032 AH014	1,85	0730 106 748
4475 005 032 AH014	1,90	0730 106 749
4475 005 032 AH014	1,95	0730 106 750
4475 005 032 AH014	2,00	0730 106 751
4475 005 032 AH014	2,05	0730 106 752
4475 005 032 AH014	2,10	0730 106 753
4475 005 032 AH014	2,65	0730 111 626
4475 005 032 AH014	2,70	0730 111 627
4475 005 032 AH014	2,75	0730 111 628
4475 005 032 AH014	2,80	0730 111 629
4475 005 032 AH014	2,85	0730 111 630

ZF Trading GmbH | Borgwardstraße 16 | 28279 Bremen | Germany | info.zf-services@zf.com | www.zf.com

https://truckmanualshub.com/

Bestell-Nr. Order No.	mm	Artikel-Nr. Article No.
4475 005 032		
4475 005 032 AH014	2,90	0730 111 631
4475 005 032 AH014	2,95	0730 111 632
4475 005 032 AH014	3,00	0730 111 633
4475 005 032 AH014	3,10	0730 111 634
4475 005 032 AH014	3,35	0730 111 635
4475 005 032 AH014	3,40	0730 111 636
4475 005 032 AH015		0750 117 289
4475 005 032 AH016		0750 117 289
4475 005 032 AH017	0,10	0730 111 968
4475 005 032 AH017	0,15	0730 111 969
4475 005 032 AH017	0,50	0730 111 970
4475 005 032 AH017	1,00	0730 107 158
4475 005 032 AH017	1,05	0730 107 159
4475 005 032 AH017	1,10	0730 107 160
4475 005 032 AH017	1,15	0730 107 161
4475 005 032 AH017	1,20	0730 107 162
4475 005 032 AH017	1,25	0730 107 163
4475 005 032 AH017	1,30	0730 107 164
4475 005 032 AH017	1,35	0730 107 165
4475 005 032 AH017	1,40	0730 107 166
4475 005 032 AH017	1,45	0730 107 167
4475 005 032 AH017	1,50	0730 106 741
4475 005 032 AH017	1,55	0730 106 742
4475 005 032 AH017	1,60	0730 106 743
4475 005 032 AH017	1,65	0730 106 744
4475 005 032 AH017	1,70	0730 106 745
4475 005 032 AH017	1,75	0730 106 746
4475 005 032 AH017	1,80	0730 106 747
4475 005 032 AH017	1,85	0730 106 748
4475 005 032 AH017	1,90	0730 106 749
4475 005 032 AH017	1,95	0730 106 750
4475 005 032 AH017	2,00	0730 106 751
4475 005 032 AH017	2,05	0730 106 752
4475 005 032 AH017	2,10	0730 106 753
4475 005 032 AH017	2,65	0730 111 626
4475 005 032 AH017	2,70	0730 111 627
4475 005 032 AH017	2,75	0730 111 628
4475 005 032 AH017	2,80	0730 111 629
4475 005 032 AH017	2,85	0730 111 630
4475 005 032 AH017	2,90	0730 111 631
4475 005 032 AH017	2,95	0730 111 632
4475 005 032 AH017	3,00	0730 111 633
4475 005 032 AH017	3,10	0730 111 634
4475 005 032 AH017	3,35	0730 111 635
4475 005 032 AH017	3,40	0730 111 636
4475 005 032 AH018		0634 303 214
4475 005 032 AH022		0501 315 509
4475 005 032 AH023		0734 309 430
4475 005 032 DA002		0637 011 044
4475 005 032 DA003	4,00	0730 106 219
4475 005 032 DA005		4475 305 075
4475 005 032 DA007		4475 305 005
4475 005 032 DA008		0750 111 176
4475 005 032 DA009		0750 117 205
4475 005 032 DA010	15,10	0730 162 002
4475 005 032 DA010	15,20	0730 162 003
4475 005 032 DA010	15,26	0730 162 227
4475 005 032 DA010	15,30	0730 162 004
4475 005 032 DA010	15,33	0730 162 226
4475 005 032 DA010	15,36	0730 162 225
4475 005 032 DA010	15,38	0730 162 629

Bestell-Nr. Order No.	mm	Artikel-Nr. Article No.
4475 005 032		
4475 005 032 DA010	15,40	0730 162 005
4475 005 032 DA010	15,43	0730 162 224
4475 005 032 DA010	15,46	0730 162 223
4475 005 032 DA010	15,48	0730 162 630
4475 005 032 DA010	15,50	0730 162 006
4475 005 032 DA010	15,53	0730 162 222
4475 005 032 DA010	15,56	0730 162 221
4475 005 032 DA010	15,58	0730 162 631
4475 005 032 DA010	15,60	0730 162 007
4475 005 032 DA010	15,63	0730 162 220
4475 005 032 DA010	15,66	0730 162 219
4475 005 032 DA010	15,68	0730 162 632
4475 005 032 DA010	15,69	0730 162 893
4475 005 032 DA010	15,70	0730 162 008
4475 005 032 DA010	15,72	0730 162 894
4475 005 032 DA010	15,73	0730 162 218
4475 005 032 DA010	15,76	0730 162 217
4475 005 032 DA010	15,78	0730 162 895
4475 005 032 DA010	15,80	0730 162 009
4475 005 032 DA010	15,81	0730 162 896
4475 005 032 DA010	15,83	0730 162 216
4475 005 032 DA010	15,84	0730 162 897
4475 005 032 DA010	15,86	0730 162 215
4475 005 032 DA010	15,88	0730 162 898
4475 005 032 DA010	15,89	0730 162 899
4475 005 032 DA010	15,90	0730 162 010
4475 005 032 DA010	15,91	0730 162 900
4475 005 032 DA010	15,93	0730 162 214
4475 005 032 DA010	15,94	0730 162 901
4475 005 032 DA010	15,96	0730 162 213
4475 005 032 DA010	15,97	0730 162 902
4475 005 032 DA010	16,00	0730 162 011
4475 005 032 DA010	16,03	0730 162 212
4475 005 032 DA010	16,06	0730 162 211
4475 005 032 DA010	16,10	0730 162 012
4475 005 032 DA010	16,13	0730 162 210
4475 005 032 DA010	16,16	0730 162 209
4475 005 032 DA010	16,20	0730 162 013
4475 005 032 DA010	16,23	0730 162 208
4475 005 032 DA010	16,26	0730 162 207
4475 005 032 DA010	16,30	0730 162 014
4475 005 032 DA010	16,40	0730 162 015
4475 005 032 DA011	0,65	0730 105 438
4475 005 032 DA011	0,70	0730 105 439
4475 005 032 DA011	0,75	0730 105 440
4475 005 032 DA011	0,80	0730 107 807
4475 005 032 DA011	0,85	0730 105 441
4475 005 032 DA011	0,90	0730 105 230
4475 005 032 DA011	0,95	0730 105 231
4475 005 032 DA011	1,00	0730 105 103
4475 005 032 DA011	1,05	0730 105 104
4475 005 032 DA011	1,10	0730 105 105
4475 005 032 DA011	1,15	0730 105 106
4475 005 032 DA011	1,20	0730 104 423
4475 005 032 DA011	1,25	0730 105 107
4475 005 032 DA011	1,30	0730 105 108
4475 005 032 DA011	1,35	0730 105 109
4475 005 032 DA011	1,40	0730 105 110
4475 005 032 DA011	1,45	0730 105 111
4475 005 032 DA011	1,50	0730 105 112
4475 005 032 DA011	1,55	0730 105 113

Bestell-Nr. Order No.	mm	Artikel-Nr. Article No.
4475 005 032		
4475 005 032 DA011	1,60	0730 105 114
4475 005 032 DA012		0750 117 354
4475 005 032 DA013		4475 205 029
4475 005 032 JH002		0501 004 552
4475 005 032 JH004		0734 309 419
4475 005 032 JH009		4475 305 212
4475 005 032 JH011	0,20	4475 305 013
4475 005 032 JH011	0,30	4475 305 014
4475 005 032 JH011	0,40	4475 305 015
4475 005 032 JH011	0,50	4475 305 391
4475 005 032 JH011	0,60	4475 305 016
4475 005 032 JH011	0,70	4475 305 390
4475 005 032 JH011	0,80	4475 305 017
4475 005 032 JH011	0,90	4475 305 329
4475 005 032 JH011	1,00	4475 305 018
4475 005 032 JH011	1,10	4475 305 389
4475 005 032 JH011	1,20	4475 305 388
4475 005 032 JH011	1,30	4475 305 387
4475 005 032 JH011	1,40	4475 305 019
4475 005 032 JH011	1,60	4475 305 020
4475 005 032 JH011	2,00	4475 305 022
4475 005 032 JH012		4475 305 499
4475 005 032 JH013		4475 305 498
4475 005 032 JH016		0750 117 635
4475 005 032 JH017		0750 117 635
4475 005 032 JH020		0501 208 560
4475 005 032 JH101		0734 309 369
4475 005 032 JH101		0750 117 308
4475 005 032 JH102		0634 303 229
4475 005 032 JH102		0734 309 423
4475 005 032 LD004	1,00	4481 346 049
4475 005 032 LD004	1,10	4481 346 050
4475 005 032 LD004	1,20	4481 346 051
4475 005 032 LD005		4481 346 047
4475 005 032 PD001		4475 305 069
4475 005 032 PD003		4475 305 182
4475 005 032 PD006		0750 101 112
4475 005 032 PD008		0750 117 572
4475 005 032 PD008		0750 117 597
4475 005 032 PD009		4475 305 343
4475 005 032 PD102		0501 309 597
4475 005 032 PD102		0634 304 654
4475 005 032 SS001		0501 313 810
4475 005 032 SS002		0501 209 474
4475 005 032 SS002		0501 210 955
4475 005 032 SS003		0501 005 901
4475 005 032 SS003		0501 005 902
4475 005 034		
4475 005 034 AH014	0,10	0730 111 968
4475 005 034 AH014	0,15	0730 111 969
4475 005 034 AH014	0,50	0730 111 970
4475 005 034 AH014	1,00	0730 107 158
4475 005 034 AH014	1,05	0730 107 159
4475 005 034 AH014	1,10	0730 107 160
4475 005 034 AH014	1,15	0730 107 161
4475 005 034 AH014	1,20	0730 107 162
4475 005 034 AH014	1,25	0730 107 163
4475 005 034 AH014	1,30	0730 107 164
4475 005 034 AH014	1,35	0730 107 165
4475 005 034 AH014	1,40	0730 107 166
4475 005 034 AH014	1,45	0730 107 167

https://truckmanualshub.com/

Vergleichsliste / Cross reference list

Bestell-Nr. Order No.	mm	Artikel-Nr. Article No.
4475 005 034		
4475 005 034 AH014	1,50	0730 106 741
4475 005 034 AH014	1,55	0730 106 742
4475 005 034 AH014	1,60	0730 106 743
4475 005 034 AH014	1,65	0730 106 744
4475 005 034 AH014	1,70	0730 106 745
4475 005 034 AH014	1,75	0730 106 746
4475 005 034 AH014	1,80	0730 106 747
4475 005 034 AH014	1,85	0730 106 748
4475 005 034 AH014	1,90	0730 106 749
4475 005 034 AH014	1,95	0730 106 750
4475 005 034 AH014	2,00	0730 106 751
4475 005 034 AH014	2,05	0730 106 752
4475 005 034 AH014	2,10	0730 106 753
4475 005 034 AH014	2,65	0730 111 626
4475 005 034 AH014	2,70	0730 111 627
4475 005 034 AH014	2,75	0730 111 628
4475 005 034 AH014	2,80	0730 111 629
4475 005 034 AH014	2,85	0730 111 630
4475 005 034 AH014	2,90	0730 111 631
4475 005 034 AH014	2,95	0730 111 632
4475 005 034 AH014	3,00	0730 111 633
4475 005 034 AH014	3,10	0730 111 634
4475 005 034 AH014	3,35	0730 111 635
4475 005 034 AH014	3,40	0730 111 636
4475 005 034 AH015		0750 117 289
4475 005 034 AH016		0750 117 289
4475 005 034 AH017	0,10	0730 111 968
4475 005 034 AH017	0,15	0730 111 969
4475 005 034 AH017	0,50	0730 111 970
4475 005 034 AH017	1,00	0730 107 158
4475 005 034 AH017	1,05	0730 107 159
4475 005 034 AH017	1,10	0730 107 160
4475 005 034 AH017	1,15	0730 107 161
4475 005 034 AH017	1,20	0730 107 162
4475 005 034 AH017	1,25	0730 107 163
4475 005 034 AH017	1,30	0730 107 164
4475 005 034 AH017	1,35	0730 107 165
4475 005 034 AH017	1,40	0730 107 166
4475 005 034 AH017	1,45	0730 107 167
4475 005 034 AH017	1,50	0730 106 741
4475 005 034 AH017	1,55	0730 106 742
4475 005 034 AH017	1,60	0730 106 743
4475 005 034 AH017	1,65	0730 106 744
4475 005 034 AH017	1,70	0730 106 745
4475 005 034 AH017	1,75	0730 106 746
4475 005 034 AH017	1,80	0730 106 747
4475 005 034 AH017	1,85	0730 106 748
4475 005 034 AH017	1,90	0730 106 749
4475 005 034 AH017	1,95	0730 106 750
4475 005 034 AH017	2,00	0730 106 751
4475 005 034 AH017	2,05	0730 106 752
4475 005 034 AH017	2,10	0730 106 753
4475 005 034 AH017	2,65	0730 111 626
4475 005 034 AH017	2,70	0730 111 627
4475 005 034 AH017	2,75	0730 111 628
4475 005 034 AH017	2,80	0730 111 629
4475 005 034 AH017	2,85	0730 111 630
4475 005 034 AH017	2,90	0730 111 631
4475 005 034 AH017	2,95	0730 111 632
4475 005 034 AH017	3,00	0730 111 633
4475 005 034 AH017	3,10	0730 111 634

Bestell-Nr. Order No.	mm	Artikel-Nr. Article No.
4475 005 034		
4475 005 034 AH017	3,35	0730 111 635
4475 005 034 AH017	3,40	0730 111 636
4475 005 034 AH018		0634 303 980
4475 005 034 AH022		0501 315 509
4475 005 034 AH023		0734 309 430
4475 005 034 DA002		0637 011 044
4475 005 034 DA003	4,00	0730 106 219
4475 005 034 DA005		4475 305 289
4475 005 034 DA007		4475 305 251
4475 005 034 DA008		0750 111 176
4475 005 034 DA009		0750 117 205
4475 005 034 DA010	15,10	0730 162 002
4475 005 034 DA010	15,20	0730 162 003
4475 005 034 DA010	15,26	0730 162 227
4475 005 034 DA010	15,30	0730 162 004
4475 005 034 DA010	15,33	0730 162 226
4475 005 034 DA010	15,36	0730 162 225
4475 005 034 DA010	15,38	0730 162 629
4475 005 034 DA010	15,40	0730 162 005
4475 005 034 DA010	15,43	0730 162 224
4475 005 034 DA010	15,46	0730 162 223
4475 005 034 DA010	15,48	0730 162 630
4475 005 034 DA010	15,50	0730 162 006
4475 005 034 DA010	15,53	0730 162 222
4475 005 034 DA010	15,56	0730 162 221
4475 005 034 DA010	15,58	0730 162 631
4475 005 034 DA010	15,60	0730 162 007
4475 005 034 DA010	15,63	0730 162 220
4475 005 034 DA010	15,66	0730 162 219
4475 005 034 DA010	15,68	0730 162 632
4475 005 034 DA010	15,69	0730 162 893
4475 005 034 DA010	15,70	0730 162 008
4475 005 034 DA010	15,72	0730 162 894
4475 005 034 DA010	15,73	0730 162 218
4475 005 034 DA010	15,76	0730 162 217
4475 005 034 DA010	15,78	0730 162 895
4475 005 034 DA010	15,80	0730 162 009
4475 005 034 DA010	15,81	0730 162 896
4475 005 034 DA010	15,83	0730 162 216
4475 005 034 DA010	15,84	0730 162 897
4475 005 034 DA010	15,86	0730 162 215
4475 005 034 DA010	15,88	0730 162 898
4475 005 034 DA010	15,89	0730 162 899
4475 005 034 DA010	15,90	0730 162 010
4475 005 034 DA010	15,91	0730 162 900
4475 005 034 DA010	15,93	0730 162 214
4475 005 034 DA010	15,94	0730 162 901
4475 005 034 DA010	15,96	0730 162 213
4475 005 034 DA010	15,97	0730 162 902
4475 005 034 DA010	16,00	0730 162 011
4475 005 034 DA010	16,03	0730 162 212
4475 005 034 DA010	16,06	0730 162 211
4475 005 034 DA010	16,10	0730 162 012
4475 005 034 DA010	16,13	0730 162 210
4475 005 034 DA010	16,16	0730 162 209
4475 005 034 DA010	16,20	0730 162 013
4475 005 034 DA010	16,23	0730 162 208
4475 005 034 DA010	16,26	0730 162 207
4475 005 034 DA010	16,30	0730 162 014
4475 005 034 DA010	16,40	0730 162 015
4475 005 034 DA011	0,65	0730 105 438

Bestell-Nr. Order No.	mm	Artikel-Nr. Article No.
4475 005 034		
4475 005 034 DA011	0,70	0730 105 439
4475 005 034 DA011	0,75	0730 105 440
4475 005 034 DA011	0,80	0730 107 807
4475 005 034 DA011	0,85	0730 105 441
4475 005 034 DA011	0,90	0730 105 230
4475 005 034 DA011	0,95	0730 105 231
4475 005 034 DA011	1,00	0730 105 103
4475 005 034 DA011	1,05	0730 105 104
4475 005 034 DA011	1,10	0730 105 105
4475 005 034 DA011	1,15	0730 105 106
4475 005 034 DA011	1,20	0730 104 423
4475 005 034 DA011	1,25	0730 105 107
4475 005 034 DA011	1,30	0730 105 108
4475 005 034 DA011	1,35	0730 105 109
4475 005 034 DA011	1,40	0730 105 110
4475 005 034 DA011	1,45	0730 105 111
4475 005 034 DA011	1,50	0730 105 112
4475 005 034 DA011	1,55	0730 105 113
4475 005 034 DA011	1,60	0730 105 114
4475 005 034 DA012		0750 117 354
4475 005 034 DA013		4475 205 031
4475 005 034 JH004		0734 309 419
4475 005 034 JH009		4475 305 212
4475 005 034 JH009		4475 305 217
4475 005 034 JH011	0,20	4475 305 013
4475 005 034 JH011	0,30	4475 305 014
4475 005 034 JH011	0,40	4475 305 015
4475 005 034 JH011	0,50	4475 305 391
4475 005 034 JH011	0,60	4475 305 016
4475 005 034 JH011	0,70	4475 305 390
4475 005 034 JH011	0,80	4475 305 017
4475 005 034 JH011	0,90	4475 305 329
4475 005 034 JH011	1,00	4475 305 018
4475 005 034 JH011	1,10	4475 305 389
4475 005 034 JH011	1,20	4475 305 388
4475 005 034 JH011	1,30	4475 305 387
4475 005 034 JH011	1,40	4475 305 019
4475 005 034 JH011	1,60	4475 305 020
4475 005 034 JH011	2,00	4475 305 022
4475 005 034 JH012		4475 305 257
4475 005 034 JH013		4475 305 256
4475 005 034 JH016		0750 117 635
4475 005 034 JH017		0750 117 635
4475 005 034 JH020		0501 208 560
4475 005 034 JH101		0734 309 369
4475 005 034 JH101		0734 309 390
4475 005 034 JH101		0750 117 308
4475 005 034 JH102		0634 303 229
4475 005 034 JH102		0734 309 423
4475 005 034 PD001		4475 305 069
4475 005 034 PD003		4475 305 197
4475 005 034 PD006		0750 101 112
4475 005 034 PD008		0750 117 572
4475 005 034 PD008		0750 117 597
4475 005 034 PD009		4475 305 343
4475 005 034 PD102		0634 304 654
4475 005 034 PD102		0736 305 061
4475 005 034 SS001		0501 313 810
4475 005 034 SS002		0501 213 508
4475 005 034 SS002		0501 213 509
4475 005 034 SS003		0501 007 550

ZF Trading GmbH | Borgwardstraße 16 | 28279 Bremen | Germany | info.zf-services@zf.com | www.zf.com

https://truckmanualshub.com/

Bestell-Nr. Order No.	mm	Artikel-Nr. Article No.
4475 005 034		
4475 005 034 SS003		0501 007 551
4475 005 043		
4475 005 043 AH014	0,10	0730 111 968
4475 005 043 AH014	0,15	0730 111 969
4475 005 043 AH014	0,50	0730 111 970
4475 005 043 AH014	1,00	0730 107 158
4475 005 043 AH014	1,05	0730 107 159
4475 005 043 AH014	1,10	0730 107 160
4475 005 043 AH014	1,15	0730 107 161
4475 005 043 AH014	1,20	0730 107 162
4475 005 043 AH014	1,25	0730 107 163
4475 005 043 AH014	1,30	0730 107 164
4475 005 043 AH014	1,35	0730 107 165
4475 005 043 AH014	1,40	0730 107 166
4475 005 043 AH014	1,45	0730 107 167
4475 005 043 AH014	1,50	0730 106 741
4475 005 043 AH014	1,55	0730 106 742
4475 005 043 AH014	1,60	0730 106 743
4475 005 043 AH014	1,65	0730 106 744
4475 005 043 AH014	1,70	0730 106 745
4475 005 043 AH014	1,75	0730 106 746
4475 005 043 AH014	1,80	0730 106 747
4475 005 043 AH014	1,85	0730 106 748
4475 005 043 AH014	1,90	0730 106 749
4475 005 043 AH014	1,95	0730 106 750
4475 005 043 AH014	2,00	0730 106 751
4475 005 043 AH014	2,05	0730 106 752
4475 005 043 AH014	2,10	0730 106 753
4475 005 043 AH014	2,65	0730 111 626
4475 005 043 AH014	2,70	0730 111 627
4475 005 043 AH014	2,75	0730 111 628
4475 005 043 AH014	2,80	0730 111 629
4475 005 043 AH014	2,85	0730 111 630
4475 005 043 AH014	2,90	0730 111 631
4475 005 043 AH014	2,95	0730 111 632
4475 005 043 AH014	3,00	0730 111 633
4475 005 043 AH014	3,10	0730 111 634
4475 005 043 AH014	3,35	0730 111 635
4475 005 043 AH014	3,40	0730 111 636
4475 005 043 AH015		0750 117 289
4475 005 043 AH016		0750 117 289
4475 005 043 AH017	0,10	0730 111 968
4475 005 043 AH017	0,15	0730 111 969
4475 005 043 AH017	0,50	0730 111 970
4475 005 043 AH017	1,00	0730 107 158
4475 005 043 AH017	1,05	0730 107 159
4475 005 043 AH017	1,10	0730 107 160
4475 005 043 AH017	1,15	0730 107 161
4475 005 043 AH017	1,20	0730 107 162
4475 005 043 AH017	1,25	0730 107 163
4475 005 043 AH017	1,30	0730 107 164
4475 005 043 AH017	1,35	0730 107 165
4475 005 043 AH017	1,40	0730 107 166
4475 005 043 AH017	1,45	0730 107 167
4475 005 043 AH017	1,50	0730 106 741
4475 005 043 AH017	1,55	0730 106 742
4475 005 043 AH017	1,60	0730 106 743
4475 005 043 AH017	1,65	0730 106 744
4475 005 043 AH017	1,70	0730 106 745
4475 005 043 AH017	1,75	0730 106 746
4475 005 043 AH017	1,80	0730 106 747

Bestell-Nr. Order No.	mm	Artikel-Nr. Article No.
4475 005 043		
4475 005 043 AH017	1,85	0730 106 748
4475 005 043 AH017	1,90	0730 106 749
4475 005 043 AH017	1,95	0730 106 750
4475 005 043 AH017	2,00	0730 106 751
4475 005 043 AH017	2,05	0730 106 752
4475 005 043 AH017	2,10	0730 106 753
4475 005 043 AH017	2,65	0730 111 626
4475 005 043 AH017	2,70	0730 111 627
4475 005 043 AH017	2,75	0730 111 628
4475 005 043 AH017	2,80	0730 111 629
4475 005 043 AH017	2,85	0730 111 630
4475 005 043 AH017	2,90	0730 111 631
4475 005 043 AH017	2,95	0730 111 632
4475 005 043 AH017	3,00	0730 111 633
4475 005 043 AH017	3,10	0730 111 634
4475 005 043 AH017	3,35	0730 111 635
4475 005 043 AH017	3,40	0730 111 636
4475 005 043 AH018		0634 303 214
4475 005 043 AH022		0501 315 509
4475 005 043 AH023		0734 309 430
4475 005 043 DA002		0637 011 044
4475 005 043 DA003	4,00	0730 106 219
4475 005 043 DA005		4475 305 196
4475 005 043 DA007		4475 305 251
4475 005 043 DA008		0750 111 176
4475 005 043 DA009		0750 117 205
4475 005 043 DA010	15,10	0730 162 002
4475 005 043 DA010	15,20	0730 162 003
4475 005 043 DA010	15,26	0730 162 227
4475 005 043 DA010	15,30	0730 162 004
4475 005 043 DA010	15,33	0730 162 226
4475 005 043 DA010	15,36	0730 162 225
4475 005 043 DA010	15,38	0730 162 629
4475 005 043 DA010	15,40	0730 162 005
4475 005 043 DA010	15,43	0730 162 224
4475 005 043 DA010	15,46	0730 162 223
4475 005 043 DA010	15,48	0730 162 630
4475 005 043 DA010	15,50	0730 162 006
4475 005 043 DA010	15,53	0730 162 222
4475 005 043 DA010	15,56	0730 162 221
4475 005 043 DA010	15,58	0730 162 631
4475 005 043 DA010	15,60	0730 162 007
4475 005 043 DA010	15,63	0730 162 220
4475 005 043 DA010	15,66	0730 162 219
4475 005 043 DA010	15,68	0730 162 632
4475 005 043 DA010	15,69	0730 162 893
4475 005 043 DA010	15,70	0730 162 008
4475 005 043 DA010	15,72	0730 162 894
4475 005 043 DA010	15,73	0730 162 218
4475 005 043 DA010	15,76	0730 162 217
4475 005 043 DA010	15,78	0730 162 895
4475 005 043 DA010	15,80	0730 162 009
4475 005 043 DA010	15,81	0730 162 896
4475 005 043 DA010	15,83	0730 162 216
4475 005 043 DA010	15,84	0730 162 897
4475 005 043 DA010	15,86	0730 162 215
4475 005 043 DA010	15,88	0730 162 898
4475 005 043 DA010	15,89	0730 162 899
4475 005 043 DA010	15,90	0730 162 010
4475 005 043 DA010	15,91	0730 162 900
4475 005 043 DA010	15,93	0730 162 214

Bestell-Nr. Order No.	mm	Artikel-Nr. Article No.
4475 005 043		
4475 005 043 DA010	15,94	0730 162 901
4475 005 043 DA010	15,96	0730 162 213
4475 005 043 DA010	15,97	0730 162 902
4475 005 043 DA010	16,00	0730 162 011
4475 005 043 DA010	16,03	0730 162 212
4475 005 043 DA010	16,06	0730 162 211
4475 005 043 DA010	16,10	0730 162 012
4475 005 043 DA010	16,13	0730 162 210
4475 005 043 DA010	16,16	0730 162 209
4475 005 043 DA010	16,20	0730 162 013
4475 005 043 DA010	16,23	0730 162 208
4475 005 043 DA010	16,26	0730 162 207
4475 005 043 DA010	16,30	0730 162 014
4475 005 043 DA010	16,40	0730 162 015
4475 005 043 DA011	0,65	0730 105 438
4475 005 043 DA011	0,70	0730 105 439
4475 005 043 DA011	0,75	0730 105 440
4475 005 043 DA011	0,80	0730 107 807
4475 005 043 DA011	0,85	0730 105 441
4475 005 043 DA011	0,90	0730 105 230
4475 005 043 DA011	0,95	0730 105 231
4475 005 043 DA011	1,00	0730 105 103
4475 005 043 DA011	1,05	0730 105 104
4475 005 043 DA011	1,10	0730 105 105
4475 005 043 DA011	1,15	0730 105 106
4475 005 043 DA011	1,20	0730 104 423
4475 005 043 DA011	1,25	0730 105 107
4475 005 043 DA011	1,30	0730 105 108
4475 005 043 DA011	1,35	0730 105 109
4475 005 043 DA011	1,40	0730 105 110
4475 005 043 DA011	1,45	0730 105 111
4475 005 043 DA011	1,50	0730 105 112
4475 005 043 DA011	1,55	0730 105 113
4475 005 043 DA011	1,60	0730 105 114
4475 005 043 DA012		0750 117 354
4475 005 043 DA013		4475 205 023
4475 005 043 JH002		0501 004 752
4475 005 043 JH002		0501 004 753
4475 005 043 JH004		0734 309 419
4475 005 043 JH009		4475 305 212
4475 005 043 JH012		4475 305 557
4475 005 043 JH013		4475 305 556
4475 005 043 JH016		0750 117 635
4475 005 043 JH017		0750 117 635
4475 005 043 JH020		0501 208 560
4475 005 043 JH101		0734 309 369
4475 005 043 JH101		0750 117 859
4475 005 043 JH102		0634 303 229
4475 005 043 JH102		0734 309 423
4475 005 043 LD004	1,00	4481 346 049
4475 005 043 LD004	1,10	4481 346 050
4475 005 043 LD004	1,20	4481 346 051
4475 005 043 LD005		4481 346 047
4475 005 043 PD001		4475 305 069
4475 005 043 PD003		4475 305 197
4475 005 043 PD006		0750 101 112
4475 005 043 PD008		0750 117 572
4475 005 043 PD008		0750 117 597
4475 005 043 PD009		4475 305 343
4475 005 043 PD102		0634 304 654
4475 005 043 PD102		0736 305 061

https://truckmanualshub.com/

Vergleichsliste / Cross reference list

Bestell-Nr. Order No.	mm	Artikel-Nr. Article No.
4475 005 043		
4475 005 043 SS001		0501 213 503
4475 005 043 SS002		0501 213 505
4475 005 043 SS002		0501 213 506
4475 005 043 SS003		0501 007 547
4475 005 043 SS003		0501 007 548
4475 005 044		
4475 005 044 AH014	0,10	0730 111 968
4475 005 044 AH014	0,15	0730 111 969
4475 005 044 AH014	0,50	0730 111 970
4475 005 044 AH014	1,00	0730 107 158
4475 005 044 AH014	1,05	0730 107 159
4475 005 044 AH014	1,10	0730 107 160
4475 005 044 AH014	1,15	0730 107 161
4475 005 044 AH014	1,20	0730 107 162
4475 005 044 AH014	1,25	0730 107 163
4475 005 044 AH014	1,30	0730 107 164
4475 005 044 AH014	1,35	0730 107 165
4475 005 044 AH014	1,40	0730 107 166
4475 005 044 AH014	1,45	0730 107 167
4475 005 044 AH014	1,50	0730 106 741
4475 005 044 AH014	1,55	0730 106 742
4475 005 044 AH014	1,60	0730 106 743
4475 005 044 AH014	1,65	0730 106 744
4475 005 044 AH014	1,70	0730 106 745
4475 005 044 AH014	1,75	0730 106 746
4475 005 044 AH014	1,80	0730 106 747
4475 005 044 AH014	1,85	0730 106 748
4475 005 044 AH014	1,90	0730 106 749
4475 005 044 AH014	1,95	0730 106 750
4475 005 044 AH014	2,00	0730 106 751
4475 005 044 AH014	2,05	0730 106 752
4475 005 044 AH014	2,10	0730 106 753
4475 005 044 AH014	2,65	0730 111 626
4475 005 044 AH014	2,70	0730 111 627
4475 005 044 AH014	2,75	0730 111 628
4475 005 044 AH014	2,80	0730 111 629
4475 005 044 AH014	2,85	0730 111 630
4475 005 044 AH014	2,90	0730 111 631
4475 005 044 AH014	2,95	0730 111 632
4475 005 044 AH014	3,00	0730 111 633
4475 005 044 AH014	3,10	0730 111 634
4475 005 044 AH014	3,35	0730 111 635
4475 005 044 AH014	3,40	0730 111 636
4475 005 044 AH015		0750 117 289
4475 005 044 AH016		0750 117 289
4475 005 044 AH017	0,10	0730 111 968
4475 005 044 AH017	0,15	0730 111 969
4475 005 044 AH017	0,50	0730 111 970
4475 005 044 AH017	1,00	0730 107 158
4475 005 044 AH017	1,05	0730 107 159
4475 005 044 AH017	1,10	0730 107 160
4475 005 044 AH017	1,15	0730 107 161
4475 005 044 AH017	1,20	0730 107 162
4475 005 044 AH017	1,25	0730 107 163
4475 005 044 AH017	1,30	0730 107 164
4475 005 044 AH017	1,35	0730 107 165
4475 005 044 AH017	1,40	0730 107 166
4475 005 044 AH017	1,45	0730 107 167
4475 005 044 AH017	1,50	0730 106 741
4475 005 044 AH017	1,55	0730 106 742
4475 005 044 AH017	1,60	0730 106 743

Bestell-Nr. Order No.	mm	Artikel-Nr. Article No.
4475 005 044		
4475 005 044 AH017	1,65	0730 106 744
4475 005 044 AH017	1,70	0730 106 745
4475 005 044 AH017	1,75	0730 106 746
4475 005 044 AH017	1,80	0730 106 747
4475 005 044 AH017	1,85	0730 106 748
4475 005 044 AH017	1,90	0730 106 749
4475 005 044 AH017	1,95	0730 106 750
4475 005 044 AH017	2,00	0730 106 751
4475 005 044 AH017	2,05	0730 106 752
4475 005 044 AH017	2,10	0730 106 753
4475 005 044 AH017	2,65	0730 111 626
4475 005 044 AH017	2,70	0730 111 627
4475 005 044 AH017	2,75	0730 111 628
4475 005 044 AH017	2,80	0730 111 629
4475 005 044 AH017	2,85	0730 111 630
4475 005 044 AH017	2,90	0730 111 631
4475 005 044 AH017	2,95	0730 111 632
4475 005 044 AH017	3,00	0730 111 633
4475 005 044 AH017	3,10	0730 111 634
4475 005 044 AH017	3,35	0730 111 635
4475 005 044 AH017	3,40	0730 111 636
4475 005 044 AH018		0634 303 214
4475 005 044 AH022		0501 315 509
4475 005 044 AH023		0734 309 430
4475 005 044 DA002		0637 011 044
4475 005 044 DA003	4,00	0730 106 219
4475 005 044 DA005		4475 304 102
4475 005 044 DA007		4475 305 005
4475 005 044 DA008		0750 111 176
4475 005 044 DA009		0750 117 205
4475 005 044 DA010	15,10	0730 162 002
4475 005 044 DA010	15,20	0730 162 003
4475 005 044 DA010	15,26	0730 162 227
4475 005 044 DA010	15,30	0730 162 004
4475 005 044 DA010	15,33	0730 162 226
4475 005 044 DA010	15,36	0730 162 225
4475 005 044 DA010	15,38	0730 162 629
4475 005 044 DA010	15,40	0730 162 005
4475 005 044 DA010	15,43	0730 162 224
4475 005 044 DA010	15,46	0730 162 223
4475 005 044 DA010	15,48	0730 162 630
4475 005 044 DA010	15,50	0730 162 006
4475 005 044 DA010	15,53	0730 162 222
4475 005 044 DA010	15,56	0730 162 221
4475 005 044 DA010	15,58	0730 162 631
4475 005 044 DA010	15,60	0730 162 007
4475 005 044 DA010	15,63	0730 162 220
4475 005 044 DA010	15,66	0730 162 219
4475 005 044 DA010	15,68	0730 162 632
4475 005 044 DA010	15,69	0730 162 893
4475 005 044 DA010	15,70	0730 162 008
4475 005 044 DA010	15,72	0730 162 894
4475 005 044 DA010	15,73	0730 162 218
4475 005 044 DA010	15,76	0730 162 217
4475 005 044 DA010	15,78	0730 162 895
4475 005 044 DA010	15,80	0730 162 009
4475 005 044 DA010	15,81	0730 162 896
4475 005 044 DA010	15,83	0730 162 216
4475 005 044 DA010	15,84	0730 162 897
4475 005 044 DA010	15,86	0730 162 215
4475 005 044 DA010	15,88	0730 162 898

Bestell-Nr. Order No.	mm	Artikel-Nr. Article No.
4475 005 044		
4475 005 044 DA010	15,89	0730 162 899
4475 005 044 DA010	15,90	0730 162 010
4475 005 044 DA010	15,91	0730 162 900
4475 005 044 DA010	15,93	0730 162 214
4475 005 044 DA010	15,94	0730 162 901
4475 005 044 DA010	15,96	0730 162 213
4475 005 044 DA010	15,97	0730 162 902
4475 005 044 DA010	16,00	0730 162 011
4475 005 044 DA010	16,03	0730 162 212
4475 005 044 DA010	16,06	0730 162 211
4475 005 044 DA010	16,10	0730 162 012
4475 005 044 DA010	16,13	0730 162 210
4475 005 044 DA010	16,16	0730 162 209
4475 005 044 DA010	16,20	0730 162 013
4475 005 044 DA010	16,23	0730 162 208
4475 005 044 DA010	16,26	0730 162 207
4475 005 044 DA010	16,30	0730 162 014
4475 005 044 DA010	16,40	0730 162 015
4475 005 044 DA011	0,65	0730 105 438
4475 005 044 DA011	0,70	0730 105 439
4475 005 044 DA011	0,75	0730 105 440
4475 005 044 DA011	0,80	0730 107 807
4475 005 044 DA011	0,85	0730 105 441
4475 005 044 DA011	0,90	0730 105 230
4475 005 044 DA011	0,95	0730 105 231
4475 005 044 DA011	1,00	0730 105 103
4475 005 044 DA011	1,05	0730 105 104
4475 005 044 DA011	1,10	0730 105 105
4475 005 044 DA011	1,15	0730 105 106
4475 005 044 DA011	1,20	0730 104 423
4475 005 044 DA011	1,25	0730 105 107
4475 005 044 DA011	1,30	0730 105 108
4475 005 044 DA011	1,35	0730 105 109
4475 005 044 DA011	1,40	0730 105 110
4475 005 044 DA011	1,45	0730 105 111
4475 005 044 DA011	1,50	0730 105 112
4475 005 044 DA011	1,55	0730 105 113
4475 005 044 DA011	1,60	0730 105 114
4475 005 044 DA012		0750 117 354
4475 005 044 DA013		4475 205 038
4475 005 044 JH002		0501 004 901
4475 005 044 JH002		0501 004 902
4475 005 044 JH004		0734 309 419
4475 005 044 JH009		4475 305 212
4475 005 044 JH011	0,20	4475 305 013
4475 005 044 JH011	0,30	4475 305 014
4475 005 044 JH011	0,40	4475 305 015
4475 005 044 JH011	0,50	4475 305 391
4475 005 044 JH011	0,60	4475 305 016
4475 005 044 JH011	0,70	4475 305 390
4475 005 044 JH011	0,80	4475 305 017
4475 005 044 JH011	0,90	4475 305 329
4475 005 044 JH011	1,00	4475 305 018
4475 005 044 JH011	1,10	4475 305 389
4475 005 044 JH011	1,20	4475 305 388
4475 005 044 JH011	1,30	4475 305 387
4475 005 044 JH011	1,40	4475 305 019
4475 005 044 JH011	1,60	4475 305 020
4475 005 044 JH011	2,00	4475 305 022
4475 005 044 JH012		4475 305 275
4475 005 044 JH013		4475 305 272

https://truckmanualshub.com/

Bestell-Nr. Order No.	mm	Artikel-Nr. Article No.
4475 005 044		
4475 005 044 JH016		0750 117 635
4475 005 044 JH017		0750 117 635
4475 005 044 JH020		0501 208 560
4475 005 044 JH101		0734 309 369
4475 005 044 JH101		0750 117 308
4475 005 044 JH102		0634 303 229
4475 005 044 JH102		0734 309 423
4475 005 044 LD004	1,00	4481 346 049
4475 005 044 LD004	1,10	4481 346 050
4475 005 044 LD004	1,20	4481 346 051
4475 005 044 LD005		4481 346 047
4475 005 044 PD001		4475 305 069
4475 005 044 PD003		4475 305 197
4475 005 044 PD006		0750 101 112
4475 005 044 PD008		0750 117 572
4475 005 044 PD008		0750 117 597
4475 005 044 PD009		4475 305 343
4475 005 044 PD102		0634 304 654
4475 005 044 PD102		0636 302 018
4475 005 044 SS001		0501 313 810
4475 005 044 SS002		0501 209 900
4475 005 044 SS002		0501 209 901
4475 005 044 SS003		0501 005 296
4475 005 044 SS003		0501 005 297
4475 005 046		
4475 005 046 AH014	0,10	0730 111 968
4475 005 046 AH014	0,15	0730 111 969
4475 005 046 AH014	0,50	0730 111 970
4475 005 046 AH014	1,00	0730 107 158
4475 005 046 AH014	1,05	0730 107 159
4475 005 046 AH014	1,10	0730 107 160
4475 005 046 AH014	1,15	0730 107 161
4475 005 046 AH014	1,20	0730 107 162
4475 005 046 AH014	1,25	0730 107 163
4475 005 046 AH014	1,30	0730 107 164
4475 005 046 AH014	1,35	0730 107 165
4475 005 046 AH014	1,40	0730 107 166
4475 005 046 AH014	1,45	0730 107 167
4475 005 046 AH014	1,50	0730 106 741
4475 005 046 AH014	1,55	0730 106 742
4475 005 046 AH014	1,60	0730 106 743
4475 005 046 AH014	1,65	0730 106 744
4475 005 046 AH014	1,70	0730 106 745
4475 005 046 AH014	1,75	0730 106 746
4475 005 046 AH014	1,80	0730 106 747
4475 005 046 AH014	1,85	0730 106 748
4475 005 046 AH014	1,90	0730 106 749
4475 005 046 AH014	1,95	0730 106 750
4475 005 046 AH014	2,00	0730 106 751
4475 005 046 AH014	2,05	0730 106 752
4475 005 046 AH014	2,10	0730 106 753
4475 005 046 AH014	2,65	0730 111 626
4475 005 046 AH014	2,70	0730 111 627
4475 005 046 AH014	2,75	0730 111 628
4475 005 046 AH014	2,80	0730 111 629
4475 005 046 AH014	2,85	0730 111 630
4475 005 046 AH014	2,90	0730 111 631
4475 005 046 AH014	2,95	0730 111 632
4475 005 046 AH014	3,00	0730 111 633
4475 005 046 AH014	3,10	0730 111 634
4475 005 046 AH014	3,35	0730 111 635

Bestell-Nr. Order No.	mm	Artikel-Nr. Article No.
4475 005 046		
4475 005 046 AH014	3,40	0730 111 636
4475 005 046 AH015		0750 117 289
4475 005 046 AH016		0735 371 053
4475 005 046 AH017	0,35	0730 105 984
4475 005 046 AH017	0,45	0730 105 982
4475 005 046 AH017	0,55	0730 105 980
4475 005 046 AH017	0,60	0730 105 979
4475 005 046 AH017	0,65	0730 105 978
4475 005 046 AH017	1,30	0730 103 774
4475 005 046 AH017	1,35	0730 103 773
4475 005 046 AH017	1,40	0730 103 772
4475 005 046 AH017	1,45	0730 103 771
4475 005 046 AH017	1,50	0730 103 770
4475 005 046 AH017	1,55	0730 103 769
4475 005 046 AH017	1,60	0730 103 768
4475 005 046 AH017	1,65	0730 103 767
4475 005 046 AH017	1,70	0730 103 766
4475 005 046 AH017	1,75	0730 103 765
4475 005 046 AH017	1,80	0730 103 764
4475 005 046 AH017	1,85	0730 103 763
4475 005 046 AH017	1,90	0730 103 762
4475 005 046 AH017	1,95	0730 103 761
4475 005 046 AH017	2,00	0730 103 760
4475 005 046 AH017	2,05	0730 104 723
4475 005 046 AH017	2,10	0730 104 724
4475 005 046 AH017	2,20	0730 104 726
4475 005 046 AH017	2,30	0730 104 728
4475 005 046 AH018		0634 303 214
4475 005 046 AH022		0501 315 509
4475 005 046 AH023		0734 309 430
4475 005 046 DA002		0637 011 044
4475 005 046 DA003	4,00	0730 106 219
4475 005 046 DA005		4475 304 102
4475 005 046 DA007		4475 305 005
4475 005 046 DA008		0750 111 176
4475 005 046 DA009		0750 117 205
4475 005 046 DA010	15,10	0730 162 002
4475 005 046 DA010	15,20	0730 162 003
4475 005 046 DA010	15,26	0730 162 227
4475 005 046 DA010	15,30	0730 162 004
4475 005 046 DA010	15,33	0730 162 226
4475 005 046 DA010	15,36	0730 162 225
4475 005 046 DA010	15,38	0730 162 629
4475 005 046 DA010	15,40	0730 162 005
4475 005 046 DA010	15,43	0730 162 224
4475 005 046 DA010	15,46	0730 162 223
4475 005 046 DA010	15,48	0730 162 630
4475 005 046 DA010	15,50	0730 162 006
4475 005 046 DA010	15,53	0730 162 222
4475 005 046 DA010	15,56	0730 162 221
4475 005 046 DA010	15,58	0730 162 631
4475 005 046 DA010	15,60	0730 162 007
4475 005 046 DA010	15,63	0730 162 220
4475 005 046 DA010	15,66	0730 162 219
4475 005 046 DA010	15,68	0730 162 632
4475 005 046 DA010	15,69	0730 162 893
4475 005 046 DA010	15,70	0730 162 008
4475 005 046 DA010	15,72	0730 162 894
4475 005 046 DA010	15,73	0730 162 218
4475 005 046 DA010	15,76	0730 162 217
4475 005 046 DA010	15,78	0730 162 895

Bestell-Nr. Order No.	mm	Artikel-Nr. Article No.
4475 005 046		
4475 005 046 DA010	15,80	0730 162 009
4475 005 046 DA010	15,81	0730 162 896
4475 005 046 DA010	15,83	0730 162 216
4475 005 046 DA010	15,84	0730 162 897
4475 005 046 DA010	15,86	0730 162 215
4475 005 046 DA010	15,88	0730 162 898
4475 005 046 DA010	15,89	0730 162 899
4475 005 046 DA010	15,90	0730 162 010
4475 005 046 DA010	15,91	0730 162 900
4475 005 046 DA010	15,93	0730 162 214
4475 005 046 DA010	15,94	0730 162 901
4475 005 046 DA010	15,96	0730 162 213
4475 005 046 DA010	15,97	0730 162 902
4475 005 046 DA010	16,00	0730 162 011
4475 005 046 DA010	16,03	0730 162 212
4475 005 046 DA010	16,06	0730 162 211
4475 005 046 DA010	16,10	0730 162 012
4475 005 046 DA010	16,13	0730 162 210
4475 005 046 DA010	16,16	0730 162 209
4475 005 046 DA010	16,20	0730 162 013
4475 005 046 DA010	16,23	0730 162 208
4475 005 046 DA010	16,26	0730 162 207
4475 005 046 DA010	16,30	0730 162 014
4475 005 046 DA010	16,40	0730 162 015
4475 005 046 DA011	0,65	0730 105 438
4475 005 046 DA011	0,70	0730 105 439
4475 005 046 DA011	0,75	0730 105 440
4475 005 046 DA011	0,80	0730 107 807
4475 005 046 DA011	0,85	0730 105 441
4475 005 046 DA011	0,90	0730 105 230
4475 005 046 DA011	0,95	0730 105 231
4475 005 046 DA011	1,00	0730 105 103
4475 005 046 DA011	1,05	0730 105 104
4475 005 046 DA011	1,10	0730 105 105
4475 005 046 DA011	1,15	0730 105 106
4475 005 046 DA011	1,20	0730 104 423
4475 005 046 DA011	1,25	0730 105 107
4475 005 046 DA011	1,30	0730 105 108
4475 005 046 DA011	1,35	0730 105 109
4475 005 046 DA011	1,40	0730 105 110
4475 005 046 DA011	1,45	0730 105 111
4475 005 046 DA011	1,50	0730 105 112
4475 005 046 DA011	1,55	0730 105 113
4475 005 046 DA011	1,60	0730 105 114
4475 005 046 DA012		0750 117 354
4475 005 046 DA013		4475 204 014
4475 005 046 JH002		0501 004 901
4475 005 046 JH002		0501 004 902
4475 005 046 JH004		0734 309 419
4475 005 046 JH009		4475 305 212
4475 005 046 JH009		4475 305 287
4475 005 046 JH011	0,20	4475 305 013
4475 005 046 JH011	0,30	4475 305 014
4475 005 046 JH011	0,40	4475 305 015
4475 005 046 JH011	0,50	4475 305 391
4475 005 046 JH011	0,60	4475 305 016
4475 005 046 JH011	0,70	4475 305 390
4475 005 046 JH011	0,80	4475 305 017
4475 005 046 JH011	0,90	4475 305 329
4475 005 046 JH011	1,00	4475 305 018
4475 005 046 JH011	1,10	4475 305 389

https://truckmanualshub.com/

Vergleichsliste / Cross reference list

Bestell-Nr. Order No.	mm	Artikel-Nr. Article No.
4475 005 046		
4475 005 046 JH011	1,20	4475 305 388
4475 005 046 JH011	1,30	4475 305 387
4475 005 046 JH011	1,40	4475 305 019
4475 005 046 JH011	1,60	4475 305 020
4475 005 046 JH011	2,00	4475 305 022
4475 005 046 JH012		4475 305 275
4475 005 046 JH013		4475 305 272
4475 005 046 JH016		0750 117 635
4475 005 046 JH017		0750 117 635
4475 005 046 JH020		0501 208 560
4475 005 046 JH101		0734 309 369
4475 005 046 JH101		0750 117 308
4475 005 046 JH102		0634 303 229
4475 005 046 JH102		0734 309 423
4475 005 046 LD004	1,30	4061 370 236
4475 005 046 LD004	1,40	4061 370 195
4475 005 046 LD004	1,50	4061 370 219
4475 005 046 LD005		4061 370 232
4475 005 046 PD001		4475 305 069
4475 005 046 PD003		4475 305 197
4475 005 046 PD006		0750 101 112
4475 005 046 PD008		0750 117 572
4475 005 046 PD008		0750 117 597
4475 005 046 PD009		4475 305 343
4475 005 046 PD102		0634 304 654
4475 005 046 PD102		0636 302 018
4475 005 046 SS001		0501 313 810
4475 005 046 SS002		0501 209 900
4475 005 046 SS002		0501 209 901
4475 005 046 SS003		0501 005 296
4475 005 046 SS003		0501 005 297
4475 005 047		
4475 005 047 AH014	0,10	0730 111 968
4475 005 047 AH014	0,15	0730 111 969
4475 005 047 AH014	0,50	0730 111 970
4475 005 047 AH014	1,00	0730 107 158
4475 005 047 AH014	1,05	0730 107 159
4475 005 047 AH014	1,10	0730 107 160
4475 005 047 AH014	1,15	0730 107 161
4475 005 047 AH014	1,20	0730 107 162
4475 005 047 AH014	1,25	0730 107 163
4475 005 047 AH014	1,30	0730 107 164
4475 005 047 AH014	1,35	0730 107 165
4475 005 047 AH014	1,40	0730 107 166
4475 005 047 AH014	1,45	0730 107 167
4475 005 047 AH014	1,50	0730 106 741
4475 005 047 AH014	1,55	0730 106 742
4475 005 047 AH014	1,60	0730 106 743
4475 005 047 AH014	1,65	0730 106 744
4475 005 047 AH014	1,70	0730 106 745
4475 005 047 AH014	1,75	0730 106 746
4475 005 047 AH014	1,80	0730 106 747
4475 005 047 AH014	1,85	0730 106 748
4475 005 047 AH014	1,90	0730 106 749
4475 005 047 AH014	1,95	0730 106 750
4475 005 047 AH014	2,00	0730 106 751
4475 005 047 AH014	2,05	0730 106 752
4475 005 047 AH014	2,10	0730 106 753
4475 005 047 AH014	2,65	0730 111 626
4475 005 047 AH014	2,70	0730 111 627
4475 005 047 AH014	2,75	0730 111 628

Bestell-Nr. Order No.	mm	Artikel-Nr. Article No.
4475 005 047		
4475 005 047 AH014	2,80	0730 111 629
4475 005 047 AH014	2,85	0730 111 630
4475 005 047 AH014	2,90	0730 111 631
4475 005 047 AH014	2,95	0730 111 632
4475 005 047 AH014	3,00	0730 111 633
4475 005 047 AH014	3,10	0730 111 634
4475 005 047 AH014	3,35	0730 111 635
4475 005 047 AH014	3,40	0730 111 636
4475 005 047 AH015		0750 117 289
4475 005 047 AH016		0750 117 289
4475 005 047 AH017	0,10	0730 111 968
4475 005 047 AH017	0,15	0730 111 969
4475 005 047 AH017	0,50	0730 111 970
4475 005 047 AH017	1,00	0730 107 158
4475 005 047 AH017	1,05	0730 107 159
4475 005 047 AH017	1,10	0730 107 160
4475 005 047 AH017	1,15	0730 107 161
4475 005 047 AH017	1,20	0730 107 162
4475 005 047 AH017	1,25	0730 107 163
4475 005 047 AH017	1,30	0730 107 164
4475 005 047 AH017	1,35	0730 107 165
4475 005 047 AH017	1,40	0730 107 166
4475 005 047 AH017	1,45	0730 107 167
4475 005 047 AH017	1,50	0730 106 741
4475 005 047 AH017	1,55	0730 106 742
4475 005 047 AH017	1,60	0730 106 743
4475 005 047 AH017	1,65	0730 106 744
4475 005 047 AH017	1,70	0730 106 745
4475 005 047 AH017	1,75	0730 106 746
4475 005 047 AH017	1,80	0730 106 747
4475 005 047 AH017	1,85	0730 106 748
4475 005 047 AH017	1,90	0730 106 749
4475 005 047 AH017	1,95	0730 106 750
4475 005 047 AH017	2,00	0730 106 751
4475 005 047 AH017	2,05	0730 106 752
4475 005 047 AH017	2,10	0730 106 753
4475 005 047 AH017	2,65	0730 111 626
4475 005 047 AH017	2,70	0730 111 627
4475 005 047 AH017	2,75	0730 111 628
4475 005 047 AH017	2,80	0730 111 629
4475 005 047 AH017	2,85	0730 111 630
4475 005 047 AH017	2,90	0730 111 631
4475 005 047 AH017	2,95	0730 111 632
4475 005 047 AH017	3,00	0730 111 633
4475 005 047 AH017	3,10	0730 111 634
4475 005 047 AH017	3,35	0730 111 635
4475 005 047 AH017	3,40	0730 111 636
4475 005 047 AH018		0634 303 980
4475 005 047 AH022		0501 315 509
4475 005 047 AH023		0734 309 430
4475 005 047 DA002		0637 011 044
4475 005 047 DA003	4,00	0730 106 219
4475 005 047 DA005		4475 305 289
4475 005 047 DA007		4475 305 251
4475 005 047 DA008		0750 111 176
4475 005 047 DA009		0750 117 205
4475 005 047 DA010	15,10	0730 162 002
4475 005 047 DA010	15,20	0730 162 003
4475 005 047 DA010	15,26	0730 162 227
4475 005 047 DA010	15,30	0730 162 004
4475 005 047 DA010	15,33	0730 162 226

Bestell-Nr. Order No.	mm	Artikel-Nr. Article No.
4475 005 047		
4475 005 047 DA010	15,36	0730 162 225
4475 005 047 DA010	15,38	0730 162 629
4475 005 047 DA010	15,40	0730 162 005
4475 005 047 DA010	15,43	0730 162 224
4475 005 047 DA010	15,46	0730 162 223
4475 005 047 DA010	15,48	0730 162 630
4475 005 047 DA010	15,50	0730 162 006
4475 005 047 DA010	15,53	0730 162 222
4475 005 047 DA010	15,56	0730 162 221
4475 005 047 DA010	15,58	0730 162 631
4475 005 047 DA010	15,60	0730 162 007
4475 005 047 DA010	15,63	0730 162 220
4475 005 047 DA010	15,66	0730 162 219
4475 005 047 DA010	15,68	0730 162 632
4475 005 047 DA010	15,69	0730 162 893
4475 005 047 DA010	15,70	0730 162 008
4475 005 047 DA010	15,72	0730 162 894
4475 005 047 DA010	15,73	0730 162 218
4475 005 047 DA010	15,76	0730 162 217
4475 005 047 DA010	15,78	0730 162 895
4475 005 047 DA010	15,80	0730 162 009
4475 005 047 DA010	15,81	0730 162 896
4475 005 047 DA010	15,83	0730 162 216
4475 005 047 DA010	15,84	0730 162 897
4475 005 047 DA010	15,86	0730 162 215
4475 005 047 DA010	15,88	0730 162 898
4475 005 047 DA010	15,89	0730 162 899
4475 005 047 DA010	15,90	0730 162 010
4475 005 047 DA010	15,91	0730 162 900
4475 005 047 DA010	15,93	0730 162 214
4475 005 047 DA010	15,94	0730 162 901
4475 005 047 DA010	15,96	0730 162 213
4475 005 047 DA010	15,97	0730 162 902
4475 005 047 DA010	16,00	0730 162 011
4475 005 047 DA010	16,03	0730 162 212
4475 005 047 DA010	16,06	0730 162 211
4475 005 047 DA010	16,10	0730 162 012
4475 005 047 DA010	16,13	0730 162 210
4475 005 047 DA010	16,16	0730 162 209
4475 005 047 DA010	16,20	0730 162 013
4475 005 047 DA010	16,23	0730 162 208
4475 005 047 DA010	16,26	0730 162 207
4475 005 047 DA010	16,30	0730 162 014
4475 005 047 DA010	16,40	0730 162 015
4475 005 047 DA011	0,65	0730 105 438
4475 005 047 DA011	0,70	0730 105 439
4475 005 047 DA011	0,75	0730 105 440
4475 005 047 DA011	0,80	0730 107 807
4475 005 047 DA011	0,85	0730 105 441
4475 005 047 DA011	0,90	0730 105 230
4475 005 047 DA011	0,95	0730 105 231
4475 005 047 DA011	1,00	0730 105 103
4475 005 047 DA011	1,05	0730 105 104
4475 005 047 DA011	1,10	0730 105 105
4475 005 047 DA011	1,15	0730 105 106
4475 005 047 DA011	1,20	0730 104 423
4475 005 047 DA011	1,25	0730 105 107
4475 005 047 DA011	1,30	0730 105 108
4475 005 047 DA011	1,35	0730 105 109
4475 005 047 DA011	1,40	0730 105 110
4475 005 047 DA011	1,45	0730 105 111

ZF Trading GmbH | Borgwardstraße 16 | 28279 Bremen | Germany | info.zf-services@zf.com | www.zf.com

https://truckmanualshub.com/

Bestell-Nr. Order No.	mm	Artikel-Nr. Article No.
4475 005 047		
4475 005 047 DA011	1,50	0730 105 112
4475 005 047 DA011	1,55	0730 105 113
4475 005 047 DA011	1,60	0730 105 114
4475 005 047 DA012		0750 117 354
4475 005 047 DA013		4475 205 036
4475 005 047 JH004		0734 309 419
4475 005 047 JH009		4475 305 212
4475 005 047 JH009		4475 305 217
4475 005 047 JH011	0,20	4475 305 013
4475 005 047 JH011	0,30	4475 305 014
4475 005 047 JH011	0,40	4475 305 015
4475 005 047 JH011	0,50	4475 305 391
4475 005 047 JH011	0,60	4475 305 016
4475 005 047 JH011	0,70	4475 305 390
4475 005 047 JH011	0,80	4475 305 017
4475 005 047 JH011	0,90	4475 305 329
4475 005 047 JH011	1,00	4475 305 018
4475 005 047 JH011	1,10	4475 305 389
4475 005 047 JH011	1,20	4475 305 388
4475 005 047 JH011	1,30	4475 305 387
4475 005 047 JH011	1,40	4475 305 019
4475 005 047 JH011	1,60	4475 305 020
4475 005 047 JH011	2,00	4475 305 022
4475 005 047 JH012		4475 305 257
4475 005 047 JH013		4475 305 256
4475 005 047 JH016		0750 117 635
4475 005 047 JH017		0750 117 635
4475 005 047 JH020		0501 208 560
4475 005 047 JH101		0734 309 369
4475 005 047 JH101		0734 309 390
4475 005 047 JH101		0750 117 308
4475 005 047 JH102		0634 303 229
4475 005 047 JH102		0734 309 423
4475 005 047 PD001		4475 305 069
4475 005 047 PD003		4475 305 197
4475 005 047 PD006		0750 101 112
4475 005 047 PD008		0750 117 572
4475 005 047 PD008		0750 117 597
4475 005 047 PD009		4475 305 343
4475 005 047 PD102		0634 304 654
4475 005 047 PD102		0736 305 061
4475 005 047 SS001		0501 313 810
4475 005 047 SS002		0501 213 508
4475 005 047 SS002		0501 213 509
4475 005 047 SS003		0501 007 550
4475 005 047 SS003		0501 007 551
4475 005 049		
4475 005 049 AH014	0,10	0730 111 968
4475 005 049 AH014	0,15	0730 111 969
4475 005 049 AH014	0,50	0730 111 970
4475 005 049 AH014	1,00	0730 107 158
4475 005 049 AH014	1,05	0730 107 159
4475 005 049 AH014	1,10	0730 107 160
4475 005 049 AH014	1,15	0730 107 161
4475 005 049 AH014	1,20	0730 107 162
4475 005 049 AH014	1,25	0730 107 163
4475 005 049 AH014	1,30	0730 107 164
4475 005 049 AH014	1,35	0730 107 165
4475 005 049 AH014	1,40	0730 107 166
4475 005 049 AH014	1,45	0730 107 167
4475 005 049 AH014	1,50	0730 106 741

Bestell-Nr. Order No.	mm	Artikel-Nr. Article No.
4475 005 049		
4475 005 049 AH014	1,55	0730 106 742
4475 005 049 AH014	1,60	0730 106 743
4475 005 049 AH014	1,65	0730 106 744
4475 005 049 AH014	1,70	0730 106 745
4475 005 049 AH014	1,75	0730 106 746
4475 005 049 AH014	1,80	0730 106 747
4475 005 049 AH014	1,85	0730 106 748
4475 005 049 AH014	1,90	0730 106 749
4475 005 049 AH014	1,95	0730 106 750
4475 005 049 AH014	2,00	0730 106 751
4475 005 049 AH014	2,05	0730 106 752
4475 005 049 AH014	2,10	0730 106 753
4475 005 049 AH014	2,65	0730 111 626
4475 005 049 AH014	2,70	0730 111 627
4475 005 049 AH014	2,75	0730 111 628
4475 005 049 AH014	2,80	0730 111 629
4475 005 049 AH014	2,85	0730 111 630
4475 005 049 AH014	2,90	0730 111 631
4475 005 049 AH014	2,95	0730 111 632
4475 005 049 AH014	3,00	0730 111 633
4475 005 049 AH014	3,10	0730 111 634
4475 005 049 AH014	3,35	0730 111 635
4475 005 049 AH014	3,40	0730 111 636
4475 005 049 AH015		0750 117 289
4475 005 049 AH016		0750 117 289
4475 005 049 AH017	0,10	0730 111 968
4475 005 049 AH017	0,15	0730 111 969
4475 005 049 AH017	0,50	0730 111 970
4475 005 049 AH017	1,00	0730 107 158
4475 005 049 AH017	1,05	0730 107 159
4475 005 049 AH017	1,10	0730 107 160
4475 005 049 AH017	1,15	0730 107 161
4475 005 049 AH017	1,20	0730 107 162
4475 005 049 AH017	1,25	0730 107 163
4475 005 049 AH017	1,30	0730 107 164
4475 005 049 AH017	1,35	0730 107 165
4475 005 049 AH017	1,40	0730 107 166
4475 005 049 AH017	1,45	0730 107 167
4475 005 049 AH017	1,50	0730 106 741
4475 005 049 AH017	1,55	0730 106 742
4475 005 049 AH017	1,60	0730 106 743
4475 005 049 AH017	1,65	0730 106 744
4475 005 049 AH017	1,70	0730 106 745
4475 005 049 AH017	1,75	0730 106 746
4475 005 049 AH017	1,80	0730 106 747
4475 005 049 AH017	1,85	0730 106 748
4475 005 049 AH017	1,90	0730 106 749
4475 005 049 AH017	1,95	0730 106 750
4475 005 049 AH017	2,00	0730 106 751
4475 005 049 AH017	2,05	0730 106 752
4475 005 049 AH017	2,10	0730 106 753
4475 005 049 AH017	2,65	0730 111 626
4475 005 049 AH017	2,70	0730 111 627
4475 005 049 AH017	2,75	0730 111 628
4475 005 049 AH017	2,80	0730 111 629
4475 005 049 AH017	2,85	0730 111 630
4475 005 049 AH017	2,90	0730 111 631
4475 005 049 AH017	2,95	0730 111 632
4475 005 049 AH017	3,00	0730 111 633
4475 005 049 AH017	3,10	0730 111 634
4475 005 049 AH017	3,35	0730 111 635

Bestell-Nr. Order No.	mm	Artikel-Nr. Article No.
4475 005 049		
4475 005 049 AH017	3,40	0730 111 636
4475 005 049 AH018		0634 303 214
4475 005 049 AH022		0501 315 509
4475 005 049 AH023		0734 309 430
4475 005 049 DA002		0637 011 044
4475 005 049 DA003	4,00	0730 106 219
4475 005 049 DA005		4475 305 196
4475 005 049 DA007		4475 305 251
4475 005 049 DA008		0750 111 176
4475 005 049 DA009		0750 117 205
4475 005 049 DA010	15,10	0730 162 002
4475 005 049 DA010	15,20	0730 162 003
4475 005 049 DA010	15,26	0730 162 227
4475 005 049 DA010	15,30	0730 162 004
4475 005 049 DA010	15,33	0730 162 226
4475 005 049 DA010	15,36	0730 162 225
4475 005 049 DA010	15,38	0730 162 629
4475 005 049 DA010	15,40	0730 162 005
4475 005 049 DA010	15,43	0730 162 224
4475 005 049 DA010	15,46	0730 162 223
4475 005 049 DA010	15,48	0730 162 630
4475 005 049 DA010	15,50	0730 162 006
4475 005 049 DA010	15,53	0730 162 222
4475 005 049 DA010	15,56	0730 162 221
4475 005 049 DA010	15,58	0730 162 631
4475 005 049 DA010	15,60	0730 162 007
4475 005 049 DA010	15,63	0730 162 220
4475 005 049 DA010	15,66	0730 162 219
4475 005 049 DA010	15,68	0730 162 632
4475 005 049 DA010	15,69	0730 162 893
4475 005 049 DA010	15,70	0730 162 008
4475 005 049 DA010	15,72	0730 162 894
4475 005 049 DA010	15,73	0730 162 218
4475 005 049 DA010	15,76	0730 162 217
4475 005 049 DA010	15,78	0730 162 895
4475 005 049 DA010	15,80	0730 162 009
4475 005 049 DA010	15,81	0730 162 896
4475 005 049 DA010	15,83	0730 162 216
4475 005 049 DA010	15,84	0730 162 897
4475 005 049 DA010	15,86	0730 162 215
4475 005 049 DA010	15,88	0730 162 898
4475 005 049 DA010	15,89	0730 162 899
4475 005 049 DA010	15,90	0730 162 010
4475 005 049 DA010	15,91	0730 162 900
4475 005 049 DA010	15,93	0730 162 214
4475 005 049 DA010	15,94	0730 162 901
4475 005 049 DA010	15,96	0730 162 213
4475 005 049 DA010	15,97	0730 162 902
4475 005 049 DA010	16,00	0730 162 011
4475 005 049 DA010	16,03	0730 162 212
4475 005 049 DA010	16,06	0730 162 211
4475 005 049 DA010	16,10	0730 162 012
4475 005 049 DA010	16,13	0730 162 210
4475 005 049 DA010	16,16	0730 162 209
4475 005 049 DA010	16,20	0730 162 013
4475 005 049 DA010	16,23	0730 162 208
4475 005 049 DA010	16,26	0730 162 207
4475 005 049 DA010	16,30	0730 162 014
4475 005 049 DA010	16,40	0730 162 015
4475 005 049 DA011	0,65	0730 105 438
4475 005 049 DA011	0,70	0730 105 439

https://truckmanualshub.com/

Vergleichsliste / Cross reference list

Bestell-Nr. Order No.	mm	Artikel-Nr. Article No.
4475 005 049		
4475 005 049 DA011	0,75	0730 105 440
4475 005 049 DA011	0,80	0730 107 807
4475 005 049 DA011	0,85	0730 105 441
4475 005 049 DA011	0,90	0730 105 230
4475 005 049 DA011	0,95	0730 105 231
4475 005 049 DA011	1,00	0730 105 103
4475 005 049 DA011	1,05	0730 105 104
4475 005 049 DA011	1,10	0730 105 105
4475 005 049 DA011	1,15	0730 105 106
4475 005 049 DA011	1,20	0730 104 423
4475 005 049 DA011	1,25	0730 105 107
4475 005 049 DA011	1,30	0730 105 108
4475 005 049 DA011	1,35	0730 105 109
4475 005 049 DA011	1,40	0730 105 110
4475 005 049 DA011	1,45	0730 105 111
4475 005 049 DA011	1,50	0730 105 112
4475 005 049 DA011	1,55	0730 105 113
4475 005 049 DA011	1,60	0730 105 114
4475 005 049 DA012		0750 117 354
4475 005 049 DA013		4475 205 031
4475 005 049 JH002		0501 004 752
4475 005 049 JH002		0501 004 753
4475 005 049 JH004		0734 309 419
4475 005 049 JH009		4475 305 212
4475 005 049 JH012		4475 305 557
4475 005 049 JH013		4475 305 556
4475 005 049 JH016		0750 117 635
4475 005 049 JH017		0750 117 635
4475 005 049 JH020		0501 208 560
4475 005 049 JH101		0734 309 369
4475 005 049 JH101		0750 117 859
4475 005 049 JH102		0634 303 229
4475 005 049 JH102		0734 309 423
4475 005 049 LD004	1,00	4481 346 049
4475 005 049 LD004	1,10	4481 346 050
4475 005 049 LD004	1,20	4481 346 051
4475 005 049 LD005		4481 346 047
4475 005 049 PD001		4475 305 069
4475 005 049 PD003		4475 305 197
4475 005 049 PD006		0750 101 112
4475 005 049 PD008		0750 117 572
4475 005 049 PD008		0750 117 597
4475 005 049 PD009		4475 305 343
4475 005 049 PD102		0634 304 654
4475 005 049 PD102		0736 305 061
4475 005 049 SS001		0501 213 503
4475 005 049 SS002		0501 213 505
4475 005 049 SS002		0501 213 506
4475 005 049 SS003		0501 007 547
4475 005 049 SS003		0501 007 548
4475 005 054		
4475 005 054 AH014	0,10	0730 111 968
4475 005 054 AH014	0,15	0730 111 969
4475 005 054 AH014	0,50	0730 111 970
4475 005 054 AH014	1,00	0730 107 158
4475 005 054 AH014	1,05	0730 107 159
4475 005 054 AH014	1,10	0730 107 160
4475 005 054 AH014	1,15	0730 107 161
4475 005 054 AH014	1,20	0730 107 162
4475 005 054 AH014	1,25	0730 107 163
4475 005 054 AH014	1,30	0730 107 164

Bestell-Nr. Order No.	mm	Artikel-Nr. Article No.
4475 005 054		
4475 005 054 AH014	1,35	0730 107 165
4475 005 054 AH014	1,40	0730 107 166
4475 005 054 AH014	1,45	0730 107 167
4475 005 054 AH014	1,50	0730 106 741
4475 005 054 AH014	1,55	0730 106 742
4475 005 054 AH014	1,60	0730 106 743
4475 005 054 AH014	1,65	0730 106 744
4475 005 054 AH014	1,70	0730 106 745
4475 005 054 AH014	1,75	0730 106 746
4475 005 054 AH014	1,80	0730 106 747
4475 005 054 AH014	1,85	0730 106 748
4475 005 054 AH014	1,90	0730 106 749
4475 005 054 AH014	1,95	0730 106 750
4475 005 054 AH014	2,00	0730 106 751
4475 005 054 AH014	2,05	0730 106 752
4475 005 054 AH014	2,10	0730 106 753
4475 005 054 AH014	2,65	0730 111 626
4475 005 054 AH014	2,70	0730 111 627
4475 005 054 AH014	2,75	0730 111 628
4475 005 054 AH014	2,80	0730 111 629
4475 005 054 AH014	2,85	0730 111 630
4475 005 054 AH014	2,90	0730 111 631
4475 005 054 AH014	2,95	0730 111 632
4475 005 054 AH014	3,00	0730 111 633
4475 005 054 AH014	3,10	0730 111 634
4475 005 054 AH014	3,35	0730 111 635
4475 005 054 AH014	3,40	0730 111 636
4475 005 054 AH015		0750 117 289
4475 005 054 AH016		0750 117 289
4475 005 054 AH017	0,10	0730 111 968
4475 005 054 AH017	0,15	0730 111 969
4475 005 054 AH017	0,50	0730 111 970
4475 005 054 AH017	1,00	0730 107 158
4475 005 054 AH017	1,05	0730 107 159
4475 005 054 AH017	1,10	0730 107 160
4475 005 054 AH017	1,15	0730 107 161
4475 005 054 AH017	1,20	0730 107 162
4475 005 054 AH017	1,25	0730 107 163
4475 005 054 AH017	1,30	0730 107 164
4475 005 054 AH017	1,35	0730 107 165
4475 005 054 AH017	1,40	0730 107 166
4475 005 054 AH017	1,45	0730 107 167
4475 005 054 AH017	1,50	0730 106 741
4475 005 054 AH017	1,55	0730 106 742
4475 005 054 AH017	1,60	0730 106 743
4475 005 054 AH017	1,65	0730 106 744
4475 005 054 AH017	1,70	0730 106 745
4475 005 054 AH017	1,75	0730 106 746
4475 005 054 AH017	1,80	0730 106 747
4475 005 054 AH017	1,85	0730 106 748
4475 005 054 AH017	1,90	0730 106 749
4475 005 054 AH017	1,95	0730 106 750
4475 005 054 AH017	2,00	0730 106 751
4475 005 054 AH017	2,05	0730 106 752
4475 005 054 AH017	2,10	0730 106 753
4475 005 054 AH017	2,65	0730 111 626
4475 005 054 AH017	2,70	0730 111 627
4475 005 054 AH017	2,75	0730 111 628
4475 005 054 AH017	2,80	0730 111 629
4475 005 054 AH017	2,85	0730 111 630
4475 005 054 AH017	2,90	0730 111 631

Bestell-Nr. Order No.	mm	Artikel-Nr. Article No.
4475 005 054		
4475 005 054 AH017	2,95	0730 111 632
4475 005 054 AH017	3,00	0730 111 633
4475 005 054 AH017	3,10	0730 111 634
4475 005 054 AH017	3,35	0730 111 635
4475 005 054 AH017	3,40	0730 111 636
4475 005 054 AH018		0634 303 214
4475 005 054 AH022		0501 315 509
4475 005 054 AH023		0734 309 430
4475 005 054 DA002		0637 011 044
4475 005 054 DA003	4,00	0730 106 219
4475 005 054 DA005		4475 305 075
4475 005 054 DA007		4475 305 005
4475 005 054 DA008		0750 111 176
4475 005 054 DA009		0750 117 205
4475 005 054 DA010	15,10	0730 162 002
4475 005 054 DA010	15,20	0730 162 003
4475 005 054 DA010	15,26	0730 162 227
4475 005 054 DA010	15,30	0730 162 004
4475 005 054 DA010	15,33	0730 162 226
4475 005 054 DA010	15,36	0730 162 225
4475 005 054 DA010	15,38	0730 162 629
4475 005 054 DA010	15,40	0730 162 005
4475 005 054 DA010	15,43	0730 162 224
4475 005 054 DA010	15,46	0730 162 223
4475 005 054 DA010	15,48	0730 162 630
4475 005 054 DA010	15,50	0730 162 006
4475 005 054 DA010	15,53	0730 162 222
4475 005 054 DA010	15,56	0730 162 221
4475 005 054 DA010	15,58	0730 162 631
4475 005 054 DA010	15,60	0730 162 007
4475 005 054 DA010	15,63	0730 162 220
4475 005 054 DA010	15,66	0730 162 219
4475 005 054 DA010	15,68	0730 162 632
4475 005 054 DA010	15,69	0730 162 893
4475 005 054 DA010	15,70	0730 162 008
4475 005 054 DA010	15,72	0730 162 894
4475 005 054 DA010	15,73	0730 162 218
4475 005 054 DA010	15,76	0730 162 217
4475 005 054 DA010	15,78	0730 162 895
4475 005 054 DA010	15,80	0730 162 009
4475 005 054 DA010	15,81	0730 162 896
4475 005 054 DA010	15,83	0730 162 216
4475 005 054 DA010	15,84	0730 162 897
4475 005 054 DA010	15,86	0730 162 215
4475 005 054 DA010	15,88	0730 162 898
4475 005 054 DA010	15,89	0730 162 899
4475 005 054 DA010	15,90	0730 162 010
4475 005 054 DA010	15,91	0730 162 900
4475 005 054 DA010	15,93	0730 162 214
4475 005 054 DA010	15,94	0730 162 901
4475 005 054 DA010	15,96	0730 162 213
4475 005 054 DA010	15,97	0730 162 902
4475 005 054 DA010	16,00	0730 162 011
4475 005 054 DA010	16,03	0730 162 212
4475 005 054 DA010	16,06	0730 162 211
4475 005 054 DA010	16,10	0730 162 012
4475 005 054 DA010	16,13	0730 162 210
4475 005 054 DA010	16,16	0730 162 209
4475 005 054 DA010	16,20	0730 162 013
4475 005 054 DA010	16,23	0730 162 208
4475 005 054 DA010	16,26	0730 162 207

ZF Trading GmbH | Borgwardstraße 16 | 28279 Bremen | Germany | info.zf-services@zf.com | www.zf.com

https://truckmanualshub.com/

Bestell-Nr. Order No.	mm	Artikel-Nr. Article No.
4475 005 054		
4475 005 054 DA010	16,30	0730 162 014
4475 005 054 DA010	16,40	0730 162 015
4475 005 054 DA011	0,65	0730 105 438
4475 005 054 DA011	0,70	0730 105 439
4475 005 054 DA011	0,75	0730 105 440
4475 005 054 DA011	0,80	0730 107 807
4475 005 054 DA011	0,85	0730 105 441
4475 005 054 DA011	0,90	0730 105 230
4475 005 054 DA011	0,95	0730 105 231
4475 005 054 DA011	1,00	0730 105 103
4475 005 054 DA011	1,05	0730 105 104
4475 005 054 DA011	1,10	0730 105 105
4475 005 054 DA011	1,15	0730 105 106
4475 005 054 DA011	1,20	0730 104 423
4475 005 054 DA011	1,25	0730 105 107
4475 005 054 DA011	1,30	0730 105 108
4475 005 054 DA011	1,35	0730 105 109
4475 005 054 DA011	1,40	0730 105 110
4475 005 054 DA011	1,45	0730 105 111
4475 005 054 DA011	1,50	0730 105 112
4475 005 054 DA011	1,55	0730 105 113
4475 005 054 DA011	1,60	0730 105 114
4475 005 054 DA012		0750 117 354
4475 005 054 DA013		4475 205 023
4475 005 054 JH002		0501 004 552
4475 005 054 JH004		0734 309 419
4475 005 054 JH009		4475 305 212
4475 005 054 JH011	0,20	4475 305 013
4475 005 054 JH011	0,30	4475 305 014
4475 005 054 JH011	0,40	4475 305 015
4475 005 054 JH011	0,50	4475 305 391
4475 005 054 JH011	0,60	4475 305 016
4475 005 054 JH011	0,70	4475 305 390
4475 005 054 JH011	0,80	4475 305 017
4475 005 054 JH011	0,90	4475 305 329
4475 005 054 JH011	1,00	4475 305 018
4475 005 054 JH011	1,10	4475 305 389
4475 005 054 JH011	1,20	4475 305 388
4475 005 054 JH011	1,30	4475 305 387
4475 005 054 JH011	1,40	4475 305 019
4475 005 054 JH011	1,60	4475 305 020
4475 005 054 JH011	2,00	4475 305 022
4475 005 054 JH012		4475 305 499
4475 005 054 JH013		4475 305 498
4475 005 054 JH016		0750 117 635
4475 005 054 JH017		0750 117 635
4475 005 054 JH020		0501 208 560
4475 005 054 JH101		0734 309 369
4475 005 054 JH101		0750 117 308
4475 005 054 JH102		0634 303 229
4475 005 054 JH102		0734 309 423
4475 005 054 LD004	1,00	4481 346 049
4475 005 054 LD004	1,10	4481 346 050
4475 005 054 LD004	1,20	4481 346 051
4475 005 054 LD005		4481 346 047
4475 005 054 PD001		4475 305 069
4475 005 054 PD003		4475 305 182
4475 005 054 PD006		0750 101 112
4475 005 054 PD008		0750 117 572
4475 005 054 PD008		0750 117 597
4475 005 054 PD009		4475 305 343

Bestell-Nr. Order No.	mm	Artikel-Nr. Article No.
4475 005 054		
4475 005 054 PD102		0501 309 597
4475 005 054 PD102		0634 304 654
4475 005 054 SS001		0501 313 810
4475 005 054 SS002		0501 210 954
4475 005 054 SS002		0501 210 955
4475 005 054 SS003		0501 005 901
4475 005 054 SS003		0501 005 902
4475 005 055		
4475 005 055 AH014	0,10	0730 111 968
4475 005 055 AH014	0,15	0730 111 969
4475 005 055 AH014	0,50	0730 111 970
4475 005 055 AH014	1,00	0730 107 158
4475 005 055 AH014	1,05	0730 107 159
4475 005 055 AH014	1,10	0730 107 160
4475 005 055 AH014	1,15	0730 107 161
4475 005 055 AH014	1,20	0730 107 162
4475 005 055 AH014	1,25	0730 107 163
4475 005 055 AH014	1,30	0730 107 164
4475 005 055 AH014	1,35	0730 107 165
4475 005 055 AH014	1,40	0730 107 166
4475 005 055 AH014	1,45	0730 107 167
4475 005 055 AH014	1,50	0730 106 741
4475 005 055 AH014	1,55	0730 106 742
4475 005 055 AH014	1,60	0730 106 743
4475 005 055 AH014	1,65	0730 106 744
4475 005 055 AH014	1,70	0730 106 745
4475 005 055 AH014	1,75	0730 106 746
4475 005 055 AH014	1,80	0730 106 747
4475 005 055 AH014	1,85	0730 106 748
4475 005 055 AH014	1,90	0730 106 749
4475 005 055 AH014	1,95	0730 106 750
4475 005 055 AH014	2,00	0730 106 751
4475 005 055 AH014	2,05	0730 106 752
4475 005 055 AH014	2,10	0730 106 753
4475 005 055 AH014	2,65	0730 111 626
4475 005 055 AH014	2,70	0730 111 627
4475 005 055 AH014	2,75	0730 111 628
4475 005 055 AH014	2,80	0730 111 629
4475 005 055 AH014	2,85	0730 111 630
4475 005 055 AH014	2,90	0730 111 631
4475 005 055 AH014	2,95	0730 111 632
4475 005 055 AH014	3,00	0730 111 633
4475 005 055 AH014	3,10	0730 111 634
4475 005 055 AH014	3,35	0730 111 635
4475 005 055 AH014	3,40	0730 111 636
4475 005 055 AH015		0750 117 289
4475 005 055 AH016		0750 117 289
4475 005 055 AH017	0,10	0730 111 968
4475 005 055 AH017	0,15	0730 111 969
4475 005 055 AH017	0,50	0730 111 970
4475 005 055 AH017	1,00	0730 107 158
4475 005 055 AH017	1,05	0730 107 159
4475 005 055 AH017	1,10	0730 107 160
4475 005 055 AH017	1,15	0730 107 161
4475 005 055 AH017	1,20	0730 107 162
4475 005 055 AH017	1,25	0730 107 163
4475 005 055 AH017	1,30	0730 107 164
4475 005 055 AH017	1,35	0730 107 165
4475 005 055 AH017	1,40	0730 107 166
4475 005 055 AH017	1,45	0730 107 167
4475 005 055 AH017	1,50	0730 106 741

Bestell-Nr. Order No.	mm	Artikel-Nr. Article No.
4475 005 055		
4475 005 055 AH017	1,55	0730 106 742
4475 005 055 AH017	1,60	0730 106 743
4475 005 055 AH017	1,65	0730 106 744
4475 005 055 AH017	1,70	0730 106 745
4475 005 055 AH017	1,75	0730 106 746
4475 005 055 AH017	1,80	0730 106 747
4475 005 055 AH017	1,85	0730 106 748
4475 005 055 AH017	1,90	0730 106 749
4475 005 055 AH017	1,95	0730 106 750
4475 005 055 AH017	2,00	0730 106 751
4475 005 055 AH017	2,05	0730 106 752
4475 005 055 AH017	2,10	0730 106 753
4475 005 055 AH017	2,65	0730 111 626
4475 005 055 AH017	2,70	0730 111 627
4475 005 055 AH017	2,75	0730 111 628
4475 005 055 AH017	2,80	0730 111 629
4475 005 055 AH017	2,85	0730 111 630
4475 005 055 AH017	2,90	0730 111 631
4475 005 055 AH017	2,95	0730 111 632
4475 005 055 AH017	3,00	0730 111 633
4475 005 055 AH017	3,10	0730 111 634
4475 005 055 AH017	3,35	0730 111 635
4475 005 055 AH017	3,40	0730 111 636
4475 005 055 AH018		0634 303 214
4475 005 055 AH022		0501 315 509
4475 005 055 AH023		0734 309 430
4475 005 055 DA002		0637 011 044
4475 005 055 DA003	4,00	0730 106 219
4475 005 055 DA005		4475 305 075
4475 005 055 DA007		4475 305 005
4475 005 055 DA008		0750 111 176
4475 005 055 DA009		0750 117 205
4475 005 055 DA010	15,10	0730 162 002
4475 005 055 DA010	15,20	0730 162 003
4475 005 055 DA010	15,26	0730 162 227
4475 005 055 DA010	15,30	0730 162 004
4475 005 055 DA010	15,33	0730 162 226
4475 005 055 DA010	15,36	0730 162 225
4475 005 055 DA010	15,38	0730 162 629
4475 005 055 DA010	15,40	0730 162 005
4475 005 055 DA010	15,43	0730 162 224
4475 005 055 DA010	15,46	0730 162 223
4475 005 055 DA010	15,48	0730 162 630
4475 005 055 DA010	15,50	0730 162 006
4475 005 055 DA010	15,53	0730 162 222
4475 005 055 DA010	15,56	0730 162 221
4475 005 055 DA010	15,58	0730 162 631
4475 005 055 DA010	15,60	0730 162 007
4475 005 055 DA010	15,63	0730 162 220
4475 005 055 DA010	15,66	0730 162 219
4475 005 055 DA010	15,68	0730 162 632
4475 005 055 DA010	15,69	0730 162 893
4475 005 055 DA010	15,70	0730 162 008
4475 005 055 DA010	15,72	0730 162 894
4475 005 055 DA010	15,73	0730 162 218
4475 005 055 DA010	15,76	0730 162 217
4475 005 055 DA010	15,78	0730 162 895
4475 005 055 DA010	15,80	0730 162 009
4475 005 055 DA010	15,81	0730 162 896
4475 005 055 DA010	15,83	0730 162 216
4475 005 055 DA010	15,84	0730 162 897

https://truckmanualshub.com/

Vergleichsliste / Cross reference list

Bestell-Nr. Order No.	mm	Artikel-Nr. Article No.
4475 005 055		
4475 005 055 DA010	15,86	0730 162 215
4475 005 055 DA010	15,88	0730 162 898
4475 005 055 DA010	15,89	0730 162 899
4475 005 055 DA010	15,90	0730 162 010
4475 005 055 DA010	15,91	0730 162 900
4475 005 055 DA010	15,93	0730 162 214
4475 005 055 DA010	15,94	0730 162 901
4475 005 055 DA010	15,96	0730 162 213
4475 005 055 DA010	15,97	0730 162 902
4475 005 055 DA010	16,00	0730 162 011
4475 005 055 DA010	16,03	0730 162 212
4475 005 055 DA010	16,06	0730 162 211
4475 005 055 DA010	16,10	0730 162 012
4475 005 055 DA010	16,13	0730 162 210
4475 005 055 DA010	16,16	0730 162 209
4475 005 055 DA010	16,20	0730 162 013
4475 005 055 DA010	16,23	0730 162 208
4475 005 055 DA010	16,26	0730 162 207
4475 005 055 DA010	16,30	0730 162 014
4475 005 055 DA010	16,40	0730 162 015
4475 005 055 DA011	0,65	0730 105 438
4475 005 055 DA011	0,70	0730 105 439
4475 005 055 DA011	0,75	0730 105 440
4475 005 055 DA011	0,80	0730 107 807
4475 005 055 DA011	0,85	0730 105 441
4475 005 055 DA011	0,90	0730 105 230
4475 005 055 DA011	0,95	0730 105 231
4475 005 055 DA011	1,00	0730 105 103
4475 005 055 DA011	1,05	0730 105 104
4475 005 055 DA011	1,10	0730 105 105
4475 005 055 DA011	1,15	0730 105 106
4475 005 055 DA011	1,20	0730 104 423
4475 005 055 DA011	1,25	0730 105 107
4475 005 055 DA011	1,30	0730 105 108
4475 005 055 DA011	1,35	0730 105 109
4475 005 055 DA011	1,40	0730 105 110
4475 005 055 DA011	1,45	0730 105 111
4475 005 055 DA011	1,50	0730 105 112
4475 005 055 DA011	1,55	0730 105 113
4475 005 055 DA011	1,60	0730 105 114
4475 005 055 DA012		0750 117 354
4475 005 055 DA013		4475 205 029
4475 005 055 JH002		0501 004 552
4475 005 055 JH004		0734 309 419
4475 005 055 JH009		4475 305 212
4475 005 055 JH011	0,20	4475 305 013
4475 005 055 JH011	0,30	4475 305 014
4475 005 055 JH011	0,40	4475 305 015
4475 005 055 JH011	0,50	4475 305 391
4475 005 055 JH011	0,60	4475 305 016
4475 005 055 JH011	0,70	4475 305 390
4475 005 055 JH011	0,80	4475 305 017
4475 005 055 JH011	0,90	4475 305 329
4475 005 055 JH011	1,00	4475 305 018
4475 005 055 JH011	1,10	4475 305 389
4475 005 055 JH011	1,20	4475 305 388
4475 005 055 JH011	1,30	4475 305 387
4475 005 055 JH011	1,40	4475 305 019
4475 005 055 JH011	1,60	4475 305 020
4475 005 055 JH011	2,00	4475 305 022
4475 005 055 JH012		4475 305 499

Bestell-Nr. Order No.	mm	Artikel-Nr. Article No.
4475 005 055		
4475 005 055 JH013		4475 305 498
4475 005 055 JH016		0750 117 635
4475 005 055 JH017		0750 117 635
4475 005 055 JH020		0501 208 560
4475 005 055 JH101		0734 309 369
4475 005 055 JH101		0750 117 308
4475 005 055 JH102		0634 303 229
4475 005 055 JH102		0734 309 423
4475 005 055 LD004	1,00	4481 346 049
4475 005 055 LD004	1,10	4481 346 050
4475 005 055 LD004	1,20	4481 346 051
4475 005 055 LD005		4481 346 047
4475 005 055 PD001		4475 305 069
4475 005 055 PD003		4475 305 182
4475 005 055 PD006		0750 101 112
4475 005 055 PD008		0750 117 572
4475 005 055 PD008		0750 117 597
4475 005 055 PD009		4475 305 343
4475 005 055 PD102		0501 309 597
4475 005 055 PD102		0634 304 654
4475 005 055 SS001		0501 313 810
4475 005 055 SS002		0501 210 954
4475 005 055 SS002		0501 210 955
4475 005 055 SS003		0501 005 901
4475 005 055 SS003		0501 005 902
4475 005 056		
4475 005 056 AH014	0,10	0730 111 968
4475 005 056 AH014	0,15	0730 111 969
4475 005 056 AH014	0,50	0730 111 970
4475 005 056 AH014	1,00	0730 107 158
4475 005 056 AH014	1,05	0730 107 159
4475 005 056 AH014	1,10	0730 107 160
4475 005 056 AH014	1,15	0730 107 161
4475 005 056 AH014	1,20	0730 107 162
4475 005 056 AH014	1,25	0730 107 163
4475 005 056 AH014	1,30	0730 107 164
4475 005 056 AH014	1,35	0730 107 165
4475 005 056 AH014	1,40	0730 107 166
4475 005 056 AH014	1,45	0730 107 167
4475 005 056 AH014	1,50	0730 106 741
4475 005 056 AH014	1,55	0730 106 742
4475 005 056 AH014	1,60	0730 106 743
4475 005 056 AH014	1,65	0730 106 744
4475 005 056 AH014	1,70	0730 106 745
4475 005 056 AH014	1,75	0730 106 746
4475 005 056 AH014	1,80	0730 106 747
4475 005 056 AH014	1,85	0730 106 748
4475 005 056 AH014	1,90	0730 106 749
4475 005 056 AH014	1,95	0730 106 750
4475 005 056 AH014	2,00	0730 106 751
4475 005 056 AH014	2,05	0730 106 752
4475 005 056 AH014	2,10	0730 106 753
4475 005 056 AH014	2,65	0730 111 626
4475 005 056 AH014	2,70	0730 111 627
4475 005 056 AH014	2,75	0730 111 628
4475 005 056 AH014	2,80	0730 111 629
4475 005 056 AH014	2,85	0730 111 630
4475 005 056 AH014	2,90	0730 111 631
4475 005 056 AH014	2,95	0730 111 632
4475 005 056 AH014	3,00	0730 111 633
4475 005 056 AH014	3,10	0730 111 634

Bestell-Nr. Order No.	mm	Artikel-Nr. Article No.
4475 005 056		
4475 005 056 AH014	3,35	0730 111 635
4475 005 056 AH014	3,40	0730 111 636
4475 005 056 AH015		0750 117 289
4475 005 056 AH016		0750 117 289
4475 005 056 AH017	0,10	0730 111 968
4475 005 056 AH017	0,15	0730 111 969
4475 005 056 AH017	0,50	0730 111 970
4475 005 056 AH017	1,00	0730 107 158
4475 005 056 AH017	1,05	0730 107 159
4475 005 056 AH017	1,10	0730 107 160
4475 005 056 AH017	1,15	0730 107 161
4475 005 056 AH017	1,20	0730 107 162
4475 005 056 AH017	1,25	0730 107 163
4475 005 056 AH017	1,30	0730 107 164
4475 005 056 AH017	1,35	0730 107 165
4475 005 056 AH017	1,40	0730 107 166
4475 005 056 AH017	1,45	0730 107 167
4475 005 056 AH017	1,50	0730 106 741
4475 005 056 AH017	1,55	0730 106 742
4475 005 056 AH017	1,60	0730 106 743
4475 005 056 AH017	1,65	0730 106 744
4475 005 056 AH017	1,70	0730 106 745
4475 005 056 AH017	1,75	0730 106 746
4475 005 056 AH017	1,80	0730 106 747
4475 005 056 AH017	1,85	0730 106 748
4475 005 056 AH017	1,90	0730 106 749
4475 005 056 AH017	1,95	0730 106 750
4475 005 056 AH017	2,00	0730 106 751
4475 005 056 AH017	2,05	0730 106 752
4475 005 056 AH017	2,10	0730 106 753
4475 005 056 AH017	2,65	0730 111 626
4475 005 056 AH017	2,70	0730 111 627
4475 005 056 AH017	2,75	0730 111 628
4475 005 056 AH017	2,80	0730 111 629
4475 005 056 AH017	2,85	0730 111 630
4475 005 056 AH017	2,90	0730 111 631
4475 005 056 AH017	2,95	0730 111 632
4475 005 056 AH017	3,00	0730 111 633
4475 005 056 AH017	3,10	0730 111 634
4475 005 056 AH017	3,35	0730 111 635
4475 005 056 AH017	3,40	0730 111 636
4475 005 056 AH018		0634 303 214
4475 005 056 AH022		0501 315 509
4475 005 056 AH023		0734 309 430
4475 005 056 DA002		0637 011 044
4475 005 056 DA003	4,00	0730 106 219
4475 005 056 DA005		4475 305 075
4475 005 056 DA007		4475 305 005
4475 005 056 DA008		0750 111 176
4475 005 056 DA009		0750 117 205
4475 005 056 DA010	15,10	0730 162 002
4475 005 056 DA010	15,20	0730 162 003
4475 005 056 DA010	15,26	0730 162 227
4475 005 056 DA010	15,30	0730 162 004
4475 005 056 DA010	15,33	0730 162 226
4475 005 056 DA010	15,36	0730 162 225
4475 005 056 DA010	15,38	0730 162 629
4475 005 056 DA010	15,40	0730 162 005
4475 005 056 DA010	15,43	0730 162 224
4475 005 056 DA010	15,46	0730 162 223
4475 005 056 DA010	15,48	0730 162 630

https://truckmanualshub.com/

Bestell-Nr. Order No.	mm	Artikel-Nr. Article No.
4475 005 056		
4475 005 056 DA010	15,50	0730 162 006
4475 005 056 DA010	15,53	0730 162 222
4475 005 056 DA010	15,56	0730 162 221
4475 005 056 DA010	15,58	0730 162 631
4475 005 056 DA010	15,60	0730 162 007
4475 005 056 DA010	15,63	0730 162 220
4475 005 056 DA010	15,66	0730 162 219
4475 005 056 DA010	15,68	0730 162 632
4475 005 056 DA010	15,69	0730 162 893
4475 005 056 DA010	15,70	0730 162 008
4475 005 056 DA010	15,72	0730 162 894
4475 005 056 DA010	15,73	0730 162 218
4475 005 056 DA010	15,76	0730 162 217
4475 005 056 DA010	15,78	0730 162 895
4475 005 056 DA010	15,80	0730 162 009
4475 005 056 DA010	15,81	0730 162 896
4475 005 056 DA010	15,83	0730 162 216
4475 005 056 DA010	15,84	0730 162 897
4475 005 056 DA010	15,86	0730 162 215
4475 005 056 DA010	15,88	0730 162 898
4475 005 056 DA010	15,89	0730 162 899
4475 005 056 DA010	15,90	0730 162 010
4475 005 056 DA010	15,91	0730 162 900
4475 005 056 DA010	15,93	0730 162 214
4475 005 056 DA010	15,94	0730 162 901
4475 005 056 DA010	15,96	0730 162 213
4475 005 056 DA010	15,97	0730 162 902
4475 005 056 DA010	16,00	0730 162 011
4475 005 056 DA010	16,03	0730 162 212
4475 005 056 DA010	16,06	0730 162 211
4475 005 056 DA010	16,10	0730 162 012
4475 005 056 DA010	16,13	0730 162 210
4475 005 056 DA010	16,16	0730 162 209
4475 005 056 DA010	16,20	0730 162 013
4475 005 056 DA010	16,23	0730 162 208
4475 005 056 DA010	16,26	0730 162 207
4475 005 056 DA010	16,30	0730 162 014
4475 005 056 DA010	16,40	0730 162 015
4475 005 056 DA011	0,65	0730 105 438
4475 005 056 DA011	0,70	0730 105 439
4475 005 056 DA011	0,75	0730 105 440
4475 005 056 DA011	0,80	0730 107 807
4475 005 056 DA011	0,85	0730 105 441
4475 005 056 DA011	0,90	0730 105 230
4475 005 056 DA011	0,95	0730 105 231
4475 005 056 DA011	1,00	0730 105 103
4475 005 056 DA011	1,05	0730 105 104
4475 005 056 DA011	1,10	0730 105 105
4475 005 056 DA011	1,15	0730 105 106
4475 005 056 DA011	1,20	0730 104 423
4475 005 056 DA011	1,25	0730 105 107
4475 005 056 DA011	1,30	0730 105 108
4475 005 056 DA011	1,35	0730 105 109
4475 005 056 DA011	1,40	0730 105 110
4475 005 056 DA011	1,45	0730 105 111
4475 005 056 DA011	1,50	0730 105 112
4475 005 056 DA011	1,55	0730 105 113
4475 005 056 DA011	1,60	0730 105 114
4475 005 056 DA012		0750 117 354
4475 005 056 DA013		4475 205 030
4475 005 056 JH002		0501 004 552

Bestell-Nr. Order No.	mm	Artikel-Nr. Article No.
4475 005 056		
4475 005 056 JH004		0734 309 419
4475 005 056 JH009		4475 305 212
4475 005 056 JH011	0,20	4475 305 013
4475 005 056 JH011	0,30	4475 305 014
4475 005 056 JH011	0,40	4475 305 015
4475 005 056 JH011	0,50	4475 305 391
4475 005 056 JH011	0,60	4475 305 016
4475 005 056 JH011	0,70	4475 305 390
4475 005 056 JH011	0,80	4475 305 017
4475 005 056 JH011	0,90	4475 305 329
4475 005 056 JH011	1,00	4475 305 018
4475 005 056 JH011	1,10	4475 305 389
4475 005 056 JH011	1,20	4475 305 388
4475 005 056 JH011	1,30	4475 305 387
4475 005 056 JH011	1,40	4475 305 019
4475 005 056 JH011	1,60	4475 305 020
4475 005 056 JH011	2,00	4475 305 022
4475 005 056 JH012		4475 305 499
4475 005 056 JH013		4475 305 498
4475 005 056 JH016		0750 117 635
4475 005 056 JH017		0750 117 635
4475 005 056 JH020		0501 208 560
4475 005 056 JH101		0734 309 369
4475 005 056 JH101		0750 117 308
4475 005 056 JH102		0634 303 229
4475 005 056 JH102		0734 309 423
4475 005 056 LD004	1,00	4481 346 049
4475 005 056 LD004	1,10	4481 346 050
4475 005 056 LD004	1,20	4481 346 051
4475 005 056 LD005		4481 346 047
4475 005 056 PD001		4475 305 069
4475 005 056 PD003		4475 305 182
4475 005 056 PD006		0750 101 112
4475 005 056 PD008		0750 117 572
4475 005 056 PD008		0750 117 597
4475 005 056 PD009		4475 305 343
4475 005 056 PD102		0501 309 597
4475 005 056 PD102		0634 304 654
4475 005 056 SS001		0501 313 810
4475 005 056 SS002		0501 210 954
4475 005 056 SS002		0501 210 955
4475 005 056 SS003		0501 005 901
4475 005 056 SS003		0501 005 902
4475 005 070		
4475 005 070 AH014	0,10	0730 111 968
4475 005 070 AH014	0,15	0730 111 969
4475 005 070 AH014	0,50	0730 111 970
4475 005 070 AH014	1,00	0730 107 158
4475 005 070 AH014	1,05	0730 107 159
4475 005 070 AH014	1,10	0730 107 160
4475 005 070 AH014	1,15	0730 107 161
4475 005 070 AH014	1,20	0730 107 162
4475 005 070 AH014	1,25	0730 107 163
4475 005 070 AH014	1,30	0730 107 164
4475 005 070 AH014	1,35	0730 107 165
4475 005 070 AH014	1,40	0730 107 166
4475 005 070 AH014	1,45	0730 107 167
4475 005 070 AH014	1,50	0730 106 741
4475 005 070 AH014	1,55	0730 106 742
4475 005 070 AH014	1,60	0730 106 743
4475 005 070 AH014	1,65	0730 106 744

Bestell-Nr. Order No.	mm	Artikel-Nr. Article No.
4475 005 070		
4475 005 070 AH014	1,70	0730 106 745
4475 005 070 AH014	1,75	0730 106 746
4475 005 070 AH014	1,80	0730 106 747
4475 005 070 AH014	1,85	0730 106 748
4475 005 070 AH014	1,90	0730 106 749
4475 005 070 AH014	1,95	0730 106 750
4475 005 070 AH014	2,00	0730 106 751
4475 005 070 AH014	2,05	0730 106 752
4475 005 070 AH014	2,10	0730 106 753
4475 005 070 AH014	2,65	0730 111 626
4475 005 070 AH014	2,70	0730 111 627
4475 005 070 AH014	2,75	0730 111 628
4475 005 070 AH014	2,80	0730 111 629
4475 005 070 AH014	2,85	0730 111 630
4475 005 070 AH014	2,90	0730 111 631
4475 005 070 AH014	2,95	0730 111 632
4475 005 070 AH014	3,00	0730 111 633
4475 005 070 AH014	3,10	0730 111 634
4475 005 070 AH014	3,35	0730 111 635
4475 005 070 AH014	3,40	0730 111 636
4475 005 070 AH015		0750 117 289
4475 005 070 AH016		0735 371 053
4475 005 070 AH017	0,35	0730 105 984
4475 005 070 AH017	0,45	0730 105 982
4475 005 070 AH017	0,55	0730 105 980
4475 005 070 AH017	0,60	0730 105 979
4475 005 070 AH017	0,65	0730 105 978
4475 005 070 AH017	1,30	0730 103 774
4475 005 070 AH017	1,35	0730 103 773
4475 005 070 AH017	1,40	0730 103 772
4475 005 070 AH017	1,45	0730 103 771
4475 005 070 AH017	1,50	0730 103 770
4475 005 070 AH017	1,55	0730 103 769
4475 005 070 AH017	1,60	0730 103 768
4475 005 070 AH017	1,65	0730 103 767
4475 005 070 AH017	1,70	0730 103 766
4475 005 070 AH017	1,75	0730 103 765
4475 005 070 AH017	1,80	0730 103 764
4475 005 070 AH017	1,85	0730 103 763
4475 005 070 AH017	1,90	0730 103 762
4475 005 070 AH017	1,95	0730 103 761
4475 005 070 AH017	2,00	0730 103 760
4475 005 070 AH017	2,05	0730 104 723
4475 005 070 AH017	2,10	0730 104 724
4475 005 070 AH017	2,20	0730 104 726
4475 005 070 AH017	2,30	0730 104 728
4475 005 070 AH018		0634 303 214
4475 005 070 AH022		0501 315 509
4475 005 070 AH023		0734 309 430
4475 005 070 DA002		0637 011 044
4475 005 070 DA003	4,00	0730 106 219
4475 005 070 DA005		4475 304 102
4475 005 070 DA007		4475 305 005
4475 005 070 DA008		0750 111 176
4475 005 070 DA009		0750 117 205
4475 005 070 DA010	15,10	0730 162 002
4475 005 070 DA010	15,20	0730 162 003
4475 005 070 DA010	15,26	0730 162 227
4475 005 070 DA010	15,30	0730 162 004
4475 005 070 DA010	15,33	0730 162 226
4475 005 070 DA010	15,36	0730 162 225

https://truckmanualshub.com/

Vergleichsliste / Cross reference list

Bestell-Nr. Order No.	mm	Artikel-Nr. Article No.
4475 005 070		
4475 005 070 DA010	15,38	0730 162 629
4475 005 070 DA010	15,40	0730 162 005
4475 005 070 DA010	15,43	0730 162 224
4475 005 070 DA010	15,46	0730 162 223
4475 005 070 DA010	15,48	0730 162 630
4475 005 070 DA010	15,50	0730 162 006
4475 005 070 DA010	15,53	0730 162 222
4475 005 070 DA010	15,56	0730 162 221
4475 005 070 DA010	15,58	0730 162 631
4475 005 070 DA010	15,60	0730 162 007
4475 005 070 DA010	15,63	0730 162 220
4475 005 070 DA010	15,66	0730 162 219
4475 005 070 DA010	15,68	0730 162 632
4475 005 070 DA010	15,69	0730 162 893
4475 005 070 DA010	15,70	0730 162 008
4475 005 070 DA010	15,72	0730 162 894
4475 005 070 DA010	15,73	0730 162 218
4475 005 070 DA010	15,76	0730 162 217
4475 005 070 DA010	15,78	0730 162 895
4475 005 070 DA010	15,80	0730 162 009
4475 005 070 DA010	15,81	0730 162 896
4475 005 070 DA010	15,83	0730 162 216
4475 005 070 DA010	15,84	0730 162 897
4475 005 070 DA010	15,86	0730 162 215
4475 005 070 DA010	15,88	0730 162 898
4475 005 070 DA010	15,89	0730 162 899
4475 005 070 DA010	15,90	0730 162 010
4475 005 070 DA010	15,91	0730 162 900
4475 005 070 DA010	15,93	0730 162 214
4475 005 070 DA010	15,94	0730 162 901
4475 005 070 DA010	15,96	0730 162 213
4475 005 070 DA010	15,97	0730 162 902
4475 005 070 DA010	16,00	0730 162 011
4475 005 070 DA010	16,03	0730 162 212
4475 005 070 DA010	16,06	0730 162 211
4475 005 070 DA010	16,10	0730 162 012
4475 005 070 DA010	16,13	0730 162 210
4475 005 070 DA010	16,16	0730 162 209
4475 005 070 DA010	16,20	0730 162 013
4475 005 070 DA010	16,23	0730 162 208
4475 005 070 DA010	16,26	0730 162 207
4475 005 070 DA010	16,30	0730 162 014
4475 005 070 DA010	16,40	0730 162 015
4475 005 070 DA011	0,65	0730 105 438
4475 005 070 DA011	0,70	0730 105 439
4475 005 070 DA011	0,75	0730 105 440
4475 005 070 DA011	0,80	0730 107 807
4475 005 070 DA011	0,85	0730 105 441
4475 005 070 DA011	0,90	0730 105 230
4475 005 070 DA011	0,95	0730 105 231
4475 005 070 DA011	1,00	0730 105 103
4475 005 070 DA011	1,05	0730 105 104
4475 005 070 DA011	1,10	0730 105 105
4475 005 070 DA011	1,15	0730 105 106
4475 005 070 DA011	1,20	0730 104 423
4475 005 070 DA011	1,25	0730 105 107
4475 005 070 DA011	1,30	0730 105 108
4475 005 070 DA011	1,35	0730 105 109
4475 005 070 DA011	1,40	0730 105 110
4475 005 070 DA011	1,45	0730 105 111
4475 005 070 DA011	1,50	0730 105 112

Bestell-Nr. Order No.	mm	Artikel-Nr. Article No.
4475 005 070		
4475 005 070 DA011	1,55	0730 105 113
4475 005 070 DA011	1,60	0730 105 114
4475 005 070 DA012		0750 117 354
4475 005 070 DA013		4475 204 014
4475 005 070 JH002		0501 004 901
4475 005 070 JH002		0501 004 902
4475 005 070 JH004		0734 309 419
4475 005 070 JH009		4475 305 212
4475 005 070 JH009		4475 305 287
4475 005 070 JH011	0,20	4475 305 013
4475 005 070 JH011	0,30	4475 305 014
4475 005 070 JH011	0,40	4475 305 015
4475 005 070 JH011	0,50	4475 305 391
4475 005 070 JH011	0,60	4475 305 016
4475 005 070 JH011	0,70	4475 305 390
4475 005 070 JH011	0,80	4475 305 017
4475 005 070 JH011	0,90	4475 305 329
4475 005 070 JH011	1,00	4475 305 018
4475 005 070 JH011	1,10	4475 305 389
4475 005 070 JH011	1,20	4475 305 388
4475 005 070 JH011	1,30	4475 305 387
4475 005 070 JH011	1,40	4475 305 019
4475 005 070 JH011	1,60	4475 305 020
4475 005 070 JH011	2,00	4475 305 022
4475 005 070 JH012		4475 305 275
4475 005 070 JH013		4475 305 272
4475 005 070 JH016		0750 117 635
4475 005 070 JH017		0750 117 635
4475 005 070 JH020		0501 208 560
4475 005 070 JH101		0734 309 369
4475 005 070 JH101		0750 117 308
4475 005 070 JH102		0634 303 229
4475 005 070 JH102		0734 309 423
4475 005 070 LD004	1,30	4061 370 236
4475 005 070 LD004	1,40	4061 370 195
4475 005 070 LD004	1,50	4061 370 219
4475 005 070 LD005		4061 370 232
4475 005 070 PD001		4475 305 069
4475 005 070 PD003		4475 305 197
4475 005 070 PD006		0750 101 112
4475 005 070 PD008		0750 117 572
4475 005 070 PD008		0750 117 597
4475 005 070 PD009		4475 305 343
4475 005 070 PD102		0634 304 654
4475 005 070 PD102		0636 302 018
4475 005 070 SS001		0501 313 810
4475 005 070 SS002		0501 209 900
4475 005 070 SS002		0501 209 901
4475 005 070 SS003		0501 005 296
4475 005 070 SS003		0501 005 297
4475 005 071		
4475 005 071 AH014	0,10	0730 111 968
4475 005 071 AH014	0,15	0730 111 969
4475 005 071 AH014	0,50	0730 111 970
4475 005 071 AH014	1,00	0730 107 158
4475 005 071 AH014	1,05	0730 107 159
4475 005 071 AH014	1,10	0730 107 160
4475 005 071 AH014	1,15	0730 107 161
4475 005 071 AH014	1,20	0730 107 162
4475 005 071 AH014	1,25	0730 107 163
4475 005 071 AH014	1,30	0730 107 164

Bestell-Nr. Order No.	mm	Artikel-Nr. Article No.
4475 005 071		
4475 005 071 AH014	1,35	0730 107 165
4475 005 071 AH014	1,40	0730 107 166
4475 005 071 AH014	1,45	0730 107 167
4475 005 071 AH014	1,50	0730 106 741
4475 005 071 AH014	1,55	0730 106 742
4475 005 071 AH014	1,60	0730 106 743
4475 005 071 AH014	1,65	0730 106 744
4475 005 071 AH014	1,70	0730 106 745
4475 005 071 AH014	1,75	0730 106 746
4475 005 071 AH014	1,80	0730 106 747
4475 005 071 AH014	1,85	0730 106 748
4475 005 071 AH014	1,90	0730 106 749
4475 005 071 AH014	1,95	0730 106 750
4475 005 071 AH014	2,00	0730 106 751
4475 005 071 AH014	2,05	0730 106 752
4475 005 071 AH014	2,10	0730 106 753
4475 005 071 AH014	2,65	0730 111 626
4475 005 071 AH014	2,70	0730 111 627
4475 005 071 AH014	2,75	0730 111 628
4475 005 071 AH014	2,80	0730 111 629
4475 005 071 AH014	2,85	0730 111 630
4475 005 071 AH014	2,90	0730 111 631
4475 005 071 AH014	2,95	0730 111 632
4475 005 071 AH014	3,00	0730 111 633
4475 005 071 AH014	3,10	0730 111 634
4475 005 071 AH014	3,35	0730 111 635
4475 005 071 AH014	3,40	0730 111 636
4475 005 071 AH015		0750 117 289
4475 005 071 AH016		0750 117 289
4475 005 071 AH017	0,10	0730 111 968
4475 005 071 AH017	0,15	0730 111 969
4475 005 071 AH017	0,50	0730 111 970
4475 005 071 AH017	1,00	0730 107 158
4475 005 071 AH017	1,05	0730 107 159
4475 005 071 AH017	1,10	0730 107 160
4475 005 071 AH017	1,15	0730 107 161
4475 005 071 AH017	1,20	0730 107 162
4475 005 071 AH017	1,25	0730 107 163
4475 005 071 AH017	1,30	0730 107 164
4475 005 071 AH017	1,35	0730 107 165
4475 005 071 AH017	1,40	0730 107 166
4475 005 071 AH017	1,45	0730 107 167
4475 005 071 AH017	1,50	0730 106 741
4475 005 071 AH017	1,55	0730 106 742
4475 005 071 AH017	1,60	0730 106 743
4475 005 071 AH017	1,65	0730 106 744
4475 005 071 AH017	1,70	0730 106 745
4475 005 071 AH017	1,75	0730 106 746
4475 005 071 AH017	1,80	0730 106 747
4475 005 071 AH017	1,85	0730 106 748
4475 005 071 AH017	1,90	0730 106 749
4475 005 071 AH017	1,95	0730 106 750
4475 005 071 AH017	2,00	0730 106 751
4475 005 071 AH017	2,05	0730 106 752
4475 005 071 AH017	2,10	0730 106 753
4475 005 071 AH017	2,65	0730 111 626
4475 005 071 AH017	2,70	0730 111 627
4475 005 071 AH017	2,75	0730 111 628
4475 005 071 AH017	2,80	0730 111 629
4475 005 071 AH017	2,85	0730 111 630
4475 005 071 AH017	2,90	0730 111 631

ZF Trading GmbH | Borgwardstraße 16 | 28279 Bremen | Germany | info.zf-services@zf.com | www.zf.com

https://truckmanualshub.com/

Bestell-Nr. Order No.	mm	Artikel-Nr. Article No.
4475 005 071		
4475 005 071 AH017	2,95	0730 111 632
4475 005 071 AH017	3,00	0730 111 633
4475 005 071 AH017	3,10	0730 111 634
4475 005 071 AH017	3,35	0730 111 635
4475 005 071 AH017	3,40	0730 111 636
4475 005 071 AH018		0634 303 214
4475 005 071 AH022		0501 315 509
4475 005 071 AH023		0734 309 430
4475 005 071 DA002		0637 011 044
4475 005 071 DA003	4,00	0730 106 219
4475 005 071 DA005		4475 306 176
4475 005 071 DA009		0750 117 205
4475 005 071 DA010	15,10	0730 162 002
4475 005 071 DA010	15,20	0730 162 003
4475 005 071 DA010	15,26	0730 162 227
4475 005 071 DA010	15,30	0730 162 004
4475 005 071 DA010	15,33	0730 162 226
4475 005 071 DA010	15,36	0730 162 225
4475 005 071 DA010	15,38	0730 162 629
4475 005 071 DA010	15,40	0730 162 005
4475 005 071 DA010	15,43	0730 162 224
4475 005 071 DA010	15,46	0730 162 223
4475 005 071 DA010	15,48	0730 162 630
4475 005 071 DA010	15,50	0730 162 006
4475 005 071 DA010	15,53	0730 162 222
4475 005 071 DA010	15,56	0730 162 221
4475 005 071 DA010	15,58	0730 162 631
4475 005 071 DA010	15,60	0730 162 007
4475 005 071 DA010	15,63	0730 162 220
4475 005 071 DA010	15,66	0730 162 219
4475 005 071 DA010	15,68	0730 162 632
4475 005 071 DA010	15,69	0730 162 893
4475 005 071 DA010	15,70	0730 162 008
4475 005 071 DA010	15,72	0730 162 894
4475 005 071 DA010	15,73	0730 162 218
4475 005 071 DA010	15,76	0730 162 217
4475 005 071 DA010	15,78	0730 162 895
4475 005 071 DA010	15,80	0730 162 009
4475 005 071 DA010	15,81	0730 162 896
4475 005 071 DA010	15,83	0730 162 216
4475 005 071 DA010	15,84	0730 162 897
4475 005 071 DA010	15,86	0730 162 215
4475 005 071 DA010	15,88	0730 162 898
4475 005 071 DA010	15,89	0730 162 899
4475 005 071 DA010	15,90	0730 162 010
4475 005 071 DA010	15,91	0730 162 900
4475 005 071 DA010	15,93	0730 162 214
4475 005 071 DA010	15,94	0730 162 901
4475 005 071 DA010	15,96	0730 162 213
4475 005 071 DA010	15,97	0730 162 902
4475 005 071 DA010	16,00	0730 162 011
4475 005 071 DA010	16,03	0730 162 212
4475 005 071 DA010	16,06	0730 162 211
4475 005 071 DA010	16,10	0730 162 012
4475 005 071 DA010	16,13	0730 162 210
4475 005 071 DA010	16,16	0730 162 209
4475 005 071 DA010	16,20	0730 162 013
4475 005 071 DA010	16,23	0730 162 208
4475 005 071 DA010	16,26	0730 162 207
4475 005 071 DA010	16,30	0730 162 014
4475 005 071 DA010	16,40	0730 162 015

Bestell-Nr. Order No.	mm	Artikel-Nr. Article No.
4475 005 071		
4475 005 071 DA011	0,65	0730 105 438
4475 005 071 DA011	0,70	0730 105 439
4475 005 071 DA011	0,75	0730 105 440
4475 005 071 DA011	0,80	0730 107 807
4475 005 071 DA011	0,85	0730 105 441
4475 005 071 DA011	0,90	0730 105 230
4475 005 071 DA011	0,95	0730 105 231
4475 005 071 DA011	1,00	0730 105 103
4475 005 071 DA011	1,05	0730 105 104
4475 005 071 DA011	1,10	0730 105 105
4475 005 071 DA011	1,15	0730 105 106
4475 005 071 DA011	1,20	0730 104 423
4475 005 071 DA011	1,25	0730 105 107
4475 005 071 DA011	1,30	0730 105 108
4475 005 071 DA011	1,35	0730 105 109
4475 005 071 DA011	1,40	0730 105 110
4475 005 071 DA011	1,45	0730 105 111
4475 005 071 DA011	1,50	0730 105 112
4475 005 071 DA011	1,55	0730 105 113
4475 005 071 DA011	1,60	0730 105 114
4475 005 071 DA012		0750 117 354
4475 005 071 DA013		4475 205 023
4475 005 071 JH002		0501 004 552
4475 005 071 JH004		0734 309 419
4475 005 071 JH009		4475 305 212
4475 005 071 JH011	0,20	4475 305 013
4475 005 071 JH011	0,30	4475 305 014
4475 005 071 JH011	0,40	4475 305 015
4475 005 071 JH011	0,50	4475 305 391
4475 005 071 JH011	0,60	4475 305 016
4475 005 071 JH011	0,70	4475 305 390
4475 005 071 JH011	0,80	4475 305 017
4475 005 071 JH011	0,90	4475 305 329
4475 005 071 JH011	1,00	4475 305 018
4475 005 071 JH011	1,10	4475 305 389
4475 005 071 JH011	1,20	4475 305 388
4475 005 071 JH011	1,30	4475 305 387
4475 005 071 JH011	1,40	4475 305 019
4475 005 071 JH011	1,60	4475 305 020
4475 005 071 JH011	2,00	4475 305 022
4475 005 071 JH012		4475 305 499
4475 005 071 JH013		4475 305 498
4475 005 071 JH016		0750 117 635
4475 005 071 JH017		0750 117 635
4475 005 071 JH020		0501 208 560
4475 005 071 JH101		0734 309 369
4475 005 071 JH101		0750 117 308
4475 005 071 JH102		0634 303 229
4475 005 071 JH102		0734 309 423
4475 005 071 LD004	1,00	4481 346 049
4475 005 071 LD004	1,10	4481 346 050
4475 005 071 LD004	1,20	4481 346 051
4475 005 071 LD005		4481 346 047
4475 005 071 PD001		4475 305 069
4475 005 071 PD003		4475 305 182
4475 005 071 PD006		0750 101 112
4475 005 071 PD008		0750 117 572
4475 005 071 PD008		0750 117 597
4475 005 071 PD009		4475 305 343
4475 005 071 PD102		0501 309 597
4475 005 071 PD102		0634 304 654

Bestell-Nr. Order No.	mm	Artikel-Nr. Article No.
4475 005 071		
4475 005 071 SS001		0501 313 810
4475 005 071 SS002		0501 210 954
4475 005 071 SS002		0501 210 955
4475 005 071 SS003		0501 005 901
4475 005 071 SS003		0501 005 902
4475 005 074		
4475 005 074 AH014	0,10	0730 111 968
4475 005 074 AH014	0,15	0730 111 969
4475 005 074 AH014	0,50	0730 111 970
4475 005 074 AH014	1,00	0730 107 158
4475 005 074 AH014	1,05	0730 107 159
4475 005 074 AH014	1,10	0730 107 160
4475 005 074 AH014	1,15	0730 107 161
4475 005 074 AH014	1,20	0730 107 162
4475 005 074 AH014	1,25	0730 107 163
4475 005 074 AH014	1,30	0730 107 164
4475 005 074 AH014	1,35	0730 107 165
4475 005 074 AH014	1,40	0730 107 166
4475 005 074 AH014	1,45	0730 107 167
4475 005 074 AH014	1,50	0730 106 741
4475 005 074 AH014	1,55	0730 106 742
4475 005 074 AH014	1,60	0730 106 743
4475 005 074 AH014	1,65	0730 106 744
4475 005 074 AH014	1,70	0730 106 745
4475 005 074 AH014	1,75	0730 106 746
4475 005 074 AH014	1,80	0730 106 747
4475 005 074 AH014	1,85	0730 106 748
4475 005 074 AH014	1,90	0730 106 749
4475 005 074 AH014	1,95	0730 106 750
4475 005 074 AH014	2,00	0730 106 751
4475 005 074 AH014	2,05	0730 106 752
4475 005 074 AH014	2,10	0730 106 753
4475 005 074 AH014	2,65	0730 111 626
4475 005 074 AH014	2,70	0730 111 627
4475 005 074 AH014	2,75	0730 111 628
4475 005 074 AH014	2,80	0730 111 629
4475 005 074 AH014	2,85	0730 111 630
4475 005 074 AH014	2,90	0730 111 631
4475 005 074 AH014	2,95	0730 111 632
4475 005 074 AH014	3,00	0730 111 633
4475 005 074 AH014	3,10	0730 111 634
4475 005 074 AH014	3,35	0730 111 635
4475 005 074 AH014	3,40	0730 111 636
4475 005 074 AH015		0750 117 289
4475 005 074 AH016		0750 117 289
4475 005 074 AH017	0,10	0730 111 968
4475 005 074 AH017	0,15	0730 111 969
4475 005 074 AH017	0,50	0730 111 970
4475 005 074 AH017	1,00	0730 107 158
4475 005 074 AH017	1,05	0730 107 159
4475 005 074 AH017	1,10	0730 107 160
4475 005 074 AH017	1,15	0730 107 161
4475 005 074 AH017	1,20	0730 107 162
4475 005 074 AH017	1,25	0730 107 163
4475 005 074 AH017	1,30	0730 107 164
4475 005 074 AH017	1,35	0730 107 165
4475 005 074 AH017	1,40	0730 107 166
4475 005 074 AH017	1,45	0730 107 167
4475 005 074 AH017	1,50	0730 106 741
4475 005 074 AH017	1,55	0730 106 742
4475 005 074 AH017	1,60	0730 106 743

https://truckmanualshub.com/

Vergleichsliste / Cross reference list

Bestell-Nr. Order No.	mm	Artikel-Nr. Article No.
4475 005 074		
4475 005 074 AH017	1,65	0730 106 744
4475 005 074 AH017	1,70	0730 106 745
4475 005 074 AH017	1,75	0730 106 746
4475 005 074 AH017	1,80	0730 106 747
4475 005 074 AH017	1,85	0730 106 748
4475 005 074 AH017	1,90	0730 106 749
4475 005 074 AH017	1,95	0730 106 750
4475 005 074 AH017	2,00	0730 106 751
4475 005 074 AH017	2,05	0730 106 752
4475 005 074 AH017	2,10	0730 106 753
4475 005 074 AH017	2,65	0730 111 626
4475 005 074 AH017	2,70	0730 111 627
4475 005 074 AH017	2,75	0730 111 628
4475 005 074 AH017	2,80	0730 111 629
4475 005 074 AH017	2,85	0730 111 630
4475 005 074 AH017	2,90	0730 111 631
4475 005 074 AH017	2,95	0730 111 632
4475 005 074 AH017	3,00	0730 111 633
4475 005 074 AH017	3,10	0730 111 634
4475 005 074 AH017	3,35	0730 111 635
4475 005 074 AH017	3,40	0730 111 636
4475 005 074 AH018		0634 303 214
4475 005 074 AH022		0501 315 509
4475 005 074 AH023		0734 309 430
4475 005 074 DA002		0637 011 044
4475 005 074 DA003	4,00	0730 106 219
4475 005 074 DA005		4460 375 009
4475 005 074 DA006		0736 020 084
4475 005 074 DA007		4472 353 037
4475 005 074 DA008		0750 111 176
4475 005 074 DA009		0750 117 205
4475 005 074 DA010	15,10	0730 162 002
4475 005 074 DA010	15,20	0730 162 003
4475 005 074 DA010	15,26	0730 162 227
4475 005 074 DA010	15,30	0730 162 004
4475 005 074 DA010	15,33	0730 162 226
4475 005 074 DA010	15,36	0730 162 225
4475 005 074 DA010	15,38	0730 162 629
4475 005 074 DA010	15,40	0730 162 005
4475 005 074 DA010	15,43	0730 162 224
4475 005 074 DA010	15,46	0730 162 223
4475 005 074 DA010	15,48	0730 162 630
4475 005 074 DA010	15,50	0730 162 006
4475 005 074 DA010	15,53	0730 162 222
4475 005 074 DA010	15,56	0730 162 221
4475 005 074 DA010	15,58	0730 162 631
4475 005 074 DA010	15,60	0730 162 007
4475 005 074 DA010	15,63	0730 162 220
4475 005 074 DA010	15,66	0730 162 219
4475 005 074 DA010	15,68	0730 162 632
4475 005 074 DA010	15,69	0730 162 893
4475 005 074 DA010	15,70	0730 162 008
4475 005 074 DA010	15,72	0730 162 894
4475 005 074 DA010	15,73	0730 162 218
4475 005 074 DA010	15,76	0730 162 217
4475 005 074 DA010	15,78	0730 162 895
4475 005 074 DA010	15,80	0730 162 009
4475 005 074 DA010	15,81	0730 162 896
4475 005 074 DA010	15,83	0730 162 216
4475 005 074 DA010	15,84	0730 162 897
4475 005 074 DA010	15,86	0730 162 215

Bestell-Nr. Order No.	mm	Artikel-Nr. Article No.
4475 005 074		
4475 005 074 DA010	15,88	0730 162 898
4475 005 074 DA010	15,89	0730 162 899
4475 005 074 DA010	15,90	0730 162 010
4475 005 074 DA010	15,91	0730 162 900
4475 005 074 DA010	15,93	0730 162 214
4475 005 074 DA010	15,94	0730 162 901
4475 005 074 DA010	15,96	0730 162 213
4475 005 074 DA010	15,97	0730 162 902
4475 005 074 DA010	16,00	0730 162 011
4475 005 074 DA010	16,03	0730 162 212
4475 005 074 DA010	16,06	0730 162 211
4475 005 074 DA010	16,10	0730 162 012
4475 005 074 DA010	16,13	0730 162 210
4475 005 074 DA010	16,16	0730 162 209
4475 005 074 DA010	16,20	0730 162 013
4475 005 074 DA010	16,23	0730 162 208
4475 005 074 DA010	16,26	0730 162 207
4475 005 074 DA010	16,30	0730 162 014
4475 005 074 DA010	16,40	0730 162 015
4475 005 074 DA011	0,65	0730 105 438
4475 005 074 DA011	0,70	0730 105 439
4475 005 074 DA011	0,75	0730 105 440
4475 005 074 DA011	0,80	0730 107 807
4475 005 074 DA011	0,85	0730 105 441
4475 005 074 DA011	0,90	0730 105 230
4475 005 074 DA011	0,95	0730 105 231
4475 005 074 DA011	1,00	0730 105 103
4475 005 074 DA011	1,05	0730 105 104
4475 005 074 DA011	1,10	0730 105 105
4475 005 074 DA011	1,15	0730 105 106
4475 005 074 DA011	1,20	0730 104 423
4475 005 074 DA011	1,25	0730 105 107
4475 005 074 DA011	1,30	0730 105 108
4475 005 074 DA011	1,35	0730 105 109
4475 005 074 DA011	1,40	0730 105 110
4475 005 074 DA011	1,45	0730 105 111
4475 005 074 DA011	1,50	0730 105 112
4475 005 074 DA011	1,55	0730 105 113
4475 005 074 DA011	1,60	0730 105 114
4475 005 074 DA012		0750 117 354
4475 005 074 DA013		4475 205 037
4475 005 074 JH002		0501 004 634
4475 005 074 JH002		0501 004 635
4475 005 074 JH004		0734 309 419
4475 005 074 JH009		4475 305 212
4475 005 074 JH011	0,20	4475 305 013
4475 005 074 JH011	0,30	4475 305 014
4475 005 074 JH011	0,40	4475 305 015
4475 005 074 JH011	0,50	4475 305 391
4475 005 074 JH011	0,60	4475 305 016
4475 005 074 JH011	0,70	4475 305 390
4475 005 074 JH011	0,80	4475 305 017
4475 005 074 JH011	0,90	4475 305 329
4475 005 074 JH011	1,00	4475 305 018
4475 005 074 JH011	1,10	4475 305 389
4475 005 074 JH011	1,20	4475 305 388
4475 005 074 JH011	1,30	4475 305 387
4475 005 074 JH011	1,40	4475 305 019
4475 005 074 JH011	1,60	4475 305 020
4475 005 074 JH011	2,00	4475 305 022
4475 005 074 JH012		4475 305 294

Bestell-Nr. Order No.	mm	Artikel-Nr. Article No.
4475 005 074		
4475 005 074 JH013		4475 305 295
4475 005 074 JH016		0750 117 635
4475 005 074 JH017		0750 117 635
4475 005 074 JH020		0501 208 560
4475 005 074 JH101		0734 309 369
4475 005 074 JH101		0750 117 308
4475 005 074 JH102		0634 303 229
4475 005 074 JH102		0734 309 423
4475 005 074 LD004	1,00	4481 346 049
4475 005 074 LD004	1,10	4481 346 050
4475 005 074 LD004	1,20	4481 346 051
4475 005 074 LD005		4481 346 047
4475 005 074 PD001		4475 305 069
4475 005 074 PD003		4475 305 182
4475 005 074 PD006		0750 101 112
4475 005 074 PD008		0750 117 572
4475 005 074 PD008		0750 117 597
4475 005 074 PD009		4475 305 343
4475 005 074 PD102		0634 304 654
4475 005 074 PD102		0636 302 018
4475 005 077		
4475 005 077 AH014	0,10	0730 111 968
4475 005 077 AH014	0,15	0730 111 969
4475 005 077 AH014	0,50	0730 111 970
4475 005 077 AH014	1,00	0730 107 158
4475 005 077 AH014	1,05	0730 107 159
4475 005 077 AH014	1,10	0730 107 160
4475 005 077 AH014	1,15	0730 107 161
4475 005 077 AH014	1,20	0730 107 162
4475 005 077 AH014	1,25	0730 107 163
4475 005 077 AH014	1,30	0730 107 164
4475 005 077 AH014	1,35	0730 107 165
4475 005 077 AH014	1,40	0730 107 166
4475 005 077 AH014	1,45	0730 107 167
4475 005 077 AH014	1,50	0730 106 741
4475 005 077 AH014	1,55	0730 106 742
4475 005 077 AH014	1,60	0730 106 743
4475 005 077 AH014	1,65	0730 106 744
4475 005 077 AH014	1,70	0730 106 745
4475 005 077 AH014	1,75	0730 106 746
4475 005 077 AH014	1,80	0730 106 747
4475 005 077 AH014	1,85	0730 106 748
4475 005 077 AH014	1,90	0730 106 749
4475 005 077 AH014	1,95	0730 106 750
4475 005 077 AH014	2,00	0730 106 751
4475 005 077 AH014	2,05	0730 106 752
4475 005 077 AH014	2,10	0730 106 753
4475 005 077 AH014	2,65	0730 111 626
4475 005 077 AH014	2,70	0730 111 627
4475 005 077 AH014	2,75	0730 111 628
4475 005 077 AH014	2,80	0730 111 629
4475 005 077 AH014	2,85	0730 111 630
4475 005 077 AH014	2,90	0730 111 631
4475 005 077 AH014	2,95	0730 111 632
4475 005 077 AH014	3,00	0730 111 633
4475 005 077 AH014	3,10	0730 111 634
4475 005 077 AH014	3,35	0730 111 635
4475 005 077 AH014	3,40	0730 111 636
4475 005 077 AH015		0750 117 289
4475 005 077 AH016		0750 117 289
4475 005 077 AH017	0,10	0730 111 968

https://truckmanualshub.com/

Bestell-Nr. Order No.	mm	Artikel-Nr. Article No.
4475 005 077		
4475 005 077 AH017	0,15	0730 111 969
4475 005 077 AH017	0,50	0730 111 970
4475 005 077 AH017	1,00	0730 107 158
4475 005 077 AH017	1,05	0730 107 159
4475 005 077 AH017	1,10	0730 107 160
4475 005 077 AH017	1,15	0730 107 161
4475 005 077 AH017	1,20	0730 107 162
4475 005 077 AH017	1,25	0730 107 163
4475 005 077 AH017	1,30	0730 107 164
4475 005 077 AH017	1,35	0730 107 165
4475 005 077 AH017	1,40	0730 107 166
4475 005 077 AH017	1,45	0730 107 167
4475 005 077 AH017	1,50	0730 106 741
4475 005 077 AH017	1,55	0730 106 742
4475 005 077 AH017	1,60	0730 106 743
4475 005 077 AH017	1,65	0730 106 744
4475 005 077 AH017	1,70	0730 106 745
4475 005 077 AH017	1,75	0730 106 746
4475 005 077 AH017	1,80	0730 106 747
4475 005 077 AH017	1,85	0730 106 748
4475 005 077 AH017	1,90	0730 106 749
4475 005 077 AH017	1,95	0730 106 750
4475 005 077 AH017	2,00	0730 106 751
4475 005 077 AH017	2,05	0730 106 752
4475 005 077 AH017	2,10	0730 106 753
4475 005 077 AH017	2,65	0730 111 626
4475 005 077 AH017	2,70	0730 111 627
4475 005 077 AH017	2,75	0730 111 628
4475 005 077 AH017	2,80	0730 111 629
4475 005 077 AH017	2,85	0730 111 630
4475 005 077 AH017	2,90	0730 111 631
4475 005 077 AH017	2,95	0730 111 632
4475 005 077 AH017	3,00	0730 111 633
4475 005 077 AH017	3,10	0730 111 634
4475 005 077 AH017	3,35	0730 111 635
4475 005 077 AH017	3,40	0730 111 636
4475 005 077 AH018		0634 303 980
4475 005 077 AH022		0501 315 509
4475 005 077 AH023		0734 309 430
4475 005 077 DA002		0637 011 044
4475 005 077 DA003	4,00	0730 106 219
4475 005 077 DA005		4475 305 289
4475 005 077 DA007		4475 305 251
4475 005 077 DA008		0750 111 176
4475 005 077 DA009		0750 117 205
4475 005 077 DA010	15,10	0730 162 002
4475 005 077 DA010	15,20	0730 162 003
4475 005 077 DA010	15,26	0730 162 227
4475 005 077 DA010	15,30	0730 162 004
4475 005 077 DA010	15,33	0730 162 226
4475 005 077 DA010	15,36	0730 162 225
4475 005 077 DA010	15,38	0730 162 629
4475 005 077 DA010	15,40	0730 162 005
4475 005 077 DA010	15,43	0730 162 224
4475 005 077 DA010	15,46	0730 162 223
4475 005 077 DA010	15,48	0730 162 630
4475 005 077 DA010	15,50	0730 162 006
4475 005 077 DA010	15,53	0730 162 222
4475 005 077 DA010	15,56	0730 162 221
4475 005 077 DA010	15,58	0730 162 631
4475 005 077 DA010	15,60	0730 162 007

Bestell-Nr. Order No.	mm	Artikel-Nr. Article No.
4475 005 077		
4475 005 077 DA010	15,63	0730 162 220
4475 005 077 DA010	15,66	0730 162 219
4475 005 077 DA010	15,68	0730 162 632
4475 005 077 DA010	15,69	0730 162 893
4475 005 077 DA010	15,70	0730 162 008
4475 005 077 DA010	15,72	0730 162 894
4475 005 077 DA010	15,73	0730 162 218
4475 005 077 DA010	15,76	0730 162 217
4475 005 077 DA010	15,78	0730 162 895
4475 005 077 DA010	15,80	0730 162 009
4475 005 077 DA010	15,81	0730 162 896
4475 005 077 DA010	15,83	0730 162 216
4475 005 077 DA010	15,84	0730 162 897
4475 005 077 DA010	15,86	0730 162 215
4475 005 077 DA010	15,88	0730 162 898
4475 005 077 DA010	15,89	0730 162 899
4475 005 077 DA010	15,90	0730 162 010
4475 005 077 DA010	15,91	0730 162 900
4475 005 077 DA010	15,93	0730 162 214
4475 005 077 DA010	15,94	0730 162 901
4475 005 077 DA010	15,96	0730 162 213
4475 005 077 DA010	15,97	0730 162 902
4475 005 077 DA010	16,00	0730 162 011
4475 005 077 DA010	16,03	0730 162 212
4475 005 077 DA010	16,06	0730 162 211
4475 005 077 DA010	16,10	0730 162 012
4475 005 077 DA010	16,13	0730 162 210
4475 005 077 DA010	16,16	0730 162 209
4475 005 077 DA010	16,20	0730 162 013
4475 005 077 DA010	16,23	0730 162 208
4475 005 077 DA010	16,26	0730 162 207
4475 005 077 DA010	16,30	0730 162 014
4475 005 077 DA010	16,40	0730 162 015
4475 005 077 DA011	0,65	0730 105 438
4475 005 077 DA011	0,70	0730 105 439
4475 005 077 DA011	0,75	0730 105 440
4475 005 077 DA011	0,80	0730 107 807
4475 005 077 DA011	0,85	0730 105 441
4475 005 077 DA011	0,90	0730 105 230
4475 005 077 DA011	0,95	0730 105 231
4475 005 077 DA011	1,00	0730 105 103
4475 005 077 DA011	1,05	0730 105 104
4475 005 077 DA011	1,10	0730 105 105
4475 005 077 DA011	1,15	0730 105 106
4475 005 077 DA011	1,20	0730 104 423
4475 005 077 DA011	1,25	0730 105 107
4475 005 077 DA011	1,30	0730 105 108
4475 005 077 DA011	1,35	0730 105 109
4475 005 077 DA011	1,40	0730 105 110
4475 005 077 DA011	1,45	0730 105 111
4475 005 077 DA011	1,50	0730 105 112
4475 005 077 DA011	1,55	0730 105 113
4475 005 077 DA011	1,60	0730 105 114
4475 005 077 DA012		0750 117 354
4475 005 077 DA013		4475 205 031
4475 005 077 JH004		0734 309 419
4475 005 077 JH009		4475 305 212
4475 005 077 JH009		4475 305 217
4475 005 077 JH011	0,20	4475 305 013
4475 005 077 JH011	0,30	4475 305 014
4475 005 077 JH011	0,40	4475 305 015

Bestell-Nr. Order No.	mm	Artikel-Nr. Article No.
4475 005 077		
4475 005 077 JH011	0,50	4475 305 391
4475 005 077 JH011	0,60	4475 305 016
4475 005 077 JH011	0,70	4475 305 390
4475 005 077 JH011	0,80	4475 305 017
4475 005 077 JH011	0,90	4475 305 329
4475 005 077 JH011	1,00	4475 305 018
4475 005 077 JH011	1,10	4475 305 389
4475 005 077 JH011	1,20	4475 305 388
4475 005 077 JH011	1,30	4475 305 387
4475 005 077 JH011	1,40	4475 305 019
4475 005 077 JH011	1,60	4475 305 020
4475 005 077 JH011	2,00	4475 305 022
4475 005 077 JH012		4475 305 257
4475 005 077 JH013		4475 305 256
4475 005 077 JH016		0750 117 635
4475 005 077 JH017		0750 117 635
4475 005 077 JH020		0501 208 560
4475 005 077 JH101		0734 309 369
4475 005 077 JH101		0734 309 390
4475 005 077 JH101		0750 117 308
4475 005 077 JH102		0634 303 229
4475 005 077 JH102		0734 309 423
4475 005 077 PD001		4475 305 069
4475 005 077 PD003		4475 305 197
4475 005 077 PD006		0750 101 112
4475 005 077 PD008		0750 117 572
4475 005 077 PD008		0750 117 597
4475 005 077 PD009		4475 305 343
4475 005 077 PD102		0634 304 654
4475 005 077 PD102		0736 305 061
4475 005 077 SS001		0501 213 503
4475 005 077 SS002		0501 213 508
4475 005 077 SS002		0501 213 509
4475 005 077 SS003		0501 007 550
4475 005 077 SS003		0501 007 551
4475 005 078		
4475 005 078 AH014	0,10	0730 111 968
4475 005 078 AH014	0,15	0730 111 969
4475 005 078 AH014	0,50	0730 111 970
4475 005 078 AH014	1,00	0730 107 158
4475 005 078 AH014	1,05	0730 107 159
4475 005 078 AH014	1,10	0730 107 160
4475 005 078 AH014	1,15	0730 107 161
4475 005 078 AH014	1,20	0730 107 162
4475 005 078 AH014	1,25	0730 107 163
4475 005 078 AH014	1,30	0730 107 164
4475 005 078 AH014	1,35	0730 107 165
4475 005 078 AH014	1,40	0730 107 166
4475 005 078 AH014	1,45	0730 107 167
4475 005 078 AH014	1,50	0730 106 741
4475 005 078 AH014	1,55	0730 106 742
4475 005 078 AH014	1,60	0730 106 743
4475 005 078 AH014	1,65	0730 106 744
4475 005 078 AH014	1,70	0730 106 745
4475 005 078 AH014	1,75	0730 106 746
4475 005 078 AH014	1,80	0730 106 747
4475 005 078 AH014	1,85	0730 106 748
4475 005 078 AH014	1,90	0730 106 749
4475 005 078 AH014	1,95	0730 106 750
4475 005 078 AH014	2,00	0730 106 751
4475 005 078 AH014	2,05	0730 106 752

https://truckmanualshub.com/

Vergleichsliste / Cross reference list

Bestell-Nr. Order No.	mm	Artikel-Nr. Article No.
4475 005 078		
4475 005 078 AH014	2,10	0730 106 753
4475 005 078 AH014	2,65	0730 111 626
4475 005 078 AH014	2,70	0730 111 627
4475 005 078 AH014	2,75	0730 111 628
4475 005 078 AH014	2,80	0730 111 629
4475 005 078 AH014	2,85	0730 111 630
4475 005 078 AH014	2,90	0730 111 631
4475 005 078 AH014	2,95	0730 111 632
4475 005 078 AH014	3,00	0730 111 633
4475 005 078 AH014	3,10	0730 111 634
4475 005 078 AH014	3,35	0730 111 635
4475 005 078 AH014	3,40	0730 111 636
4475 005 078 AH015		0750 117 289
4475 005 078 AH016		0750 117 289
4475 005 078 AH017	0,10	0730 111 968
4475 005 078 AH017	0,15	0730 111 969
4475 005 078 AH017	0,50	0730 111 970
4475 005 078 AH017	1,00	0730 107 158
4475 005 078 AH017	1,05	0730 107 159
4475 005 078 AH017	1,10	0730 107 160
4475 005 078 AH017	1,15	0730 107 161
4475 005 078 AH017	1,20	0730 107 162
4475 005 078 AH017	1,25	0730 107 163
4475 005 078 AH017	1,30	0730 107 164
4475 005 078 AH017	1,35	0730 107 165
4475 005 078 AH017	1,40	0730 107 166
4475 005 078 AH017	1,45	0730 107 167
4475 005 078 AH017	1,50	0730 106 741
4475 005 078 AH017	1,55	0730 106 742
4475 005 078 AH017	1,60	0730 106 743
4475 005 078 AH017	1,65	0730 106 744
4475 005 078 AH017	1,70	0730 106 745
4475 005 078 AH017	1,75	0730 106 746
4475 005 078 AH017	1,80	0730 106 747
4475 005 078 AH017	1,85	0730 106 748
4475 005 078 AH017	1,90	0730 106 749
4475 005 078 AH017	1,95	0730 106 750
4475 005 078 AH017	2,00	0730 106 751
4475 005 078 AH017	2,05	0730 106 752
4475 005 078 AH017	2,10	0730 106 753
4475 005 078 AH017	2,65	0730 111 626
4475 005 078 AH017	2,70	0730 111 627
4475 005 078 AH017	2,75	0730 111 628
4475 005 078 AH017	2,80	0730 111 629
4475 005 078 AH017	2,85	0730 111 630
4475 005 078 AH017	2,90	0730 111 631
4475 005 078 AH017	2,95	0730 111 632
4475 005 078 AH017	3,00	0730 111 633
4475 005 078 AH017	3,10	0730 111 634
4475 005 078 AH017	3,35	0730 111 635
4475 005 078 AH017	3,40	0730 111 636
4475 005 078 AH018		0634 303 980
4475 005 078 AH022		0501 315 509
4475 005 078 AH023		0734 309 430
4475 005 078 DA002		0637 011 044
4475 005 078 DA003	4,00	0730 106 219
4475 005 078 DA005		4475 305 289
4475 005 078 DA007		4475 305 251
4475 005 078 DA008		0750 111 176
4475 005 078 DA009		0750 117 205
4475 005 078 DA010	15,10	0730 162 002

Bestell-Nr. Order No.	mm	Artikel-Nr. Article No.
4475 005 078		
4475 005 078 DA010	15,20	0730 162 003
4475 005 078 DA010	15,26	0730 162 227
4475 005 078 DA010	15,30	0730 162 004
4475 005 078 DA010	15,33	0730 162 226
4475 005 078 DA010	15,36	0730 162 225
4475 005 078 DA010	15,38	0730 162 629
4475 005 078 DA010	15,40	0730 162 005
4475 005 078 DA010	15,43	0730 162 224
4475 005 078 DA010	15,46	0730 162 223
4475 005 078 DA010	15,48	0730 162 630
4475 005 078 DA010	15,50	0730 162 006
4475 005 078 DA010	15,53	0730 162 222
4475 005 078 DA010	15,56	0730 162 221
4475 005 078 DA010	15,58	0730 162 631
4475 005 078 DA010	15,60	0730 162 007
4475 005 078 DA010	15,63	0730 162 220
4475 005 078 DA010	15,66	0730 162 219
4475 005 078 DA010	15,68	0730 162 632
4475 005 078 DA010	15,69	0730 162 893
4475 005 078 DA010	15,70	0730 162 008
4475 005 078 DA010	15,72	0730 162 894
4475 005 078 DA010	15,73	0730 162 218
4475 005 078 DA010	15,76	0730 162 217
4475 005 078 DA010	15,78	0730 162 895
4475 005 078 DA010	15,80	0730 162 009
4475 005 078 DA010	15,81	0730 162 896
4475 005 078 DA010	15,83	0730 162 216
4475 005 078 DA010	15,84	0730 162 897
4475 005 078 DA010	15,86	0730 162 215
4475 005 078 DA010	15,88	0730 162 898
4475 005 078 DA010	15,89	0730 162 899
4475 005 078 DA010	15,90	0730 162 010
4475 005 078 DA010	15,91	0730 162 900
4475 005 078 DA010	15,93	0730 162 214
4475 005 078 DA010	15,94	0730 162 901
4475 005 078 DA010	15,96	0730 162 213
4475 005 078 DA010	15,97	0730 162 902
4475 005 078 DA010	16,00	0730 162 011
4475 005 078 DA010	16,03	0730 162 212
4475 005 078 DA010	16,06	0730 162 211
4475 005 078 DA010	16,10	0730 162 012
4475 005 078 DA010	16,13	0730 162 210
4475 005 078 DA010	16,16	0730 162 209
4475 005 078 DA010	16,20	0730 162 013
4475 005 078 DA010	16,23	0730 162 208
4475 005 078 DA010	16,26	0730 162 207
4475 005 078 DA010	16,30	0730 162 014
4475 005 078 DA010	16,40	0730 162 015
4475 005 078 DA011	0,65	0730 105 438
4475 005 078 DA011	0,70	0730 105 439
4475 005 078 DA011	0,75	0730 105 440
4475 005 078 DA011	0,80	0730 107 807
4475 005 078 DA011	0,85	0730 105 441
4475 005 078 DA011	0,90	0730 105 230
4475 005 078 DA011	0,95	0730 105 231
4475 005 078 DA011	1,00	0730 105 103
4475 005 078 DA011	1,05	0730 105 104
4475 005 078 DA011	1,10	0730 105 105
4475 005 078 DA011	1,15	0730 105 106
4475 005 078 DA011	1,20	0730 104 423
4475 005 078 DA011	1,25	0730 105 107

Bestell-Nr. Order No.	mm	Artikel-Nr. Article No.
4475 005 078		
4475 005 078 DA011	1,30	0730 105 108
4475 005 078 DA011	1,35	0730 105 109
4475 005 078 DA011	1,40	0730 105 110
4475 005 078 DA011	1,45	0730 105 111
4475 005 078 DA011	1,50	0730 105 112
4475 005 078 DA011	1,55	0730 105 113
4475 005 078 DA011	1,60	0730 105 114
4475 005 078 DA012		0750 117 354
4475 005 078 DA013		4475 205 036
4475 005 078 JH004		0734 309 419
4475 005 078 JH009		4475 305 212
4475 005 078 JH009		4475 305 217
4475 005 078 JH011	0,20	4475 305 013
4475 005 078 JH011	0,30	4475 305 014
4475 005 078 JH011	0,40	4475 305 015
4475 005 078 JH011	0,50	4475 305 391
4475 005 078 JH011	0,60	4475 305 016
4475 005 078 JH011	0,70	4475 305 390
4475 005 078 JH011	0,80	4475 305 017
4475 005 078 JH011	0,90	4475 305 329
4475 005 078 JH011	1,00	4475 305 018
4475 005 078 JH011	1,10	4475 305 389
4475 005 078 JH011	1,20	4475 305 388
4475 005 078 JH011	1,30	4475 305 387
4475 005 078 JH011	1,40	4475 305 019
4475 005 078 JH011	1,60	4475 305 020
4475 005 078 JH011	2,00	4475 305 022
4475 005 078 JH012		4475 305 257
4475 005 078 JH013		4475 305 256
4475 005 078 JH016		0750 117 635
4475 005 078 JH017		0750 117 635
4475 005 078 JH020		0501 208 560
4475 005 078 JH101		0734 309 369
4475 005 078 JH101		0734 309 390
4475 005 078 JH101		0750 117 308
4475 005 078 JH102		0634 303 229
4475 005 078 JH102		0734 309 423
4475 005 078 PD001		4475 305 069
4475 005 078 PD003		4475 305 197
4475 005 078 PD006		0750 101 112
4475 005 078 PD008		0750 117 572
4475 005 078 PD008		0750 117 597
4475 005 078 PD009		4475 305 343
4475 005 078 PD102		0634 304 654
4475 005 078 PD102		0736 305 061
4475 005 078 SS001		0501 213 503
4475 005 078 SS002		0501 213 508
4475 005 078 SS002		0501 213 509
4475 005 078 SS003		0501 007 550
4475 005 078 SS003		0501 007 551
4475 005 081		
4475 005 081 AH014	0,10	0730 111 968
4475 005 081 AH014	0,15	0730 111 969
4475 005 081 AH014	0,50	0730 111 970
4475 005 081 AH014	1,00	0730 107 158
4475 005 081 AH014	1,05	0730 107 159
4475 005 081 AH014	1,10	0730 107 160
4475 005 081 AH014	1,15	0730 107 161
4475 005 081 AH014	1,20	0730 107 162
4475 005 081 AH014	1,25	0730 107 163
4475 005 081 AH014	1,30	0730 107 164

ZF Trading GmbH | Borgwardstraße 16 | 28279 Bremen | Germany | info.zf-services@zf.com | www.zf.com

https://truckmanualshub.com/

Bestell-Nr. Order No.	mm	Artikel-Nr. Article No.
4475 005 081		
4475 005 081 AH014	1,35	0730 107 165
4475 005 081 AH014	1,40	0730 107 166
4475 005 081 AH014	1,45	0730 107 167
4475 005 081 AH014	1,50	0730 106 741
4475 005 081 AH014	1,55	0730 106 742
4475 005 081 AH014	1,60	0730 106 743
4475 005 081 AH014	1,65	0730 106 744
4475 005 081 AH014	1,70	0730 106 745
4475 005 081 AH014	1,75	0730 106 746
4475 005 081 AH014	1,80	0730 106 747
4475 005 081 AH014	1,85	0730 106 748
4475 005 081 AH014	1,90	0730 106 749
4475 005 081 AH014	1,95	0730 106 750
4475 005 081 AH014	2,00	0730 106 751
4475 005 081 AH014	2,05	0730 106 752
4475 005 081 AH014	2,10	0730 106 753
4475 005 081 AH014	2,65	0730 111 626
4475 005 081 AH014	2,70	0730 111 627
4475 005 081 AH014	2,75	0730 111 628
4475 005 081 AH014	2,80	0730 111 629
4475 005 081 AH014	2,85	0730 111 630
4475 005 081 AH014	2,90	0730 111 631
4475 005 081 AH014	2,95	0730 111 632
4475 005 081 AH014	3,00	0730 111 633
4475 005 081 AH014	3,10	0730 111 634
4475 005 081 AH014	3,35	0730 111 635
4475 005 081 AH014	3,40	0730 111 636
4475 005 081 AH015		0750 117 289
4475 005 081 AH016		0735 371 053
4475 005 081 AH017	0,35	0730 105 984
4475 005 081 AH017	0,45	0730 105 982
4475 005 081 AH017	0,55	0730 105 980
4475 005 081 AH017	0,60	0730 105 979
4475 005 081 AH017	0,65	0730 105 978
4475 005 081 AH017	1,30	0730 103 774
4475 005 081 AH017	1,35	0730 103 773
4475 005 081 AH017	1,40	0730 103 772
4475 005 081 AH017	1,45	0730 103 771
4475 005 081 AH017	1,50	0730 103 770
4475 005 081 AH017	1,55	0730 103 769
4475 005 081 AH017	1,60	0730 103 768
4475 005 081 AH017	1,65	0730 103 767
4475 005 081 AH017	1,70	0730 103 766
4475 005 081 AH017	1,75	0730 103 765
4475 005 081 AH017	1,80	0730 103 764
4475 005 081 AH017	1,85	0730 103 763
4475 005 081 AH017	1,90	0730 103 762
4475 005 081 AH017	1,95	0730 103 761
4475 005 081 AH017	2,00	0730 103 760
4475 005 081 AH017	2,05	0730 104 723
4475 005 081 AH017	2,10	0730 104 724
4475 005 081 AH017	2,20	0730 104 726
4475 005 081 AH017	2,30	0730 104 728
4475 005 081 AH018		0634 303 980
4475 005 081 AH022		0501 315 509
4475 005 081 AH023		0734 309 430
4475 005 081 DA009		0750 117 088
4475 005 081 DA010	10,94	0730 162 117
4475 005 081 DA010	10,97	0730 162 118
4475 005 081 DA010	11,00	0730 162 119
4475 005 081 DA010	11,03	0730 162 120

Bestell-Nr. Order No.	mm	Artikel-Nr. Article No.
4475 005 081		
4475 005 081 DA010	11,06	0730 162 121
4475 005 081 DA010	11,09	0730 162 122
4475 005 081 DA010	11,12	0730 162 123
4475 005 081 DA010	11,15	0730 162 124
4475 005 081 DA010	11,18	0730 162 125
4475 005 081 DA010	11,21	0730 162 126
4475 005 081 DA010	11,24	0730 162 127
4475 005 081 DA010	11,27	0730 162 128
4475 005 081 DA010	11,30	0730 161 962
4475 005 081 DA010	11,33	0730 161 963
4475 005 081 DA010	11,36	0730 161 964
4475 005 081 DA010	11,39	0730 161 965
4475 005 081 DA010	11,42	0730 161 966
4475 005 081 DA010	11,45	0730 161 967
4475 005 081 DA010	11,48	0730 161 968
4475 005 081 DA010	11,51	0730 161 969
4475 005 081 DA010	11,54	0730 161 970
4475 005 081 DA010	11,57	0730 161 971
4475 005 081 DA010	11,60	0730 161 972
4475 005 081 DA010	11,63	0730 161 973
4475 005 081 DA010	11,66	0730 161 974
4475 005 081 DA010	11,69	0730 161 975
4475 005 081 DA010	11,72	0730 161 976
4475 005 081 DA010	11,75	0730 161 977
4475 005 081 DA010	11,78	0730 161 978
4475 005 081 DA010	11,81	0730 161 979
4475 005 081 DA010	11,84	0730 161 980
4475 005 081 DA010	11,87	0730 161 981
4475 005 081 DA010	11,90	0730 161 982
4475 005 081 DA010	11,93	0730 161 983
4475 005 081 DA010	11,96	0730 161 984
4475 005 081 DA010	11,99	0730 161 985
4475 005 081 DA010	12,02	0730 161 986
4475 005 081 DA010	12,05	0730 161 987
4475 005 081 DA010	12,08	0730 161 988
4475 005 081 DA010	12,11	0730 161 989
4475 005 081 DA010	12,14	0730 161 990
4475 005 081 DA010	12,17	0730 161 991
4475 005 081 DA010	12,20	0730 161 992
4475 005 081 DA010	12,23	0730 161 993
4475 005 081 DA010	12,26	0730 161 994
4475 005 081 DA010	12,29	0730 161 995
4475 005 081 DA010	12,32	0730 161 996
4475 005 081 DA010	12,35	0730 161 997
4475 005 081 DA010	12,38	0730 161 998
4475 005 081 DA011	0,70	0730 106 717
4475 005 081 DA011	0,75	0730 106 718
4475 005 081 DA011	0,80	0730 106 719
4475 005 081 DA011	0,85	0730 106 720
4475 005 081 DA011	0,90	0730 105 001
4475 005 081 DA011	0,95	0730 105 002
4475 005 081 DA011	1,00	0730 105 003
4475 005 081 DA011	1,05	0730 105 004
4475 005 081 DA011	1,10	0730 105 005
4475 005 081 DA011	1,15	0730 105 006
4475 005 081 DA011	1,20	0730 104 990
4475 005 081 DA011	1,25	0730 105 007
4475 005 081 DA011	1,30	0730 105 008
4475 005 081 DA011	1,50	0730 105 009
4475 005 081 DA012		0750 117 355
4475 005 081 DA013		4475 205 049

Bestell-Nr. Order No.	mm	Artikel-Nr. Article No.
4475 005 081		
4475 005 081 JH002		0501 006 681
4475 005 081 JH004		0734 309 419
4475 005 081 JH009		4475 305 212
4475 005 081 JH009		4475 336 012
4475 005 081 JH011	0,20	4475 305 013
4475 005 081 JH011	0,30	4475 305 014
4475 005 081 JH011	0,40	4475 305 015
4475 005 081 JH011	0,50	4475 305 391
4475 005 081 JH011	0,60	4475 305 016
4475 005 081 JH011	0,70	4475 305 390
4475 005 081 JH011	0,80	4475 305 017
4475 005 081 JH011	0,90	4475 305 329
4475 005 081 JH011	1,00	4475 305 018
4475 005 081 JH011	1,10	4475 305 389
4475 005 081 JH011	1,20	4475 305 388
4475 005 081 JH011	1,30	4475 305 387
4475 005 081 JH011	1,40	4475 305 019
4475 005 081 JH011	1,60	4475 305 020
4475 005 081 JH011	2,00	4475 305 022
4475 005 081 JH012		4475 305 456
4475 005 081 JH013		4475 305 455
4475 005 081 JH016		0750 117 635
4475 005 081 JH017		0750 117 635
4475 005 081 JH020		0501 208 560
4475 005 081 JH101		0734 309 369
4475 005 081 JH101		0750 117 308
4475 005 081 JH102		0634 303 229
4475 005 081 JH102		0734 309 423
4475 005 081 LD004	1,00	4481 346 049
4475 005 081 LD004	1,10	4481 346 050
4475 005 081 LD004	1,20	4481 346 051
4475 005 081 LD004	1,30	4061 370 236
4475 005 081 LD004	1,40	4061 370 195
4475 005 081 LD004	1,50	4061 370 219
4475 005 081 LD005		4061 370 232
4475 005 081 LD005		4481 346 047
4475 005 081 PD001		4475 305 069
4475 005 081 PD003		4475 305 182
4475 005 081 PD006		0750 101 112
4475 005 081 PD008		0750 117 572
4475 005 081 PD008		0750 117 597
4475 005 081 PD009		4475 305 343
4475 005 081 PD102		0634 304 654
4475 005 081 PD102		0636 302 018
4475 005 085		
4475 005 085 AH014	0,10	0730 111 968
4475 005 085 AH014	0,15	0730 111 969
4475 005 085 AH014	0,50	0730 111 970
4475 005 085 AH014	1,00	0730 107 158
4475 005 085 AH014	1,05	0730 107 159
4475 005 085 AH014	1,10	0730 107 160
4475 005 085 AH014	1,15	0730 107 161
4475 005 085 AH014	1,20	0730 107 162
4475 005 085 AH014	1,25	0730 107 163
4475 005 085 AH014	1,30	0730 107 164
4475 005 085 AH014	1,35	0730 107 165
4475 005 085 AH014	1,40	0730 107 166
4475 005 085 AH014	1,45	0730 107 167
4475 005 085 AH014	1,50	0730 106 741
4475 005 085 AH014	1,55	0730 106 742
4475 005 085 AH014	1,60	0730 106 743

https://truckmanualshub.com/

Vergleichsliste / Cross reference list

Bestell-Nr. Order No.	mm	Artikel-Nr. Article No.
4475 005 085		
4475 005 085 AH014	1,65	0730 106 744
4475 005 085 AH014	1,70	0730 106 745
4475 005 085 AH014	1,75	0730 106 746
4475 005 085 AH014	1,80	0730 106 747
4475 005 085 AH014	1,85	0730 106 748
4475 005 085 AH014	1,90	0730 106 749
4475 005 085 AH014	1,95	0730 106 750
4475 005 085 AH014	2,00	0730 106 751
4475 005 085 AH014	2,05	0730 106 752
4475 005 085 AH014	2,10	0730 106 753
4475 005 085 AH014	2,65	0730 111 626
4475 005 085 AH014	2,70	0730 111 627
4475 005 085 AH014	2,75	0730 111 628
4475 005 085 AH014	2,80	0730 111 629
4475 005 085 AH014	2,85	0730 111 630
4475 005 085 AH014	2,90	0730 111 631
4475 005 085 AH014	2,95	0730 111 632
4475 005 085 AH014	3,00	0730 111 633
4475 005 085 AH014	3,10	0730 111 634
4475 005 085 AH014	3,35	0730 111 635
4475 005 085 AH014	3,40	0730 111 636
4475 005 085 AH015		0750 117 289
4475 005 085 AH016		0750 117 289
4475 005 085 AH017	0,10	0730 111 968
4475 005 085 AH017	0,15	0730 111 969
4475 005 085 AH017	0,50	0730 111 970
4475 005 085 AH017	1,00	0730 107 158
4475 005 085 AH017	1,05	0730 107 159
4475 005 085 AH017	1,10	0730 107 160
4475 005 085 AH017	1,15	0730 107 161
4475 005 085 AH017	1,20	0730 107 162
4475 005 085 AH017	1,25	0730 107 163
4475 005 085 AH017	1,30	0730 107 164
4475 005 085 AH017	1,35	0730 107 165
4475 005 085 AH017	1,40	0730 107 166
4475 005 085 AH017	1,45	0730 107 167
4475 005 085 AH017	1,50	0730 106 741
4475 005 085 AH017	1,55	0730 106 742
4475 005 085 AH017	1,60	0730 106 743
4475 005 085 AH017	1,65	0730 106 744
4475 005 085 AH017	1,70	0730 106 745
4475 005 085 AH017	1,75	0730 106 746
4475 005 085 AH017	1,80	0730 106 747
4475 005 085 AH017	1,85	0730 106 748
4475 005 085 AH017	1,90	0730 106 749
4475 005 085 AH017	1,95	0730 106 750
4475 005 085 AH017	2,00	0730 106 751
4475 005 085 AH017	2,05	0730 106 752
4475 005 085 AH017	2,10	0730 106 753
4475 005 085 AH017	2,65	0730 111 626
4475 005 085 AH017	2,70	0730 111 627
4475 005 085 AH017	2,75	0730 111 628
4475 005 085 AH017	2,80	0730 111 629
4475 005 085 AH017	2,85	0730 111 630
4475 005 085 AH017	2,90	0730 111 631
4475 005 085 AH017	2,95	0730 111 632
4475 005 085 AH017	3,00	0730 111 633
4475 005 085 AH017	3,10	0730 111 634
4475 005 085 AH017	3,35	0730 111 635
4475 005 085 AH017	3,40	0730 111 636
4475 005 085 AH018		0634 303 141

Bestell-Nr. Order No.	mm	Artikel-Nr. Article No.
4475 005 085		
4475 005 085 AH022		0501 315 509
4475 005 085 AH023		0734 309 430
4475 005 085 DA002		0637 011 044
4475 005 085 DA003	4,00	0730 106 219
4475 005 085 DA005		4475 305 075
4475 005 085 DA007		4475 305 005
4475 005 085 DA008		0750 111 176
4475 005 085 DA009		0750 117 205
4475 005 085 DA010	15,10	0730 162 002
4475 005 085 DA010	15,20	0730 162 003
4475 005 085 DA010	15,26	0730 162 227
4475 005 085 DA010	15,30	0730 162 004
4475 005 085 DA010	15,33	0730 162 226
4475 005 085 DA010	15,36	0730 162 225
4475 005 085 DA010	15,38	0730 162 629
4475 005 085 DA010	15,40	0730 162 005
4475 005 085 DA010	15,43	0730 162 224
4475 005 085 DA010	15,46	0730 162 223
4475 005 085 DA010	15,48	0730 162 630
4475 005 085 DA010	15,50	0730 162 006
4475 005 085 DA010	15,53	0730 162 222
4475 005 085 DA010	15,56	0730 162 221
4475 005 085 DA010	15,58	0730 162 631
4475 005 085 DA010	15,60	0730 162 007
4475 005 085 DA010	15,63	0730 162 220
4475 005 085 DA010	15,66	0730 162 219
4475 005 085 DA010	15,68	0730 162 632
4475 005 085 DA010	15,69	0730 162 893
4475 005 085 DA010	15,70	0730 162 008
4475 005 085 DA010	15,72	0730 162 894
4475 005 085 DA010	15,73	0730 162 218
4475 005 085 DA010	15,76	0730 162 217
4475 005 085 DA010	15,78	0730 162 895
4475 005 085 DA010	15,80	0730 162 009
4475 005 085 DA010	15,81	0730 162 896
4475 005 085 DA010	15,83	0730 162 216
4475 005 085 DA010	15,84	0730 162 897
4475 005 085 DA010	15,86	0730 162 215
4475 005 085 DA010	15,88	0730 162 898
4475 005 085 DA010	15,89	0730 162 899
4475 005 085 DA010	15,90	0730 162 010
4475 005 085 DA010	15,91	0730 162 900
4475 005 085 DA010	15,93	0730 162 214
4475 005 085 DA010	15,94	0730 162 901
4475 005 085 DA010	15,96	0730 162 213
4475 005 085 DA010	15,97	0730 162 902
4475 005 085 DA010	16,00	0730 162 011
4475 005 085 DA010	16,03	0730 162 212
4475 005 085 DA010	16,06	0730 162 211
4475 005 085 DA010	16,10	0730 162 012
4475 005 085 DA010	16,13	0730 162 210
4475 005 085 DA010	16,16	0730 162 209
4475 005 085 DA010	16,20	0730 162 013
4475 005 085 DA010	16,23	0730 162 208
4475 005 085 DA010	16,26	0730 162 207
4475 005 085 DA010	16,30	0730 162 014
4475 005 085 DA010	16,40	0730 162 015
4475 005 085 DA011	0,65	0730 105 438
4475 005 085 DA011	0,70	0730 105 439
4475 005 085 DA011	0,75	0730 105 440
4475 005 085 DA011	0,80	0730 107 807

Bestell-Nr. Order No.	mm	Artikel-Nr. Article No.
4475 005 085		
4475 005 085 DA011	0,85	0730 105 441
4475 005 085 DA011	0,90	0730 105 230
4475 005 085 DA011	0,95	0730 105 231
4475 005 085 DA011	1,00	0730 105 103
4475 005 085 DA011	1,05	0730 105 104
4475 005 085 DA011	1,10	0730 105 105
4475 005 085 DA011	1,15	0730 105 106
4475 005 085 DA011	1,20	0730 104 423
4475 005 085 DA011	1,25	0730 105 107
4475 005 085 DA011	1,30	0730 105 108
4475 005 085 DA011	1,35	0730 105 109
4475 005 085 DA011	1,40	0730 105 110
4475 005 085 DA011	1,45	0730 105 111
4475 005 085 DA011	1,50	0730 105 112
4475 005 085 DA011	1,55	0730 105 113
4475 005 085 DA011	1,60	0730 105 114
4475 005 085 DA012		0750 117 354
4475 005 085 JH002		0501 004 552
4475 005 085 JH004		0734 309 419
4475 005 085 JH009		4475 305 212
4475 005 085 JH011	0,20	4475 305 013
4475 005 085 JH011	0,30	4475 305 014
4475 005 085 JH011	0,40	4475 305 015
4475 005 085 JH011	0,50	4475 305 391
4475 005 085 JH011	0,60	4475 305 016
4475 005 085 JH011	0,70	4475 305 390
4475 005 085 JH011	0,80	4475 305 017
4475 005 085 JH011	0,90	4475 305 329
4475 005 085 JH011	1,00	4475 305 018
4475 005 085 JH011	1,10	4475 305 389
4475 005 085 JH011	1,20	4475 305 388
4475 005 085 JH011	1,30	4475 305 387
4475 005 085 JH011	1,40	4475 305 019
4475 005 085 JH011	1,60	4475 305 020
4475 005 085 JH011	2,00	4475 305 022
4475 005 085 JH012		4475 305 499
4475 005 085 JH013		4475 305 498
4475 005 085 JH016		0750 117 635
4475 005 085 JH017		0750 117 635
4475 005 085 JH020		0501 208 560
4475 005 085 JH101		0734 309 369
4475 005 085 JH101		0750 117 308
4475 005 085 JH102		0634 303 229
4475 005 085 JH102		0734 309 423
4475 005 085 LD004	1,00	4481 346 049
4475 005 085 LD004	1,10	4481 346 050
4475 005 085 LD004	1,20	4481 346 051
4475 005 085 LD005		4481 346 047
4475 005 085 PD001		4475 305 069
4475 005 085 PD003		4475 305 182
4475 005 085 PD006		0750 101 112
4475 005 085 PD008		0750 117 572
4475 005 085 PD008		0750 117 597
4475 005 085 PD009		4475 305 343
4475 005 085 PD102		0501 309 597
4475 005 085 PD102		0634 304 654
4475 005 085 SS001		0501 313 810
4475 005 085 SS002		0501 210 954
4475 005 085 SS002		0501 210 955
4475 005 085 SS003		0501 005 901
4475 005 085 SS003		0501 005 902

ZF Trading GmbH | Borgwardstraße 16 | 28279 Bremen | Germany | info.zf-services@zf.com | www.zf.com

https://truckmanualshub.com/

4475 005 089

Bestell-Nr. Order No.	mm	Artikel-Nr. Article No.
4475 005 089 AH014	0,10	0730 111 968
4475 005 089 AH014	0,15	0730 111 969
4475 005 089 AH014	0,50	0730 111 970
4475 005 089 AH014	1,00	0730 107 158
4475 005 089 AH014	1,05	0730 107 159
4475 005 089 AH014	1,10	0730 107 160
4475 005 089 AH014	1,15	0730 107 161
4475 005 089 AH014	1,20	0730 107 162
4475 005 089 AH014	1,25	0730 107 163
4475 005 089 AH014	1,30	0730 107 164
4475 005 089 AH014	1,35	0730 107 165
4475 005 089 AH014	1,40	0730 107 166
4475 005 089 AH014	1,45	0730 107 167
4475 005 089 AH014	1,50	0730 106 741
4475 005 089 AH014	1,55	0730 106 742
4475 005 089 AH014	1,60	0730 106 743
4475 005 089 AH014	1,65	0730 106 744
4475 005 089 AH014	1,70	0730 106 745
4475 005 089 AH014	1,75	0730 106 746
4475 005 089 AH014	1,80	0730 106 747
4475 005 089 AH014	1,85	0730 106 748
4475 005 089 AH014	1,90	0730 106 749
4475 005 089 AH014	1,95	0730 106 750
4475 005 089 AH014	2,00	0730 106 751
4475 005 089 AH014	2,05	0730 106 752
4475 005 089 AH014	2,10	0730 106 753
4475 005 089 AH014	2,65	0730 111 626
4475 005 089 AH014	2,70	0730 111 627
4475 005 089 AH014	2,75	0730 111 628
4475 005 089 AH014	2,80	0730 111 629
4475 005 089 AH014	2,85	0730 111 630
4475 005 089 AH014	2,90	0730 111 631
4475 005 089 AH014	2,95	0730 111 632
4475 005 089 AH014	3,00	0730 111 633
4475 005 089 AH014	3,10	0730 111 634
4475 005 089 AH014	3,35	0730 111 635
4475 005 089 AH014	3,40	0730 111 636
4475 005 089 AH015		0750 117 289
4475 005 089 AH016		0750 117 289
4475 005 089 AH017	0,10	0730 111 968
4475 005 089 AH017	0,15	0730 111 969
4475 005 089 AH017	0,50	0730 111 970
4475 005 089 AH017	1,00	0730 107 158
4475 005 089 AH017	1,05	0730 107 159
4475 005 089 AH017	1,10	0730 107 160
4475 005 089 AH017	1,15	0730 107 161
4475 005 089 AH017	1,20	0730 107 162
4475 005 089 AH017	1,25	0730 107 163
4475 005 089 AH017	1,30	0730 107 164
4475 005 089 AH017	1,35	0730 107 165
4475 005 089 AH017	1,40	0730 107 166
4475 005 089 AH017	1,45	0730 107 167
4475 005 089 AH017	1,50	0730 106 741
4475 005 089 AH017	1,55	0730 106 742
4475 005 089 AH017	1,60	0730 106 743
4475 005 089 AH017	1,65	0730 106 744
4475 005 089 AH017	1,70	0730 106 745
4475 005 089 AH017	1,75	0730 106 746
4475 005 089 AH017	1,80	0730 106 747
4475 005 089 AH017	1,85	0730 106 748
4475 005 089 AH017	1,90	0730 106 749

4475 005 089

Bestell-Nr. Order No.	mm	Artikel-Nr. Article No.
4475 005 089 AH017	1,95	0730 106 750
4475 005 089 AH017	2,00	0730 106 751
4475 005 089 AH017	2,05	0730 106 752
4475 005 089 AH017	2,10	0730 106 753
4475 005 089 AH017	2,65	0730 111 626
4475 005 089 AH017	2,70	0730 111 627
4475 005 089 AH017	2,75	0730 111 628
4475 005 089 AH017	2,80	0730 111 629
4475 005 089 AH017	2,85	0730 111 630
4475 005 089 AH017	2,90	0730 111 631
4475 005 089 AH017	2,95	0730 111 632
4475 005 089 AH017	3,00	0730 111 633
4475 005 089 AH017	3,10	0730 111 634
4475 005 089 AH017	3,35	0730 111 635
4475 005 089 AH017	3,40	0730 111 636
4475 005 089 AH018		0634 303 214
4475 005 089 AH022		0501 315 509
4475 005 089 AH023		0734 309 430
4475 005 089 DA002		0637 011 044
4475 005 089 DA003	4,00	0730 106 219
4475 005 089 DA005		4475 305 196
4475 005 089 DA007		4475 305 251
4475 005 089 DA008		0750 111 176
4475 005 089 DA009		0750 117 205
4475 005 089 DA010	15,10	0730 162 002
4475 005 089 DA010	15,20	0730 162 003
4475 005 089 DA010	15,26	0730 162 227
4475 005 089 DA010	15,30	0730 162 004
4475 005 089 DA010	15,33	0730 162 226
4475 005 089 DA010	15,36	0730 162 225
4475 005 089 DA010	15,38	0730 162 629
4475 005 089 DA010	15,40	0730 162 005
4475 005 089 DA010	15,43	0730 162 224
4475 005 089 DA010	15,46	0730 162 223
4475 005 089 DA010	15,48	0730 162 630
4475 005 089 DA010	15,50	0730 162 006
4475 005 089 DA010	15,53	0730 162 222
4475 005 089 DA010	15,56	0730 162 221
4475 005 089 DA010	15,58	0730 162 631
4475 005 089 DA010	15,60	0730 162 007
4475 005 089 DA010	15,63	0730 162 220
4475 005 089 DA010	15,66	0730 162 219
4475 005 089 DA010	15,68	0730 162 632
4475 005 089 DA010	15,69	0730 162 893
4475 005 089 DA010	15,70	0730 162 008
4475 005 089 DA010	15,72	0730 162 894
4475 005 089 DA010	15,73	0730 162 218
4475 005 089 DA010	15,76	0730 162 217
4475 005 089 DA010	15,78	0730 162 895
4475 005 089 DA010	15,80	0730 162 009
4475 005 089 DA010	15,81	0730 162 896
4475 005 089 DA010	15,83	0730 162 216
4475 005 089 DA010	15,84	0730 162 897
4475 005 089 DA010	15,86	0730 162 215
4475 005 089 DA010	15,88	0730 162 898
4475 005 089 DA010	15,89	0730 162 899
4475 005 089 DA010	15,90	0730 162 010
4475 005 089 DA010	15,91	0730 162 900
4475 005 089 DA010	15,93	0730 162 214
4475 005 089 DA010	15,94	0730 162 901
4475 005 089 DA010	15,96	0730 162 213

4475 005 089

Bestell-Nr. Order No.	mm	Artikel-Nr. Article No.
4475 005 089 DA010	15,97	0730 162 902
4475 005 089 DA010	16,00	0730 162 011
4475 005 089 DA010	16,03	0730 162 212
4475 005 089 DA010	16,06	0730 162 211
4475 005 089 DA010	16,10	0730 162 012
4475 005 089 DA010	16,13	0730 162 210
4475 005 089 DA010	16,16	0730 162 209
4475 005 089 DA010	16,20	0730 162 013
4475 005 089 DA010	16,23	0730 162 208
4475 005 089 DA010	16,26	0730 162 207
4475 005 089 DA010	16,30	0730 162 014
4475 005 089 DA010	16,40	0730 162 015
4475 005 089 DA011	0,65	0730 105 438
4475 005 089 DA011	0,70	0730 105 439
4475 005 089 DA011	0,75	0730 105 440
4475 005 089 DA011	0,80	0730 107 807
4475 005 089 DA011	0,85	0730 105 441
4475 005 089 DA011	0,90	0730 105 230
4475 005 089 DA011	0,95	0730 105 231
4475 005 089 DA011	1,00	0730 105 103
4475 005 089 DA011	1,05	0730 105 104
4475 005 089 DA011	1,10	0730 105 105
4475 005 089 DA011	1,15	0730 105 106
4475 005 089 DA011	1,20	0730 104 423
4475 005 089 DA011	1,25	0730 105 107
4475 005 089 DA011	1,30	0730 105 108
4475 005 089 DA011	1,35	0730 105 109
4475 005 089 DA011	1,40	0730 105 110
4475 005 089 DA011	1,45	0730 105 111
4475 005 089 DA011	1,50	0730 105 112
4475 005 089 DA011	1,55	0730 105 113
4475 005 089 DA011	1,60	0730 105 114
4475 005 089 DA012		0750 117 354
4475 005 089 DA013		4475 205 031
4475 005 089 JH002		0501 004 752
4475 005 089 JH002		0501 004 753
4475 005 089 JH004		0734 309 419
4475 005 089 JH009		4475 305 212
4475 005 089 JH012		4475 305 557
4475 005 089 JH013		4475 305 556
4475 005 089 JH016		0750 117 635
4475 005 089 JH017		0750 117 635
4475 005 089 JH020		0501 208 560
4475 005 089 JH101		0734 309 369
4475 005 089 JH101		0750 117 859
4475 005 089 JH102		0634 303 229
4475 005 089 JH102		0734 309 423
4475 005 089 LD004	1,00	4481 346 049
4475 005 089 LD004	1,10	4481 346 050
4475 005 089 LD004	1,20	4481 346 051
4475 005 089 LD005		4481 346 047
4475 005 089 PD001		4475 305 069
4475 005 089 PD003		4475 305 197
4475 005 089 PD006		0750 101 112
4475 005 089 PD008		0750 117 572
4475 005 089 PD008		0750 117 597
4475 005 089 PD009		4475 305 343
4475 005 089 PD102		0634 304 654
4475 005 089 PD102		0736 305 061
4475 005 089 SS001		0501 213 503
4475 005 089 SS002		0501 213 505

https://truckmanualshub.com/

Vergleichsliste / Cross reference list

Bestell-Nr. Order No.	mm	Artikel-Nr. Article No.
4475 005 089		
4475 005 089 SS002		0501 213 506
4475 005 089 SS003		0501 007 547
4475 005 089 SS003		0501 007 548
4475 005 090		
4475 005 090 AH014	0,10	0730 111 968
4475 005 090 AH014	0,15	0730 111 969
4475 005 090 AH014	0,50	0730 111 970
4475 005 090 AH014	1,00	0730 107 158
4475 005 090 AH014	1,05	0730 107 159
4475 005 090 AH014	1,10	0730 107 160
4475 005 090 AH014	1,15	0730 107 161
4475 005 090 AH014	1,20	0730 107 162
4475 005 090 AH014	1,25	0730 107 163
4475 005 090 AH014	1,30	0730 107 164
4475 005 090 AH014	1,35	0730 107 165
4475 005 090 AH014	1,40	0730 107 166
4475 005 090 AH014	1,45	0730 107 167
4475 005 090 AH014	1,50	0730 106 741
4475 005 090 AH014	1,55	0730 106 742
4475 005 090 AH014	1,60	0730 106 743
4475 005 090 AH014	1,65	0730 106 744
4475 005 090 AH014	1,70	0730 106 745
4475 005 090 AH014	1,75	0730 106 746
4475 005 090 AH014	1,80	0730 106 747
4475 005 090 AH014	1,85	0730 106 748
4475 005 090 AH014	1,90	0730 106 749
4475 005 090 AH014	1,95	0730 106 750
4475 005 090 AH014	2,00	0730 106 751
4475 005 090 AH014	2,05	0730 106 752
4475 005 090 AH014	2,10	0730 106 753
4475 005 090 AH014	2,65	0730 111 626
4475 005 090 AH014	2,70	0730 111 627
4475 005 090 AH014	2,75	0730 111 628
4475 005 090 AH014	2,80	0730 111 629
4475 005 090 AH014	2,85	0730 111 630
4475 005 090 AH014	2,90	0730 111 631
4475 005 090 AH014	2,95	0730 111 632
4475 005 090 AH014	3,00	0730 111 633
4475 005 090 AH014	3,10	0730 111 634
4475 005 090 AH014	3,35	0730 111 635
4475 005 090 AH014	3,40	0730 111 636
4475 005 090 AH015		0750 117 289
4475 005 090 AH016		0750 117 289
4475 005 090 AH017	0,10	0730 111 968
4475 005 090 AH017	0,15	0730 111 969
4475 005 090 AH017	0,50	0730 111 970
4475 005 090 AH017	1,00	0730 107 158
4475 005 090 AH017	1,05	0730 107 159
4475 005 090 AH017	1,10	0730 107 160
4475 005 090 AH017	1,15	0730 107 161
4475 005 090 AH017	1,20	0730 107 162
4475 005 090 AH017	1,25	0730 107 163
4475 005 090 AH017	1,30	0730 107 164
4475 005 090 AH017	1,35	0730 107 165
4475 005 090 AH017	1,40	0730 107 166
4475 005 090 AH017	1,45	0730 107 167
4475 005 090 AH017	1,50	0730 106 741
4475 005 090 AH017	1,55	0730 106 742
4475 005 090 AH017	1,60	0730 106 743
4475 005 090 AH017	1,65	0730 106 744
4475 005 090 AH017	1,70	0730 106 745

Bestell-Nr. Order No.	mm	Artikel-Nr. Article No.
4475 005 090		
4475 005 090 AH017	1,75	0730 106 746
4475 005 090 AH017	1,80	0730 106 747
4475 005 090 AH017	1,85	0730 106 748
4475 005 090 AH017	1,90	0730 106 749
4475 005 090 AH017	1,95	0730 106 750
4475 005 090 AH017	2,00	0730 106 751
4475 005 090 AH017	2,05	0730 106 752
4475 005 090 AH017	2,10	0730 106 753
4475 005 090 AH017	2,65	0730 111 626
4475 005 090 AH017	2,70	0730 111 627
4475 005 090 AH017	2,75	0730 111 628
4475 005 090 AH017	2,80	0730 111 629
4475 005 090 AH017	2,85	0730 111 630
4475 005 090 AH017	2,90	0730 111 631
4475 005 090 AH017	2,95	0730 111 632
4475 005 090 AH017	3,00	0730 111 633
4475 005 090 AH017	3,10	0730 111 634
4475 005 090 AH017	3,35	0730 111 635
4475 005 090 AH017	3,40	0730 111 636
4475 005 090 AH018		0634 303 214
4475 005 090 AH022		0501 315 509
4475 005 090 AH023		0734 309 430
4475 005 090 DA002		0637 011 044
4475 005 090 DA003	4,00	0730 106 219
4475 005 090 DA005		4475 305 075
4475 005 090 DA007		4475 305 005
4475 005 090 DA008		0750 111 176
4475 005 090 DA009		0750 117 205
4475 005 090 DA010	15,10	0730 162 002
4475 005 090 DA010	15,20	0730 162 003
4475 005 090 DA010	15,26	0730 162 227
4475 005 090 DA010	15,30	0730 162 004
4475 005 090 DA010	15,33	0730 162 226
4475 005 090 DA010	15,36	0730 162 225
4475 005 090 DA010	15,38	0730 162 629
4475 005 090 DA010	15,40	0730 162 005
4475 005 090 DA010	15,43	0730 162 224
4475 005 090 DA010	15,46	0730 162 223
4475 005 090 DA010	15,48	0730 162 630
4475 005 090 DA010	15,50	0730 162 006
4475 005 090 DA010	15,53	0730 162 222
4475 005 090 DA010	15,56	0730 162 221
4475 005 090 DA010	15,58	0730 162 631
4475 005 090 DA010	15,60	0730 162 007
4475 005 090 DA010	15,63	0730 162 220
4475 005 090 DA010	15,66	0730 162 219
4475 005 090 DA010	15,68	0730 162 632
4475 005 090 DA010	15,69	0730 162 893
4475 005 090 DA010	15,70	0730 162 008
4475 005 090 DA010	15,72	0730 162 894
4475 005 090 DA010	15,73	0730 162 218
4475 005 090 DA010	15,76	0730 162 217
4475 005 090 DA010	15,78	0730 162 895
4475 005 090 DA010	15,80	0730 162 009
4475 005 090 DA010	15,81	0730 162 896
4475 005 090 DA010	15,83	0730 162 216
4475 005 090 DA010	15,84	0730 162 897
4475 005 090 DA010	15,86	0730 162 215
4475 005 090 DA010	15,88	0730 162 898
4475 005 090 DA010	15,89	0730 162 899
4475 005 090 DA010	15,90	0730 162 010

Bestell-Nr. Order No.	mm	Artikel-Nr. Article No.
4475 005 090		
4475 005 090 DA010	15,91	0730 162 900
4475 005 090 DA010	15,93	0730 162 214
4475 005 090 DA010	15,94	0730 162 901
4475 005 090 DA010	15,96	0730 162 213
4475 005 090 DA010	15,97	0730 162 902
4475 005 090 DA010	16,00	0730 162 011
4475 005 090 DA010	16,03	0730 162 212
4475 005 090 DA010	16,06	0730 162 211
4475 005 090 DA010	16,10	0730 162 012
4475 005 090 DA010	16,13	0730 162 210
4475 005 090 DA010	16,16	0730 162 209
4475 005 090 DA010	16,20	0730 162 013
4475 005 090 DA010	16,23	0730 162 208
4475 005 090 DA010	16,26	0730 162 207
4475 005 090 DA010	16,30	0730 162 014
4475 005 090 DA010	16,40	0730 162 015
4475 005 090 DA011	0,65	0730 105 438
4475 005 090 DA011	0,70	0730 105 439
4475 005 090 DA011	0,75	0730 105 440
4475 005 090 DA011	0,80	0730 107 807
4475 005 090 DA011	0,85	0730 105 441
4475 005 090 DA011	0,90	0730 105 230
4475 005 090 DA011	0,95	0730 105 231
4475 005 090 DA011	1,00	0730 105 103
4475 005 090 DA011	1,05	0730 105 104
4475 005 090 DA011	1,10	0730 105 105
4475 005 090 DA011	1,15	0730 105 106
4475 005 090 DA011	1,20	0730 104 423
4475 005 090 DA011	1,25	0730 105 107
4475 005 090 DA011	1,30	0730 105 108
4475 005 090 DA011	1,35	0730 105 109
4475 005 090 DA011	1,40	0730 105 110
4475 005 090 DA011	1,45	0730 105 111
4475 005 090 DA011	1,50	0730 105 112
4475 005 090 DA011	1,55	0730 105 113
4475 005 090 DA011	1,60	0730 105 114
4475 005 090 DA012		0750 117 354
4475 005 090 DA013		4475 205 070
4475 005 090 JH002		0501 004 552
4475 005 090 JH004		0734 309 419
4475 005 090 JH009		4475 305 212
4475 005 090 JH011	0,20	4475 305 013
4475 005 090 JH011	0,30	4475 305 014
4475 005 090 JH011	0,40	4475 305 015
4475 005 090 JH011	0,50	4475 305 391
4475 005 090 JH011	0,60	4475 305 016
4475 005 090 JH011	0,70	4475 305 390
4475 005 090 JH011	0,80	4475 305 017
4475 005 090 JH011	0,90	4475 305 329
4475 005 090 JH011	1,00	4475 305 018
4475 005 090 JH011	1,10	4475 305 389
4475 005 090 JH011	1,20	4475 305 388
4475 005 090 JH011	1,30	4475 305 387
4475 005 090 JH011	1,40	4475 305 019
4475 005 090 JH011	1,60	4475 305 020
4475 005 090 JH011	2,00	4475 305 022
4475 005 090 JH012		4475 305 499
4475 005 090 JH013		4475 305 498
4475 005 090 JH016		0750 117 635
4475 005 090 JH017		0750 117 635
4475 005 090 JH020		0501 208 560

ZF Trading GmbH | Borgwardstraße 16 | 28279 Bremen | Germany | info.zf-services@zf.com | www.zf.com

https://truckmanualshub.com/

Bestell-Nr. Order No.	mm	Artikel-Nr. Article No.
4475 005 090		
4475 005 090 JH101		0734 309 369
4475 005 090 JH101		0750 117 308
4475 005 090 JH102		0634 303 229
4475 005 090 JH102		0734 309 423
4475 005 090 LD004	1,00	4481 346 049
4475 005 090 LD004	1,10	4481 346 050
4475 005 090 LD004	1,20	4481 346 051
4475 005 090 LD005		4481 346 047
4475 005 090 PD001		4475 305 478
4475 005 090 PD003		4475 305 479
4475 005 090 PD006		0750 101 112
4475 005 090 PD008		0750 117 572
4475 005 090 PD008		0750 117 597
4475 005 090 PD009		4475 305 481
4475 005 090 PD102		0501 309 597
4475 005 090 PD102		0634 304 654
4475 005 090 SS001		0501 313 810
4475 005 090 SS002		0501 210 954
4475 005 090 SS002		0501 210 955
4475 005 090 SS003		0501 005 901
4475 005 090 SS003		0501 005 902
4475 005 091		
4475 005 091 AH014	0,10	0730 111 968
4475 005 091 AH014	0,15	0730 111 969
4475 005 091 AH014	0,50	0730 111 970
4475 005 091 AH014	1,00	0730 107 158
4475 005 091 AH014	1,05	0730 107 159
4475 005 091 AH014	1,10	0730 107 160
4475 005 091 AH014	1,15	0730 107 161
4475 005 091 AH014	1,20	0730 107 162
4475 005 091 AH014	1,25	0730 107 163
4475 005 091 AH014	1,30	0730 107 164
4475 005 091 AH014	1,35	0730 107 165
4475 005 091 AH014	1,40	0730 107 166
4475 005 091 AH014	1,45	0730 107 167
4475 005 091 AH014	1,50	0730 106 741
4475 005 091 AH014	1,55	0730 106 742
4475 005 091 AH014	1,60	0730 106 743
4475 005 091 AH014	1,65	0730 106 744
4475 005 091 AH014	1,70	0730 106 745
4475 005 091 AH014	1,75	0730 106 746
4475 005 091 AH014	1,80	0730 106 747
4475 005 091 AH014	1,85	0730 106 748
4475 005 091 AH014	1,90	0730 106 749
4475 005 091 AH014	1,95	0730 106 750
4475 005 091 AH014	2,00	0730 106 751
4475 005 091 AH014	2,05	0730 106 752
4475 005 091 AH014	2,10	0730 106 753
4475 005 091 AH014	2,65	0730 111 626
4475 005 091 AH014	2,70	0730 111 627
4475 005 091 AH014	2,75	0730 111 628
4475 005 091 AH014	2,80	0730 111 629
4475 005 091 AH014	2,85	0730 111 630
4475 005 091 AH014	2,90	0730 111 631
4475 005 091 AH014	2,95	0730 111 632
4475 005 091 AH014	3,00	0730 111 633
4475 005 091 AH014	3,10	0730 111 634
4475 005 091 AH014	3,35	0730 111 635
4475 005 091 AH014	3,40	0730 111 636
4475 005 091 AH015		0750 117 289
4475 005 091 AH016		0750 117 289

Bestell-Nr. Order No.	mm	Artikel-Nr. Article No.
4475 005 091		
4475 005 091 AH017	0,10	0730 111 968
4475 005 091 AH017	0,15	0730 111 969
4475 005 091 AH017	0,50	0730 111 970
4475 005 091 AH017	1,00	0730 107 158
4475 005 091 AH017	1,05	0730 107 159
4475 005 091 AH017	1,10	0730 107 160
4475 005 091 AH017	1,15	0730 107 161
4475 005 091 AH017	1,20	0730 107 162
4475 005 091 AH017	1,25	0730 107 163
4475 005 091 AH017	1,30	0730 107 164
4475 005 091 AH017	1,35	0730 107 165
4475 005 091 AH017	1,40	0730 107 166
4475 005 091 AH017	1,45	0730 107 167
4475 005 091 AH017	1,50	0730 106 741
4475 005 091 AH017	1,55	0730 106 742
4475 005 091 AH017	1,60	0730 106 743
4475 005 091 AH017	1,65	0730 106 744
4475 005 091 AH017	1,70	0730 106 745
4475 005 091 AH017	1,75	0730 106 746
4475 005 091 AH017	1,80	0730 106 747
4475 005 091 AH017	1,85	0730 106 748
4475 005 091 AH017	1,90	0730 106 749
4475 005 091 AH017	1,95	0730 106 750
4475 005 091 AH017	2,00	0730 106 751
4475 005 091 AH017	2,05	0730 106 752
4475 005 091 AH017	2,10	0730 106 753
4475 005 091 AH017	2,65	0730 111 626
4475 005 091 AH017	2,70	0730 111 627
4475 005 091 AH017	2,75	0730 111 628
4475 005 091 AH017	2,80	0730 111 629
4475 005 091 AH017	2,85	0730 111 630
4475 005 091 AH017	2,90	0730 111 631
4475 005 091 AH017	2,95	0730 111 632
4475 005 091 AH017	3,00	0730 111 633
4475 005 091 AH017	3,10	0730 111 634
4475 005 091 AH017	3,35	0730 111 635
4475 005 091 AH017	3,40	0730 111 636
4475 005 091 AH018		0634 303 214
4475 005 091 AH022		0501 315 509
4475 005 091 AH023		0734 309 430
4475 005 091 DA002		0637 011 044
4475 005 091 DA003	4,00	0730 106 219
4475 005 091 DA005		4475 306 176
4475 005 091 DA009		0750 117 205
4475 005 091 DA010	15,10	0730 162 002
4475 005 091 DA010	15,20	0730 162 003
4475 005 091 DA010	15,26	0730 162 227
4475 005 091 DA010	15,30	0730 162 004
4475 005 091 DA010	15,33	0730 162 226
4475 005 091 DA010	15,36	0730 162 225
4475 005 091 DA010	15,38	0730 162 629
4475 005 091 DA010	15,40	0730 162 005
4475 005 091 DA010	15,43	0730 162 224
4475 005 091 DA010	15,46	0730 162 223
4475 005 091 DA010	15,48	0730 162 630
4475 005 091 DA010	15,50	0730 162 006
4475 005 091 DA010	15,53	0730 162 222
4475 005 091 DA010	15,56	0730 162 221
4475 005 091 DA010	15,58	0730 162 631
4475 005 091 DA010	15,60	0730 162 007
4475 005 091 DA010	15,63	0730 162 220

Bestell-Nr. Order No.	mm	Artikel-Nr. Article No.
4475 005 091		
4475 005 091 DA010	15,66	0730 162 219
4475 005 091 DA010	15,68	0730 162 632
4475 005 091 DA010	15,69	0730 162 893
4475 005 091 DA010	15,70	0730 162 008
4475 005 091 DA010	15,72	0730 162 894
4475 005 091 DA010	15,73	0730 162 218
4475 005 091 DA010	15,76	0730 162 217
4475 005 091 DA010	15,78	0730 162 895
4475 005 091 DA010	15,80	0730 162 009
4475 005 091 DA010	15,81	0730 162 896
4475 005 091 DA010	15,83	0730 162 216
4475 005 091 DA010	15,84	0730 162 897
4475 005 091 DA010	15,86	0730 162 215
4475 005 091 DA010	15,88	0730 162 898
4475 005 091 DA010	15,89	0730 162 899
4475 005 091 DA010	15,90	0730 162 010
4475 005 091 DA010	15,91	0730 162 900
4475 005 091 DA010	15,93	0730 162 214
4475 005 091 DA010	15,94	0730 162 901
4475 005 091 DA010	15,96	0730 162 213
4475 005 091 DA010	15,97	0730 162 902
4475 005 091 DA010	16,00	0730 162 011
4475 005 091 DA010	16,03	0730 162 212
4475 005 091 DA010	16,06	0730 162 211
4475 005 091 DA010	16,10	0730 162 012
4475 005 091 DA010	16,13	0730 162 210
4475 005 091 DA010	16,16	0730 162 209
4475 005 091 DA010	16,20	0730 162 013
4475 005 091 DA010	16,23	0730 162 208
4475 005 091 DA010	16,26	0730 162 207
4475 005 091 DA010	16,30	0730 162 014
4475 005 091 DA010	16,40	0730 162 015
4475 005 091 DA011	0,65	0730 105 438
4475 005 091 DA011	0,70	0730 105 439
4475 005 091 DA011	0,75	0730 105 440
4475 005 091 DA011	0,80	0730 107 807
4475 005 091 DA011	0,85	0730 105 441
4475 005 091 DA011	0,90	0730 105 230
4475 005 091 DA011	0,95	0730 105 231
4475 005 091 DA011	1,00	0730 105 103
4475 005 091 DA011	1,05	0730 105 104
4475 005 091 DA011	1,10	0730 105 105
4475 005 091 DA011	1,15	0730 105 106
4475 005 091 DA011	1,20	0730 104 423
4475 005 091 DA011	1,25	0730 105 107
4475 005 091 DA011	1,30	0730 105 108
4475 005 091 DA011	1,35	0730 105 109
4475 005 091 DA011	1,40	0730 105 110
4475 005 091 DA011	1,45	0730 105 111
4475 005 091 DA011	1,50	0730 105 112
4475 005 091 DA011	1,55	0730 105 113
4475 005 091 DA011	1,60	0730 105 114
4475 005 091 DA012		0750 117 354
4475 005 091 DA013		4475 205 070
4475 005 091 JH002		0501 004 552
4475 005 091 JH004		0734 309 419
4475 005 091 JH009		4475 305 212
4475 005 091 JH011	0,20	4475 305 013
4475 005 091 JH011	0,30	4475 305 014
4475 005 091 JH011	0,40	4475 305 015
4475 005 091 JH011	0,50	4475 305 391

https://truckmanualshub.com/

Vergleichsliste / Cross reference list

Bestell-Nr. Order No.	mm	Artikel-Nr. Article No.
4475 005 091		
4475 005 091 JH011	0,60	4475 305 016
4475 005 091 JH011	0,70	4475 305 390
4475 005 091 JH011	0,80	4475 305 017
4475 005 091 JH011	0,90	4475 305 329
4475 005 091 JH011	1,00	4475 305 018
4475 005 091 JH011	1,10	4475 305 389
4475 005 091 JH011	1,20	4475 305 388
4475 005 091 JH011	1,30	4475 305 387
4475 005 091 JH011	1,40	4475 305 019
4475 005 091 JH011	1,60	4475 305 020
4475 005 091 JH011	2,00	4475 305 022
4475 005 091 JH012		4475 305 499
4475 005 091 JH013		4475 305 498
4475 005 091 JH016		0750 117 635
4475 005 091 JH017		0750 117 635
4475 005 091 JH020		0501 208 560
4475 005 091 JH101		0734 309 369
4475 005 091 JH101		0750 117 308
4475 005 091 JH102		0634 303 229
4475 005 091 JH102		0734 309 423
4475 005 091 LD004	1,00	4481 346 049
4475 005 091 LD004	1,10	4481 346 050
4475 005 091 LD004	1,20	4481 346 051
4475 005 091 LD005		4481 346 047
4475 005 091 PD001		4475 305 478
4475 005 091 PD003		4475 305 479
4475 005 091 PD006		0750 101 112
4475 005 091 PD008		0750 117 572
4475 005 091 PD008		0750 117 597
4475 005 091 PD009		4475 305 481
4475 005 091 PD102		0501 309 597
4475 005 091 PD102		0634 304 654
4475 005 091 SS001		0501 313 810
4475 005 091 SS002		0501 210 954
4475 005 091 SS002		0501 210 955
4475 005 091 SS003		0501 005 901
4475 005 091 SS003		0501 005 902
4475 005 118		
4475 005 118 AH014	0,10	0730 111 968
4475 005 118 AH014	0,15	0730 111 969
4475 005 118 AH014	0,50	0730 111 970
4475 005 118 AH014	1,00	0730 107 158
4475 005 118 AH014	1,05	0730 107 159
4475 005 118 AH014	1,10	0730 107 160
4475 005 118 AH014	1,15	0730 107 161
4475 005 118 AH014	1,20	0730 107 162
4475 005 118 AH014	1,25	0730 107 163
4475 005 118 AH014	1,30	0730 107 164
4475 005 118 AH014	1,35	0730 107 165
4475 005 118 AH014	1,40	0730 107 166
4475 005 118 AH014	1,45	0730 107 167
4475 005 118 AH014	1,50	0730 106 741
4475 005 118 AH014	1,55	0730 106 742
4475 005 118 AH014	1,60	0730 106 743
4475 005 118 AH014	1,65	0730 106 744
4475 005 118 AH014	1,70	0730 106 745
4475 005 118 AH014	1,75	0730 106 746
4475 005 118 AH014	1,80	0730 106 747
4475 005 118 AH014	1,85	0730 106 748
4475 005 118 AH014	1,90	0730 106 749
4475 005 118 AH014	1,95	0730 106 750

Bestell-Nr. Order No.	mm	Artikel-Nr. Article No.
4475 005 118		
4475 005 118 AH014	2,00	0730 106 751
4475 005 118 AH014	2,05	0730 106 752
4475 005 118 AH014	2,10	0730 106 753
4475 005 118 AH014	2,65	0730 111 626
4475 005 118 AH014	2,70	0730 111 627
4475 005 118 AH014	2,75	0730 111 628
4475 005 118 AH014	2,80	0730 111 629
4475 005 118 AH014	2,85	0730 111 630
4475 005 118 AH014	2,90	0730 111 631
4475 005 118 AH014	2,95	0730 111 632
4475 005 118 AH014	3,00	0730 111 633
4475 005 118 AH014	3,10	0730 111 634
4475 005 118 AH014	3,35	0730 111 635
4475 005 118 AH014	3,40	0730 111 636
4475 005 118 AH015		0750 117 289
4475 005 118 AH016		0750 117 289
4475 005 118 AH017	0,10	0730 111 968
4475 005 118 AH017	0,15	0730 111 969
4475 005 118 AH017	0,50	0730 111 970
4475 005 118 AH017	1,00	0730 107 158
4475 005 118 AH017	1,05	0730 107 159
4475 005 118 AH017	1,10	0730 107 160
4475 005 118 AH017	1,15	0730 107 161
4475 005 118 AH017	1,20	0730 107 162
4475 005 118 AH017	1,25	0730 107 163
4475 005 118 AH017	1,30	0730 107 164
4475 005 118 AH017	1,35	0730 107 165
4475 005 118 AH017	1,40	0730 107 166
4475 005 118 AH017	1,45	0730 107 167
4475 005 118 AH017	1,50	0730 106 741
4475 005 118 AH017	1,55	0730 106 742
4475 005 118 AH017	1,60	0730 106 743
4475 005 118 AH017	1,65	0730 106 744
4475 005 118 AH017	1,70	0730 106 745
4475 005 118 AH017	1,75	0730 106 746
4475 005 118 AH017	1,80	0730 106 747
4475 005 118 AH017	1,85	0730 106 748
4475 005 118 AH017	1,90	0730 106 749
4475 005 118 AH017	1,95	0730 106 750
4475 005 118 AH017	2,00	0730 106 751
4475 005 118 AH017	2,05	0730 106 752
4475 005 118 AH017	2,10	0730 106 753
4475 005 118 AH017	2,65	0730 111 626
4475 005 118 AH017	2,70	0730 111 627
4475 005 118 AH017	2,75	0730 111 628
4475 005 118 AH017	2,80	0730 111 629
4475 005 118 AH017	2,85	0730 111 630
4475 005 118 AH017	2,90	0730 111 631
4475 005 118 AH017	2,95	0730 111 632
4475 005 118 AH017	3,00	0730 111 633
4475 005 118 AH017	3,10	0730 111 634
4475 005 118 AH017	3,35	0730 111 635
4475 005 118 AH017	3,40	0730 111 636
4475 005 118 AH018		0634 303 214
4475 005 118 AH022		0501 315 509
4475 005 118 AH023		0734 309 430
4475 005 118 DA002		0637 011 044
4475 005 118 DA003	4,00	0730 106 219
4475 005 118 DA005		4475 305 196
4475 005 118 DA007		4475 305 251
4475 005 118 DA008		0750 111 176

Bestell-Nr. Order No.	mm	Artikel-Nr. Article No.
4475 005 118		
4475 005 118 DA009		0750 117 205
4475 005 118 DA010	15,10	0730 162 002
4475 005 118 DA010	15,20	0730 162 003
4475 005 118 DA010	15,26	0730 162 227
4475 005 118 DA010	15,30	0730 162 004
4475 005 118 DA010	15,33	0730 162 226
4475 005 118 DA010	15,36	0730 162 225
4475 005 118 DA010	15,38	0730 162 629
4475 005 118 DA010	15,40	0730 162 005
4475 005 118 DA010	15,43	0730 162 224
4475 005 118 DA010	15,46	0730 162 223
4475 005 118 DA010	15,48	0730 162 630
4475 005 118 DA010	15,50	0730 162 006
4475 005 118 DA010	15,53	0730 162 222
4475 005 118 DA010	15,56	0730 162 221
4475 005 118 DA010	15,58	0730 162 631
4475 005 118 DA010	15,60	0730 162 007
4475 005 118 DA010	15,63	0730 162 220
4475 005 118 DA010	15,66	0730 162 219
4475 005 118 DA010	15,68	0730 162 632
4475 005 118 DA010	15,69	0730 162 893
4475 005 118 DA010	15,70	0730 162 008
4475 005 118 DA010	15,72	0730 162 894
4475 005 118 DA010	15,73	0730 162 218
4475 005 118 DA010	15,76	0730 162 217
4475 005 118 DA010	15,78	0730 162 895
4475 005 118 DA010	15,80	0730 162 009
4475 005 118 DA010	15,81	0730 162 896
4475 005 118 DA010	15,83	0730 162 216
4475 005 118 DA010	15,84	0730 162 897
4475 005 118 DA010	15,86	0730 162 215
4475 005 118 DA010	15,88	0730 162 898
4475 005 118 DA010	15,89	0730 162 899
4475 005 118 DA010	15,90	0730 162 010
4475 005 118 DA010	15,91	0730 162 900
4475 005 118 DA010	15,93	0730 162 214
4475 005 118 DA010	15,94	0730 162 901
4475 005 118 DA010	15,96	0730 162 213
4475 005 118 DA010	15,97	0730 162 902
4475 005 118 DA010	16,00	0730 162 011
4475 005 118 DA010	16,03	0730 162 212
4475 005 118 DA010	16,06	0730 162 211
4475 005 118 DA010	16,10	0730 162 012
4475 005 118 DA010	16,13	0730 162 210
4475 005 118 DA010	16,16	0730 162 209
4475 005 118 DA010	16,20	0730 162 013
4475 005 118 DA010	16,23	0730 162 208
4475 005 118 DA010	16,26	0730 162 207
4475 005 118 DA010	16,30	0730 162 014
4475 005 118 DA010	16,40	0730 162 015
4475 005 118 DA011	0,65	0730 105 438
4475 005 118 DA011	0,70	0730 105 439
4475 005 118 DA011	0,75	0730 105 440
4475 005 118 DA011	0,80	0730 107 807
4475 005 118 DA011	0,85	0730 105 441
4475 005 118 DA011	0,90	0730 105 230
4475 005 118 DA011	0,95	0730 105 231
4475 005 118 DA011	1,00	0730 105 103
4475 005 118 DA011	1,05	0730 105 104
4475 005 118 DA011	1,10	0730 105 105
4475 005 118 DA011	1,15	0730 105 106

ZF Trading GmbH | Borgwardstraße 16 | 28279 Bremen | Germany | info.zf-services@zf.com | www.zf.com

https://truckmanualshub.com/

Bestell-Nr. Order No.	mm	Artikel-Nr. Article No.
4475 005 118		
4475 005 118 DA011	1,20	0730 104 423
4475 005 118 DA011	1,25	0730 105 107
4475 005 118 DA011	1,30	0730 105 108
4475 005 118 DA011	1,35	0730 105 109
4475 005 118 DA011	1,40	0730 105 110
4475 005 118 DA011	1,45	0730 105 111
4475 005 118 DA011	1,50	0730 105 112
4475 005 118 DA011	1,55	0730 105 113
4475 005 118 DA011	1,60	0730 105 114
4475 005 118 DA012		0750 117 354
4475 005 118 DA013		4475 205 031
4475 005 118 JH002		0501 004 752
4475 005 118 JH002		0501 004 753
4475 005 118 JH004		0734 309 419
4475 005 118 JH009		4475 305 212
4475 005 118 JH012		4475 305 557
4475 005 118 JH013		4475 305 556
4475 005 118 JH016		0750 117 635
4475 005 118 JH017		0750 117 635
4475 005 118 JH020		0501 208 560
4475 005 118 JH101		0734 309 369
4475 005 118 JH101		0750 117 859
4475 005 118 JH102		0634 303 229
4475 005 118 JH102		0734 309 423
4475 005 118 LD004	1,00	4481 346 049
4475 005 118 LD004	1,10	4481 346 050
4475 005 118 LD004	1,20	4481 346 051
4475 005 118 LD005		4481 346 047
4475 005 118 PD001		4475 305 069
4475 005 118 PD003		4475 305 197
4475 005 118 PD006		0750 101 112
4475 005 118 PD008		0750 117 572
4475 005 118 PD008		0750 117 597
4475 005 118 PD009		4475 305 343
4475 005 118 PD102		0634 304 654
4475 005 118 PD102		0736 305 061
4475 005 118 SS001		0501 213 503
4475 005 118 SS002		0501 213 505
4475 005 118 SS002		0501 213 506
4475 005 118 SS003		0501 007 547
4475 005 118 SS003		0501 007 548
4475 006 011		
4475 006 011 AH014	0,10	0730 000 127
4475 006 011 AH014	0,20	0730 000 126
4475 006 011 AH014	0,30	0730 002 280
4475 006 011 AH014	0,40	0730 001 012
4475 006 011 AH014	0,45	0730 005 708
4475 006 011 AH014	0,50	0730 000 125
4475 006 011 AH014	0,55	0730 005 709
4475 006 011 AH014	0,60	0730 001 011
4475 006 011 AH014	0,65	0730 006 513
4475 006 011 AH014	0,70	0730 006 514
4475 006 011 AH014	0,75	0730 006 515
4475 006 011 AH014	0,80	0730 000 124
4475 006 011 AH014	0,85	0730 006 516
4475 006 011 AH014	0,90	0730 006 517
4475 006 011 AH014	0,95	0730 006 518
4475 006 011 AH014	1,00	0730 000 123
4475 006 011 AH014	1,05	0730 006 519
4475 006 011 AH014	1,10	0730 006 520
4475 006 011 AH014	1,15	0730 006 521

Bestell-Nr. Order No.	mm	Artikel-Nr. Article No.
4475 006 011		
4475 006 011 AH014	1,20	0730 002 277
4475 006 011 AH014	1,25	0730 006 522
4475 006 011 AH014	1,30	0730 006 523
4475 006 011 AH014	1,35	0730 006 524
4475 006 011 AH014	1,40	0730 001 010
4475 006 011 AH014	1,45	0730 006 525
4475 006 011 AH014	1,50	0730 006 526
4475 006 011 AH014	1,55	0730 006 527
4475 006 011 AH014	1,60	0730 006 528
4475 006 011 AH014	1,65	0730 006 529
4475 006 011 AH014	1,70	0730 008 051
4475 006 011 AH014	1,75	0730 005 816
4475 006 011 AH014	1,80	0730 008 052
4475 006 011 AH014	1,85	0730 005 817
4475 006 011 AH014	1,90	0730 008 053
4475 006 011 AH014	1,95	0730 008 154
4475 006 011 AH014	2,00	0730 001 009
4475 006 011 AH014	2,05	0730 007 783
4475 006 011 AH014	2,10	0730 007 784
4475 006 011 AH014	2,15	0730 007 785
4475 006 011 AH014	2,20	0730 007 786
4475 006 011 AH014	2,25	0730 007 787
4475 006 011 AH014	2,30	0730 008 292
4475 006 011 AH014	2,35	0730 008 293
4475 006 011 AH014	2,40	0730 008 294
4475 006 011 AH014	2,45	0730 008 295
4475 006 011 AH014	2,50	0730 008 296
4475 006 011 AH015		0750 117 802
4475 006 011 AH016		0750 117 445
4475 006 011 AH017	0,30	0730 000 009
4475 006 011 AH017	0,50	0730 000 495
4475 006 011 AH017	0,60	0730 002 353
4475 006 011 AH017	0,70	0730 002 352
4475 006 011 AH017	0,80	0730 002 351
4475 006 011 AH017	0,90	0730 002 350
4475 006 011 AH017	1,00	0730 000 697
4475 006 011 AH017	1,10	0730 002 349
4475 006 011 AH017	1,20	0730 002 348
4475 006 011 AH017	1,25	0730 006 914
4475 006 011 AH017	1,30	0730 002 347
4475 006 011 AH017	1,35	0730 006 915
4475 006 011 AH017	1,40	0730 002 836
4475 006 011 AH017	1,45	0730 006 916
4475 006 011 AH017	1,50	0730 002 856
4475 006 011 AH017	1,55	0730 006 917
4475 006 011 AH017	1,60	0730 002 835
4475 006 011 AH017	1,65	0730 006 918
4475 006 011 AH017	1,70	0730 002 834
4475 006 011 AH017	1,75	0730 006 919
4475 006 011 AH017	1,80	0730 002 833
4475 006 011 AH017	1,85	0730 006 920
4475 006 011 AH017	1,90	0730 006 921
4475 006 011 AH017	1,95	0730 006 922
4475 006 011 AH017	2,00	0730 001 489
4475 006 011 AH018		0634 303 980
4475 006 011 AH022		0501 315 509
4475 006 011 AH023		0734 309 430
4475 006 011 DA002		0637 011 044
4475 006 011 DA003	4,00	0730 106 219
4475 006 011 DA005		4472 364 034
4475 006 011 DA007		4472 353 037

Bestell-Nr. Order No.	mm	Artikel-Nr. Article No.
4475 006 011		
4475 006 011 DA008		0750 111 176
4475 006 011 DA009		0750 117 205
4475 006 011 DA010	15,10	0730 162 002
4475 006 011 DA010	15,20	0730 162 003
4475 006 011 DA010	15,26	0730 162 227
4475 006 011 DA010	15,30	0730 162 004
4475 006 011 DA010	15,33	0730 162 226
4475 006 011 DA010	15,36	0730 162 225
4475 006 011 DA010	15,38	0730 162 629
4475 006 011 DA010	15,40	0730 162 005
4475 006 011 DA010	15,43	0730 162 224
4475 006 011 DA010	15,46	0730 162 223
4475 006 011 DA010	15,48	0730 162 630
4475 006 011 DA010	15,50	0730 162 006
4475 006 011 DA010	15,53	0730 162 222
4475 006 011 DA010	15,56	0730 162 221
4475 006 011 DA010	15,58	0730 162 631
4475 006 011 DA010	15,60	0730 162 007
4475 006 011 DA010	15,63	0730 162 220
4475 006 011 DA010	15,66	0730 162 219
4475 006 011 DA010	15,68	0730 162 632
4475 006 011 DA010	15,69	0730 162 893
4475 006 011 DA010	15,70	0730 162 008
4475 006 011 DA010	15,72	0730 162 894
4475 006 011 DA010	15,73	0730 162 218
4475 006 011 DA010	15,76	0730 162 217
4475 006 011 DA010	15,78	0730 162 895
4475 006 011 DA010	15,80	0730 162 009
4475 006 011 DA010	15,81	0730 162 896
4475 006 011 DA010	15,83	0730 162 216
4475 006 011 DA010	15,84	0730 162 897
4475 006 011 DA010	15,86	0730 162 215
4475 006 011 DA010	15,88	0730 162 898
4475 006 011 DA010	15,89	0730 162 899
4475 006 011 DA010	15,90	0730 162 010
4475 006 011 DA010	15,91	0730 162 900
4475 006 011 DA010	15,93	0730 162 214
4475 006 011 DA010	15,94	0730 162 901
4475 006 011 DA010	15,96	0730 162 213
4475 006 011 DA010	15,97	0730 162 902
4475 006 011 DA010	16,00	0730 162 011
4475 006 011 DA010	16,03	0730 162 212
4475 006 011 DA010	16,06	0730 162 211
4475 006 011 DA010	16,10	0730 162 012
4475 006 011 DA010	16,13	0730 162 210
4475 006 011 DA010	16,16	0730 162 209
4475 006 011 DA010	16,20	0730 162 013
4475 006 011 DA010	16,23	0730 162 208
4475 006 011 DA010	16,26	0730 162 207
4475 006 011 DA010	16,30	0730 162 014
4475 006 011 DA010	16,40	0730 162 015
4475 006 011 DA011	0,65	0730 105 438
4475 006 011 DA011	0,70	0730 105 439
4475 006 011 DA011	0,75	0730 105 440
4475 006 011 DA011	0,80	0730 107 807
4475 006 011 DA011	0,85	0730 105 441
4475 006 011 DA011	0,90	0730 105 230
4475 006 011 DA011	0,95	0730 105 231
4475 006 011 DA011	1,00	0730 105 103
4475 006 011 DA011	1,05	0730 105 104
4475 006 011 DA011	1,10	0730 105 105

https://truckmanualshub.com/

Vergleichsliste / Cross reference list

Bestell-Nr. Order No.	mm	Artikel-Nr. Article No.
4475 006 011		
4475 006 011 DA011	1,15	0730 105 106
4475 006 011 DA011	1,20	0730 104 423
4475 006 011 DA011	1,25	0730 105 107
4475 006 011 DA011	1,30	0730 105 108
4475 006 011 DA011	1,35	0730 105 109
4475 006 011 DA011	1,40	0730 105 110
4475 006 011 DA011	1,45	0730 105 111
4475 006 011 DA011	1,50	0730 105 112
4475 006 011 DA011	1,55	0730 105 113
4475 006 011 DA011	1,60	0730 105 114
4475 006 011 DA012		0750 117 354
4475 006 011 DA013		4475 206 035
4475 006 011 JH002		0501 004 636
4475 006 011 JH004		0734 309 758
4475 006 011 JH009		4475 306 116
4475 006 011 JH011	0,20	4475 305 013
4475 006 011 JH011	0,30	4475 305 014
4475 006 011 JH011	0,40	4475 305 015
4475 006 011 JH011	0,50	4475 305 391
4475 006 011 JH011	0,60	4475 305 016
4475 006 011 JH011	0,70	4475 305 390
4475 006 011 JH011	0,80	4475 305 017
4475 006 011 JH011	0,90	4475 305 329
4475 006 011 JH011	1,00	4475 305 018
4475 006 011 JH011	1,10	4475 305 389
4475 006 011 JH011	1,20	4475 305 388
4475 006 011 JH011	1,30	4475 305 387
4475 006 011 JH011	1,40	4475 305 019
4475 006 011 JH011	1,60	4475 305 020
4475 006 011 JH011	2,00	4475 305 022
4475 006 011 JH012		4475 306 132
4475 006 011 JH013		4475 306 131
4475 006 011 JH016		0750 117 570
4475 006 011 JH017		0750 117 570
4475 006 011 JH020		0501 208 669
4475 006 011 JH101		0734 309 369
4475 006 011 JH101		0750 117 308
4475 006 011 JH102		0634 303 229
4475 006 011 JH102		0734 309 401
4475 006 011 LD004	1,00	4481 346 049
4475 006 011 LD004	1,10	4481 346 050
4475 006 011 LD004	1,20	4481 346 051
4475 006 011 LD004	1,40	4061 319 902
4475 006 011 LD004	1,50	4061 319 896
4475 006 011 LD004	1,60	4061 319 906
4475 006 011 LD004	1,70	4061 319 904
4475 006 011 LD004	1,80	4061 319 848
4475 006 011 LD005		4481 346 046
4475 006 011 LD005		4481 346 047
4475 006 011 PD001		4475 307 008
4475 006 011 PD003		4475 306 031
4475 006 011 PD006		0750 101 112
4475 006 011 PD008		0750 117 733
4475 006 011 PD008		0750 117 734
4475 006 011 PD009		4475 306 183
4475 006 011 PD102		0634 304 654
4475 006 011 PD102		0636 302 018
4475 006 017		
4475 006 017 AH014	0,10	0730 000 127
4475 006 017 AH014	0,20	0730 000 126
4475 006 017 AH014	0,30	0730 002 280

Bestell-Nr. Order No.	mm	Artikel-Nr. Article No.
4475 006 017		
4475 006 017 AH014	0,40	0730 001 012
4475 006 017 AH014	0,45	0730 005 708
4475 006 017 AH014	0,50	0730 000 125
4475 006 017 AH014	0,55	0730 005 709
4475 006 017 AH014	0,60	0730 001 011
4475 006 017 AH014	0,65	0730 006 513
4475 006 017 AH014	0,70	0730 006 514
4475 006 017 AH014	0,75	0730 006 515
4475 006 017 AH014	0,80	0730 000 124
4475 006 017 AH014	0,85	0730 006 516
4475 006 017 AH014	0,90	0730 006 517
4475 006 017 AH014	0,95	0730 006 518
4475 006 017 AH014	1,00	0730 000 123
4475 006 017 AH014	1,05	0730 006 519
4475 006 017 AH014	1,10	0730 006 520
4475 006 017 AH014	1,15	0730 006 521
4475 006 017 AH014	1,20	0730 002 277
4475 006 017 AH014	1,25	0730 006 522
4475 006 017 AH014	1,30	0730 006 523
4475 006 017 AH014	1,35	0730 006 524
4475 006 017 AH014	1,40	0730 001 010
4475 006 017 AH014	1,45	0730 006 525
4475 006 017 AH014	1,50	0730 006 526
4475 006 017 AH014	1,55	0730 006 527
4475 006 017 AH014	1,60	0730 006 528
4475 006 017 AH014	1,65	0730 006 529
4475 006 017 AH014	1,70	0730 008 051
4475 006 017 AH014	1,75	0730 005 816
4475 006 017 AH014	1,80	0730 008 052
4475 006 017 AH014	1,85	0730 005 817
4475 006 017 AH014	1,90	0730 008 053
4475 006 017 AH014	1,95	0730 008 154
4475 006 017 AH014	2,00	0730 001 009
4475 006 017 AH014	2,05	0730 007 783
4475 006 017 AH014	2,10	0730 007 784
4475 006 017 AH014	2,15	0730 007 785
4475 006 017 AH014	2,20	0730 007 786
4475 006 017 AH014	2,25	0730 007 787
4475 006 017 AH014	2,30	0730 008 292
4475 006 017 AH014	2,35	0730 008 293
4475 006 017 AH014	2,40	0730 008 294
4475 006 017 AH014	2,45	0730 008 295
4475 006 017 AH014	2,50	0730 008 296
4475 006 017 AH015		0750 117 785
4475 006 017 AH016		0750 117 802
4475 006 017 AH017	0,10	0730 000 127
4475 006 017 AH017	0,20	0730 000 126
4475 006 017 AH017	0,30	0730 002 280
4475 006 017 AH017	0,40	0730 001 012
4475 006 017 AH017	0,45	0730 005 708
4475 006 017 AH017	0,50	0730 000 125
4475 006 017 AH017	0,55	0730 005 709
4475 006 017 AH017	0,60	0730 001 011
4475 006 017 AH017	0,65	0730 006 513
4475 006 017 AH017	0,70	0730 006 514
4475 006 017 AH017	0,75	0730 006 515
4475 006 017 AH017	0,80	0730 000 124
4475 006 017 AH017	0,85	0730 006 516
4475 006 017 AH017	0,90	0730 006 517
4475 006 017 AH017	0,95	0730 006 518
4475 006 017 AH017	1,00	0730 000 123

Bestell-Nr. Order No.	mm	Artikel-Nr. Article No.
4475 006 017		
4475 006 017 AH017	1,05	0730 006 519
4475 006 017 AH017	1,10	0730 006 520
4475 006 017 AH017	1,15	0730 006 521
4475 006 017 AH017	1,20	0730 002 277
4475 006 017 AH017	1,25	0730 006 522
4475 006 017 AH017	1,30	0730 006 523
4475 006 017 AH017	1,35	0730 006 524
4475 006 017 AH017	1,40	0730 001 010
4475 006 017 AH017	1,45	0730 006 525
4475 006 017 AH017	1,50	0730 006 526
4475 006 017 AH017	1,55	0730 006 527
4475 006 017 AH017	1,60	0730 006 528
4475 006 017 AH017	1,65	0730 006 529
4475 006 017 AH017	1,70	0730 008 051
4475 006 017 AH017	1,75	0730 005 816
4475 006 017 AH017	1,80	0730 008 052
4475 006 017 AH017	1,85	0730 005 817
4475 006 017 AH017	1,90	0730 008 053
4475 006 017 AH017	1,95	0730 008 154
4475 006 017 AH017	2,00	0730 001 009
4475 006 017 AH017	2,05	0730 007 783
4475 006 017 AH017	2,10	0730 007 784
4475 006 017 AH017	2,15	0730 007 785
4475 006 017 AH017	2,20	0730 007 786
4475 006 017 AH017	2,25	0730 007 787
4475 006 017 AH017	2,30	0730 008 292
4475 006 017 AH017	2,35	0730 008 293
4475 006 017 AH017	2,40	0730 008 294
4475 006 017 AH017	2,45	0730 008 295
4475 006 017 AH017	2,50	0730 008 296
4475 006 017 AH018		0634 303 980
4475 006 017 AH022		0501 315 509
4475 006 017 AH023		0734 309 430
4475 006 017 DA002		0637 011 044
4475 006 017 DA003	4,00	0730 106 219
4475 006 017 DA005		4475 305 075
4475 006 017 DA007		4475 305 005
4475 006 017 DA008		0750 111 176
4475 006 017 DA009		0750 117 205
4475 006 017 DA010	15,10	0730 162 002
4475 006 017 DA010	15,20	0730 162 003
4475 006 017 DA010	15,26	0730 162 227
4475 006 017 DA010	15,30	0730 162 004
4475 006 017 DA010	15,33	0730 162 226
4475 006 017 DA010	15,36	0730 162 225
4475 006 017 DA010	15,38	0730 162 629
4475 006 017 DA010	15,40	0730 162 005
4475 006 017 DA010	15,43	0730 162 224
4475 006 017 DA010	15,46	0730 162 223
4475 006 017 DA010	15,48	0730 162 630
4475 006 017 DA010	15,50	0730 162 006
4475 006 017 DA010	15,53	0730 162 222
4475 006 017 DA010	15,56	0730 162 221
4475 006 017 DA010	15,58	0730 162 631
4475 006 017 DA010	15,60	0730 162 007
4475 006 017 DA010	15,63	0730 162 220
4475 006 017 DA010	15,66	0730 162 219
4475 006 017 DA010	15,68	0730 162 632
4475 006 017 DA010	15,69	0730 162 893
4475 006 017 DA010	15,70	0730 162 008
4475 006 017 DA010	15,72	0730 162 894

ZF Trading GmbH | Borgwardstraße 16 | 28279 Bremen | Germany | info.zf-services@zf.com | www.zf.com

https://truckmanualshub.com/

Bestell-Nr. Order No.	mm	Artikel-Nr. Article No.
4475 006 017		
4475 006 017 DA010	15,73	0730 162 218
4475 006 017 DA010	15,76	0730 162 217
4475 006 017 DA010	15,78	0730 162 895
4475 006 017 DA010	15,80	0730 162 009
4475 006 017 DA010	15,81	0730 162 896
4475 006 017 DA010	15,83	0730 162 216
4475 006 017 DA010	15,84	0730 162 897
4475 006 017 DA010	15,86	0730 162 215
4475 006 017 DA010	15,88	0730 162 898
4475 006 017 DA010	15,89	0730 162 899
4475 006 017 DA010	15,90	0730 162 010
4475 006 017 DA010	15,91	0730 162 900
4475 006 017 DA010	15,93	0730 162 214
4475 006 017 DA010	15,94	0730 162 901
4475 006 017 DA010	15,96	0730 162 213
4475 006 017 DA010	15,97	0730 162 902
4475 006 017 DA010	16,00	0730 162 011
4475 006 017 DA010	16,03	0730 162 212
4475 006 017 DA010	16,06	0730 162 211
4475 006 017 DA010	16,10	0730 162 012
4475 006 017 DA010	16,13	0730 162 210
4475 006 017 DA010	16,16	0730 162 209
4475 006 017 DA010	16,20	0730 162 013
4475 006 017 DA010	16,23	0730 162 208
4475 006 017 DA010	16,26	0730 162 207
4475 006 017 DA010	16,30	0730 162 014
4475 006 017 DA010	16,40	0730 162 015
4475 006 017 DA011	0,65	0730 105 438
4475 006 017 DA011	0,70	0730 105 439
4475 006 017 DA011	0,75	0730 105 440
4475 006 017 DA011	0,80	0730 107 807
4475 006 017 DA011	0,85	0730 105 441
4475 006 017 DA011	0,90	0730 105 230
4475 006 017 DA011	0,95	0730 105 231
4475 006 017 DA011	1,00	0730 105 103
4475 006 017 DA011	1,05	0730 105 104
4475 006 017 DA011	1,10	0730 105 105
4475 006 017 DA011	1,15	0730 105 106
4475 006 017 DA011	1,20	0730 104 423
4475 006 017 DA011	1,25	0730 105 107
4475 006 017 DA011	1,30	0730 105 108
4475 006 017 DA011	1,35	0730 105 109
4475 006 017 DA011	1,40	0730 105 110
4475 006 017 DA011	1,45	0730 105 111
4475 006 017 DA011	1,50	0730 105 112
4475 006 017 DA011	1,55	0730 105 113
4475 006 017 DA011	1,60	0730 105 114
4475 006 017 DA012		0750 117 354
4475 006 017 DA013		4475 206 001
4475 006 017 JH002		0501 004 258
4475 006 017 JH004		0734 309 758
4475 006 017 JH009		4475 306 116
4475 006 017 JH011	0,20	4475 305 013
4475 006 017 JH011	0,30	4475 305 014
4475 006 017 JH011	0,40	4475 305 015
4475 006 017 JH011	0,50	4475 305 391
4475 006 017 JH011	0,60	4475 305 016
4475 006 017 JH011	0,70	4475 305 390
4475 006 017 JH011	0,80	4475 305 017
4475 006 017 JH011	0,90	4475 305 329
4475 006 017 JH011	1,00	4475 305 018

Bestell-Nr. Order No.	mm	Artikel-Nr. Article No.
4475 006 017		
4475 006 017 JH011	1,10	4475 305 389
4475 006 017 JH011	1,20	4475 305 388
4475 006 017 JH011	1,30	4475 305 387
4475 006 017 JH011	1,40	4475 305 019
4475 006 017 JH011	1,60	4475 305 020
4475 006 017 JH011	2,00	4475 305 022
4475 006 017 JH012		4475 306 338
4475 006 017 JH013		4475 306 339
4475 006 017 JH016		0750 117 570
4475 006 017 JH017		0750 117 570
4475 006 017 JH020		0501 208 669
4475 006 017 JH101		0734 309 369
4475 006 017 JH101		0750 117 308
4475 006 017 JH102		0634 303 229
4475 006 017 JH102		0734 309 401
4475 006 017 LD004	1,00	4481 346 049
4475 006 017 LD004	1,10	4481 346 050
4475 006 017 LD004	1,20	4481 346 051
4475 006 017 LD005		4481 346 047
4475 006 017 PD001		4475 307 008
4475 006 017 PD003		4475 306 031
4475 006 017 PD006		0750 101 112
4475 006 017 PD008		0750 117 733
4475 006 017 PD008		0750 117 734
4475 006 017 PD009		4475 306 183
4475 006 017 PD102		0501 309 597
4475 006 017 PD102		0634 304 654
4475 006 017 SS001		0501 313 810
4475 006 017 SS002		0501 209 474
4475 006 017 SS002		0501 210 955
4475 006 017 SS003		0501 005 901
4475 006 017 SS003		0501 005 902
4475 006 019		
4475 006 019 AH014	0,10	0730 000 127
4475 006 019 AH014	0,20	0730 000 126
4475 006 019 AH014	0,30	0730 002 280
4475 006 019 AH014	0,40	0730 001 012
4475 006 019 AH014	0,45	0730 005 708
4475 006 019 AH014	0,50	0730 000 125
4475 006 019 AH014	0,55	0730 005 709
4475 006 019 AH014	0,60	0730 001 011
4475 006 019 AH014	0,65	0730 006 513
4475 006 019 AH014	0,70	0730 006 514
4475 006 019 AH014	0,75	0730 006 515
4475 006 019 AH014	0,80	0730 000 124
4475 006 019 AH014	0,85	0730 006 516
4475 006 019 AH014	0,90	0730 006 517
4475 006 019 AH014	0,95	0730 006 518
4475 006 019 AH014	1,00	0730 000 123
4475 006 019 AH014	1,05	0730 006 519
4475 006 019 AH014	1,10	0730 006 520
4475 006 019 AH014	1,15	0730 006 521
4475 006 019 AH014	1,20	0730 002 277
4475 006 019 AH014	1,25	0730 006 522
4475 006 019 AH014	1,30	0730 006 523
4475 006 019 AH014	1,35	0730 006 524
4475 006 019 AH014	1,40	0730 001 010
4475 006 019 AH014	1,45	0730 006 525
4475 006 019 AH014	1,50	0730 006 526
4475 006 019 AH014	1,55	0730 006 527
4475 006 019 AH014	1,60	0730 006 528

Bestell-Nr. Order No.	mm	Artikel-Nr. Article No.
4475 006 019		
4475 006 019 AH014	1,65	0730 006 529
4475 006 019 AH014	1,70	0730 008 051
4475 006 019 AH014	1,75	0730 005 816
4475 006 019 AH014	1,80	0730 008 052
4475 006 019 AH014	1,85	0730 005 817
4475 006 019 AH014	1,90	0730 008 053
4475 006 019 AH014	1,95	0730 008 154
4475 006 019 AH014	2,00	0730 001 009
4475 006 019 AH014	2,05	0730 007 783
4475 006 019 AH014	2,10	0730 007 784
4475 006 019 AH014	2,15	0730 007 785
4475 006 019 AH014	2,20	0730 007 786
4475 006 019 AH014	2,25	0730 007 787
4475 006 019 AH014	2,30	0730 008 292
4475 006 019 AH014	2,35	0730 008 293
4475 006 019 AH014	2,40	0730 008 294
4475 006 019 AH014	2,45	0730 008 295
4475 006 019 AH014	2,50	0730 008 296
4475 006 019 AH015		0750 117 785
4475 006 019 AH016		0750 117 802
4475 006 019 AH017	0,10	0730 000 127
4475 006 019 AH017	0,20	0730 000 126
4475 006 019 AH017	0,30	0730 002 280
4475 006 019 AH017	0,40	0730 001 012
4475 006 019 AH017	0,45	0730 005 708
4475 006 019 AH017	0,50	0730 000 125
4475 006 019 AH017	0,55	0730 005 709
4475 006 019 AH017	0,60	0730 001 011
4475 006 019 AH017	0,65	0730 006 513
4475 006 019 AH017	0,70	0730 006 514
4475 006 019 AH017	0,75	0730 006 515
4475 006 019 AH017	0,80	0730 000 124
4475 006 019 AH017	0,85	0730 006 516
4475 006 019 AH017	0,90	0730 006 517
4475 006 019 AH017	0,95	0730 006 518
4475 006 019 AH017	1,00	0730 000 123
4475 006 019 AH017	1,05	0730 006 519
4475 006 019 AH017	1,10	0730 006 520
4475 006 019 AH017	1,15	0730 006 521
4475 006 019 AH017	1,20	0730 002 277
4475 006 019 AH017	1,25	0730 006 522
4475 006 019 AH017	1,30	0730 006 523
4475 006 019 AH017	1,35	0730 006 524
4475 006 019 AH017	1,40	0730 001 010
4475 006 019 AH017	1,45	0730 006 525
4475 006 019 AH017	1,50	0730 006 526
4475 006 019 AH017	1,55	0730 006 527
4475 006 019 AH017	1,60	0730 006 528
4475 006 019 AH017	1,65	0730 006 529
4475 006 019 AH017	1,70	0730 008 051
4475 006 019 AH017	1,75	0730 005 816
4475 006 019 AH017	1,80	0730 008 052
4475 006 019 AH017	1,85	0730 005 817
4475 006 019 AH017	1,90	0730 008 053
4475 006 019 AH017	1,95	0730 008 154
4475 006 019 AH017	2,00	0730 001 009
4475 006 019 AH017	2,05	0730 007 783
4475 006 019 AH017	2,10	0730 007 784
4475 006 019 AH017	2,15	0730 007 785
4475 006 019 AH017	2,20	0730 007 786
4475 006 019 AH017	2,25	0730 007 787

https://truckmanualshub.com/

Vergleichsliste / Cross reference list

Bestell-Nr. Order No.	mm	Artikel-Nr. Article No.
4475 006 019		
4475 006 019 AH017	2,30	0730 008 292
4475 006 019 AH017	2,35	0730 008 293
4475 006 019 AH017	2,40	0730 008 294
4475 006 019 AH017	2,45	0730 008 295
4475 006 019 AH017	2,50	0730 008 296
4475 006 019 AH018		0634 303 980
4475 006 019 AH022		0501 315 509
4475 006 019 AH023		0734 309 430
4475 006 019 DA002		0637 011 044
4475 006 019 DA003	4,00	0730 106 219
4475 006 019 DA005		4475 305 075
4475 006 019 DA007		4475 305 005
4475 006 019 DA008		0750 111 176
4475 006 019 DA009		0750 117 205
4475 006 019 DA010	15,10	0730 162 002
4475 006 019 DA010	15,20	0730 162 003
4475 006 019 DA010	15,26	0730 162 227
4475 006 019 DA010	15,30	0730 162 004
4475 006 019 DA010	15,33	0730 162 226
4475 006 019 DA010	15,36	0730 162 225
4475 006 019 DA010	15,38	0730 162 629
4475 006 019 DA010	15,40	0730 162 005
4475 006 019 DA010	15,43	0730 162 224
4475 006 019 DA010	15,46	0730 162 223
4475 006 019 DA010	15,48	0730 162 630
4475 006 019 DA010	15,50	0730 162 006
4475 006 019 DA010	15,53	0730 162 222
4475 006 019 DA010	15,56	0730 162 221
4475 006 019 DA010	15,58	0730 162 631
4475 006 019 DA010	15,60	0730 162 007
4475 006 019 DA010	15,63	0730 162 220
4475 006 019 DA010	15,66	0730 162 219
4475 006 019 DA010	15,68	0730 162 632
4475 006 019 DA010	15,69	0730 162 893
4475 006 019 DA010	15,70	0730 162 008
4475 006 019 DA010	15,72	0730 162 894
4475 006 019 DA010	15,73	0730 162 218
4475 006 019 DA010	15,76	0730 162 217
4475 006 019 DA010	15,78	0730 162 895
4475 006 019 DA010	15,80	0730 162 009
4475 006 019 DA010	15,81	0730 162 896
4475 006 019 DA010	15,83	0730 162 216
4475 006 019 DA010	15,84	0730 162 897
4475 006 019 DA010	15,86	0730 162 215
4475 006 019 DA010	15,88	0730 162 898
4475 006 019 DA010	15,89	0730 162 899
4475 006 019 DA010	15,90	0730 162 010
4475 006 019 DA010	15,91	0730 162 900
4475 006 019 DA010	15,93	0730 162 214
4475 006 019 DA010	15,94	0730 162 901
4475 006 019 DA010	15,96	0730 162 213
4475 006 019 DA010	15,97	0730 162 902
4475 006 019 DA010	16,00	0730 162 011
4475 006 019 DA010	16,03	0730 162 212
4475 006 019 DA010	16,06	0730 162 211
4475 006 019 DA010	16,10	0730 162 012
4475 006 019 DA010	16,13	0730 162 210
4475 006 019 DA010	16,16	0730 162 209
4475 006 019 DA010	16,20	0730 162 013
4475 006 019 DA010	16,23	0730 162 208
4475 006 019 DA010	16,26	0730 162 207

Bestell-Nr. Order No.	mm	Artikel-Nr. Article No.
4475 006 019		
4475 006 019 DA010	16,30	0730 162 014
4475 006 019 DA010	16,40	0730 162 015
4475 006 019 DA011	0,65	0730 105 438
4475 006 019 DA011	0,70	0730 105 439
4475 006 019 DA011	0,75	0730 105 440
4475 006 019 DA011	0,80	0730 107 807
4475 006 019 DA011	0,85	0730 105 441
4475 006 019 DA011	0,90	0730 105 230
4475 006 019 DA011	0,95	0730 105 231
4475 006 019 DA011	1,00	0730 105 103
4475 006 019 DA011	1,05	0730 105 104
4475 006 019 DA011	1,10	0730 105 105
4475 006 019 DA011	1,15	0730 105 106
4475 006 019 DA011	1,20	0730 104 423
4475 006 019 DA011	1,25	0730 105 107
4475 006 019 DA011	1,30	0730 105 108
4475 006 019 DA011	1,35	0730 105 109
4475 006 019 DA011	1,40	0730 105 110
4475 006 019 DA011	1,45	0730 105 111
4475 006 019 DA011	1,50	0730 105 112
4475 006 019 DA011	1,55	0730 105 113
4475 006 019 DA011	1,60	0730 105 114
4475 006 019 DA012		0750 117 354
4475 006 019 DA013		4475 206 008
4475 006 019 JH002		0501 004 258
4475 006 019 JH004		0734 309 758
4475 006 019 JH009		4475 306 116
4475 006 019 JH011	0,20	4475 305 013
4475 006 019 JH011	0,30	4475 305 014
4475 006 019 JH011	0,40	4475 305 015
4475 006 019 JH011	0,50	4475 305 391
4475 006 019 JH011	0,60	4475 305 016
4475 006 019 JH011	0,70	4475 305 390
4475 006 019 JH011	0,80	4475 305 017
4475 006 019 JH011	0,90	4475 305 329
4475 006 019 JH011	1,00	4475 305 018
4475 006 019 JH011	1,10	4475 305 389
4475 006 019 JH011	1,20	4475 305 388
4475 006 019 JH011	1,30	4475 305 387
4475 006 019 JH011	1,40	4475 305 019
4475 006 019 JH011	1,60	4475 305 020
4475 006 019 JH011	2,00	4475 305 022
4475 006 019 JH012		4475 306 338
4475 006 019 JH013		4475 306 339
4475 006 019 JH016		0750 117 570
4475 006 019 JH017		0750 117 570
4475 006 019 JH020		0501 208 669
4475 006 019 JH101		0734 309 369
4475 006 019 JH101		0750 117 308
4475 006 019 JH102		0634 303 229
4475 006 019 JH102		0734 309 401
4475 006 019 LD004	1,00	4481 346 049
4475 006 019 LD004	1,10	4481 346 050
4475 006 019 LD004	1,20	4481 346 051
4475 006 019 LD005		4481 346 047
4475 006 019 PD001		4475 307 008
4475 006 019 PD003		4475 306 031
4475 006 019 PD006		0750 101 112
4475 006 019 PD008		0750 117 733
4475 006 019 PD008		0750 117 734
4475 006 019 PD009		4475 306 183

Bestell-Nr. Order No.	mm	Artikel-Nr. Article No.
4475 006 019		
4475 006 019 PD102		0501 309 597
4475 006 019 PD102		0634 304 654
4475 006 019 SS001		0501 313 810
4475 006 019 SS002		0501 209 474
4475 006 019 SS002		0501 210 955
4475 006 019 SS003		0501 005 901
4475 006 019 SS003		0501 005 902
4475 006 035		
4475 006 035 AH014	0,10	0730 000 127
4475 006 035 AH014	0,20	0730 000 126
4475 006 035 AH014	0,30	0730 002 280
4475 006 035 AH014	0,40	0730 001 012
4475 006 035 AH014	0,45	0730 005 708
4475 006 035 AH014	0,50	0730 000 125
4475 006 035 AH014	0,55	0730 005 709
4475 006 035 AH014	0,60	0730 001 011
4475 006 035 AH014	0,65	0730 006 513
4475 006 035 AH014	0,70	0730 006 514
4475 006 035 AH014	0,75	0730 006 515
4475 006 035 AH014	0,80	0730 000 124
4475 006 035 AH014	0,85	0730 006 516
4475 006 035 AH014	0,90	0730 006 517
4475 006 035 AH014	0,95	0730 006 518
4475 006 035 AH014	1,00	0730 000 123
4475 006 035 AH014	1,05	0730 006 519
4475 006 035 AH014	1,10	0730 006 520
4475 006 035 AH014	1,15	0730 006 521
4475 006 035 AH014	1,20	0730 002 277
4475 006 035 AH014	1,25	0730 006 522
4475 006 035 AH014	1,30	0730 006 523
4475 006 035 AH014	1,35	0730 006 524
4475 006 035 AH014	1,40	0730 001 010
4475 006 035 AH014	1,45	0730 006 525
4475 006 035 AH014	1,50	0730 006 526
4475 006 035 AH014	1,55	0730 006 527
4475 006 035 AH014	1,60	0730 006 528
4475 006 035 AH014	1,65	0730 006 529
4475 006 035 AH014	1,70	0730 008 051
4475 006 035 AH014	1,75	0730 005 816
4475 006 035 AH014	1,80	0730 008 052
4475 006 035 AH014	1,85	0730 005 817
4475 006 035 AH014	1,90	0730 008 053
4475 006 035 AH014	1,95	0730 008 154
4475 006 035 AH014	2,00	0730 001 009
4475 006 035 AH014	2,05	0730 007 783
4475 006 035 AH014	2,10	0730 007 784
4475 006 035 AH014	2,15	0730 007 785
4475 006 035 AH014	2,20	0730 007 786
4475 006 035 AH014	2,25	0730 007 787
4475 006 035 AH014	2,30	0730 008 292
4475 006 035 AH014	2,35	0730 008 293
4475 006 035 AH014	2,40	0730 008 294
4475 006 035 AH014	2,45	0730 008 295
4475 006 035 AH014	2,50	0730 008 296
4475 006 035 AH015		0750 117 785
4475 006 035 AH016		0750 117 802
4475 006 035 AH017	0,10	0730 000 127
4475 006 035 AH017	0,20	0730 000 126
4475 006 035 AH017	0,30	0730 002 280
4475 006 035 AH017	0,40	0730 001 012
4475 006 035 AH017	0,45	0730 005 708

ZF Trading GmbH | Borgwardstraße 16 | 28279 Bremen | Germany | info.zf-services@zf.com | www.zf.com

https://truckmanualshub.com/

Bestell-Nr. Order No.	mm	Artikel-Nr. Article No.
4475 006 035		
4475 006 035 AH017	0,50	0730 000 125
4475 006 035 AH017	0,55	0730 005 709
4475 006 035 AH017	0,60	0730 001 011
4475 006 035 AH017	0,65	0730 006 513
4475 006 035 AH017	0,70	0730 006 514
4475 006 035 AH017	0,75	0730 006 515
4475 006 035 AH017	0,80	0730 000 124
4475 006 035 AH017	0,85	0730 006 516
4475 006 035 AH017	0,90	0730 006 517
4475 006 035 AH017	0,95	0730 006 518
4475 006 035 AH017	1,00	0730 000 123
4475 006 035 AH017	1,05	0730 006 519
4475 006 035 AH017	1,10	0730 006 520
4475 006 035 AH017	1,15	0730 006 521
4475 006 035 AH017	1,20	0730 002 277
4475 006 035 AH017	1,25	0730 006 522
4475 006 035 AH017	1,30	0730 006 523
4475 006 035 AH017	1,35	0730 006 524
4475 006 035 AH017	1,40	0730 001 010
4475 006 035 AH017	1,45	0730 006 525
4475 006 035 AH017	1,50	0730 006 526
4475 006 035 AH017	1,55	0730 006 527
4475 006 035 AH017	1,60	0730 006 528
4475 006 035 AH017	1,65	0730 006 529
4475 006 035 AH017	1,70	0730 008 051
4475 006 035 AH017	1,75	0730 005 816
4475 006 035 AH017	1,80	0730 008 052
4475 006 035 AH017	1,85	0730 005 817
4475 006 035 AH017	1,90	0730 008 053
4475 006 035 AH017	1,95	0730 008 154
4475 006 035 AH017	2,00	0730 001 009
4475 006 035 AH017	2,05	0730 007 783
4475 006 035 AH017	2,10	0730 007 784
4475 006 035 AH017	2,15	0730 007 785
4475 006 035 AH017	2,20	0730 007 786
4475 006 035 AH017	2,25	0730 007 787
4475 006 035 AH017	2,30	0730 008 292
4475 006 035 AH017	2,35	0730 008 293
4475 006 035 AH017	2,40	0730 008 294
4475 006 035 AH017	2,45	0730 008 295
4475 006 035 AH017	2,50	0730 008 296
4475 006 035 AH018		0634 303 980
4475 006 035 AH022		0501 315 509
4475 006 035 AH023		0734 309 430
4475 006 035 DA002		0637 011 044
4475 006 035 DA003	4,00	0730 106 219
4475 006 035 DA005		4475 306 073
4475 006 035 DA007		4475 305 005
4475 006 035 DA008		0750 111 176
4475 006 035 DA009		0750 117 205
4475 006 035 DA010	15,10	0730 162 002
4475 006 035 DA010	15,20	0730 162 003
4475 006 035 DA010	15,26	0730 162 227
4475 006 035 DA010	15,30	0730 162 004
4475 006 035 DA010	15,33	0730 162 226
4475 006 035 DA010	15,36	0730 162 225
4475 006 035 DA010	15,38	0730 162 629
4475 006 035 DA010	15,40	0730 162 005
4475 006 035 DA010	15,43	0730 162 224
4475 006 035 DA010	15,46	0730 162 223
4475 006 035 DA010	15,48	0730 162 630

Bestell-Nr. Order No.	mm	Artikel-Nr. Article No.
4475 006 035		
4475 006 035 DA010	15,50	0730 162 006
4475 006 035 DA010	15,53	0730 162 222
4475 006 035 DA010	15,56	0730 162 221
4475 006 035 DA010	15,58	0730 162 631
4475 006 035 DA010	15,60	0730 162 007
4475 006 035 DA010	15,63	0730 162 220
4475 006 035 DA010	15,66	0730 162 219
4475 006 035 DA010	15,68	0730 162 632
4475 006 035 DA010	15,69	0730 162 893
4475 006 035 DA010	15,70	0730 162 008
4475 006 035 DA010	15,72	0730 162 894
4475 006 035 DA010	15,73	0730 162 218
4475 006 035 DA010	15,76	0730 162 217
4475 006 035 DA010	15,78	0730 162 895
4475 006 035 DA010	15,80	0730 162 009
4475 006 035 DA010	15,81	0730 162 896
4475 006 035 DA010	15,83	0730 162 216
4475 006 035 DA010	15,84	0730 162 897
4475 006 035 DA010	15,86	0730 162 215
4475 006 035 DA010	15,88	0730 162 898
4475 006 035 DA010	15,89	0730 162 899
4475 006 035 DA010	15,90	0730 162 010
4475 006 035 DA010	15,91	0730 162 900
4475 006 035 DA010	15,93	0730 162 214
4475 006 035 DA010	15,94	0730 162 901
4475 006 035 DA010	15,96	0730 162 213
4475 006 035 DA010	15,97	0730 162 902
4475 006 035 DA010	16,00	0730 162 011
4475 006 035 DA010	16,03	0730 162 212
4475 006 035 DA010	16,06	0730 162 211
4475 006 035 DA010	16,10	0730 162 012
4475 006 035 DA010	16,13	0730 162 210
4475 006 035 DA010	16,16	0730 162 209
4475 006 035 DA010	16,20	0730 162 013
4475 006 035 DA010	16,23	0730 162 208
4475 006 035 DA010	16,26	0730 162 207
4475 006 035 DA010	16,30	0730 162 014
4475 006 035 DA010	16,40	0730 162 015
4475 006 035 DA011	0,65	0730 105 438
4475 006 035 DA011	0,70	0730 105 439
4475 006 035 DA011	0,75	0730 105 440
4475 006 035 DA011	0,80	0730 107 807
4475 006 035 DA011	0,85	0730 105 441
4475 006 035 DA011	0,90	0730 105 230
4475 006 035 DA011	0,95	0730 105 231
4475 006 035 DA011	1,00	0730 105 103
4475 006 035 DA011	1,05	0730 105 104
4475 006 035 DA011	1,10	0730 105 105
4475 006 035 DA011	1,15	0730 105 106
4475 006 035 DA011	1,20	0730 104 423
4475 006 035 DA011	1,25	0730 105 107
4475 006 035 DA011	1,30	0730 105 108
4475 006 035 DA011	1,35	0730 105 109
4475 006 035 DA011	1,40	0730 105 110
4475 006 035 DA011	1,45	0730 105 111
4475 006 035 DA011	1,50	0730 105 112
4475 006 035 DA011	1,55	0730 105 113
4475 006 035 DA011	1,60	0730 105 114
4475 006 035 DA012		0750 117 354
4475 006 035 DA013		4475 206 001
4475 006 035 JH002		0501 004 903

Bestell-Nr. Order No.	mm	Artikel-Nr. Article No.
4475 006 035		
4475 006 035 JH004		0734 309 758
4475 006 035 JH009		4475 306 116
4475 006 035 JH011	0,20	4475 305 013
4475 006 035 JH011	0,30	4475 305 014
4475 006 035 JH011	0,40	4475 305 015
4475 006 035 JH011	0,50	4475 305 391
4475 006 035 JH011	0,60	4475 305 016
4475 006 035 JH011	0,70	4475 305 390
4475 006 035 JH011	0,80	4475 305 017
4475 006 035 JH011	0,90	4475 305 329
4475 006 035 JH011	1,00	4475 305 018
4475 006 035 JH011	1,10	4475 305 389
4475 006 035 JH011	1,20	4475 305 388
4475 006 035 JH011	1,30	4475 305 387
4475 006 035 JH011	1,40	4475 305 019
4475 006 035 JH011	1,60	4475 305 020
4475 006 035 JH011	2,00	4475 305 022
4475 006 035 JH012		4475 306 141
4475 006 035 JH013		4475 306 140
4475 006 035 JH016		0750 117 570
4475 006 035 JH017		0750 117 570
4475 006 035 JH020		0501 208 669
4475 006 035 JH101		0734 309 369
4475 006 035 JH101		0750 117 308
4475 006 035 JH102		0634 303 229
4475 006 035 JH102		0734 309 401
4475 006 035 LD004	1,00	4481 346 049
4475 006 035 LD004	1,10	4481 346 050
4475 006 035 LD004	1,20	4481 346 051
4475 006 035 LD005		4481 346 047
4475 006 035 PD001		4475 307 008
4475 006 035 PD003		4475 306 031
4475 006 035 PD006		0750 101 112
4475 006 035 PD008		0750 117 733
4475 006 035 PD008		0750 117 734
4475 006 035 PD009		4475 306 183
4475 006 035 PD102		0634 304 654
4475 006 035 PD102		0636 302 018
4475 006 035 SS001		0501 313 810
4475 006 035 SS002		0501 209 902
4475 006 035 SS002		0501 209 903
4475 006 035 SS003		0501 005 290
4475 006 035 SS003		0501 005 291
4475 006 036		
4475 006 036 AH014	0,10	0730 000 127
4475 006 036 AH014	0,20	0730 000 126
4475 006 036 AH014	0,30	0730 002 280
4475 006 036 AH014	0,40	0730 001 012
4475 006 036 AH014	0,45	0730 005 708
4475 006 036 AH014	0,50	0730 000 125
4475 006 036 AH014	0,55	0730 005 709
4475 006 036 AH014	0,60	0730 001 011
4475 006 036 AH014	0,65	0730 006 513
4475 006 036 AH014	0,70	0730 006 514
4475 006 036 AH014	0,75	0730 006 515
4475 006 036 AH014	0,80	0730 000 124
4475 006 036 AH014	0,85	0730 006 516
4475 006 036 AH014	0,90	0730 006 517
4475 006 036 AH014	0,95	0730 006 518
4475 006 036 AH014	1,00	0730 000 123
4475 006 036 AH014	1,05	0730 006 519

https://truckmanualshub.com/

Vergleichsliste / Cross reference list

Bestell-Nr. Order No.	mm	Artikel-Nr. Article No.
4475 006 036		
4475 006 036 AH014	1,10	0730 006 520
4475 006 036 AH014	1,15	0730 006 521
4475 006 036 AH014	1,20	0730 002 277
4475 006 036 AH014	1,25	0730 006 522
4475 006 036 AH014	1,30	0730 006 523
4475 006 036 AH014	1,35	0730 006 524
4475 006 036 AH014	1,40	0730 001 010
4475 006 036 AH014	1,45	0730 006 525
4475 006 036 AH014	1,50	0730 006 526
4475 006 036 AH014	1,55	0730 006 527
4475 006 036 AH014	1,60	0730 006 528
4475 006 036 AH014	1,65	0730 006 529
4475 006 036 AH014	1,70	0730 008 051
4475 006 036 AH014	1,75	0730 005 816
4475 006 036 AH014	1,80	0730 008 052
4475 006 036 AH014	1,85	0730 005 817
4475 006 036 AH014	1,90	0730 008 053
4475 006 036 AH014	1,95	0730 008 154
4475 006 036 AH014	2,00	0730 001 009
4475 006 036 AH014	2,05	0730 007 783
4475 006 036 AH014	2,10	0730 007 784
4475 006 036 AH014	2,15	0730 007 785
4475 006 036 AH014	2,20	0730 007 786
4475 006 036 AH014	2,25	0730 007 787
4475 006 036 AH014	2,30	0730 008 292
4475 006 036 AH014	2,35	0730 008 293
4475 006 036 AH014	2,40	0730 008 294
4475 006 036 AH014	2,45	0730 008 295
4475 006 036 AH014	2,50	0730 008 296
4475 006 036 AH015		0750 117 802
4475 006 036 AH016		0750 117 445
4475 006 036 AH017	0,30	0730 000 009
4475 006 036 AH017	0,50	0730 000 495
4475 006 036 AH017	0,60	0730 002 353
4475 006 036 AH017	0,70	0730 002 352
4475 006 036 AH017	0,80	0730 002 351
4475 006 036 AH017	0,90	0730 002 350
4475 006 036 AH017	1,00	0730 000 697
4475 006 036 AH017	1,10	0730 002 349
4475 006 036 AH017	1,20	0730 002 348
4475 006 036 AH017	1,25	0730 006 914
4475 006 036 AH017	1,30	0730 002 347
4475 006 036 AH017	1,35	0730 006 915
4475 006 036 AH017	1,40	0730 002 836
4475 006 036 AH017	1,45	0730 006 916
4475 006 036 AH017	1,50	0730 002 856
4475 006 036 AH017	1,55	0730 006 917
4475 006 036 AH017	1,60	0730 002 835
4475 006 036 AH017	1,65	0730 006 918
4475 006 036 AH017	1,70	0730 002 834
4475 006 036 AH017	1,75	0730 006 919
4475 006 036 AH017	1,80	0730 002 833
4475 006 036 AH017	1,85	0730 006 920
4475 006 036 AH017	1,90	0730 006 921
4475 006 036 AH017	1,95	0730 006 922
4475 006 036 AH017	2,00	0730 001 489
4475 006 036 AH018		0634 303 980
4475 006 036 AH022		0501 315 509
4475 006 036 AH023		0734 309 430
4475 006 036 DA002		0637 011 044
4475 006 036 DA003	4,00	0730 106 219

Bestell-Nr. Order No.	mm	Artikel-Nr. Article No.
4475 006 036		
4475 006 036 DA005		4475 306 073
4475 006 036 DA007		4475 305 005
4475 006 036 DA008		0750 111 176
4475 006 036 DA009		0750 117 205
4475 006 036 DA010	15,10	0730 162 002
4475 006 036 DA010	15,20	0730 162 003
4475 006 036 DA010	15,26	0730 162 227
4475 006 036 DA010	15,30	0730 162 004
4475 006 036 DA010	15,33	0730 162 226
4475 006 036 DA010	15,36	0730 162 225
4475 006 036 DA010	15,38	0730 162 629
4475 006 036 DA010	15,40	0730 162 005
4475 006 036 DA010	15,43	0730 162 224
4475 006 036 DA010	15,46	0730 162 223
4475 006 036 DA010	15,48	0730 162 630
4475 006 036 DA010	15,50	0730 162 006
4475 006 036 DA010	15,53	0730 162 222
4475 006 036 DA010	15,56	0730 162 221
4475 006 036 DA010	15,58	0730 162 631
4475 006 036 DA010	15,60	0730 162 007
4475 006 036 DA010	15,63	0730 162 220
4475 006 036 DA010	15,66	0730 162 219
4475 006 036 DA010	15,68	0730 162 632
4475 006 036 DA010	15,69	0730 162 893
4475 006 036 DA010	15,70	0730 162 008
4475 006 036 DA010	15,72	0730 162 894
4475 006 036 DA010	15,73	0730 162 218
4475 006 036 DA010	15,76	0730 162 217
4475 006 036 DA010	15,78	0730 162 895
4475 006 036 DA010	15,80	0730 162 009
4475 006 036 DA010	15,81	0730 162 896
4475 006 036 DA010	15,83	0730 162 216
4475 006 036 DA010	15,84	0730 162 897
4475 006 036 DA010	15,86	0730 162 215
4475 006 036 DA010	15,88	0730 162 898
4475 006 036 DA010	15,89	0730 162 899
4475 006 036 DA010	15,90	0730 162 010
4475 006 036 DA010	15,91	0730 162 900
4475 006 036 DA010	15,93	0730 162 214
4475 006 036 DA010	15,94	0730 162 901
4475 006 036 DA010	15,96	0730 162 213
4475 006 036 DA010	15,97	0730 162 902
4475 006 036 DA010	16,00	0730 162 011
4475 006 036 DA010	16,03	0730 162 212
4475 006 036 DA010	16,06	0730 162 211
4475 006 036 DA010	16,10	0730 162 012
4475 006 036 DA010	16,13	0730 162 210
4475 006 036 DA010	16,16	0730 162 209
4475 006 036 DA010	16,20	0730 162 013
4475 006 036 DA010	16,23	0730 162 208
4475 006 036 DA010	16,26	0730 162 207
4475 006 036 DA010	16,30	0730 162 014
4475 006 036 DA010	16,40	0730 162 015
4475 006 036 DA011	0,65	0730 105 438
4475 006 036 DA011	0,70	0730 105 439
4475 006 036 DA011	0,75	0730 105 440
4475 006 036 DA011	0,80	0730 107 807
4475 006 036 DA011	0,85	0730 105 441
4475 006 036 DA011	0,90	0730 105 230
4475 006 036 DA011	0,95	0730 105 231
4475 006 036 DA011	1,00	0730 105 103

Bestell-Nr. Order No.	mm	Artikel-Nr. Article No.
4475 006 036		
4475 006 036 DA011	1,05	0730 105 104
4475 006 036 DA011	1,10	0730 105 105
4475 006 036 DA011	1,15	0730 105 106
4475 006 036 DA011	1,20	0730 104 423
4475 006 036 DA011	1,25	0730 105 107
4475 006 036 DA011	1,30	0730 105 108
4475 006 036 DA011	1,35	0730 105 109
4475 006 036 DA011	1,40	0730 105 110
4475 006 036 DA011	1,45	0730 105 111
4475 006 036 DA011	1,50	0730 105 112
4475 006 036 DA011	1,55	0730 105 113
4475 006 036 DA011	1,60	0730 105 114
4475 006 036 DA012		0750 117 354
4475 006 036 DA013		4475 206 034
4475 006 036 JH002		0501 004 903
4475 006 036 JH004		0734 309 758
4475 006 036 JH009		4475 306 116
4475 006 036 JH011	0,20	4475 305 013
4475 006 036 JH011	0,30	4475 305 014
4475 006 036 JH011	0,40	4475 305 015
4475 006 036 JH011	0,50	4475 305 391
4475 006 036 JH011	0,60	4475 305 016
4475 006 036 JH011	0,70	4475 305 390
4475 006 036 JH011	0,80	4475 305 017
4475 006 036 JH011	0,90	4475 305 329
4475 006 036 JH011	1,00	4475 305 018
4475 006 036 JH011	1,10	4475 305 389
4475 006 036 JH011	1,20	4475 305 388
4475 006 036 JH011	1,30	4475 305 387
4475 006 036 JH011	1,40	4475 305 019
4475 006 036 JH011	1,60	4475 305 020
4475 006 036 JH011	2,00	4475 305 022
4475 006 036 JH012		4475 306 141
4475 006 036 JH013		4475 306 140
4475 006 036 JH016		0750 117 570
4475 006 036 JH017		0750 117 570
4475 006 036 JH020		0501 208 669
4475 006 036 JH101		0734 309 369
4475 006 036 JH101		0750 117 308
4475 006 036 JH102		0634 303 229
4475 006 036 JH102		0734 309 401
4475 006 036 LD004	1,40	4061 319 902
4475 006 036 LD004	1,50	4061 319 896
4475 006 036 LD004	1,60	4061 319 906
4475 006 036 LD004	1,70	4061 319 904
4475 006 036 LD004	1,80	4061 319 848
4475 006 036 LD005		4481 346 046
4475 006 036 PD001		4475 307 008
4475 006 036 PD003		4475 306 031
4475 006 036 PD006		0750 101 112
4475 006 036 PD008		0750 117 733
4475 006 036 PD008		0750 117 734
4475 006 036 PD009		4475 306 183
4475 006 036 PD102		0634 304 654
4475 006 036 PD102		0636 302 018
4475 006 036 SS001		0501 313 810
4475 006 036 SS002		0501 209 902
4475 006 036 SS002		0501 209 903
4475 006 036 SS003		0501 005 290
4475 006 036 SS003		0501 005 291

ZF Trading GmbH | Borgwardstraße 16 | 28279 Bremen | Germany | info.zf-services@zf.com | www.zf.com

https://truckmanualshub.com/

4475 006 037

Bestell-Nr. Order No.	mm	Artikel-Nr. Article No.
4475 006 037 AH014	0,10	0730 000 127
4475 006 037 AH014	0,20	0730 000 126
4475 006 037 AH014	0,30	0730 002 280
4475 006 037 AH014	0,40	0730 001 012
4475 006 037 AH014	0,45	0730 005 708
4475 006 037 AH014	0,50	0730 000 125
4475 006 037 AH014	0,55	0730 005 709
4475 006 037 AH014	0,60	0730 001 011
4475 006 037 AH014	0,65	0730 006 513
4475 006 037 AH014	0,70	0730 006 514
4475 006 037 AH014	0,75	0730 006 515
4475 006 037 AH014	0,80	0730 000 124
4475 006 037 AH014	0,85	0730 006 516
4475 006 037 AH014	0,90	0730 006 517
4475 006 037 AH014	0,95	0730 006 518
4475 006 037 AH014	1,00	0730 000 123
4475 006 037 AH014	1,05	0730 006 519
4475 006 037 AH014	1,10	0730 006 520
4475 006 037 AH014	1,15	0730 006 521
4475 006 037 AH014	1,20	0730 002 277
4475 006 037 AH014	1,25	0730 006 522
4475 006 037 AH014	1,30	0730 006 523
4475 006 037 AH014	1,35	0730 006 524
4475 006 037 AH014	1,40	0730 001 010
4475 006 037 AH014	1,45	0730 006 525
4475 006 037 AH014	1,50	0730 006 526
4475 006 037 AH014	1,55	0730 006 527
4475 006 037 AH014	1,60	0730 006 528
4475 006 037 AH014	1,65	0730 006 529
4475 006 037 AH014	1,70	0730 008 051
4475 006 037 AH014	1,75	0730 005 816
4475 006 037 AH014	1,80	0730 008 052
4475 006 037 AH014	1,85	0730 005 817
4475 006 037 AH014	1,90	0730 008 053
4475 006 037 AH014	1,95	0730 008 154
4475 006 037 AH014	2,00	0730 001 009
4475 006 037 AH014	2,05	0730 007 783
4475 006 037 AH014	2,10	0730 007 784
4475 006 037 AH014	2,15	0730 007 785
4475 006 037 AH014	2,20	0730 007 786
4475 006 037 AH014	2,25	0730 007 787
4475 006 037 AH014	2,30	0730 008 292
4475 006 037 AH014	2,35	0730 008 293
4475 006 037 AH014	2,40	0730 008 294
4475 006 037 AH014	2,45	0730 008 295
4475 006 037 AH014	2,50	0730 008 296
4475 006 037 AH015		0750 117 802
4475 006 037 AH016		0750 117 445
4475 006 037 AH017	0,30	0730 000 009
4475 006 037 AH017	0,50	0730 000 495
4475 006 037 AH017	0,60	0730 002 353
4475 006 037 AH017	0,70	0730 002 352
4475 006 037 AH017	0,80	0730 002 351
4475 006 037 AH017	0,90	0730 002 350
4475 006 037 AH017	1,00	0730 000 697
4475 006 037 AH017	1,10	0730 002 349
4475 006 037 AH017	1,20	0730 002 348
4475 006 037 AH017	1,25	0730 006 914
4475 006 037 AH017	1,30	0730 002 347
4475 006 037 AH017	1,35	0730 006 915
4475 006 037 AH017	1,40	0730 002 836

4475 006 037

Bestell-Nr. Order No.	mm	Artikel-Nr. Article No.
4475 006 037 AH017	1,45	0730 006 916
4475 006 037 AH017	1,50	0730 002 856
4475 006 037 AH017	1,55	0730 006 917
4475 006 037 AH017	1,60	0730 002 835
4475 006 037 AH017	1,65	0730 006 918
4475 006 037 AH017	1,70	0730 002 834
4475 006 037 AH017	1,75	0730 006 919
4475 006 037 AH017	1,80	0730 002 833
4475 006 037 AH017	1,85	0730 006 920
4475 006 037 AH017	1,90	0730 006 921
4475 006 037 AH017	1,95	0730 006 922
4475 006 037 AH017	2,00	0730 001 489
4475 006 037 AH018		0634 303 980
4475 006 037 AH022		0501 315 509
4475 006 037 AH023		0734 309 430
4475 006 037 DA002		0637 011 044
4475 006 037 DA003	4,00	0730 106 219
4475 006 037 DA005		4475 306 073
4475 006 037 DA007		4475 305 005
4475 006 037 DA008		0750 111 176
4475 006 037 DA009		0750 117 205
4475 006 037 DA010	15,10	0730 162 002
4475 006 037 DA010	15,20	0730 162 003
4475 006 037 DA010	15,26	0730 162 227
4475 006 037 DA010	15,30	0730 162 004
4475 006 037 DA010	15,33	0730 162 226
4475 006 037 DA010	15,36	0730 162 225
4475 006 037 DA010	15,38	0730 162 629
4475 006 037 DA010	15,40	0730 162 005
4475 006 037 DA010	15,43	0730 162 224
4475 006 037 DA010	15,46	0730 162 223
4475 006 037 DA010	15,48	0730 162 630
4475 006 037 DA010	15,50	0730 162 006
4475 006 037 DA010	15,53	0730 162 222
4475 006 037 DA010	15,56	0730 162 221
4475 006 037 DA010	15,58	0730 162 631
4475 006 037 DA010	15,60	0730 162 007
4475 006 037 DA010	15,63	0730 162 220
4475 006 037 DA010	15,66	0730 162 219
4475 006 037 DA010	15,68	0730 162 632
4475 006 037 DA010	15,69	0730 162 893
4475 006 037 DA010	15,70	0730 162 008
4475 006 037 DA010	15,72	0730 162 894
4475 006 037 DA010	15,73	0730 162 218
4475 006 037 DA010	15,76	0730 162 217
4475 006 037 DA010	15,78	0730 162 895
4475 006 037 DA010	15,80	0730 162 009
4475 006 037 DA010	15,81	0730 162 896
4475 006 037 DA010	15,83	0730 162 216
4475 006 037 DA010	15,84	0730 162 897
4475 006 037 DA010	15,86	0730 162 215
4475 006 037 DA010	15,88	0730 162 898
4475 006 037 DA010	15,89	0730 162 899
4475 006 037 DA010	15,90	0730 162 010
4475 006 037 DA010	15,91	0730 162 900
4475 006 037 DA010	15,93	0730 162 214
4475 006 037 DA010	15,94	0730 162 901
4475 006 037 DA010	15,96	0730 162 213
4475 006 037 DA010	15,97	0730 162 902
4475 006 037 DA010	16,00	0730 162 011
4475 006 037 DA010	16,03	0730 162 212

4475 006 037

Bestell-Nr. Order No.	mm	Artikel-Nr. Article No.
4475 006 037 DA010	16,06	0730 162 211
4475 006 037 DA010	16,10	0730 162 012
4475 006 037 DA010	16,13	0730 162 210
4475 006 037 DA010	16,16	0730 162 209
4475 006 037 DA010	16,20	0730 162 013
4475 006 037 DA010	16,23	0730 162 208
4475 006 037 DA010	16,26	0730 162 207
4475 006 037 DA010	16,30	0730 162 014
4475 006 037 DA010	16,40	0730 162 015
4475 006 037 DA011	0,65	0730 105 438
4475 006 037 DA011	0,70	0730 105 439
4475 006 037 DA011	0,75	0730 105 440
4475 006 037 DA011	0,80	0730 107 807
4475 006 037 DA011	0,85	0730 105 441
4475 006 037 DA011	0,90	0730 105 230
4475 006 037 DA011	0,95	0730 105 231
4475 006 037 DA011	1,00	0730 105 103
4475 006 037 DA011	1,05	0730 105 104
4475 006 037 DA011	1,10	0730 105 105
4475 006 037 DA011	1,15	0730 105 106
4475 006 037 DA011	1,20	0730 104 423
4475 006 037 DA011	1,25	0730 105 107
4475 006 037 DA011	1,30	0730 105 108
4475 006 037 DA011	1,35	0730 105 109
4475 006 037 DA011	1,40	0730 105 110
4475 006 037 DA011	1,45	0730 105 111
4475 006 037 DA011	1,50	0730 105 112
4475 006 037 DA011	1,55	0730 105 113
4475 006 037 DA011	1,60	0730 105 114
4475 006 037 DA012		0750 117 354
4475 006 037 DA013		4475 206 034
4475 006 037 JH002		0501 004 903
4475 006 037 JH004		0734 309 758
4475 006 037 JH009		4475 306 116
4475 006 037 JH011	0,20	4475 305 013
4475 006 037 JH011	0,30	4475 305 014
4475 006 037 JH011	0,40	4475 305 015
4475 006 037 JH011	0,50	4475 305 391
4475 006 037 JH011	0,60	4475 305 016
4475 006 037 JH011	0,70	4475 305 390
4475 006 037 JH011	0,80	4475 305 017
4475 006 037 JH011	0,90	4475 305 329
4475 006 037 JH011	1,00	4475 305 018
4475 006 037 JH011	1,10	4475 305 389
4475 006 037 JH011	1,20	4475 305 388
4475 006 037 JH011	1,30	4475 305 387
4475 006 037 JH011	1,40	4475 305 019
4475 006 037 JH011	1,60	4475 305 020
4475 006 037 JH011	2,00	4475 305 022
4475 006 037 JH012		4475 306 141
4475 006 037 JH013		4475 306 140
4475 006 037 JH016		0750 117 570
4475 006 037 JH017		0750 117 570
4475 006 037 JH020		0501 208 669
4475 006 037 JH101		0734 309 369
4475 006 037 JH101		0750 117 308
4475 006 037 JH102		0634 303 229
4475 006 037 JH102		0734 309 401
4475 006 037 LD004	1,40	4061 319 902
4475 006 037 LD004	1,50	4061 319 896
4475 006 037 LD004	1,60	4061 319 906

https://truckmanualshub.com/

Vergleichsliste / Cross reference list

Bestell-Nr. Order No.	mm	Artikel-Nr. Article No.
4475 006 037		
4475 006 037 LD004	1,70	4061 319 904
4475 006 037 LD004	1,80	4061 319 848
4475 006 037 LD005		4481 346 046
4475 006 037 PD001		4475 307 008
4475 006 037 PD003		4475 306 031
4475 006 037 PD006		0750 101 112
4475 006 037 PD008		0750 117 733
4475 006 037 PD008		0750 117 734
4475 006 037 PD009		4475 306 183
4475 006 037 PD102		0634 304 654
4475 006 037 PD102		0636 302 018
4475 006 037 SS001		0501 313 810
4475 006 037 SS002		0501 209 902
4475 006 037 SS002		0501 209 903
4475 006 037 SS003		0501 005 290
4475 006 037 SS003		0501 005 291
4475 006 038		
4475 006 038 AH014	0,10	0730 000 127
4475 006 038 AH014	0,20	0730 000 126
4475 006 038 AH014	0,30	0730 002 280
4475 006 038 AH014	0,40	0730 001 012
4475 006 038 AH014	0,45	0730 005 708
4475 006 038 AH014	0,50	0730 000 125
4475 006 038 AH014	0,55	0730 005 709
4475 006 038 AH014	0,60	0730 001 011
4475 006 038 AH014	0,65	0730 006 513
4475 006 038 AH014	0,70	0730 006 514
4475 006 038 AH014	0,75	0730 006 515
4475 006 038 AH014	0,80	0730 000 124
4475 006 038 AH014	0,85	0730 006 516
4475 006 038 AH014	0,90	0730 006 517
4475 006 038 AH014	0,95	0730 006 518
4475 006 038 AH014	1,00	0730 000 123
4475 006 038 AH014	1,05	0730 006 519
4475 006 038 AH014	1,10	0730 006 520
4475 006 038 AH014	1,15	0730 006 521
4475 006 038 AH014	1,20	0730 002 277
4475 006 038 AH014	1,25	0730 006 522
4475 006 038 AH014	1,30	0730 006 523
4475 006 038 AH014	1,35	0730 006 524
4475 006 038 AH014	1,40	0730 001 010
4475 006 038 AH014	1,45	0730 006 525
4475 006 038 AH014	1,50	0730 006 526
4475 006 038 AH014	1,55	0730 006 527
4475 006 038 AH014	1,60	0730 006 528
4475 006 038 AH014	1,65	0730 006 529
4475 006 038 AH014	1,70	0730 008 051
4475 006 038 AH014	1,75	0730 005 816
4475 006 038 AH014	1,80	0730 008 052
4475 006 038 AH014	1,85	0730 005 817
4475 006 038 AH014	1,90	0730 008 053
4475 006 038 AH014	1,95	0730 008 154
4475 006 038 AH014	2,00	0730 001 009
4475 006 038 AH014	2,05	0730 007 783
4475 006 038 AH014	2,10	0730 007 784
4475 006 038 AH014	2,15	0730 007 785
4475 006 038 AH014	2,20	0730 007 786
4475 006 038 AH014	2,25	0730 007 787
4475 006 038 AH014	2,30	0730 008 292
4475 006 038 AH014	2,35	0730 008 293
4475 006 038 AH014	2,40	0730 008 294

Bestell-Nr. Order No.	mm	Artikel-Nr. Article No.
4475 006 038		
4475 006 038 AH014	2,45	0730 008 295
4475 006 038 AH014	2,50	0730 008 296
4475 006 038 AH015		0750 117 785
4475 006 038 AH016		0750 117 802
4475 006 038 AH017	0,10	0730 000 127
4475 006 038 AH017	0,20	0730 000 126
4475 006 038 AH017	0,30	0730 002 280
4475 006 038 AH017	0,40	0730 001 012
4475 006 038 AH017	0,45	0730 005 708
4475 006 038 AH017	0,50	0730 000 125
4475 006 038 AH017	0,55	0730 005 709
4475 006 038 AH017	0,60	0730 001 011
4475 006 038 AH017	0,65	0730 006 513
4475 006 038 AH017	0,70	0730 006 514
4475 006 038 AH017	0,75	0730 006 515
4475 006 038 AH017	0,80	0730 000 124
4475 006 038 AH017	0,85	0730 006 516
4475 006 038 AH017	0,90	0730 006 517
4475 006 038 AH017	0,95	0730 006 518
4475 006 038 AH017	1,00	0730 000 123
4475 006 038 AH017	1,05	0730 006 519
4475 006 038 AH017	1,10	0730 006 520
4475 006 038 AH017	1,15	0730 006 521
4475 006 038 AH017	1,20	0730 002 277
4475 006 038 AH017	1,25	0730 006 522
4475 006 038 AH017	1,30	0730 006 523
4475 006 038 AH017	1,35	0730 006 524
4475 006 038 AH017	1,40	0730 001 010
4475 006 038 AH017	1,45	0730 006 525
4475 006 038 AH017	1,50	0730 006 526
4475 006 038 AH017	1,55	0730 006 527
4475 006 038 AH017	1,60	0730 006 528
4475 006 038 AH017	1,65	0730 006 529
4475 006 038 AH017	1,70	0730 008 051
4475 006 038 AH017	1,75	0730 005 816
4475 006 038 AH017	1,80	0730 008 052
4475 006 038 AH017	1,85	0730 005 817
4475 006 038 AH017	1,90	0730 008 053
4475 006 038 AH017	1,95	0730 008 154
4475 006 038 AH017	2,00	0730 001 009
4475 006 038 AH017	2,05	0730 007 783
4475 006 038 AH017	2,10	0730 007 784
4475 006 038 AH017	2,15	0730 007 785
4475 006 038 AH017	2,20	0730 007 786
4475 006 038 AH017	2,25	0730 007 787
4475 006 038 AH017	2,30	0730 008 292
4475 006 038 AH017	2,35	0730 008 293
4475 006 038 AH017	2,40	0730 008 294
4475 006 038 AH017	2,45	0730 008 295
4475 006 038 AH017	2,50	0730 008 296
4475 006 038 AH018		0634 303 980
4475 006 038 AH022		0501 315 509
4475 006 038 AH023		0734 309 430
4475 006 038 DA002		0637 011 044
4475 006 038 DA003	4,00	0730 106 219
4475 006 038 DA005		4475 305 075
4475 006 038 DA007		4475 305 005
4475 006 038 DA008		0750 111 176
4475 006 038 DA009		0750 117 205
4475 006 038 DA010	15,10	0730 162 002
4475 006 038 DA010	15,20	0730 162 003

Bestell-Nr. Order No.	mm	Artikel-Nr. Article No.
4475 006 038		
4475 006 038 DA010	15,26	0730 162 227
4475 006 038 DA010	15,30	0730 162 004
4475 006 038 DA010	15,33	0730 162 226
4475 006 038 DA010	15,36	0730 162 225
4475 006 038 DA010	15,38	0730 162 629
4475 006 038 DA010	15,40	0730 162 005
4475 006 038 DA010	15,43	0730 162 224
4475 006 038 DA010	15,46	0730 162 223
4475 006 038 DA010	15,48	0730 162 630
4475 006 038 DA010	15,50	0730 162 006
4475 006 038 DA010	15,53	0730 162 222
4475 006 038 DA010	15,56	0730 162 221
4475 006 038 DA010	15,58	0730 162 631
4475 006 038 DA010	15,60	0730 162 007
4475 006 038 DA010	15,63	0730 162 220
4475 006 038 DA010	15,66	0730 162 219
4475 006 038 DA010	15,68	0730 162 632
4475 006 038 DA010	15,69	0730 162 893
4475 006 038 DA010	15,70	0730 162 008
4475 006 038 DA010	15,72	0730 162 894
4475 006 038 DA010	15,73	0730 162 218
4475 006 038 DA010	15,76	0730 162 217
4475 006 038 DA010	15,78	0730 162 895
4475 006 038 DA010	15,80	0730 162 009
4475 006 038 DA010	15,81	0730 162 896
4475 006 038 DA010	15,83	0730 162 216
4475 006 038 DA010	15,84	0730 162 897
4475 006 038 DA010	15,86	0730 162 215
4475 006 038 DA010	15,88	0730 162 898
4475 006 038 DA010	15,89	0730 162 899
4475 006 038 DA010	15,90	0730 162 010
4475 006 038 DA010	15,91	0730 162 900
4475 006 038 DA010	15,93	0730 162 214
4475 006 038 DA010	15,94	0730 162 901
4475 006 038 DA010	15,96	0730 162 213
4475 006 038 DA010	15,97	0730 162 902
4475 006 038 DA010	16,00	0730 162 011
4475 006 038 DA010	16,03	0730 162 212
4475 006 038 DA010	16,06	0730 162 211
4475 006 038 DA010	16,10	0730 162 012
4475 006 038 DA010	16,13	0730 162 210
4475 006 038 DA010	16,16	0730 162 209
4475 006 038 DA010	16,20	0730 162 013
4475 006 038 DA010	16,23	0730 162 208
4475 006 038 DA010	16,26	0730 162 207
4475 006 038 DA010	16,30	0730 162 014
4475 006 038 DA010	16,40	0730 162 015
4475 006 038 DA011	0,65	0730 105 438
4475 006 038 DA011	0,70	0730 105 439
4475 006 038 DA011	0,75	0730 105 440
4475 006 038 DA011	0,80	0730 107 807
4475 006 038 DA011	0,85	0730 105 441
4475 006 038 DA011	0,90	0730 105 230
4475 006 038 DA011	0,95	0730 105 231
4475 006 038 DA011	1,00	0730 105 103
4475 006 038 DA011	1,05	0730 105 104
4475 006 038 DA011	1,10	0730 105 105
4475 006 038 DA011	1,15	0730 105 106
4475 006 038 DA011	1,20	0730 104 423
4475 006 038 DA011	1,25	0730 105 107
4475 006 038 DA011	1,30	0730 105 108

ZF Trading GmbH | Borgwardstraße 16 | 28279 Bremen | Germany | info.zf-services@zf.com | www.zf.com

https://truckmanualshub.com/

Bestell-Nr. Order No.	mm	Artikel-Nr. Article No.
4475 006 038		
4475 006 038 DA011	1,35	0730 105 109
4475 006 038 DA011	1,40	0730 105 110
4475 006 038 DA011	1,45	0730 105 111
4475 006 038 DA011	1,50	0730 105 112
4475 006 038 DA011	1,55	0730 105 113
4475 006 038 DA011	1,60	0730 105 114
4475 006 038 DA012		0750 117 354
4475 006 038 DA013		4475 206 001
4475 006 038 JH002		0501 004 258
4475 006 038 JH004		0734 309 758
4475 006 038 JH009		4475 306 116
4475 006 038 JH011	0,20	4475 305 013
4475 006 038 JH011	0,30	4475 305 014
4475 006 038 JH011	0,40	4475 305 015
4475 006 038 JH011	0,50	4475 305 391
4475 006 038 JH011	0,60	4475 305 016
4475 006 038 JH011	0,70	4475 305 390
4475 006 038 JH011	0,80	4475 305 017
4475 006 038 JH011	0,90	4475 305 329
4475 006 038 JH011	1,00	4475 305 018
4475 006 038 JH011	1,10	4475 305 389
4475 006 038 JH011	1,20	4475 305 388
4475 006 038 JH011	1,30	4475 305 387
4475 006 038 JH011	1,40	4475 305 019
4475 006 038 JH011	1,60	4475 305 020
4475 006 038 JH011	2,00	4475 305 022
4475 006 038 JH012		4475 306 338
4475 006 038 JH013		4475 306 339
4475 006 038 JH016		0750 117 570
4475 006 038 JH017		0750 117 570
4475 006 038 JH020		0501 208 669
4475 006 038 JH101		0734 309 369
4475 006 038 JH101		0750 117 308
4475 006 038 JH102		0634 303 229
4475 006 038 JH102		0734 309 401
4475 006 038 LD004	1,00	4481 346 049
4475 006 038 LD004	1,10	4481 346 050
4475 006 038 LD004	1,20	4481 346 051
4475 006 038 LD005		4481 346 047
4475 006 038 PD001		4475 307 008
4475 006 038 PD003		4475 306 031
4475 006 038 PD006		0750 101 112
4475 006 038 PD008		0750 117 733
4475 006 038 PD008		0750 117 734
4475 006 038 PD009		4475 306 183
4475 006 038 PD102		0501 309 597
4475 006 038 PD102		0634 304 654
4475 006 038 SS001		0501 313 810
4475 006 038 SS002		0501 210 954
4475 006 038 SS002		0501 210 955
4475 006 038 SS003		0501 005 901
4475 006 038 SS003		0501 005 902
4475 006 039		
4475 006 039 AH014	0,10	0730 000 127
4475 006 039 AH014	0,20	0730 000 126
4475 006 039 AH014	0,30	0730 002 280
4475 006 039 AH014	0,40	0730 001 012
4475 006 039 AH014	0,45	0730 005 708
4475 006 039 AH014	0,50	0730 000 125
4475 006 039 AH014	0,55	0730 005 709
4475 006 039 AH014	0,60	0730 001 011

Bestell-Nr. Order No.	mm	Artikel-Nr. Article No.
4475 006 039		
4475 006 039 AH014	0,65	0730 006 513
4475 006 039 AH014	0,70	0730 006 514
4475 006 039 AH014	0,75	0730 006 515
4475 006 039 AH014	0,80	0730 000 124
4475 006 039 AH014	0,85	0730 006 516
4475 006 039 AH014	0,90	0730 006 517
4475 006 039 AH014	0,95	0730 006 518
4475 006 039 AH014	1,00	0730 000 123
4475 006 039 AH014	1,05	0730 006 519
4475 006 039 AH014	1,10	0730 006 520
4475 006 039 AH014	1,15	0730 006 521
4475 006 039 AH014	1,20	0730 002 277
4475 006 039 AH014	1,25	0730 006 522
4475 006 039 AH014	1,30	0730 006 523
4475 006 039 AH014	1,35	0730 006 524
4475 006 039 AH014	1,40	0730 001 010
4475 006 039 AH014	1,45	0730 006 525
4475 006 039 AH014	1,50	0730 006 526
4475 006 039 AH014	1,55	0730 006 527
4475 006 039 AH014	1,60	0730 006 528
4475 006 039 AH014	1,65	0730 006 529
4475 006 039 AH014	1,70	0730 008 051
4475 006 039 AH014	1,75	0730 005 816
4475 006 039 AH014	1,80	0730 008 052
4475 006 039 AH014	1,85	0730 005 817
4475 006 039 AH014	1,90	0730 008 053
4475 006 039 AH014	1,95	0730 008 154
4475 006 039 AH014	2,00	0730 001 009
4475 006 039 AH014	2,05	0730 007 783
4475 006 039 AH014	2,10	0730 007 784
4475 006 039 AH014	2,15	0730 007 785
4475 006 039 AH014	2,20	0730 007 786
4475 006 039 AH014	2,25	0730 007 787
4475 006 039 AH014	2,30	0730 008 292
4475 006 039 AH014	2,35	0730 008 293
4475 006 039 AH014	2,40	0730 008 294
4475 006 039 AH014	2,45	0730 008 295
4475 006 039 AH014	2,50	0730 008 296
4475 006 039 AH015		0750 117 785
4475 006 039 AH016		0750 117 802
4475 006 039 AH017	0,10	0730 000 127
4475 006 039 AH017	0,20	0730 000 126
4475 006 039 AH017	0,30	0730 002 280
4475 006 039 AH017	0,40	0730 001 012
4475 006 039 AH017	0,45	0730 005 708
4475 006 039 AH017	0,50	0730 000 125
4475 006 039 AH017	0,55	0730 005 709
4475 006 039 AH017	0,60	0730 001 011
4475 006 039 AH017	0,65	0730 006 513
4475 006 039 AH017	0,70	0730 006 514
4475 006 039 AH017	0,75	0730 006 515
4475 006 039 AH017	0,80	0730 000 124
4475 006 039 AH017	0,85	0730 006 516
4475 006 039 AH017	0,90	0730 006 517
4475 006 039 AH017	0,95	0730 006 518
4475 006 039 AH017	1,00	0730 000 123
4475 006 039 AH017	1,05	0730 006 519
4475 006 039 AH017	1,10	0730 006 520
4475 006 039 AH017	1,15	0730 006 521
4475 006 039 AH017	1,20	0730 002 277
4475 006 039 AH017	1,25	0730 006 522

Bestell-Nr. Order No.	mm	Artikel-Nr. Article No.
4475 006 039		
4475 006 039 AH017	1,30	0730 006 523
4475 006 039 AH017	1,35	0730 006 524
4475 006 039 AH017	1,40	0730 001 010
4475 006 039 AH017	1,45	0730 006 525
4475 006 039 AH017	1,50	0730 006 526
4475 006 039 AH017	1,55	0730 006 527
4475 006 039 AH017	1,60	0730 006 528
4475 006 039 AH017	1,65	0730 006 529
4475 006 039 AH017	1,70	0730 008 051
4475 006 039 AH017	1,75	0730 005 816
4475 006 039 AH017	1,80	0730 008 052
4475 006 039 AH017	1,85	0730 005 817
4475 006 039 AH017	1,90	0730 008 053
4475 006 039 AH017	1,95	0730 008 154
4475 006 039 AH017	2,00	0730 001 009
4475 006 039 AH017	2,05	0730 007 783
4475 006 039 AH017	2,10	0730 007 784
4475 006 039 AH017	2,15	0730 007 785
4475 006 039 AH017	2,20	0730 007 786
4475 006 039 AH017	2,25	0730 007 787
4475 006 039 AH017	2,30	0730 008 292
4475 006 039 AH017	2,35	0730 008 293
4475 006 039 AH017	2,40	0730 008 294
4475 006 039 AH017	2,45	0730 008 295
4475 006 039 AH017	2,50	0730 008 296
4475 006 039 AH018		0634 303 980
4475 006 039 AH022		0501 315 509
4475 006 039 AH023		0734 309 430
4475 006 039 DA002		0637 011 044
4475 006 039 DA003	4,00	0730 106 219
4475 006 039 DA005		4475 305 075
4475 006 039 DA007		4475 305 005
4475 006 039 DA008		0750 111 176
4475 006 039 DA009		0750 117 205
4475 006 039 DA010	15,10	0730 162 002
4475 006 039 DA010	15,20	0730 162 003
4475 006 039 DA010	15,26	0730 162 227
4475 006 039 DA010	15,30	0730 162 004
4475 006 039 DA010	15,33	0730 162 226
4475 006 039 DA010	15,36	0730 162 225
4475 006 039 DA010	15,38	0730 162 629
4475 006 039 DA010	15,40	0730 162 005
4475 006 039 DA010	15,43	0730 162 224
4475 006 039 DA010	15,46	0730 162 223
4475 006 039 DA010	15,48	0730 162 630
4475 006 039 DA010	15,50	0730 162 006
4475 006 039 DA010	15,53	0730 162 222
4475 006 039 DA010	15,56	0730 162 221
4475 006 039 DA010	15,58	0730 162 631
4475 006 039 DA010	15,60	0730 162 007
4475 006 039 DA010	15,63	0730 162 220
4475 006 039 DA010	15,66	0730 162 219
4475 006 039 DA010	15,68	0730 162 632
4475 006 039 DA010	15,69	0730 162 893
4475 006 039 DA010	15,70	0730 162 008
4475 006 039 DA010	15,72	0730 162 894
4475 006 039 DA010	15,73	0730 162 218
4475 006 039 DA010	15,76	0730 162 217
4475 006 039 DA010	15,78	0730 162 895
4475 006 039 DA010	15,80	0730 162 009
4475 006 039 DA010	15,81	0730 162 896

https://truckmanualshub.com/

Vergleichsliste / Cross reference list

Bestell-Nr. Order No.	mm	Artikel-Nr. Article No.
4475 006 039		
4475 006 039 DA010	15,83	0730 162 216
4475 006 039 DA010	15,84	0730 162 897
4475 006 039 DA010	15,86	0730 162 215
4475 006 039 DA010	15,88	0730 162 898
4475 006 039 DA010	15,89	0730 162 899
4475 006 039 DA010	15,90	0730 162 010
4475 006 039 DA010	15,91	0730 162 900
4475 006 039 DA010	15,93	0730 162 214
4475 006 039 DA010	15,94	0730 162 901
4475 006 039 DA010	15,96	0730 162 213
4475 006 039 DA010	15,97	0730 162 902
4475 006 039 DA010	16,00	0730 162 011
4475 006 039 DA010	16,03	0730 162 212
4475 006 039 DA010	16,06	0730 162 211
4475 006 039 DA010	16,10	0730 162 012
4475 006 039 DA010	16,13	0730 162 210
4475 006 039 DA010	16,16	0730 162 209
4475 006 039 DA010	16,20	0730 162 013
4475 006 039 DA010	16,23	0730 162 208
4475 006 039 DA010	16,26	0730 162 207
4475 006 039 DA010	16,30	0730 162 014
4475 006 039 DA010	16,40	0730 162 015
4475 006 039 DA011	0,65	0730 105 438
4475 006 039 DA011	0,70	0730 105 439
4475 006 039 DA011	0,75	0730 105 440
4475 006 039 DA011	0,80	0730 107 807
4475 006 039 DA011	0,85	0730 105 441
4475 006 039 DA011	0,90	0730 105 230
4475 006 039 DA011	0,95	0730 105 231
4475 006 039 DA011	1,00	0730 105 103
4475 006 039 DA011	1,05	0730 105 104
4475 006 039 DA011	1,10	0730 105 105
4475 006 039 DA011	1,15	0730 105 106
4475 006 039 DA011	1,20	0730 104 423
4475 006 039 DA011	1,25	0730 105 107
4475 006 039 DA011	1,30	0730 105 108
4475 006 039 DA011	1,35	0730 105 109
4475 006 039 DA011	1,40	0730 105 110
4475 006 039 DA011	1,45	0730 105 111
4475 006 039 DA011	1,50	0730 105 112
4475 006 039 DA011	1,55	0730 105 113
4475 006 039 DA011	1,60	0730 105 114
4475 006 039 DA012		0750 117 354
4475 006 039 DA013		4475 206 008
4475 006 039 JH002		0501 004 258
4475 006 039 JH004		0734 309 758
4475 006 039 JH009		4475 306 116
4475 006 039 JH011	0,20	4475 305 013
4475 006 039 JH011	0,30	4475 305 014
4475 006 039 JH011	0,40	4475 305 015
4475 006 039 JH011	0,50	4475 305 391
4475 006 039 JH011	0,60	4475 305 016
4475 006 039 JH011	0,70	4475 305 390
4475 006 039 JH011	0,80	4475 305 017
4475 006 039 JH011	0,90	4475 305 329
4475 006 039 JH011	1,00	4475 305 018
4475 006 039 JH011	1,10	4475 305 389
4475 006 039 JH011	1,20	4475 305 388
4475 006 039 JH011	1,30	4475 305 387
4475 006 039 JH011	1,40	4475 305 019
4475 006 039 JH011	1,60	4475 305 020

Bestell-Nr. Order No.	mm	Artikel-Nr. Article No.
4475 006 039		
4475 006 039 JH011	2,00	4475 305 022
4475 006 039 JH012		4475 306 338
4475 006 039 JH013		4475 306 339
4475 006 039 JH016		0750 117 570
4475 006 039 JH017		0750 117 570
4475 006 039 JH020		0501 208 669
4475 006 039 JH101		0734 309 369
4475 006 039 JH101		0750 117 308
4475 006 039 JH102		0634 303 229
4475 006 039 JH102		0734 309 401
4475 006 039 LD004	1,00	4481 346 049
4475 006 039 LD004	1,10	4481 346 050
4475 006 039 LD004	1,20	4481 346 051
4475 006 039 LD005		4481 346 047
4475 006 039 PD001		4475 307 008
4475 006 039 PD003		4475 306 031
4475 006 039 PD006		0750 101 112
4475 006 039 PD008		0750 117 733
4475 006 039 PD008		0750 117 734
4475 006 039 PD009		4475 306 183
4475 006 039 PD102		0501 309 597
4475 006 039 PD102		0634 304 654
4475 006 039 SS001		0501 313 810
4475 006 039 SS002		0501 210 954
4475 006 039 SS002		0501 210 955
4475 006 039 SS003		0501 005 901
4475 006 039 SS003		0501 005 902
4475 006 044		
4475 006 044 AH014	0,10	0730 000 127
4475 006 044 AH014	0,20	0730 000 126
4475 006 044 AH014	0,30	0730 002 280
4475 006 044 AH014	0,40	0730 001 012
4475 006 044 AH014	0,45	0730 005 708
4475 006 044 AH014	0,50	0730 000 125
4475 006 044 AH014	0,55	0730 005 709
4475 006 044 AH014	0,60	0730 001 011
4475 006 044 AH014	0,65	0730 006 513
4475 006 044 AH014	0,70	0730 006 514
4475 006 044 AH014	0,75	0730 006 515
4475 006 044 AH014	0,80	0730 000 124
4475 006 044 AH014	0,85	0730 006 516
4475 006 044 AH014	0,90	0730 006 517
4475 006 044 AH014	0,95	0730 006 518
4475 006 044 AH014	1,00	0730 000 123
4475 006 044 AH014	1,05	0730 006 519
4475 006 044 AH014	1,10	0730 006 520
4475 006 044 AH014	1,15	0730 006 521
4475 006 044 AH014	1,20	0730 002 277
4475 006 044 AH014	1,25	0730 006 522
4475 006 044 AH014	1,30	0730 006 523
4475 006 044 AH014	1,35	0730 006 524
4475 006 044 AH014	1,40	0730 001 010
4475 006 044 AH014	1,45	0730 006 525
4475 006 044 AH014	1,50	0730 006 526
4475 006 044 AH014	1,55	0730 006 527
4475 006 044 AH014	1,60	0730 006 528
4475 006 044 AH014	1,65	0730 006 529
4475 006 044 AH014	1,70	0730 008 051
4475 006 044 AH014	1,75	0730 005 816
4475 006 044 AH014	1,80	0730 008 052
4475 006 044 AH014	1,85	0730 005 817

Bestell-Nr. Order No.	mm	Artikel-Nr. Article No.
4475 006 044		
4475 006 044 AH014	1,90	0730 008 053
4475 006 044 AH014	1,95	0730 008 154
4475 006 044 AH014	2,00	0730 001 009
4475 006 044 AH014	2,05	0730 007 783
4475 006 044 AH014	2,10	0730 007 784
4475 006 044 AH014	2,15	0730 007 785
4475 006 044 AH014	2,20	0730 007 786
4475 006 044 AH014	2,25	0730 007 787
4475 006 044 AH014	2,30	0730 008 292
4475 006 044 AH014	2,35	0730 008 293
4475 006 044 AH014	2,40	0730 008 294
4475 006 044 AH014	2,45	0730 008 295
4475 006 044 AH014	2,50	0730 008 296
4475 006 044 AH015		0750 117 785
4475 006 044 AH016		0750 117 802
4475 006 044 AH017	0,10	0730 000 127
4475 006 044 AH017	0,20	0730 000 126
4475 006 044 AH017	0,30	0730 002 280
4475 006 044 AH017	0,40	0730 001 012
4475 006 044 AH017	0,45	0730 005 708
4475 006 044 AH017	0,50	0730 000 125
4475 006 044 AH017	0,55	0730 005 709
4475 006 044 AH017	0,60	0730 001 011
4475 006 044 AH017	0,65	0730 006 513
4475 006 044 AH017	0,70	0730 006 514
4475 006 044 AH017	0,75	0730 006 515
4475 006 044 AH017	0,80	0730 000 124
4475 006 044 AH017	0,85	0730 006 516
4475 006 044 AH017	0,90	0730 006 517
4475 006 044 AH017	0,95	0730 006 518
4475 006 044 AH017	1,00	0730 000 123
4475 006 044 AH017	1,05	0730 006 519
4475 006 044 AH017	1,10	0730 006 520
4475 006 044 AH017	1,15	0730 006 521
4475 006 044 AH017	1,20	0730 002 277
4475 006 044 AH017	1,25	0730 006 522
4475 006 044 AH017	1,30	0730 006 523
4475 006 044 AH017	1,35	0730 006 524
4475 006 044 AH017	1,40	0730 001 010
4475 006 044 AH017	1,45	0730 006 525
4475 006 044 AH017	1,50	0730 006 526
4475 006 044 AH017	1,55	0730 006 527
4475 006 044 AH017	1,60	0730 006 528
4475 006 044 AH017	1,65	0730 006 529
4475 006 044 AH017	1,70	0730 008 051
4475 006 044 AH017	1,75	0730 005 816
4475 006 044 AH017	1,80	0730 008 052
4475 006 044 AH017	1,85	0730 005 817
4475 006 044 AH017	1,90	0730 008 053
4475 006 044 AH017	1,95	0730 008 154
4475 006 044 AH017	2,00	0730 001 009
4475 006 044 AH017	2,05	0730 007 783
4475 006 044 AH017	2,10	0730 007 784
4475 006 044 AH017	2,15	0730 007 785
4475 006 044 AH017	2,20	0730 007 786
4475 006 044 AH017	2,25	0730 007 787
4475 006 044 AH017	2,30	0730 008 292
4475 006 044 AH017	2,35	0730 008 293
4475 006 044 AH017	2,40	0730 008 294
4475 006 044 AH017	2,45	0730 008 295
4475 006 044 AH017	2,50	0730 008 296

ZF Trading GmbH | Borgwardstraße 16 | 28279 Bremen | Germany | info.zf-services@zf.com | www.zf.com

https://truckmanualshub.com/

Bestell-Nr. Order No.	mm	Artikel-Nr. Article No.
4475 006 044		
4475 006 044 AH018		0634 303 980
4475 006 044 AH022		0501 315 509
4475 006 044 AH023		0734 309 430
4475 006 044 DA002		0637 011 044
4475 006 044 DA003	4,00	0730 106 219
4475 006 044 DA005		4475 305 075
4475 006 044 DA007		4475 305 005
4475 006 044 DA008		0750 111 176
4475 006 044 DA009		0750 117 205
4475 006 044 DA010	15,10	0730 162 002
4475 006 044 DA010	15,20	0730 162 003
4475 006 044 DA010	15,26	0730 162 227
4475 006 044 DA010	15,30	0730 162 004
4475 006 044 DA010	15,33	0730 162 226
4475 006 044 DA010	15,36	0730 162 225
4475 006 044 DA010	15,38	0730 162 629
4475 006 044 DA010	15,40	0730 162 005
4475 006 044 DA010	15,43	0730 162 224
4475 006 044 DA010	15,46	0730 162 223
4475 006 044 DA010	15,48	0730 162 630
4475 006 044 DA010	15,50	0730 162 006
4475 006 044 DA010	15,53	0730 162 222
4475 006 044 DA010	15,56	0730 162 221
4475 006 044 DA010	15,58	0730 162 631
4475 006 044 DA010	15,60	0730 162 007
4475 006 044 DA010	15,63	0730 162 220
4475 006 044 DA010	15,66	0730 162 219
4475 006 044 DA010	15,68	0730 162 632
4475 006 044 DA010	15,69	0730 162 893
4475 006 044 DA010	15,70	0730 162 008
4475 006 044 DA010	15,72	0730 162 894
4475 006 044 DA010	15,73	0730 162 218
4475 006 044 DA010	15,76	0730 162 217
4475 006 044 DA010	15,78	0730 162 895
4475 006 044 DA010	15,80	0730 162 009
4475 006 044 DA010	15,81	0730 162 896
4475 006 044 DA010	15,83	0730 162 216
4475 006 044 DA010	15,84	0730 162 897
4475 006 044 DA010	15,86	0730 162 215
4475 006 044 DA010	15,88	0730 162 898
4475 006 044 DA010	15,89	0730 162 899
4475 006 044 DA010	15,90	0730 162 010
4475 006 044 DA010	15,91	0730 162 900
4475 006 044 DA010	15,93	0730 162 214
4475 006 044 DA010	15,94	0730 162 901
4475 006 044 DA010	15,96	0730 162 213
4475 006 044 DA010	15,97	0730 162 902
4475 006 044 DA010	16,00	0730 162 011
4475 006 044 DA010	16,03	0730 162 212
4475 006 044 DA010	16,06	0730 162 211
4475 006 044 DA010	16,10	0730 162 012
4475 006 044 DA010	16,13	0730 162 210
4475 006 044 DA010	16,16	0730 162 209
4475 006 044 DA010	16,20	0730 162 013
4475 006 044 DA010	16,23	0730 162 208
4475 006 044 DA010	16,26	0730 162 207
4475 006 044 DA010	16,30	0730 162 014
4475 006 044 DA010	16,40	0730 162 015
4475 006 044 DA011	0,65	0730 105 438
4475 006 044 DA011	0,70	0730 105 439
4475 006 044 DA011	0,75	0730 105 440

Bestell-Nr. Order No.	mm	Artikel-Nr. Article No.
4475 006 044		
4475 006 044 DA011	0,80	0730 107 807
4475 006 044 DA011	0,85	0730 105 441
4475 006 044 DA011	0,90	0730 105 230
4475 006 044 DA011	0,95	0730 105 231
4475 006 044 DA011	1,00	0730 105 103
4475 006 044 DA011	1,05	0730 105 104
4475 006 044 DA011	1,10	0730 105 105
4475 006 044 DA011	1,15	0730 105 106
4475 006 044 DA011	1,20	0730 104 423
4475 006 044 DA011	1,25	0730 105 107
4475 006 044 DA011	1,30	0730 105 108
4475 006 044 DA011	1,35	0730 105 109
4475 006 044 DA011	1,40	0730 105 110
4475 006 044 DA011	1,45	0730 105 111
4475 006 044 DA011	1,50	0730 105 112
4475 006 044 DA011	1,55	0730 105 113
4475 006 044 DA011	1,60	0730 105 114
4475 006 044 DA012		0750 117 354
4475 006 044 DA013		4475 206 001
4475 006 044 JH002		0501 004 258
4475 006 044 JH004		0734 309 758
4475 006 044 JH009		4475 306 116
4475 006 044 JH011	0,20	4475 305 013
4475 006 044 JH011	0,30	4475 305 014
4475 006 044 JH011	0,40	4475 305 015
4475 006 044 JH011	0,50	4475 305 391
4475 006 044 JH011	0,60	4475 305 016
4475 006 044 JH011	0,70	4475 305 390
4475 006 044 JH011	0,80	4475 305 017
4475 006 044 JH011	0,90	4475 305 329
4475 006 044 JH011	1,00	4475 305 018
4475 006 044 JH011	1,10	4475 305 389
4475 006 044 JH011	1,20	4475 305 388
4475 006 044 JH011	1,30	4475 305 387
4475 006 044 JH011	1,40	4475 305 019
4475 006 044 JH011	1,60	4475 305 020
4475 006 044 JH011	2,00	4475 305 022
4475 006 044 JH012		4475 306 338
4475 006 044 JH013		4475 306 339
4475 006 044 JH016		0750 117 570
4475 006 044 JH017		0750 117 570
4475 006 044 JH020		0501 208 669
4475 006 044 JH101		0734 309 369
4475 006 044 JH101		0750 117 308
4475 006 044 JH102		0634 303 229
4475 006 044 JH102		0734 309 401
4475 006 044 LD004	1,00	4481 346 049
4475 006 044 LD004	1,10	4481 346 050
4475 006 044 LD004	1,20	4481 346 051
4475 006 044 LD005		4481 346 047
4475 006 044 PD001		4475 307 008
4475 006 044 PD003		4475 306 031
4475 006 044 PD006		0750 101 112
4475 006 044 PD008		0750 117 733
4475 006 044 PD008		0750 117 734
4475 006 044 PD009		4475 306 183
4475 006 044 PD102		0501 309 597
4475 006 044 PD102		0634 304 654
4475 006 044 SS001		0501 313 810
4475 006 044 SS002		0501 209 474
4475 006 044 SS002		0501 210 955

Bestell-Nr. Order No.	mm	Artikel-Nr. Article No.
4475 006 044		
4475 006 044 SS003		0501 005 901
4475 006 044 SS003		0501 005 902
4475 006 045		
4475 006 045 AH014	0,10	0730 000 127
4475 006 045 AH014	0,20	0730 000 126
4475 006 045 AH014	0,30	0730 002 280
4475 006 045 AH014	0,40	0730 001 012
4475 006 045 AH014	0,45	0730 005 708
4475 006 045 AH014	0,50	0730 000 125
4475 006 045 AH014	0,55	0730 005 709
4475 006 045 AH014	0,60	0730 001 011
4475 006 045 AH014	0,65	0730 006 513
4475 006 045 AH014	0,70	0730 006 514
4475 006 045 AH014	0,75	0730 006 515
4475 006 045 AH014	0,80	0730 000 124
4475 006 045 AH014	0,85	0730 006 516
4475 006 045 AH014	0,90	0730 006 517
4475 006 045 AH014	0,95	0730 006 518
4475 006 045 AH014	1,00	0730 000 123
4475 006 045 AH014	1,05	0730 006 519
4475 006 045 AH014	1,10	0730 006 520
4475 006 045 AH014	1,15	0730 006 521
4475 006 045 AH014	1,20	0730 002 277
4475 006 045 AH014	1,25	0730 006 522
4475 006 045 AH014	1,30	0730 006 523
4475 006 045 AH014	1,35	0730 006 524
4475 006 045 AH014	1,40	0730 001 010
4475 006 045 AH014	1,45	0730 006 525
4475 006 045 AH014	1,50	0730 006 526
4475 006 045 AH014	1,55	0730 006 527
4475 006 045 AH014	1,60	0730 006 528
4475 006 045 AH014	1,65	0730 006 529
4475 006 045 AH014	1,70	0730 008 051
4475 006 045 AH014	1,75	0730 005 816
4475 006 045 AH014	1,80	0730 008 052
4475 006 045 AH014	1,85	0730 005 817
4475 006 045 AH014	1,90	0730 008 053
4475 006 045 AH014	1,95	0730 008 154
4475 006 045 AH014	2,00	0730 001 009
4475 006 045 AH014	2,05	0730 007 783
4475 006 045 AH014	2,10	0730 007 784
4475 006 045 AH014	2,15	0730 007 785
4475 006 045 AH014	2,20	0730 007 786
4475 006 045 AH014	2,25	0730 007 787
4475 006 045 AH014	2,30	0730 008 292
4475 006 045 AH014	2,35	0730 008 293
4475 006 045 AH014	2,40	0730 008 294
4475 006 045 AH014	2,45	0730 008 295
4475 006 045 AH014	2,50	0730 008 296
4475 006 045 AH015		0750 117 785
4475 006 045 AH016		0750 117 802
4475 006 045 AH017	0,10	0730 000 127
4475 006 045 AH017	0,20	0730 000 126
4475 006 045 AH017	0,30	0730 002 280
4475 006 045 AH017	0,40	0730 001 012
4475 006 045 AH017	0,45	0730 005 708
4475 006 045 AH017	0,50	0730 000 125
4475 006 045 AH017	0,55	0730 005 709
4475 006 045 AH017	0,60	0730 001 011
4475 006 045 AH017	0,65	0730 006 513
4475 006 045 AH017	0,70	0730 006 514

https://truckmanualshub.com/

Vergleichsliste / Cross reference list

Bestell-Nr. Order No.	mm	Artikel-Nr. Article No.
4475 006 045		
4475 006 045 AH017	0,75	0730 006 515
4475 006 045 AH017	0,80	0730 000 124
4475 006 045 AH017	0,85	0730 006 516
4475 006 045 AH017	0,90	0730 006 517
4475 006 045 AH017	0,95	0730 006 518
4475 006 045 AH017	1,00	0730 000 123
4475 006 045 AH017	1,05	0730 006 519
4475 006 045 AH017	1,10	0730 006 520
4475 006 045 AH017	1,15	0730 006 521
4475 006 045 AH017	1,20	0730 002 277
4475 006 045 AH017	1,25	0730 006 522
4475 006 045 AH017	1,30	0730 006 523
4475 006 045 AH017	1,35	0730 006 524
4475 006 045 AH017	1,40	0730 001 010
4475 006 045 AH017	1,45	0730 006 525
4475 006 045 AH017	1,50	0730 006 526
4475 006 045 AH017	1,55	0730 006 527
4475 006 045 AH017	1,60	0730 006 528
4475 006 045 AH017	1,65	0730 006 529
4475 006 045 AH017	1,70	0730 008 051
4475 006 045 AH017	1,75	0730 005 816
4475 006 045 AH017	1,80	0730 008 052
4475 006 045 AH017	1,85	0730 005 817
4475 006 045 AH017	1,90	0730 008 053
4475 006 045 AH017	1,95	0730 008 154
4475 006 045 AH017	2,00	0730 001 009
4475 006 045 AH017	2,05	0730 007 783
4475 006 045 AH017	2,10	0730 007 784
4475 006 045 AH017	2,15	0730 007 785
4475 006 045 AH017	2,20	0730 007 786
4475 006 045 AH017	2,25	0730 007 787
4475 006 045 AH017	2,30	0730 008 292
4475 006 045 AH017	2,35	0730 008 293
4475 006 045 AH017	2,40	0730 008 294
4475 006 045 AH017	2,45	0730 008 295
4475 006 045 AH017	2,50	0730 008 296
4475 006 045 AH018		0634 303 980
4475 006 045 AH022		0501 315 509
4475 006 045 AH023		0734 309 430
4475 006 045 DA002		0637 011 044
4475 006 045 DA003	4,00	0730 106 219
4475 006 045 DA005		4475 305 075
4475 006 045 DA007		4475 305 005
4475 006 045 DA008		0750 111 176
4475 006 045 DA009		0750 117 205
4475 006 045 DA010	15,10	0730 162 002
4475 006 045 DA010	15,20	0730 162 003
4475 006 045 DA010	15,26	0730 162 227
4475 006 045 DA010	15,30	0730 162 004
4475 006 045 DA010	15,33	0730 162 226
4475 006 045 DA010	15,36	0730 162 225
4475 006 045 DA010	15,38	0730 162 629
4475 006 045 DA010	15,40	0730 162 005
4475 006 045 DA010	15,43	0730 162 224
4475 006 045 DA010	15,46	0730 162 223
4475 006 045 DA010	15,48	0730 162 630
4475 006 045 DA010	15,50	0730 162 006
4475 006 045 DA010	15,53	0730 162 222
4475 006 045 DA010	15,56	0730 162 221
4475 006 045 DA010	15,58	0730 162 631
4475 006 045 DA010	15,60	0730 162 007

Bestell-Nr. Order No.	mm	Artikel-Nr. Article No.
4475 006 045		
4475 006 045 DA010	15,63	0730 162 220
4475 006 045 DA010	15,66	0730 162 219
4475 006 045 DA010	15,68	0730 162 632
4475 006 045 DA010	15,69	0730 162 893
4475 006 045 DA010	15,70	0730 162 008
4475 006 045 DA010	15,72	0730 162 894
4475 006 045 DA010	15,73	0730 162 218
4475 006 045 DA010	15,76	0730 162 217
4475 006 045 DA010	15,78	0730 162 895
4475 006 045 DA010	15,80	0730 162 009
4475 006 045 DA010	15,81	0730 162 896
4475 006 045 DA010	15,83	0730 162 216
4475 006 045 DA010	15,84	0730 162 897
4475 006 045 DA010	15,86	0730 162 215
4475 006 045 DA010	15,88	0730 162 898
4475 006 045 DA010	15,89	0730 162 899
4475 006 045 DA010	15,90	0730 162 010
4475 006 045 DA010	15,91	0730 162 900
4475 006 045 DA010	15,93	0730 162 214
4475 006 045 DA010	15,94	0730 162 901
4475 006 045 DA010	15,96	0730 162 213
4475 006 045 DA010	15,97	0730 162 902
4475 006 045 DA010	16,00	0730 162 011
4475 006 045 DA010	16,03	0730 162 212
4475 006 045 DA010	16,06	0730 162 211
4475 006 045 DA010	16,10	0730 162 012
4475 006 045 DA010	16,13	0730 162 210
4475 006 045 DA010	16,16	0730 162 209
4475 006 045 DA010	16,20	0730 162 013
4475 006 045 DA010	16,23	0730 162 208
4475 006 045 DA010	16,26	0730 162 207
4475 006 045 DA010	16,30	0730 162 014
4475 006 045 DA010	16,40	0730 162 015
4475 006 045 DA011	0,65	0730 105 438
4475 006 045 DA011	0,70	0730 105 439
4475 006 045 DA011	0,75	0730 105 440
4475 006 045 DA011	0,80	0730 107 807
4475 006 045 DA011	0,85	0730 105 441
4475 006 045 DA011	0,90	0730 105 230
4475 006 045 DA011	0,95	0730 105 231
4475 006 045 DA011	1,00	0730 105 103
4475 006 045 DA011	1,05	0730 105 104
4475 006 045 DA011	1,10	0730 105 105
4475 006 045 DA011	1,15	0730 105 106
4475 006 045 DA011	1,20	0730 104 423
4475 006 045 DA011	1,25	0730 105 107
4475 006 045 DA011	1,30	0730 105 108
4475 006 045 DA011	1,35	0730 105 109
4475 006 045 DA011	1,40	0730 105 110
4475 006 045 DA011	1,45	0730 105 111
4475 006 045 DA011	1,50	0730 105 112
4475 006 045 DA011	1,55	0730 105 113
4475 006 045 DA011	1,60	0730 105 114
4475 006 045 DA012		0750 117 354
4475 006 045 DA013		4475 206 001
4475 006 045 JH002		0501 004 258
4475 006 045 JH004		0734 309 758
4475 006 045 JH009		4475 306 116
4475 006 045 JH011	0,20	4475 305 013
4475 006 045 JH011	0,30	4475 305 014
4475 006 045 JH011	0,40	4475 305 015

Bestell-Nr. Order No.	mm	Artikel-Nr. Article No.
4475 006 045		
4475 006 045 JH011	0,50	4475 305 391
4475 006 045 JH011	0,60	4475 305 016
4475 006 045 JH011	0,70	4475 305 390
4475 006 045 JH011	0,80	4475 305 017
4475 006 045 JH011	0,90	4475 305 329
4475 006 045 JH011	1,00	4475 305 018
4475 006 045 JH011	1,10	4475 305 389
4475 006 045 JH011	1,20	4475 305 388
4475 006 045 JH011	1,30	4475 305 387
4475 006 045 JH011	1,40	4475 305 019
4475 006 045 JH011	1,60	4475 305 020
4475 006 045 JH011	2,00	4475 305 022
4475 006 045 JH012		4475 306 338
4475 006 045 JH013		4475 306 339
4475 006 045 JH016		0750 117 570
4475 006 045 JH017		0750 117 570
4475 006 045 JH020		0501 208 669
4475 006 045 JH101		0734 309 369
4475 006 045 JH101		0750 117 308
4475 006 045 JH102		0634 303 229
4475 006 045 JH102		0734 309 401
4475 006 045 LD004	1,00	4481 346 049
4475 006 045 LD004	1,10	4481 346 050
4475 006 045 LD004	1,20	4481 346 051
4475 006 045 LD005		4481 346 047
4475 006 045 PD001		4475 307 008
4475 006 045 PD003		4475 306 031
4475 006 045 PD006		0750 101 112
4475 006 045 PD008		0750 117 733
4475 006 045 PD008		0750 117 734
4475 006 045 PD009		4475 306 183
4475 006 045 PD102		0501 309 597
4475 006 045 PD102		0634 304 654
4475 006 045 SS001		0501 313 810
4475 006 045 SS002		0501 210 954
4475 006 045 SS002		0501 210 955
4475 006 045 SS003		0501 005 901
4475 006 045 SS003		0501 005 902
4475 006 052		
4475 006 052 AH014	0,10	0730 000 127
4475 006 052 AH014	0,20	0730 000 126
4475 006 052 AH014	0,30	0730 002 280
4475 006 052 AH014	0,40	0730 001 012
4475 006 052 AH014	0,45	0730 005 708
4475 006 052 AH014	0,50	0730 000 125
4475 006 052 AH014	0,55	0730 005 709
4475 006 052 AH014	0,60	0730 001 011
4475 006 052 AH014	0,65	0730 006 513
4475 006 052 AH014	0,70	0730 006 514
4475 006 052 AH014	0,75	0730 006 515
4475 006 052 AH014	0,80	0730 000 124
4475 006 052 AH014	0,85	0730 006 516
4475 006 052 AH014	0,90	0730 006 517
4475 006 052 AH014	0,95	0730 006 518
4475 006 052 AH014	1,00	0730 000 123
4475 006 052 AH014	1,05	0730 006 519
4475 006 052 AH014	1,10	0730 006 520
4475 006 052 AH014	1,15	0730 006 521
4475 006 052 AH014	1,20	0730 002 277
4475 006 052 AH014	1,25	0730 006 522
4475 006 052 AH014	1,30	0730 006 523

ZF Trading GmbH | Borgwardstraße 16 | 28279 Bremen | Germany | info.zf-services@zf.com | www.zf.com

https://truckmanualshub.com/

Bestell-Nr. Order No.	mm	Artikel-Nr. Article No.
4475 006 052		
4475 006 052 AH014	1,35	0730 006 524
4475 006 052 AH014	1,40	0730 001 010
4475 006 052 AH014	1,45	0730 006 525
4475 006 052 AH014	1,50	0730 006 526
4475 006 052 AH014	1,55	0730 006 527
4475 006 052 AH014	1,60	0730 006 528
4475 006 052 AH014	1,65	0730 006 529
4475 006 052 AH014	1,70	0730 008 051
4475 006 052 AH014	1,75	0730 005 816
4475 006 052 AH014	1,80	0730 008 052
4475 006 052 AH014	1,85	0730 005 817
4475 006 052 AH014	1,90	0730 008 053
4475 006 052 AH014	1,95	0730 008 154
4475 006 052 AH014	2,00	0730 001 009
4475 006 052 AH014	2,05	0730 007 783
4475 006 052 AH014	2,10	0730 007 784
4475 006 052 AH014	2,15	0730 007 785
4475 006 052 AH014	2,20	0730 007 786
4475 006 052 AH014	2,25	0730 007 787
4475 006 052 AH014	2,30	0730 008 292
4475 006 052 AH014	2,35	0730 008 293
4475 006 052 AH014	2,40	0730 008 294
4475 006 052 AH014	2,45	0730 008 295
4475 006 052 AH014	2,50	0730 008 296
4475 006 052 AH015		0750 117 802
4475 006 052 AH016		0750 117 445
4475 006 052 AH017	0,30	0730 000 009
4475 006 052 AH017	0,50	0730 000 495
4475 006 052 AH017	0,60	0730 002 353
4475 006 052 AH017	0,70	0730 002 352
4475 006 052 AH017	0,80	0730 002 351
4475 006 052 AH017	0,90	0730 002 350
4475 006 052 AH017	1,00	0730 000 697
4475 006 052 AH017	1,10	0730 002 349
4475 006 052 AH017	1,20	0730 002 348
4475 006 052 AH017	1,25	0730 006 914
4475 006 052 AH017	1,30	0730 002 347
4475 006 052 AH017	1,35	0730 006 915
4475 006 052 AH017	1,40	0730 002 836
4475 006 052 AH017	1,45	0730 006 916
4475 006 052 AH017	1,50	0730 002 856
4475 006 052 AH017	1,55	0730 006 917
4475 006 052 AH017	1,60	0730 002 835
4475 006 052 AH017	1,65	0730 006 918
4475 006 052 AH017	1,70	0730 002 834
4475 006 052 AH017	1,75	0730 006 919
4475 006 052 AH017	1,80	0730 002 833
4475 006 052 AH017	1,85	0730 006 920
4475 006 052 AH017	1,90	0730 006 921
4475 006 052 AH017	1,95	0730 006 922
4475 006 052 AH017	2,00	0730 001 489
4475 006 052 AH018		0634 303 980
4475 006 052 AH022		0501 315 509
4475 006 052 AH023		0734 309 430
4475 006 052 DA002		0637 011 044
4475 006 052 DA003	4,00	0730 106 219
4475 006 052 DA005		4475 306 073
4475 006 052 DA007		4475 305 005
4475 006 052 DA008		0750 111 176
4475 006 052 DA009		0750 117 205
4475 006 052 DA010	15,10	0730 162 002

Bestell-Nr. Order No.	mm	Artikel-Nr. Article No.
4475 006 052		
4475 006 052 DA010	15,20	0730 162 003
4475 006 052 DA010	15,26	0730 162 227
4475 006 052 DA010	15,30	0730 162 004
4475 006 052 DA010	15,33	0730 162 226
4475 006 052 DA010	15,36	0730 162 225
4475 006 052 DA010	15,38	0730 162 629
4475 006 052 DA010	15,40	0730 162 005
4475 006 052 DA010	15,43	0730 162 224
4475 006 052 DA010	15,46	0730 162 223
4475 006 052 DA010	15,48	0730 162 630
4475 006 052 DA010	15,50	0730 162 006
4475 006 052 DA010	15,53	0730 162 222
4475 006 052 DA010	15,56	0730 162 221
4475 006 052 DA010	15,58	0730 162 631
4475 006 052 DA010	15,60	0730 162 007
4475 006 052 DA010	15,63	0730 162 220
4475 006 052 DA010	15,66	0730 162 219
4475 006 052 DA010	15,68	0730 162 632
4475 006 052 DA010	15,69	0730 162 893
4475 006 052 DA010	15,70	0730 162 008
4475 006 052 DA010	15,72	0730 162 894
4475 006 052 DA010	15,73	0730 162 218
4475 006 052 DA010	15,76	0730 162 217
4475 006 052 DA010	15,78	0730 162 895
4475 006 052 DA010	15,80	0730 162 009
4475 006 052 DA010	15,81	0730 162 896
4475 006 052 DA010	15,83	0730 162 216
4475 006 052 DA010	15,84	0730 162 897
4475 006 052 DA010	15,86	0730 162 215
4475 006 052 DA010	15,88	0730 162 898
4475 006 052 DA010	15,89	0730 162 899
4475 006 052 DA010	15,90	0730 162 010
4475 006 052 DA010	15,91	0730 162 900
4475 006 052 DA010	15,93	0730 162 214
4475 006 052 DA010	15,94	0730 162 901
4475 006 052 DA010	15,96	0730 162 213
4475 006 052 DA010	15,97	0730 162 902
4475 006 052 DA010	16,00	0730 162 011
4475 006 052 DA010	16,03	0730 162 212
4475 006 052 DA010	16,06	0730 162 211
4475 006 052 DA010	16,10	0730 162 012
4475 006 052 DA010	16,13	0730 162 210
4475 006 052 DA010	16,16	0730 162 209
4475 006 052 DA010	16,20	0730 162 013
4475 006 052 DA010	16,23	0730 162 208
4475 006 052 DA010	16,26	0730 162 207
4475 006 052 DA010	16,30	0730 162 014
4475 006 052 DA010	16,40	0730 162 015
4475 006 052 DA011	0,65	0730 105 438
4475 006 052 DA011	0,70	0730 105 439
4475 006 052 DA011	0,75	0730 105 440
4475 006 052 DA011	0,80	0730 107 807
4475 006 052 DA011	0,85	0730 105 441
4475 006 052 DA011	0,90	0730 105 230
4475 006 052 DA011	0,95	0730 105 231
4475 006 052 DA011	1,00	0730 105 103
4475 006 052 DA011	1,05	0730 105 104
4475 006 052 DA011	1,10	0730 105 105
4475 006 052 DA011	1,15	0730 105 106
4475 006 052 DA011	1,20	0730 104 423
4475 006 052 DA011	1,25	0730 105 107

Bestell-Nr. Order No.	mm	Artikel-Nr. Article No.
4475 006 052		
4475 006 052 DA011	1,30	0730 105 108
4475 006 052 DA011	1,35	0730 105 109
4475 006 052 DA011	1,40	0730 105 110
4475 006 052 DA011	1,45	0730 105 111
4475 006 052 DA011	1,50	0730 105 112
4475 006 052 DA011	1,55	0730 105 113
4475 006 052 DA011	1,60	0730 105 114
4475 006 052 DA012		0750 117 354
4475 006 052 DA013		4475 206 034
4475 006 052 JH002		0501 004 903
4475 006 052 JH004		0734 309 758
4475 006 052 JH009		4475 306 116
4475 006 052 JH011	0,20	4475 305 013
4475 006 052 JH011	0,30	4475 305 014
4475 006 052 JH011	0,40	4475 305 015
4475 006 052 JH011	0,50	4475 305 391
4475 006 052 JH011	0,60	4475 305 016
4475 006 052 JH011	0,70	4475 305 390
4475 006 052 JH011	0,80	4475 305 017
4475 006 052 JH011	0,90	4475 305 329
4475 006 052 JH011	1,00	4475 305 018
4475 006 052 JH011	1,10	4475 305 389
4475 006 052 JH011	1,20	4475 305 388
4475 006 052 JH011	1,30	4475 305 387
4475 006 052 JH011	1,40	4475 305 019
4475 006 052 JH011	1,60	4475 305 020
4475 006 052 JH011	2,00	4475 305 022
4475 006 052 JH012		4475 306 141
4475 006 052 JH013		4475 306 140
4475 006 052 JH016		0750 117 570
4475 006 052 JH017		0750 117 570
4475 006 052 JH020		0501 208 669
4475 006 052 JH101		0734 309 369
4475 006 052 JH101		0750 117 308
4475 006 052 JH102		0634 303 229
4475 006 052 JH102		0734 309 401
4475 006 052 LD004	1,40	4061 319 902
4475 006 052 LD004	1,50	4061 319 896
4475 006 052 LD004	1,60	4061 319 906
4475 006 052 LD004	1,70	4061 319 904
4475 006 052 LD004	1,80	4061 319 848
4475 006 052 LD005		4481 346 046
4475 006 052 PD001		4475 307 008
4475 006 052 PD003		4475 306 031
4475 006 052 PD006		0750 101 112
4475 006 052 PD008		0750 117 733
4475 006 052 PD008		0750 117 734
4475 006 052 PD009		4475 306 183
4475 006 052 PD102		0634 304 654
4475 006 052 PD102		0636 302 018
4475 006 052 SS001		0501 313 810
4475 006 052 SS002		0501 209 902
4475 006 052 SS002		0501 209 903
4475 006 052 SS003		0501 005 290
4475 006 052 SS003		0501 005 291
4475 006 064		
4475 006 064 AH014	0,10	0730 000 127
4475 006 064 AH014	0,20	0730 000 126
4475 006 064 AH014	0,30	0730 002 280
4475 006 064 AH014	0,40	0730 001 012
4475 006 064 AH014	0,45	0730 005 708

https://truckmanualshub.com/

Vergleichsliste / Cross reference list

Bestell-Nr. Order No.	mm	Artikel-Nr. Article No.
4475 006 064		
4475 006 064 AH014	0,50	0730 000 125
4475 006 064 AH014	0,55	0730 005 709
4475 006 064 AH014	0,60	0730 001 011
4475 006 064 AH014	0,65	0730 006 513
4475 006 064 AH014	0,70	0730 006 514
4475 006 064 AH014	0,75	0730 006 515
4475 006 064 AH014	0,80	0730 000 124
4475 006 064 AH014	0,85	0730 006 516
4475 006 064 AH014	0,90	0730 006 517
4475 006 064 AH014	0,95	0730 006 518
4475 006 064 AH014	1,00	0730 000 123
4475 006 064 AH014	1,05	0730 006 519
4475 006 064 AH014	1,10	0730 006 520
4475 006 064 AH014	1,15	0730 006 521
4475 006 064 AH014	1,20	0730 002 277
4475 006 064 AH014	1,25	0730 006 522
4475 006 064 AH014	1,30	0730 006 523
4475 006 064 AH014	1,35	0730 006 524
4475 006 064 AH014	1,40	0730 001 010
4475 006 064 AH014	1,45	0730 006 525
4475 006 064 AH014	1,50	0730 006 526
4475 006 064 AH014	1,55	0730 006 527
4475 006 064 AH014	1,60	0730 006 528
4475 006 064 AH014	1,65	0730 006 529
4475 006 064 AH014	1,70	0730 008 051
4475 006 064 AH014	1,75	0730 005 816
4475 006 064 AH014	1,80	0730 008 052
4475 006 064 AH014	1,85	0730 005 817
4475 006 064 AH014	1,90	0730 008 053
4475 006 064 AH014	1,95	0730 008 154
4475 006 064 AH014	2,00	0730 001 009
4475 006 064 AH014	2,05	0730 007 783
4475 006 064 AH014	2,10	0730 007 784
4475 006 064 AH014	2,15	0730 007 785
4475 006 064 AH014	2,20	0730 007 786
4475 006 064 AH014	2,25	0730 007 787
4475 006 064 AH014	2,30	0730 008 292
4475 006 064 AH014	2,35	0730 008 293
4475 006 064 AH014	2,40	0730 008 294
4475 006 064 AH014	2,45	0730 008 295
4475 006 064 AH014	2,50	0730 008 296
4475 006 064 AH015		0750 117 785
4475 006 064 AH016		0750 117 802
4475 006 064 AH017	0,10	0730 000 127
4475 006 064 AH017	0,20	0730 000 126
4475 006 064 AH017	0,30	0730 002 280
4475 006 064 AH017	0,40	0730 001 012
4475 006 064 AH017	0,45	0730 005 708
4475 006 064 AH017	0,50	0730 000 125
4475 006 064 AH017	0,55	0730 005 709
4475 006 064 AH017	0,60	0730 001 011
4475 006 064 AH017	0,65	0730 006 513
4475 006 064 AH017	0,70	0730 006 514
4475 006 064 AH017	0,75	0730 006 515
4475 006 064 AH017	0,80	0730 000 124
4475 006 064 AH017	0,85	0730 006 516
4475 006 064 AH017	0,90	0730 006 517
4475 006 064 AH017	0,95	0730 006 518
4475 006 064 AH017	1,00	0730 000 123
4475 006 064 AH017	1,05	0730 006 519
4475 006 064 AH017	1,10	0730 006 520

Bestell-Nr. Order No.	mm	Artikel-Nr. Article No.
4475 006 064		
4475 006 064 AH017	1,15	0730 006 521
4475 006 064 AH017	1,20	0730 002 277
4475 006 064 AH017	1,25	0730 006 522
4475 006 064 AH017	1,30	0730 006 523
4475 006 064 AH017	1,35	0730 006 524
4475 006 064 AH017	1,40	0730 001 010
4475 006 064 AH017	1,45	0730 006 525
4475 006 064 AH017	1,50	0730 006 526
4475 006 064 AH017	1,55	0730 006 527
4475 006 064 AH017	1,60	0730 006 528
4475 006 064 AH017	1,65	0730 006 529
4475 006 064 AH017	1,70	0730 008 051
4475 006 064 AH017	1,75	0730 005 816
4475 006 064 AH017	1,80	0730 008 052
4475 006 064 AH017	1,85	0730 005 817
4475 006 064 AH017	1,90	0730 008 053
4475 006 064 AH017	1,95	0730 008 154
4475 006 064 AH017	2,00	0730 001 009
4475 006 064 AH017	2,05	0730 007 783
4475 006 064 AH017	2,10	0730 007 784
4475 006 064 AH017	2,15	0730 007 785
4475 006 064 AH017	2,20	0730 007 786
4475 006 064 AH017	2,25	0730 007 787
4475 006 064 AH017	2,30	0730 008 292
4475 006 064 AH017	2,35	0730 008 293
4475 006 064 AH017	2,40	0730 008 294
4475 006 064 AH017	2,45	0730 008 295
4475 006 064 AH017	2,50	0730 008 296
4475 006 064 AH018		0634 303 980
4475 006 064 AH022		0501 315 509
4475 006 064 AH023		0734 309 430
4475 006 064 DA002		0637 011 044
4475 006 064 DA003	4,00	0730 106 219
4475 006 064 DA005		4475 306 176
4475 006 064 DA008		0734 319 672
4475 006 064 DA009		0750 117 205
4475 006 064 DA010	15,10	0730 162 002
4475 006 064 DA010	15,20	0730 162 003
4475 006 064 DA010	15,26	0730 162 227
4475 006 064 DA010	15,30	0730 162 004
4475 006 064 DA010	15,33	0730 162 226
4475 006 064 DA010	15,36	0730 162 225
4475 006 064 DA010	15,38	0730 162 629
4475 006 064 DA010	15,40	0730 162 005
4475 006 064 DA010	15,43	0730 162 224
4475 006 064 DA010	15,46	0730 162 223
4475 006 064 DA010	15,48	0730 162 630
4475 006 064 DA010	15,50	0730 162 006
4475 006 064 DA010	15,53	0730 162 222
4475 006 064 DA010	15,56	0730 162 221
4475 006 064 DA010	15,58	0730 162 631
4475 006 064 DA010	15,60	0730 162 007
4475 006 064 DA010	15,63	0730 162 220
4475 006 064 DA010	15,66	0730 162 219
4475 006 064 DA010	15,68	0730 162 632
4475 006 064 DA010	15,69	0730 162 893
4475 006 064 DA010	15,70	0730 162 008
4475 006 064 DA010	15,72	0730 162 894
4475 006 064 DA010	15,73	0730 162 218
4475 006 064 DA010	15,76	0730 162 217
4475 006 064 DA010	15,78	0730 162 895

Bestell-Nr. Order No.	mm	Artikel-Nr. Article No.
4475 006 064		
4475 006 064 DA010	15,80	0730 162 009
4475 006 064 DA010	15,81	0730 162 896
4475 006 064 DA010	15,83	0730 162 216
4475 006 064 DA010	15,84	0730 162 897
4475 006 064 DA010	15,86	0730 162 215
4475 006 064 DA010	15,88	0730 162 898
4475 006 064 DA010	15,89	0730 162 899
4475 006 064 DA010	15,90	0730 162 010
4475 006 064 DA010	15,91	0730 162 900
4475 006 064 DA010	15,93	0730 162 214
4475 006 064 DA010	15,94	0730 162 901
4475 006 064 DA010	15,96	0730 162 213
4475 006 064 DA010	15,97	0730 162 902
4475 006 064 DA010	16,00	0730 162 011
4475 006 064 DA010	16,03	0730 162 212
4475 006 064 DA010	16,06	0730 162 211
4475 006 064 DA010	16,10	0730 162 012
4475 006 064 DA010	16,13	0730 162 210
4475 006 064 DA010	16,16	0730 162 209
4475 006 064 DA010	16,20	0730 162 013
4475 006 064 DA010	16,23	0730 162 208
4475 006 064 DA010	16,26	0730 162 207
4475 006 064 DA010	16,30	0730 162 014
4475 006 064 DA010	16,40	0730 162 015
4475 006 064 DA011	0,65	0730 105 438
4475 006 064 DA011	0,70	0730 105 439
4475 006 064 DA011	0,75	0730 105 440
4475 006 064 DA011	0,80	0730 107 807
4475 006 064 DA011	0,85	0730 105 441
4475 006 064 DA011	0,90	0730 105 230
4475 006 064 DA011	0,95	0730 105 231
4475 006 064 DA011	1,00	0730 105 103
4475 006 064 DA011	1,05	0730 105 104
4475 006 064 DA011	1,10	0730 105 105
4475 006 064 DA011	1,15	0730 105 106
4475 006 064 DA011	1,20	0730 104 423
4475 006 064 DA011	1,25	0730 105 107
4475 006 064 DA011	1,30	0730 105 108
4475 006 064 DA011	1,35	0730 105 109
4475 006 064 DA011	1,40	0730 105 110
4475 006 064 DA011	1,45	0730 105 111
4475 006 064 DA011	1,50	0730 105 112
4475 006 064 DA011	1,55	0730 105 113
4475 006 064 DA011	1,60	0730 105 114
4475 006 064 DA012		0750 117 354
4475 006 064 DA013		4475 206 001
4475 006 064 JH002		0501 004 258
4475 006 064 JH004		0734 309 758
4475 006 064 JH009		4475 306 116
4475 006 064 JH011	0,20	4475 305 013
4475 006 064 JH011	0,30	4475 305 014
4475 006 064 JH011	0,40	4475 305 015
4475 006 064 JH011	0,50	4475 305 391
4475 006 064 JH011	0,60	4475 305 016
4475 006 064 JH011	0,70	4475 305 390
4475 006 064 JH011	0,80	4475 305 017
4475 006 064 JH011	0,90	4475 305 329
4475 006 064 JH011	1,00	4475 305 018
4475 006 064 JH011	1,10	4475 305 389
4475 006 064 JH011	1,20	4475 305 388
4475 006 064 JH011	1,30	4475 305 387

ZF Trading GmbH | Borgwardstraße 16 | 28279 Bremen | Germany | info.zf-services@zf.com | www.zf.com

https://truckmanualshub.com/

Bestell-Nr. Order No.	mm	Artikel-Nr. Article No.
4475 006 064		
4475 006 064 JH011	1,40	4475 305 019
4475 006 064 JH011	1,60	4475 305 020
4475 006 064 JH011	2,00	4475 305 022
4475 006 064 JH012		4475 306 338
4475 006 064 JH013		4475 306 339
4475 006 064 JH016		0750 117 570
4475 006 064 JH017		0750 117 570
4475 006 064 JH020		0501 208 669
4475 006 064 JH101		0734 309 369
4475 006 064 JH101		0750 117 308
4475 006 064 JH102		0634 303 229
4475 006 064 JH102		0734 309 401
4475 006 064 LD004	1,00	4481 346 049
4475 006 064 LD004	1,10	4481 346 050
4475 006 064 LD004	1,20	4481 346 051
4475 006 064 LD005		4481 346 047
4475 006 064 PD001		4475 307 008
4475 006 064 PD003		4475 306 031
4475 006 064 PD006		0750 101 112
4475 006 064 PD008		0750 117 733
4475 006 064 PD008		0750 117 734
4475 006 064 PD009		4475 306 183
4475 006 064 PD102		0501 309 597
4475 006 064 PD102		0634 304 654
4475 006 064 SS001		0501 313 810
4475 006 064 SS002		0501 210 954
4475 006 064 SS002		0501 210 955
4475 006 064 SS003		0501 005 901
4475 006 064 SS003		0501 005 902
4475 006 065		
4475 006 065 AH014	0,10	0730 000 127
4475 006 065 AH014	0,20	0730 000 126
4475 006 065 AH014	0,30	0730 002 280
4475 006 065 AH014	0,40	0730 001 012
4475 006 065 AH014	0,45	0730 005 708
4475 006 065 AH014	0,50	0730 000 125
4475 006 065 AH014	0,55	0730 005 709
4475 006 065 AH014	0,60	0730 001 011
4475 006 065 AH014	0,65	0730 006 513
4475 006 065 AH014	0,70	0730 006 514
4475 006 065 AH014	0,75	0730 006 515
4475 006 065 AH014	0,80	0730 000 124
4475 006 065 AH014	0,85	0730 006 516
4475 006 065 AH014	0,90	0730 006 517
4475 006 065 AH014	0,95	0730 006 518
4475 006 065 AH014	1,00	0730 000 123
4475 006 065 AH014	1,05	0730 006 519
4475 006 065 AH014	1,10	0730 006 520
4475 006 065 AH014	1,15	0730 006 521
4475 006 065 AH014	1,20	0730 002 277
4475 006 065 AH014	1,25	0730 006 522
4475 006 065 AH014	1,30	0730 006 523
4475 006 065 AH014	1,35	0730 006 524
4475 006 065 AH014	1,40	0730 001 010
4475 006 065 AH014	1,45	0730 006 525
4475 006 065 AH014	1,50	0730 006 526
4475 006 065 AH014	1,55	0730 006 527
4475 006 065 AH014	1,60	0730 006 528
4475 006 065 AH014	1,65	0730 006 529
4475 006 065 AH014	1,70	0730 008 051
4475 006 065 AH014	1,75	0730 005 816

Bestell-Nr. Order No.	mm	Artikel-Nr. Article No.
4475 006 065		
4475 006 065 AH014	1,80	0730 008 052
4475 006 065 AH014	1,85	0730 005 817
4475 006 065 AH014	1,90	0730 008 053
4475 006 065 AH014	1,95	0730 008 154
4475 006 065 AH014	2,00	0730 001 009
4475 006 065 AH014	2,05	0730 007 783
4475 006 065 AH014	2,10	0730 007 784
4475 006 065 AH014	2,15	0730 007 785
4475 006 065 AH014	2,20	0730 007 786
4475 006 065 AH014	2,25	0730 007 787
4475 006 065 AH014	2,30	0730 008 292
4475 006 065 AH014	2,35	0730 008 293
4475 006 065 AH014	2,40	0730 008 294
4475 006 065 AH014	2,45	0730 008 295
4475 006 065 AH014	2,50	0730 008 296
4475 006 065 AH015		0750 117 785
4475 006 065 AH016		0750 117 802
4475 006 065 AH017	0,10	0730 000 127
4475 006 065 AH017	0,20	0730 000 126
4475 006 065 AH017	0,30	0730 002 280
4475 006 065 AH017	0,40	0730 001 012
4475 006 065 AH017	0,45	0730 005 708
4475 006 065 AH017	0,50	0730 000 125
4475 006 065 AH017	0,55	0730 005 709
4475 006 065 AH017	0,60	0730 001 011
4475 006 065 AH017	0,65	0730 006 513
4475 006 065 AH017	0,70	0730 006 514
4475 006 065 AH017	0,75	0730 006 515
4475 006 065 AH017	0,80	0730 000 124
4475 006 065 AH017	0,85	0730 006 516
4475 006 065 AH017	0,90	0730 006 517
4475 006 065 AH017	0,95	0730 006 518
4475 006 065 AH017	1,00	0730 000 123
4475 006 065 AH017	1,05	0730 006 519
4475 006 065 AH017	1,10	0730 006 520
4475 006 065 AH017	1,15	0730 006 521
4475 006 065 AH017	1,20	0730 002 277
4475 006 065 AH017	1,25	0730 006 522
4475 006 065 AH017	1,30	0730 006 523
4475 006 065 AH017	1,35	0730 006 524
4475 006 065 AH017	1,40	0730 001 010
4475 006 065 AH017	1,45	0730 006 525
4475 006 065 AH017	1,50	0730 006 526
4475 006 065 AH017	1,55	0730 006 527
4475 006 065 AH017	1,60	0730 006 528
4475 006 065 AH017	1,65	0730 006 529
4475 006 065 AH017	1,70	0730 008 051
4475 006 065 AH017	1,75	0730 005 816
4475 006 065 AH017	1,80	0730 008 052
4475 006 065 AH017	1,85	0730 005 817
4475 006 065 AH017	1,90	0730 008 053
4475 006 065 AH017	1,95	0730 008 154
4475 006 065 AH017	2,00	0730 001 009
4475 006 065 AH017	2,05	0730 007 783
4475 006 065 AH017	2,10	0730 007 784
4475 006 065 AH017	2,15	0730 007 785
4475 006 065 AH017	2,20	0730 007 786
4475 006 065 AH017	2,25	0730 007 787
4475 006 065 AH017	2,30	0730 008 292
4475 006 065 AH017	2,35	0730 008 293
4475 006 065 AH017	2,40	0730 008 294

Bestell-Nr. Order No.	mm	Artikel-Nr. Article No.
4475 006 065		
4475 006 065 AH017	2,45	0730 008 295
4475 006 065 AH017	2,50	0730 008 296
4475 006 065 AH018		0634 303 980
4475 006 065 AH022		0501 315 509
4475 006 065 AH023		0734 309 430
4475 006 065 DA002		0637 011 044
4475 006 065 DA003	4,00	0730 106 219
4475 006 065 DA005		4475 306 176
4475 006 065 DA008		0734 319 672
4475 006 065 DA009		0750 117 205
4475 006 065 DA010	15,10	0730 162 002
4475 006 065 DA010	15,20	0730 162 003
4475 006 065 DA010	15,26	0730 162 227
4475 006 065 DA010	15,30	0730 162 004
4475 006 065 DA010	15,33	0730 162 226
4475 006 065 DA010	15,36	0730 162 225
4475 006 065 DA010	15,38	0730 162 629
4475 006 065 DA010	15,40	0730 162 005
4475 006 065 DA010	15,43	0730 162 224
4475 006 065 DA010	15,46	0730 162 223
4475 006 065 DA010	15,48	0730 162 630
4475 006 065 DA010	15,50	0730 162 006
4475 006 065 DA010	15,53	0730 162 222
4475 006 065 DA010	15,56	0730 162 221
4475 006 065 DA010	15,58	0730 162 631
4475 006 065 DA010	15,60	0730 162 007
4475 006 065 DA010	15,63	0730 162 220
4475 006 065 DA010	15,66	0730 162 219
4475 006 065 DA010	15,68	0730 162 632
4475 006 065 DA010	15,69	0730 162 893
4475 006 065 DA010	15,70	0730 162 008
4475 006 065 DA010	15,72	0730 162 894
4475 006 065 DA010	15,73	0730 162 218
4475 006 065 DA010	15,76	0730 162 217
4475 006 065 DA010	15,78	0730 162 895
4475 006 065 DA010	15,80	0730 162 009
4475 006 065 DA010	15,81	0730 162 896
4475 006 065 DA010	15,83	0730 162 216
4475 006 065 DA010	15,84	0730 162 897
4475 006 065 DA010	15,86	0730 162 215
4475 006 065 DA010	15,88	0730 162 898
4475 006 065 DA010	15,89	0730 162 899
4475 006 065 DA010	15,90	0730 162 010
4475 006 065 DA010	15,91	0730 162 900
4475 006 065 DA010	15,93	0730 162 214
4475 006 065 DA010	15,94	0730 162 901
4475 006 065 DA010	15,96	0730 162 213
4475 006 065 DA010	15,97	0730 162 902
4475 006 065 DA010	16,00	0730 162 011
4475 006 065 DA010	16,03	0730 162 212
4475 006 065 DA010	16,06	0730 162 211
4475 006 065 DA010	16,10	0730 162 012
4475 006 065 DA010	16,13	0730 162 210
4475 006 065 DA010	16,16	0730 162 209
4475 006 065 DA010	16,20	0730 162 013
4475 006 065 DA010	16,23	0730 162 208
4475 006 065 DA010	16,26	0730 162 207
4475 006 065 DA010	16,30	0730 162 014
4475 006 065 DA010	16,40	0730 162 015
4475 006 065 DA011	0,65	0730 105 438
4475 006 065 DA011	0,70	0730 105 439

https://truckmanualshub.com/

Vergleichsliste / Cross reference list

Bestell-Nr. Order No.	mm	Artikel-Nr. Article No.
4475 006 065		
4475 006 065 DA011	0,75	0730 105 440
4475 006 065 DA011	0,80	0730 107 807
4475 006 065 DA011	0,85	0730 105 441
4475 006 065 DA011	0,90	0730 105 230
4475 006 065 DA011	0,95	0730 105 231
4475 006 065 DA011	1,00	0730 105 103
4475 006 065 DA011	1,05	0730 105 104
4475 006 065 DA011	1,10	0730 105 105
4475 006 065 DA011	1,15	0730 105 106
4475 006 065 DA011	1,20	0730 104 423
4475 006 065 DA011	1,25	0730 105 107
4475 006 065 DA011	1,30	0730 105 108
4475 006 065 DA011	1,35	0730 105 109
4475 006 065 DA011	1,40	0730 105 110
4475 006 065 DA011	1,45	0730 105 111
4475 006 065 DA011	1,50	0730 105 112
4475 006 065 DA011	1,55	0730 105 113
4475 006 065 DA011	1,60	0730 105 114
4475 006 065 DA012		0750 117 354
4475 006 065 DA013		4475 206 001
4475 006 065 JH002		0501 004 258
4475 006 065 JH004		0734 309 758
4475 006 065 JH009		4475 306 116
4475 006 065 JH011	0,20	4475 305 013
4475 006 065 JH011	0,30	4475 305 014
4475 006 065 JH011	0,40	4475 305 015
4475 006 065 JH011	0,50	4475 305 391
4475 006 065 JH011	0,60	4475 305 016
4475 006 065 JH011	0,70	4475 305 390
4475 006 065 JH011	0,80	4475 305 017
4475 006 065 JH011	0,90	4475 305 329
4475 006 065 JH011	1,00	4475 305 018
4475 006 065 JH011	1,10	4475 305 389
4475 006 065 JH011	1,20	4475 305 388
4475 006 065 JH011	1,30	4475 305 387
4475 006 065 JH011	1,40	4475 305 019
4475 006 065 JH011	1,60	4475 305 020
4475 006 065 JH011	2,00	4475 305 022
4475 006 065 JH012		4475 306 338
4475 006 065 JH013		4475 306 339
4475 006 065 JH016		0750 117 570
4475 006 065 JH017		0750 117 570
4475 006 065 JH020		0501 208 669
4475 006 065 JH101		0734 309 369
4475 006 065 JH101		0750 117 308
4475 006 065 JH102		0634 303 229
4475 006 065 JH102		0734 309 401
4475 006 065 LD004	1,00	4481 346 049
4475 006 065 LD004	1,10	4481 346 050
4475 006 065 LD004	1,20	4481 346 051
4475 006 065 LD005		4481 346 047
4475 006 065 PD001		4475 307 008
4475 006 065 PD003		4475 306 031
4475 006 065 PD006		0750 101 112
4475 006 065 PD008		0750 117 733
4475 006 065 PD008		0750 117 734
4475 006 065 PD009		4475 306 183
4475 006 065 PD102		0501 309 597
4475 006 065 PD102		0634 304 654
4475 006 065 SS001		0501 313 810
4475 006 065 SS002		0501 210 954

Bestell-Nr. Order No.	mm	Artikel-Nr. Article No.
4475 006 065		
4475 006 065 SS002		0501 210 955
4475 006 065 SS003		0501 005 901
4475 006 065 SS003		0501 005 902
4475 006 066		
4475 006 066 AH014	0,10	0730 000 127
4475 006 066 AH014	0,20	0730 000 126
4475 006 066 AH014	0,30	0730 002 280
4475 006 066 AH014	0,40	0730 001 012
4475 006 066 AH014	0,45	0730 005 708
4475 006 066 AH014	0,50	0730 000 125
4475 006 066 AH014	0,55	0730 005 709
4475 006 066 AH014	0,60	0730 001 011
4475 006 066 AH014	0,65	0730 006 513
4475 006 066 AH014	0,70	0730 006 514
4475 006 066 AH014	0,75	0730 006 515
4475 006 066 AH014	0,80	0730 000 124
4475 006 066 AH014	0,85	0730 006 516
4475 006 066 AH014	0,90	0730 006 517
4475 006 066 AH014	0,95	0730 006 518
4475 006 066 AH014	1,00	0730 000 123
4475 006 066 AH014	1,05	0730 006 519
4475 006 066 AH014	1,10	0730 006 520
4475 006 066 AH014	1,15	0730 006 521
4475 006 066 AH014	1,20	0730 002 277
4475 006 066 AH014	1,25	0730 006 522
4475 006 066 AH014	1,30	0730 006 523
4475 006 066 AH014	1,35	0730 006 524
4475 006 066 AH014	1,40	0730 001 010
4475 006 066 AH014	1,45	0730 006 525
4475 006 066 AH014	1,50	0730 006 526
4475 006 066 AH014	1,55	0730 006 527
4475 006 066 AH014	1,60	0730 006 528
4475 006 066 AH014	1,65	0730 006 529
4475 006 066 AH014	1,70	0730 008 051
4475 006 066 AH014	1,75	0730 005 816
4475 006 066 AH014	1,80	0730 008 052
4475 006 066 AH014	1,85	0730 005 817
4475 006 066 AH014	1,90	0730 008 053
4475 006 066 AH014	1,95	0730 008 154
4475 006 066 AH014	2,00	0730 001 009
4475 006 066 AH014	2,05	0730 007 783
4475 006 066 AH014	2,10	0730 007 784
4475 006 066 AH014	2,15	0730 007 785
4475 006 066 AH014	2,20	0730 007 786
4475 006 066 AH014	2,25	0730 007 787
4475 006 066 AH014	2,30	0730 008 292
4475 006 066 AH014	2,35	0730 008 293
4475 006 066 AH014	2,40	0730 008 294
4475 006 066 AH014	2,45	0730 008 295
4475 006 066 AH014	2,50	0730 008 296
4475 006 066 AH015		0750 117 785
4475 006 066 AH016		0750 117 802
4475 006 066 AH017	0,10	0730 000 127
4475 006 066 AH017	0,20	0730 000 126
4475 006 066 AH017	0,30	0730 002 280
4475 006 066 AH017	0,40	0730 001 012
4475 006 066 AH017	0,45	0730 005 708
4475 006 066 AH017	0,50	0730 000 125
4475 006 066 AH017	0,55	0730 005 709
4475 006 066 AH017	0,60	0730 001 011
4475 006 066 AH017	0,65	0730 006 513

Bestell-Nr. Order No.	mm	Artikel-Nr. Article No.
4475 006 066		
4475 006 066 AH017	0,70	0730 006 514
4475 006 066 AH017	0,75	0730 006 515
4475 006 066 AH017	0,80	0730 000 124
4475 006 066 AH017	0,85	0730 006 516
4475 006 066 AH017	0,90	0730 006 517
4475 006 066 AH017	0,95	0730 006 518
4475 006 066 AH017	1,00	0730 000 123
4475 006 066 AH017	1,05	0730 006 519
4475 006 066 AH017	1,10	0730 006 520
4475 006 066 AH017	1,15	0730 006 521
4475 006 066 AH017	1,20	0730 002 277
4475 006 066 AH017	1,25	0730 006 522
4475 006 066 AH017	1,30	0730 006 523
4475 006 066 AH017	1,35	0730 006 524
4475 006 066 AH017	1,40	0730 001 010
4475 006 066 AH017	1,45	0730 006 525
4475 006 066 AH017	1,50	0730 006 526
4475 006 066 AH017	1,55	0730 006 527
4475 006 066 AH017	1,60	0730 006 528
4475 006 066 AH017	1,65	0730 006 529
4475 006 066 AH017	1,70	0730 008 051
4475 006 066 AH017	1,75	0730 005 816
4475 006 066 AH017	1,80	0730 008 052
4475 006 066 AH017	1,85	0730 005 817
4475 006 066 AH017	1,90	0730 008 053
4475 006 066 AH017	1,95	0730 008 154
4475 006 066 AH017	2,00	0730 001 009
4475 006 066 AH017	2,05	0730 007 783
4475 006 066 AH017	2,10	0730 007 784
4475 006 066 AH017	2,15	0730 007 785
4475 006 066 AH017	2,20	0730 007 786
4475 006 066 AH017	2,25	0730 007 787
4475 006 066 AH017	2,30	0730 008 292
4475 006 066 AH017	2,35	0730 008 293
4475 006 066 AH017	2,40	0730 008 294
4475 006 066 AH017	2,45	0730 008 295
4475 006 066 AH017	2,50	0730 008 296
4475 006 066 AH018		0634 303 980
4475 006 066 AH022		0501 315 509
4475 006 066 AH023		0734 309 430
4475 006 066 DA002		0637 011 044
4475 006 066 DA003	4,00	0730 106 219
4475 006 066 DA005		4475 306 176
4475 006 066 DA008		0734 319 672
4475 006 066 DA009		0750 117 205
4475 006 066 DA010	15,10	0730 162 002
4475 006 066 DA010	15,20	0730 162 003
4475 006 066 DA010	15,26	0730 162 227
4475 006 066 DA010	15,30	0730 162 004
4475 006 066 DA010	15,33	0730 162 226
4475 006 066 DA010	15,36	0730 162 225
4475 006 066 DA010	15,38	0730 162 629
4475 006 066 DA010	15,40	0730 162 005
4475 006 066 DA010	15,43	0730 162 224
4475 006 066 DA010	15,46	0730 162 223
4475 006 066 DA010	15,48	0730 162 630
4475 006 066 DA010	15,50	0730 162 006
4475 006 066 DA010	15,53	0730 162 222
4475 006 066 DA010	15,56	0730 162 221
4475 006 066 DA010	15,58	0730 162 631
4475 006 066 DA010	15,60	0730 162 007

ZF Trading GmbH | Borgwardstraße 16 | 28279 Bremen | Germany | info.zf-services@zf.com | www.zf.com

https://truckmanualshub.com/

Bestell-Nr. Order No.	mm	Artikel-Nr. Article No.
4475 006 066		
4475 006 066 DA010	15,63	0730 162 220
4475 006 066 DA010	15,66	0730 162 219
4475 006 066 DA010	15,68	0730 162 632
4475 006 066 DA010	15,69	0730 162 893
4475 006 066 DA010	15,70	0730 162 008
4475 006 066 DA010	15,72	0730 162 894
4475 006 066 DA010	15,73	0730 162 218
4475 006 066 DA010	15,76	0730 162 217
4475 006 066 DA010	15,78	0730 162 895
4475 006 066 DA010	15,80	0730 162 009
4475 006 066 DA010	15,81	0730 162 896
4475 006 066 DA010	15,83	0730 162 216
4475 006 066 DA010	15,84	0730 162 897
4475 006 066 DA010	15,86	0730 162 215
4475 006 066 DA010	15,88	0730 162 898
4475 006 066 DA010	15,89	0730 162 899
4475 006 066 DA010	15,90	0730 162 010
4475 006 066 DA010	15,91	0730 162 900
4475 006 066 DA010	15,93	0730 162 214
4475 006 066 DA010	15,94	0730 162 901
4475 006 066 DA010	15,96	0730 162 213
4475 006 066 DA010	15,97	0730 162 902
4475 006 066 DA010	16,00	0730 162 011
4475 006 066 DA010	16,03	0730 162 212
4475 006 066 DA010	16,06	0730 162 211
4475 006 066 DA010	16,10	0730 162 012
4475 006 066 DA010	16,13	0730 162 210
4475 006 066 DA010	16,16	0730 162 209
4475 006 066 DA010	16,20	0730 162 013
4475 006 066 DA010	16,23	0730 162 208
4475 006 066 DA010	16,26	0730 162 207
4475 006 066 DA010	16,30	0730 162 014
4475 006 066 DA010	16,40	0730 162 015
4475 006 066 DA011	0,65	0730 105 438
4475 006 066 DA011	0,70	0730 105 439
4475 006 066 DA011	0,75	0730 105 440
4475 006 066 DA011	0,80	0730 107 807
4475 006 066 DA011	0,85	0730 105 441
4475 006 066 DA011	0,90	0730 105 230
4475 006 066 DA011	0,95	0730 105 231
4475 006 066 DA011	1,00	0730 105 103
4475 006 066 DA011	1,05	0730 105 104
4475 006 066 DA011	1,10	0730 105 105
4475 006 066 DA011	1,15	0730 105 106
4475 006 066 DA011	1,20	0730 104 423
4475 006 066 DA011	1,25	0730 105 107
4475 006 066 DA011	1,30	0730 105 108
4475 006 066 DA011	1,35	0730 105 109
4475 006 066 DA011	1,40	0730 105 110
4475 006 066 DA011	1,45	0730 105 111
4475 006 066 DA011	1,50	0730 105 112
4475 006 066 DA011	1,55	0730 105 113
4475 006 066 DA011	1,60	0730 105 114
4475 006 066 DA012		0750 117 354
4475 006 066 DA013		4475 206 008
4475 006 066 JH002		0501 004 258
4475 006 066 JH004		0734 309 758
4475 006 066 JH009		4475 306 116
4475 006 066 JH011	0,20	4475 305 013
4475 006 066 JH011	0,30	4475 305 014
4475 006 066 JH011	0,40	4475 305 015

Bestell-Nr. Order No.	mm	Artikel-Nr. Article No.
4475 006 066		
4475 006 066 JH011	0,50	4475 305 391
4475 006 066 JH011	0,60	4475 305 016
4475 006 066 JH011	0,70	4475 305 390
4475 006 066 JH011	0,80	4475 305 017
4475 006 066 JH011	0,90	4475 305 329
4475 006 066 JH011	1,00	4475 305 018
4475 006 066 JH011	1,10	4475 305 389
4475 006 066 JH011	1,20	4475 305 388
4475 006 066 JH011	1,30	4475 305 387
4475 006 066 JH011	1,40	4475 305 019
4475 006 066 JH011	1,60	4475 305 020
4475 006 066 JH011	2,00	4475 305 022
4475 006 066 JH012		4475 306 338
4475 006 066 JH013		4475 306 339
4475 006 066 JH016		0750 117 570
4475 006 066 JH017		0750 117 570
4475 006 066 JH020		0501 208 669
4475 006 066 JH101		0734 309 369
4475 006 066 JH101		0750 117 308
4475 006 066 JH102		0634 303 229
4475 006 066 JH102		0734 309 401
4475 006 066 LD004	1,00	4481 346 049
4475 006 066 LD004	1,10	4481 346 050
4475 006 066 LD004	1,20	4481 346 051
4475 006 066 LD005		4481 346 047
4475 006 066 PD001		4475 307 008
4475 006 066 PD003		4475 306 031
4475 006 066 PD006		0750 101 112
4475 006 066 PD008		0750 117 733
4475 006 066 PD008		0750 117 734
4475 006 066 PD009		4475 306 183
4475 006 066 PD102		0501 309 597
4475 006 066 PD102		0634 304 654
4475 006 066 SS001		0501 313 810
4475 006 066 SS002		0501 210 954
4475 006 066 SS002		0501 210 955
4475 006 066 SS003		0501 005 901
4475 006 066 SS003		0501 005 902
4475 006 072		
4475 006 072 AH014	0,10	0730 000 127
4475 006 072 AH014	0,20	0730 000 126
4475 006 072 AH014	0,30	0730 002 280
4475 006 072 AH014	0,40	0730 001 012
4475 006 072 AH014	0,45	0730 005 708
4475 006 072 AH014	0,50	0730 000 125
4475 006 072 AH014	0,55	0730 005 709
4475 006 072 AH014	0,60	0730 001 011
4475 006 072 AH014	0,65	0730 006 513
4475 006 072 AH014	0,70	0730 006 514
4475 006 072 AH014	0,75	0730 006 515
4475 006 072 AH014	0,80	0730 000 124
4475 006 072 AH014	0,85	0730 006 516
4475 006 072 AH014	0,90	0730 006 517
4475 006 072 AH014	0,95	0730 006 518
4475 006 072 AH014	1,00	0730 000 123
4475 006 072 AH014	1,05	0730 006 519
4475 006 072 AH014	1,10	0730 006 520
4475 006 072 AH014	1,15	0730 006 521
4475 006 072 AH014	1,20	0730 002 277
4475 006 072 AH014	1,25	0730 006 522
4475 006 072 AH014	1,30	0730 006 523

Bestell-Nr. Order No.	mm	Artikel-Nr. Article No.
4475 006 072		
4475 006 072 AH014	1,35	0730 006 524
4475 006 072 AH014	1,40	0730 001 010
4475 006 072 AH014	1,45	0730 006 525
4475 006 072 AH014	1,50	0730 006 526
4475 006 072 AH014	1,55	0730 006 527
4475 006 072 AH014	1,60	0730 006 528
4475 006 072 AH014	1,65	0730 006 529
4475 006 072 AH014	1,70	0730 008 051
4475 006 072 AH014	1,75	0730 005 816
4475 006 072 AH014	1,80	0730 008 052
4475 006 072 AH014	1,85	0730 005 817
4475 006 072 AH014	1,90	0730 008 053
4475 006 072 AH014	1,95	0730 008 154
4475 006 072 AH014	2,00	0730 001 009
4475 006 072 AH014	2,05	0730 007 783
4475 006 072 AH014	2,10	0730 007 784
4475 006 072 AH014	2,15	0730 007 785
4475 006 072 AH014	2,20	0730 007 786
4475 006 072 AH014	2,25	0730 007 787
4475 006 072 AH014	2,30	0730 008 292
4475 006 072 AH014	2,35	0730 008 293
4475 006 072 AH014	2,40	0730 008 294
4475 006 072 AH014	2,45	0730 008 295
4475 006 072 AH014	2,50	0730 008 296
4475 006 072 AH015		0750 117 785
4475 006 072 AH016		0750 117 802
4475 006 072 AH017	0,10	0730 000 127
4475 006 072 AH017	0,20	0730 000 126
4475 006 072 AH017	0,30	0730 002 280
4475 006 072 AH017	0,40	0730 001 012
4475 006 072 AH017	0,45	0730 005 708
4475 006 072 AH017	0,50	0730 000 125
4475 006 072 AH017	0,55	0730 005 709
4475 006 072 AH017	0,60	0730 001 011
4475 006 072 AH017	0,65	0730 006 513
4475 006 072 AH017	0,70	0730 006 514
4475 006 072 AH017	0,75	0730 006 515
4475 006 072 AH017	0,80	0730 000 124
4475 006 072 AH017	0,85	0730 006 516
4475 006 072 AH017	0,90	0730 006 517
4475 006 072 AH017	0,95	0730 006 518
4475 006 072 AH017	1,00	0730 000 123
4475 006 072 AH017	1,05	0730 006 519
4475 006 072 AH017	1,10	0730 006 520
4475 006 072 AH017	1,15	0730 006 521
4475 006 072 AH017	1,20	0730 002 277
4475 006 072 AH017	1,25	0730 006 522
4475 006 072 AH017	1,30	0730 006 523
4475 006 072 AH017	1,35	0730 006 524
4475 006 072 AH017	1,40	0730 001 010
4475 006 072 AH017	1,45	0730 006 525
4475 006 072 AH017	1,50	0730 006 526
4475 006 072 AH017	1,55	0730 006 527
4475 006 072 AH017	1,60	0730 006 528
4475 006 072 AH017	1,65	0730 006 529
4475 006 072 AH017	1,70	0730 008 051
4475 006 072 AH017	1,75	0730 005 816
4475 006 072 AH017	1,80	0730 008 052
4475 006 072 AH017	1,85	0730 005 817
4475 006 072 AH017	1,90	0730 008 053
4475 006 072 AH017	1,95	0730 008 154

https://truckmanualshub.com/

Vergleichsliste / Cross reference list

Bestell-Nr. Order No.	mm	Artikel-Nr. Article No.
4475 006 072		
4475 006 072 AH017	2,00	0730 001 009
4475 006 072 AH017	2,05	0730 007 783
4475 006 072 AH017	2,10	0730 007 784
4475 006 072 AH017	2,15	0730 007 785
4475 006 072 AH017	2,20	0730 007 786
4475 006 072 AH017	2,25	0730 007 787
4475 006 072 AH017	2,30	0730 008 292
4475 006 072 AH017	2,35	0730 008 293
4475 006 072 AH017	2,40	0730 008 294
4475 006 072 AH017	2,45	0730 008 295
4475 006 072 AH017	2,50	0730 008 296
4475 006 072 AH018		0634 303 980
4475 006 072 AH022		0501 315 509
4475 006 072 AH023		0734 309 430
4475 006 072 DA002		0637 011 044
4475 006 072 DA003	4,00	0730 106 219
4475 006 072 DA005		4475 305 075
4475 006 072 DA007		4475 305 005
4475 006 072 DA008		0750 111 176
4475 006 072 DA009		0750 117 205
4475 006 072 DA010	15,10	0730 162 002
4475 006 072 DA010	15,20	0730 162 003
4475 006 072 DA010	15,26	0730 162 227
4475 006 072 DA010	15,30	0730 162 004
4475 006 072 DA010	15,33	0730 162 226
4475 006 072 DA010	15,36	0730 162 225
4475 006 072 DA010	15,38	0730 162 629
4475 006 072 DA010	15,40	0730 162 005
4475 006 072 DA010	15,43	0730 162 224
4475 006 072 DA010	15,46	0730 162 223
4475 006 072 DA010	15,48	0730 162 630
4475 006 072 DA010	15,50	0730 162 006
4475 006 072 DA010	15,53	0730 162 222
4475 006 072 DA010	15,56	0730 162 221
4475 006 072 DA010	15,58	0730 162 631
4475 006 072 DA010	15,60	0730 162 007
4475 006 072 DA010	15,63	0730 162 220
4475 006 072 DA010	15,66	0730 162 219
4475 006 072 DA010	15,68	0730 162 632
4475 006 072 DA010	15,69	0730 162 893
4475 006 072 DA010	15,70	0730 162 008
4475 006 072 DA010	15,72	0730 162 894
4475 006 072 DA010	15,73	0730 162 218
4475 006 072 DA010	15,76	0730 162 217
4475 006 072 DA010	15,78	0730 162 895
4475 006 072 DA010	15,80	0730 162 009
4475 006 072 DA010	15,81	0730 162 896
4475 006 072 DA010	15,83	0730 162 216
4475 006 072 DA010	15,84	0730 162 897
4475 006 072 DA010	15,86	0730 162 215
4475 006 072 DA010	15,88	0730 162 898
4475 006 072 DA010	15,89	0730 162 899
4475 006 072 DA010	15,90	0730 162 010
4475 006 072 DA010	15,91	0730 162 900
4475 006 072 DA010	15,93	0730 162 214
4475 006 072 DA010	15,94	0730 162 901
4475 006 072 DA010	15,96	0730 162 213
4475 006 072 DA010	15,97	0730 162 902
4475 006 072 DA010	16,00	0730 162 011
4475 006 072 DA010	16,03	0730 162 212
4475 006 072 DA010	16,06	0730 162 211

Bestell-Nr. Order No.	mm	Artikel-Nr. Article No.
4475 006 072		
4475 006 072 DA010	16,10	0730 162 012
4475 006 072 DA010	16,13	0730 162 210
4475 006 072 DA010	16,16	0730 162 209
4475 006 072 DA010	16,20	0730 162 013
4475 006 072 DA010	16,23	0730 162 208
4475 006 072 DA010	16,26	0730 162 207
4475 006 072 DA010	16,30	0730 162 014
4475 006 072 DA010	16,40	0730 162 015
4475 006 072 DA011	0,65	0730 105 438
4475 006 072 DA011	0,70	0730 105 439
4475 006 072 DA011	0,75	0730 105 440
4475 006 072 DA011	0,80	0730 107 807
4475 006 072 DA011	0,85	0730 105 441
4475 006 072 DA011	0,90	0730 105 230
4475 006 072 DA011	0,95	0730 105 231
4475 006 072 DA011	1,00	0730 105 103
4475 006 072 DA011	1,05	0730 105 104
4475 006 072 DA011	1,10	0730 105 105
4475 006 072 DA011	1,15	0730 105 106
4475 006 072 DA011	1,20	0730 104 423
4475 006 072 DA011	1,25	0730 105 107
4475 006 072 DA011	1,30	0730 105 108
4475 006 072 DA011	1,35	0730 105 109
4475 006 072 DA011	1,40	0730 105 110
4475 006 072 DA011	1,45	0730 105 111
4475 006 072 DA011	1,50	0730 105 112
4475 006 072 DA011	1,55	0730 105 113
4475 006 072 DA011	1,60	0730 105 114
4475 006 072 DA012		0750 117 354
4475 006 072 DA013		4475 206 004
4475 006 072 JH002		0501 004 258
4475 006 072 JH004		0734 309 758
4475 006 072 JH009		4475 306 116
4475 006 072 JH011	0,20	4475 305 013
4475 006 072 JH011	0,30	4475 305 014
4475 006 072 JH011	0,40	4475 305 015
4475 006 072 JH011	0,50	4475 305 391
4475 006 072 JH011	0,60	4475 305 016
4475 006 072 JH011	0,70	4475 305 390
4475 006 072 JH011	0,80	4475 305 017
4475 006 072 JH011	0,90	4475 305 329
4475 006 072 JH011	1,00	4475 305 018
4475 006 072 JH011	1,10	4475 305 389
4475 006 072 JH011	1,20	4475 305 388
4475 006 072 JH011	1,30	4475 305 387
4475 006 072 JH011	1,40	4475 305 019
4475 006 072 JH011	1,60	4475 305 020
4475 006 072 JH011	2,00	4475 305 022
4475 006 072 JH012		4475 306 338
4475 006 072 JH013		4475 306 339
4475 006 072 JH016		0750 117 570
4475 006 072 JH017		0750 117 570
4475 006 072 JH020		0501 208 669
4475 006 072 JH101		0734 309 369
4475 006 072 JH101		0750 117 308
4475 006 072 JH102		0634 303 229
4475 006 072 JH102		0734 309 401
4475 006 072 LD004	1,00	4481 346 049
4475 006 072 LD004	1,10	4481 346 050
4475 006 072 LD004	1,20	4481 346 051
4475 006 072 LD005		4481 346 047

Bestell-Nr. Order No.	mm	Artikel-Nr. Article No.
4475 006 072		
4475 006 072 PD001		4475 307 008
4475 006 072 PD003		4475 306 031
4475 006 072 PD006		0750 101 112
4475 006 072 PD008		0750 117 733
4475 006 072 PD008		0750 117 734
4475 006 072 PD009		4475 306 183
4475 006 072 PD102		0501 309 597
4475 006 072 PD102		0634 304 654
4475 006 072 SS001		0501 313 810
4475 006 072 SS002		0501 210 954
4475 006 072 SS002		0501 210 955
4475 006 072 SS003		0501 005 901
4475 006 072 SS003		0501 005 902
4475 006 083		
4475 006 083 AH014	0,10	0730 000 127
4475 006 083 AH014	0,20	0730 000 126
4475 006 083 AH014	0,30	0730 002 280
4475 006 083 AH014	0,40	0730 001 012
4475 006 083 AH014	0,45	0730 005 708
4475 006 083 AH014	0,50	0730 000 125
4475 006 083 AH014	0,55	0730 005 709
4475 006 083 AH014	0,60	0730 001 011
4475 006 083 AH014	0,65	0730 006 513
4475 006 083 AH014	0,70	0730 006 514
4475 006 083 AH014	0,75	0730 006 515
4475 006 083 AH014	0,80	0730 000 124
4475 006 083 AH014	0,85	0730 006 516
4475 006 083 AH014	0,90	0730 006 517
4475 006 083 AH014	0,95	0730 006 518
4475 006 083 AH014	1,00	0730 000 123
4475 006 083 AH014	1,05	0730 006 519
4475 006 083 AH014	1,10	0730 006 520
4475 006 083 AH014	1,15	0730 006 521
4475 006 083 AH014	1,20	0730 002 277
4475 006 083 AH014	1,25	0730 006 522
4475 006 083 AH014	1,30	0730 006 523
4475 006 083 AH014	1,35	0730 006 524
4475 006 083 AH014	1,40	0730 001 010
4475 006 083 AH014	1,45	0730 006 525
4475 006 083 AH014	1,50	0730 006 526
4475 006 083 AH014	1,55	0730 006 527
4475 006 083 AH014	1,60	0730 006 528
4475 006 083 AH014	1,65	0730 006 529
4475 006 083 AH014	1,70	0730 008 051
4475 006 083 AH014	1,75	0730 005 816
4475 006 083 AH014	1,80	0730 008 052
4475 006 083 AH014	1,85	0730 005 817
4475 006 083 AH014	1,90	0730 008 053
4475 006 083 AH014	1,95	0730 008 154
4475 006 083 AH014	2,00	0730 001 009
4475 006 083 AH014	2,05	0730 007 783
4475 006 083 AH014	2,10	0730 007 784
4475 006 083 AH014	2,15	0730 007 785
4475 006 083 AH014	2,20	0730 007 786
4475 006 083 AH014	2,25	0730 007 787
4475 006 083 AH014	2,30	0730 008 292
4475 006 083 AH014	2,35	0730 008 293
4475 006 083 AH014	2,40	0730 008 294
4475 006 083 AH014	2,45	0730 008 295
4475 006 083 AH014	2,50	0730 008 296
4475 006 083 AH015		0750 117 802

ZF Trading GmbH | Borgwardstraße 16 | 28279 Bremen | Germany | info.zf-services@zf.com | www.zf.com

https://truckmanualshub.com/

Bestell-Nr. Order No.	mm	Artikel-Nr. Article No.
4475 006 083		
4475 006 083 AH016		0750 117 445
4475 006 083 AH017	0,30	0730 000 009
4475 006 083 AH017	0,50	0730 000 495
4475 006 083 AH017	0,60	0730 002 353
4475 006 083 AH017	0,70	0730 002 352
4475 006 083 AH017	0,80	0730 002 351
4475 006 083 AH017	0,90	0730 002 350
4475 006 083 AH017	1,00	0730 000 697
4475 006 083 AH017	1,10	0730 002 349
4475 006 083 AH017	1,20	0730 002 348
4475 006 083 AH017	1,25	0730 006 914
4475 006 083 AH017	1,30	0730 002 347
4475 006 083 AH017	1,35	0730 006 915
4475 006 083 AH017	1,40	0730 002 836
4475 006 083 AH017	1,45	0730 006 916
4475 006 083 AH017	1,50	0730 002 856
4475 006 083 AH017	1,55	0730 006 917
4475 006 083 AH017	1,60	0730 002 835
4475 006 083 AH017	1,65	0730 006 918
4475 006 083 AH017	1,70	0730 002 834
4475 006 083 AH017	1,75	0730 006 919
4475 006 083 AH017	1,80	0730 002 833
4475 006 083 AH017	1,85	0730 006 920
4475 006 083 AH017	1,90	0730 006 921
4475 006 083 AH017	1,95	0730 006 922
4475 006 083 AH017	2,00	0730 001 489
4475 006 083 AH018		0634 303 980
4475 006 083 AH022		0501 315 509
4475 006 083 AH023		0734 309 430
4475 006 083 DA008		0734 319 672
4475 006 083 DA009		0750 117 088
4475 006 083 DA010	10,94	0730 162 117
4475 006 083 DA010	10,97	0730 162 118
4475 006 083 DA010	11,00	0730 162 119
4475 006 083 DA010	11,03	0730 162 120
4475 006 083 DA010	11,06	0730 162 121
4475 006 083 DA010	11,09	0730 162 122
4475 006 083 DA010	11,12	0730 162 123
4475 006 083 DA010	11,15	0730 162 124
4475 006 083 DA010	11,18	0730 162 125
4475 006 083 DA010	11,21	0730 162 126
4475 006 083 DA010	11,24	0730 162 127
4475 006 083 DA010	11,27	0730 162 128
4475 006 083 DA010	11,30	0730 161 962
4475 006 083 DA010	11,33	0730 161 963
4475 006 083 DA010	11,36	0730 161 964
4475 006 083 DA010	11,39	0730 161 965
4475 006 083 DA010	11,42	0730 161 966
4475 006 083 DA010	11,45	0730 161 967
4475 006 083 DA010	11,48	0730 161 968
4475 006 083 DA010	11,51	0730 161 969
4475 006 083 DA010	11,54	0730 161 970
4475 006 083 DA010	11,57	0730 161 971
4475 006 083 DA010	11,60	0730 161 972
4475 006 083 DA010	11,63	0730 161 973
4475 006 083 DA010	11,66	0730 161 974
4475 006 083 DA010	11,69	0730 161 975
4475 006 083 DA010	11,72	0730 161 976
4475 006 083 DA010	11,75	0730 161 977
4475 006 083 DA010	11,78	0730 161 978
4475 006 083 DA010	11,81	0730 161 979

Bestell-Nr. Order No.	mm	Artikel-Nr. Article No.
4475 006 083		
4475 006 083 DA010	11,84	0730 161 980
4475 006 083 DA010	11,87	0730 161 981
4475 006 083 DA010	11,90	0730 161 982
4475 006 083 DA010	11,93	0730 161 983
4475 006 083 DA010	11,96	0730 161 984
4475 006 083 DA010	11,99	0730 161 985
4475 006 083 DA010	12,02	0730 161 986
4475 006 083 DA010	12,05	0730 161 987
4475 006 083 DA010	12,08	0730 161 988
4475 006 083 DA010	12,11	0730 161 989
4475 006 083 DA010	12,14	0730 161 990
4475 006 083 DA010	12,17	0730 161 991
4475 006 083 DA010	12,20	0730 161 992
4475 006 083 DA010	12,23	0730 161 993
4475 006 083 DA010	12,26	0730 161 994
4475 006 083 DA010	12,29	0730 161 995
4475 006 083 DA010	12,32	0730 161 996
4475 006 083 DA010	12,35	0730 161 997
4475 006 083 DA010	12,38	0730 161 998
4475 006 083 DA011	0,70	0730 106 717
4475 006 083 DA011	0,75	0730 106 718
4475 006 083 DA011	0,80	0730 106 719
4475 006 083 DA011	0,85	0730 106 720
4475 006 083 DA011	0,90	0730 105 001
4475 006 083 DA011	0,95	0730 105 002
4475 006 083 DA011	1,00	0730 105 003
4475 006 083 DA011	1,05	0730 105 004
4475 006 083 DA011	1,10	0730 105 005
4475 006 083 DA011	1,15	0730 105 006
4475 006 083 DA011	1,20	0730 104 990
4475 006 083 DA011	1,25	0730 105 007
4475 006 083 DA011	1,30	0730 105 008
4475 006 083 DA011	1,50	0730 105 009
4475 006 083 DA012		0750 117 355
4475 006 083 DA013		4475 206 018
4475 006 083 JH002		0501 006 026
4475 006 083 JH004		0734 309 758
4475 006 083 JH009		4475 306 116
4475 006 083 JH011	0,20	4475 305 013
4475 006 083 JH011	0,30	4475 305 014
4475 006 083 JH011	0,40	4475 305 015
4475 006 083 JH011	0,50	4475 305 391
4475 006 083 JH011	0,60	4475 305 016
4475 006 083 JH011	0,70	4475 305 390
4475 006 083 JH011	0,80	4475 305 017
4475 006 083 JH011	0,90	4475 305 329
4475 006 083 JH011	1,00	4475 305 018
4475 006 083 JH011	1,10	4475 305 389
4475 006 083 JH011	1,20	4475 305 388
4475 006 083 JH011	1,30	4475 305 387
4475 006 083 JH011	1,40	4475 305 019
4475 006 083 JH011	1,60	4475 305 020
4475 006 083 JH011	2,00	4475 305 022
4475 006 083 JH012		4475 306 209
4475 006 083 JH013		4475 306 207
4475 006 083 JH016		0750 117 570
4475 006 083 JH017		0750 117 570
4475 006 083 JH020		0501 211 361
4475 006 083 JH101		0734 309 369
4475 006 083 JH101		0750 117 308
4475 006 083 JH102		0634 303 229

Bestell-Nr. Order No.	mm	Artikel-Nr. Article No.
4475 006 083		
4475 006 083 JH102		0734 309 401
4475 006 083 LD004	1,00	4481 346 049
4475 006 083 LD004	1,10	4481 346 050
4475 006 083 LD004	1,20	4481 346 051
4475 006 083 LD004	1,40	4061 319 902
4475 006 083 LD004	1,50	4061 319 896
4475 006 083 LD004	1,60	4061 319 906
4475 006 083 LD004	1,70	4061 319 904
4475 006 083 LD004	1,80	4061 319 848
4475 006 083 LD005		4481 346 046
4475 006 083 LD005		4481 346 047
4475 006 083 PD001		4475 307 008
4475 006 083 PD003		4475 306 031
4475 006 083 PD006		0750 101 112
4475 006 083 PD008		0750 117 733
4475 006 083 PD008		0750 117 734
4475 006 083 PD009		4475 306 183
4475 006 083 PD102		0634 304 654
4475 006 083 PD102		0636 302 018
4475 006 087		
4475 006 087 AH014	0,10	0730 000 127
4475 006 087 AH014	0,20	0730 000 126
4475 006 087 AH014	0,30	0730 002 280
4475 006 087 AH014	0,40	0730 001 012
4475 006 087 AH014	0,45	0730 005 708
4475 006 087 AH014	0,50	0730 000 125
4475 006 087 AH014	0,55	0730 005 709
4475 006 087 AH014	0,60	0730 001 011
4475 006 087 AH014	0,65	0730 006 513
4475 006 087 AH014	0,70	0730 006 514
4475 006 087 AH014	0,75	0730 006 515
4475 006 087 AH014	0,80	0730 000 124
4475 006 087 AH014	0,85	0730 006 516
4475 006 087 AH014	0,90	0730 006 517
4475 006 087 AH014	0,95	0730 006 518
4475 006 087 AH014	1,00	0730 000 123
4475 006 087 AH014	1,05	0730 006 519
4475 006 087 AH014	1,10	0730 006 520
4475 006 087 AH014	1,15	0730 006 521
4475 006 087 AH014	1,20	0730 002 277
4475 006 087 AH014	1,25	0730 006 522
4475 006 087 AH014	1,30	0730 006 523
4475 006 087 AH014	1,35	0730 006 524
4475 006 087 AH014	1,40	0730 001 010
4475 006 087 AH014	1,45	0730 006 525
4475 006 087 AH014	1,50	0730 006 526
4475 006 087 AH014	1,55	0730 006 527
4475 006 087 AH014	1,60	0730 006 528
4475 006 087 AH014	1,65	0730 006 529
4475 006 087 AH014	1,70	0730 008 051
4475 006 087 AH014	1,75	0730 005 816
4475 006 087 AH014	1,80	0730 008 052
4475 006 087 AH014	1,85	0730 005 817
4475 006 087 AH014	1,90	0730 008 053
4475 006 087 AH014	1,95	0730 008 154
4475 006 087 AH014	2,00	0730 001 009
4475 006 087 AH014	2,05	0730 007 783
4475 006 087 AH014	2,10	0730 007 784
4475 006 087 AH014	2,15	0730 007 785
4475 006 087 AH014	2,20	0730 007 786
4475 006 087 AH014	2,25	0730 007 787

https://truckmanualshub.com/

Vergleichsliste / Cross reference list

Bestell-Nr. Order No.	mm	Artikel-Nr. Article No.
4475 006 087		
4475 006 087 AH014	2,30	0730 008 292
4475 006 087 AH014	2,35	0730 008 293
4475 006 087 AH014	2,40	0730 008 294
4475 006 087 AH014	2,45	0730 008 295
4475 006 087 AH014	2,50	0730 008 296
4475 006 087 AH015		0750 117 785
4475 006 087 AH016		0750 117 802
4475 006 087 AH017	0,10	0730 000 127
4475 006 087 AH017	0,20	0730 000 126
4475 006 087 AH017	0,30	0730 002 280
4475 006 087 AH017	0,40	0730 001 012
4475 006 087 AH017	0,45	0730 005 708
4475 006 087 AH017	0,50	0730 000 125
4475 006 087 AH017	0,55	0730 005 709
4475 006 087 AH017	0,60	0730 001 011
4475 006 087 AH017	0,65	0730 006 513
4475 006 087 AH017	0,70	0730 006 514
4475 006 087 AH017	0,75	0730 006 515
4475 006 087 AH017	0,80	0730 000 124
4475 006 087 AH017	0,85	0730 006 516
4475 006 087 AH017	0,90	0730 006 517
4475 006 087 AH017	0,95	0730 006 518
4475 006 087 AH017	1,00	0730 000 123
4475 006 087 AH017	1,05	0730 006 519
4475 006 087 AH017	1,10	0730 006 520
4475 006 087 AH017	1,15	0730 006 521
4475 006 087 AH017	1,20	0730 002 277
4475 006 087 AH017	1,25	0730 006 522
4475 006 087 AH017	1,30	0730 006 523
4475 006 087 AH017	1,35	0730 006 524
4475 006 087 AH017	1,40	0730 001 010
4475 006 087 AH017	1,45	0730 006 525
4475 006 087 AH017	1,50	0730 006 526
4475 006 087 AH017	1,55	0730 006 527
4475 006 087 AH017	1,60	0730 006 528
4475 006 087 AH017	1,65	0730 006 529
4475 006 087 AH017	1,70	0730 008 051
4475 006 087 AH017	1,75	0730 005 816
4475 006 087 AH017	1,80	0730 008 052
4475 006 087 AH017	1,85	0730 005 817
4475 006 087 AH017	1,90	0730 008 053
4475 006 087 AH017	1,95	0730 008 154
4475 006 087 AH017	2,00	0730 001 009
4475 006 087 AH017	2,05	0730 007 783
4475 006 087 AH017	2,10	0730 007 784
4475 006 087 AH017	2,15	0730 007 785
4475 006 087 AH017	2,20	0730 007 786
4475 006 087 AH017	2,25	0730 007 787
4475 006 087 AH017	2,30	0730 008 292
4475 006 087 AH017	2,35	0730 008 293
4475 006 087 AH017	2,40	0730 008 294
4475 006 087 AH017	2,45	0730 008 295
4475 006 087 AH017	2,50	0730 008 296
4475 006 087 AH018		0634 303 980
4475 006 087 AH022		0501 315 509
4475 006 087 AH023		0734 309 430
4475 006 087 DA002		0637 011 044
4475 006 087 DA003	4,00	0730 106 219
4475 006 087 DA005		4475 305 075
4475 006 087 DA007		4475 305 005
4475 006 087 DA008		0750 111 176

Bestell-Nr. Order No.	mm	Artikel-Nr. Article No.
4475 006 087		
4475 006 087 DA009		0750 117 205
4475 006 087 DA010	15,10	0730 162 002
4475 006 087 DA010	15,20	0730 162 003
4475 006 087 DA010	15,26	0730 162 227
4475 006 087 DA010	15,30	0730 162 004
4475 006 087 DA010	15,33	0730 162 226
4475 006 087 DA010	15,36	0730 162 225
4475 006 087 DA010	15,38	0730 162 629
4475 006 087 DA010	15,40	0730 162 005
4475 006 087 DA010	15,43	0730 162 224
4475 006 087 DA010	15,46	0730 162 223
4475 006 087 DA010	15,48	0730 162 630
4475 006 087 DA010	15,50	0730 162 006
4475 006 087 DA010	15,53	0730 162 222
4475 006 087 DA010	15,56	0730 162 221
4475 006 087 DA010	15,58	0730 162 631
4475 006 087 DA010	15,60	0730 162 007
4475 006 087 DA010	15,63	0730 162 220
4475 006 087 DA010	15,66	0730 162 219
4475 006 087 DA010	15,68	0730 162 632
4475 006 087 DA010	15,69	0730 162 893
4475 006 087 DA010	15,70	0730 162 008
4475 006 087 DA010	15,72	0730 162 894
4475 006 087 DA010	15,73	0730 162 218
4475 006 087 DA010	15,76	0730 162 217
4475 006 087 DA010	15,78	0730 162 895
4475 006 087 DA010	15,80	0730 162 009
4475 006 087 DA010	15,81	0730 162 896
4475 006 087 DA010	15,83	0730 162 216
4475 006 087 DA010	15,84	0730 162 897
4475 006 087 DA010	15,86	0730 162 215
4475 006 087 DA010	15,88	0730 162 898
4475 006 087 DA010	15,89	0730 162 899
4475 006 087 DA010	15,90	0730 162 010
4475 006 087 DA010	15,91	0730 162 900
4475 006 087 DA010	15,93	0730 162 214
4475 006 087 DA010	15,94	0730 162 901
4475 006 087 DA010	15,96	0730 162 213
4475 006 087 DA010	15,97	0730 162 902
4475 006 087 DA010	16,00	0730 162 011
4475 006 087 DA010	16,03	0730 162 212
4475 006 087 DA010	16,06	0730 162 211
4475 006 087 DA010	16,10	0730 162 012
4475 006 087 DA010	16,13	0730 162 210
4475 006 087 DA010	16,16	0730 162 209
4475 006 087 DA010	16,20	0730 162 013
4475 006 087 DA010	16,23	0730 162 208
4475 006 087 DA010	16,26	0730 162 207
4475 006 087 DA010	16,30	0730 162 014
4475 006 087 DA010	16,40	0730 162 015
4475 006 087 DA011	0,65	0730 105 438
4475 006 087 DA011	0,70	0730 105 439
4475 006 087 DA011	0,75	0730 105 440
4475 006 087 DA011	0,80	0730 107 807
4475 006 087 DA011	0,85	0730 105 441
4475 006 087 DA011	0,90	0730 105 230
4475 006 087 DA011	0,95	0730 105 231
4475 006 087 DA011	1,00	0730 105 103
4475 006 087 DA011	1,05	0730 105 104
4475 006 087 DA011	1,10	0730 105 105
4475 006 087 DA011	1,15	0730 105 106

Bestell-Nr. Order No.	mm	Artikel-Nr. Article No.
4475 006 087		
4475 006 087 DA011	1,20	0730 104 423
4475 006 087 DA011	1,25	0730 105 107
4475 006 087 DA011	1,30	0730 105 108
4475 006 087 DA011	1,35	0730 105 109
4475 006 087 DA011	1,40	0730 105 110
4475 006 087 DA011	1,45	0730 105 111
4475 006 087 DA011	1,50	0730 105 112
4475 006 087 DA011	1,55	0730 105 113
4475 006 087 DA011	1,60	0730 105 114
4475 006 087 DA012		0750 117 354
4475 006 087 DA013		4475 206 001
4475 006 087 JH002		0501 004 258
4475 006 087 JH004		0734 309 758
4475 006 087 JH009		4475 306 116
4475 006 087 JH011	0,20	4475 305 013
4475 006 087 JH011	0,30	4475 305 014
4475 006 087 JH011	0,40	4475 305 015
4475 006 087 JH011	0,50	4475 305 391
4475 006 087 JH011	0,60	4475 305 016
4475 006 087 JH011	0,70	4475 305 390
4475 006 087 JH011	0,80	4475 305 017
4475 006 087 JH011	0,90	4475 305 329
4475 006 087 JH011	1,00	4475 305 018
4475 006 087 JH011	1,10	4475 305 389
4475 006 087 JH011	1,20	4475 305 388
4475 006 087 JH011	1,30	4475 305 387
4475 006 087 JH011	1,40	4475 305 019
4475 006 087 JH011	1,60	4475 305 020
4475 006 087 JH011	2,00	4475 305 022
4475 006 087 JH012		4475 306 338
4475 006 087 JH013		4475 306 339
4475 006 087 JH016		0750 117 570
4475 006 087 JH017		0750 117 570
4475 006 087 JH020		0501 208 669
4475 006 087 JH101		0734 309 369
4475 006 087 JH101		0750 117 308
4475 006 087 JH102		0634 303 229
4475 006 087 JH102		0734 309 401
4475 006 087 LD004	1,00	4481 346 049
4475 006 087 LD004	1,10	4481 346 050
4475 006 087 LD004	1,20	4481 346 051
4475 006 087 LD005		4481 346 047
4475 006 087 PD001		4475 307 008
4475 006 087 PD003		4475 306 031
4475 006 087 PD006		0750 101 112
4475 006 087 PD008		0750 117 733
4475 006 087 PD008		0750 117 734
4475 006 087 PD009		4475 306 183
4475 006 087 PD102		0501 309 597
4475 006 087 PD102		0634 304 654
4475 006 087 SS001		0501 313 810
4475 006 087 SS002		0501 210 954
4475 006 087 SS002		0501 210 955
4475 006 087 SS003		0501 005 901
4475 006 087 SS003		0501 005 902
4475 006 088		
4475 006 088 AH014	0,10	0730 000 127
4475 006 088 AH014	0,20	0730 000 126
4475 006 088 AH014	0,30	0730 002 280
4475 006 088 AH014	0,40	0730 001 012
4475 006 088 AH014	0,45	0730 005 708

ZF Trading GmbH | Borgwardstraße 16 | 28279 Bremen | Germany | info.zf-services@zf.com | www.zf.com

https://truckmanualshub.com/

Bestell-Nr. Order No.	mm	Artikel-Nr. Article No.
4475 006 088		
4475 006 088 AH014	0,50	0730 000 125
4475 006 088 AH014	0,55	0730 005 709
4475 006 088 AH014	0,60	0730 001 011
4475 006 088 AH014	0,65	0730 006 513
4475 006 088 AH014	0,70	0730 006 514
4475 006 088 AH014	0,75	0730 006 515
4475 006 088 AH014	0,80	0730 000 124
4475 006 088 AH014	0,85	0730 006 516
4475 006 088 AH014	0,90	0730 006 517
4475 006 088 AH014	0,95	0730 006 518
4475 006 088 AH014	1,00	0730 000 123
4475 006 088 AH014	1,05	0730 006 519
4475 006 088 AH014	1,10	0730 006 520
4475 006 088 AH014	1,15	0730 006 521
4475 006 088 AH014	1,20	0730 002 277
4475 006 088 AH014	1,25	0730 006 522
4475 006 088 AH014	1,30	0730 006 523
4475 006 088 AH014	1,35	0730 006 524
4475 006 088 AH014	1,40	0730 001 010
4475 006 088 AH014	1,45	0730 006 525
4475 006 088 AH014	1,50	0730 006 526
4475 006 088 AH014	1,55	0730 006 527
4475 006 088 AH014	1,60	0730 006 528
4475 006 088 AH014	1,65	0730 006 529
4475 006 088 AH014	1,70	0730 008 051
4475 006 088 AH014	1,75	0730 005 816
4475 006 088 AH014	1,80	0730 008 052
4475 006 088 AH014	1,85	0730 005 817
4475 006 088 AH014	1,90	0730 008 053
4475 006 088 AH014	1,95	0730 008 154
4475 006 088 AH014	2,00	0730 001 009
4475 006 088 AH014	2,05	0730 007 783
4475 006 088 AH014	2,10	0730 007 784
4475 006 088 AH014	2,15	0730 007 785
4475 006 088 AH014	2,20	0730 007 786
4475 006 088 AH014	2,25	0730 007 787
4475 006 088 AH014	2,30	0730 008 292
4475 006 088 AH014	2,35	0730 008 293
4475 006 088 AH014	2,40	0730 008 294
4475 006 088 AH014	2,45	0730 008 295
4475 006 088 AH014	2,50	0730 008 296
4475 006 088 AH015		0750 117 785
4475 006 088 AH016		0750 117 802
4475 006 088 AH017	0,10	0730 000 127
4475 006 088 AH017	0,20	0730 000 126
4475 006 088 AH017	0,30	0730 002 280
4475 006 088 AH017	0,40	0730 001 012
4475 006 088 AH017	0,45	0730 005 708
4475 006 088 AH017	0,50	0730 000 125
4475 006 088 AH017	0,55	0730 005 709
4475 006 088 AH017	0,60	0730 001 011
4475 006 088 AH017	0,65	0730 006 513
4475 006 088 AH017	0,70	0730 006 514
4475 006 088 AH017	0,75	0730 006 515
4475 006 088 AH017	0,80	0730 000 124
4475 006 088 AH017	0,85	0730 006 516
4475 006 088 AH017	0,90	0730 006 517
4475 006 088 AH017	0,95	0730 006 518
4475 006 088 AH017	1,00	0730 000 123
4475 006 088 AH017	1,05	0730 006 519
4475 006 088 AH017	1,10	0730 006 520

Bestell-Nr. Order No.	mm	Artikel-Nr. Article No.
4475 006 088		
4475 006 088 AH017	1,15	0730 006 521
4475 006 088 AH017	1,20	0730 002 277
4475 006 088 AH017	1,25	0730 006 522
4475 006 088 AH017	1,30	0730 006 523
4475 006 088 AH017	1,35	0730 006 524
4475 006 088 AH017	1,40	0730 001 010
4475 006 088 AH017	1,45	0730 006 525
4475 006 088 AH017	1,50	0730 006 526
4475 006 088 AH017	1,55	0730 006 527
4475 006 088 AH017	1,60	0730 006 528
4475 006 088 AH017	1,65	0730 006 529
4475 006 088 AH017	1,70	0730 008 051
4475 006 088 AH017	1,75	0730 005 816
4475 006 088 AH017	1,80	0730 008 052
4475 006 088 AH017	1,85	0730 005 817
4475 006 088 AH017	1,90	0730 008 053
4475 006 088 AH017	1,95	0730 008 154
4475 006 088 AH017	2,00	0730 001 009
4475 006 088 AH017	2,05	0730 007 783
4475 006 088 AH017	2,10	0730 007 784
4475 006 088 AH017	2,15	0730 007 785
4475 006 088 AH017	2,20	0730 007 786
4475 006 088 AH017	2,25	0730 007 787
4475 006 088 AH017	2,30	0730 008 292
4475 006 088 AH017	2,35	0730 008 293
4475 006 088 AH017	2,40	0730 008 294
4475 006 088 AH017	2,45	0730 008 295
4475 006 088 AH017	2,50	0730 008 296
4475 006 088 AH018		0634 303 980
4475 006 088 AH022		0501 315 509
4475 006 088 AH023		0734 309 430
4475 006 088 DA002		0637 011 044
4475 006 088 DA003	4,00	0730 106 219
4475 006 088 DA005		4475 306 176
4475 006 088 DA008		0734 319 672
4475 006 088 DA009		0750 117 205
4475 006 088 DA010	15,10	0730 162 002
4475 006 088 DA010	15,20	0730 162 003
4475 006 088 DA010	15,26	0730 162 227
4475 006 088 DA010	15,30	0730 162 004
4475 006 088 DA010	15,33	0730 162 226
4475 006 088 DA010	15,36	0730 162 225
4475 006 088 DA010	15,38	0730 162 629
4475 006 088 DA010	15,40	0730 162 005
4475 006 088 DA010	15,43	0730 162 224
4475 006 088 DA010	15,46	0730 162 223
4475 006 088 DA010	15,48	0730 162 630
4475 006 088 DA010	15,50	0730 162 006
4475 006 088 DA010	15,53	0730 162 222
4475 006 088 DA010	15,56	0730 162 221
4475 006 088 DA010	15,58	0730 162 631
4475 006 088 DA010	15,60	0730 162 007
4475 006 088 DA010	15,63	0730 162 220
4475 006 088 DA010	15,66	0730 162 219
4475 006 088 DA010	15,68	0730 162 632
4475 006 088 DA010	15,69	0730 162 893
4475 006 088 DA010	15,70	0730 162 008
4475 006 088 DA010	15,72	0730 162 894
4475 006 088 DA010	15,73	0730 162 218
4475 006 088 DA010	15,76	0730 162 217
4475 006 088 DA010	15,78	0730 162 895

Bestell-Nr. Order No.	mm	Artikel-Nr. Article No.
4475 006 088		
4475 006 088 DA010	15,80	0730 162 009
4475 006 088 DA010	15,81	0730 162 896
4475 006 088 DA010	15,83	0730 162 216
4475 006 088 DA010	15,84	0730 162 897
4475 006 088 DA010	15,86	0730 162 215
4475 006 088 DA010	15,88	0730 162 898
4475 006 088 DA010	15,89	0730 162 899
4475 006 088 DA010	15,90	0730 162 010
4475 006 088 DA010	15,91	0730 162 900
4475 006 088 DA010	15,93	0730 162 214
4475 006 088 DA010	15,94	0730 162 901
4475 006 088 DA010	15,96	0730 162 213
4475 006 088 DA010	15,97	0730 162 902
4475 006 088 DA010	16,00	0730 162 011
4475 006 088 DA010	16,03	0730 162 212
4475 006 088 DA010	16,06	0730 162 211
4475 006 088 DA010	16,10	0730 162 012
4475 006 088 DA010	16,13	0730 162 210
4475 006 088 DA010	16,16	0730 162 209
4475 006 088 DA010	16,20	0730 162 013
4475 006 088 DA010	16,23	0730 162 208
4475 006 088 DA010	16,26	0730 162 207
4475 006 088 DA010	16,30	0730 162 014
4475 006 088 DA010	16,40	0730 162 015
4475 006 088 DA011	0,65	0730 105 438
4475 006 088 DA011	0,70	0730 105 439
4475 006 088 DA011	0,75	0730 105 440
4475 006 088 DA011	0,80	0730 107 807
4475 006 088 DA011	0,85	0730 105 441
4475 006 088 DA011	0,90	0730 105 230
4475 006 088 DA011	0,95	0730 105 231
4475 006 088 DA011	1,00	0730 105 103
4475 006 088 DA011	1,05	0730 105 104
4475 006 088 DA011	1,10	0730 105 105
4475 006 088 DA011	1,15	0730 105 106
4475 006 088 DA011	1,20	0730 104 423
4475 006 088 DA011	1,25	0730 105 107
4475 006 088 DA011	1,30	0730 105 108
4475 006 088 DA011	1,35	0730 105 109
4475 006 088 DA011	1,40	0730 105 110
4475 006 088 DA011	1,45	0730 105 111
4475 006 088 DA011	1,50	0730 105 112
4475 006 088 DA011	1,55	0730 105 113
4475 006 088 DA011	1,60	0730 105 114
4475 006 088 DA012		0750 117 354
4475 006 088 DA013		4475 206 001
4475 006 088 JH002		0501 004 258
4475 006 088 JH004		0734 309 758
4475 006 088 JH009		4475 306 116
4475 006 088 JH011	0,20	4475 305 013
4475 006 088 JH011	0,30	4475 305 014
4475 006 088 JH011	0,40	4475 305 015
4475 006 088 JH011	0,50	4475 305 391
4475 006 088 JH011	0,60	4475 305 016
4475 006 088 JH011	0,70	4475 305 390
4475 006 088 JH011	0,80	4475 305 017
4475 006 088 JH011	0,90	4475 305 329
4475 006 088 JH011	1,00	4475 305 018
4475 006 088 JH011	1,10	4475 305 389
4475 006 088 JH011	1,20	4475 305 388
4475 006 088 JH011	1,30	4475 305 387

https://truckmanualshub.com/

Vergleichsliste / Cross reference list

Bestell-Nr. Order No.	mm	Artikel-Nr. Article No.
4475 006 088		
4475 006 088 JH011	1,40	4475 305 019
4475 006 088 JH011	1,60	4475 305 020
4475 006 088 JH011	2,00	4475 305 022
4475 006 088 JH012		4475 306 338
4475 006 088 JH013		4475 306 339
4475 006 088 JH016		0750 117 570
4475 006 088 JH017		0750 117 570
4475 006 088 JH020		0501 208 669
4475 006 088 JH101		0734 309 369
4475 006 088 JH101		0750 117 308
4475 006 088 JH102		0634 303 229
4475 006 088 JH102		0734 309 401
4475 006 088 LD004	1,00	4481 346 049
4475 006 088 LD004	1,10	4481 346 050
4475 006 088 LD004	1,20	4481 346 051
4475 006 088 LD005		4481 346 047
4475 006 088 PD001		4475 307 008
4475 006 088 PD003		4475 306 031
4475 006 088 PD006		0750 101 112
4475 006 088 PD008		0750 117 733
4475 006 088 PD008		0750 117 734
4475 006 088 PD009		4475 306 183
4475 006 088 PD102		0501 309 597
4475 006 088 PD102		0634 304 654
4475 006 088 SS001		0501 313 810
4475 006 088 SS002		0501 210 954
4475 006 088 SS002		0501 210 955
4475 006 088 SS003		0501 005 901
4475 006 088 SS003		0501 005 902
4475 006 091		
4475 006 091 AH014	0,10	0730 000 127
4475 006 091 AH014	0,20	0730 000 126
4475 006 091 AH014	0,30	0730 002 280
4475 006 091 AH014	0,40	0730 001 012
4475 006 091 AH014	0,45	0730 005 708
4475 006 091 AH014	0,50	0730 000 125
4475 006 091 AH014	0,55	0730 005 709
4475 006 091 AH014	0,60	0730 001 011
4475 006 091 AH014	0,65	0730 006 513
4475 006 091 AH014	0,70	0730 006 514
4475 006 091 AH014	0,75	0730 006 515
4475 006 091 AH014	0,80	0730 000 124
4475 006 091 AH014	0,85	0730 006 516
4475 006 091 AH014	0,90	0730 006 517
4475 006 091 AH014	0,95	0730 006 518
4475 006 091 AH014	1,00	0730 000 123
4475 006 091 AH014	1,05	0730 006 519
4475 006 091 AH014	1,10	0730 006 520
4475 006 091 AH014	1,15	0730 006 521
4475 006 091 AH014	1,20	0730 002 277
4475 006 091 AH014	1,25	0730 006 522
4475 006 091 AH014	1,30	0730 006 523
4475 006 091 AH014	1,35	0730 006 524
4475 006 091 AH014	1,40	0730 001 010
4475 006 091 AH014	1,45	0730 006 525
4475 006 091 AH014	1,50	0730 006 526
4475 006 091 AH014	1,55	0730 006 527
4475 006 091 AH014	1,60	0730 006 528
4475 006 091 AH014	1,65	0730 006 529
4475 006 091 AH014	1,70	0730 008 051
4475 006 091 AH014	1,75	0730 005 816

Bestell-Nr. Order No.	mm	Artikel-Nr. Article No.
4475 006 091		
4475 006 091 AH014	1,80	0730 008 052
4475 006 091 AH014	1,85	0730 005 817
4475 006 091 AH014	1,90	0730 008 053
4475 006 091 AH014	1,95	0730 008 154
4475 006 091 AH014	2,00	0730 001 009
4475 006 091 AH014	2,05	0730 007 783
4475 006 091 AH014	2,10	0730 007 784
4475 006 091 AH014	2,15	0730 007 785
4475 006 091 AH014	2,20	0730 007 786
4475 006 091 AH014	2,25	0730 007 787
4475 006 091 AH014	2,30	0730 008 292
4475 006 091 AH014	2,35	0730 008 293
4475 006 091 AH014	2,40	0730 008 294
4475 006 091 AH014	2,45	0730 008 295
4475 006 091 AH015		0750 117 785
4475 006 091 AH016		0750 117 802
4475 006 091 AH017	0,10	0730 000 127
4475 006 091 AH017	0,20	0730 000 126
4475 006 091 AH017	0,30	0730 002 280
4475 006 091 AH017	0,40	0730 001 012
4475 006 091 AH017	0,45	0730 005 708
4475 006 091 AH017	0,50	0730 000 125
4475 006 091 AH017	0,55	0730 005 709
4475 006 091 AH017	0,60	0730 001 011
4475 006 091 AH017	0,65	0730 006 513
4475 006 091 AH017	0,70	0730 006 514
4475 006 091 AH017	0,75	0730 006 515
4475 006 091 AH017	0,80	0730 000 124
4475 006 091 AH017	0,85	0730 006 516
4475 006 091 AH017	0,90	0730 006 517
4475 006 091 AH017	0,95	0730 006 518
4475 006 091 AH017	1,00	0730 000 123
4475 006 091 AH017	1,05	0730 006 519
4475 006 091 AH017	1,10	0730 006 520
4475 006 091 AH017	1,15	0730 006 521
4475 006 091 AH017	1,20	0730 002 277
4475 006 091 AH017	1,25	0730 006 522
4475 006 091 AH017	1,30	0730 006 523
4475 006 091 AH017	1,35	0730 006 524
4475 006 091 AH017	1,40	0730 001 010
4475 006 091 AH017	1,45	0730 006 525
4475 006 091 AH017	1,50	0730 006 526
4475 006 091 AH017	1,55	0730 006 527
4475 006 091 AH017	1,60	0730 006 528
4475 006 091 AH017	1,65	0730 006 529
4475 006 091 AH017	1,70	0730 008 051
4475 006 091 AH017	1,75	0730 005 816
4475 006 091 AH017	1,80	0730 008 052
4475 006 091 AH017	1,85	0730 005 817
4475 006 091 AH017	1,90	0730 008 053
4475 006 091 AH017	1,95	0730 008 154
4475 006 091 AH017	2,00	0730 001 009
4475 006 091 AH017	2,05	0730 007 783
4475 006 091 AH017	2,10	0730 007 784
4475 006 091 AH017	2,15	0730 007 785
4475 006 091 AH017	2,20	0730 007 786
4475 006 091 AH017	2,25	0730 007 787
4475 006 091 AH017	2,30	0730 008 292
4475 006 091 AH017	2,35	0730 008 293
4475 006 091 AH017	2,40	0730 008 294
4475 006 091 AH017	2,45	0730 008 295

Bestell-Nr. Order No.	mm	Artikel-Nr. Article No.
4475 006 091		
4475 006 091 AH017	2,50	0730 008 296
4475 006 091 AH018		0634 303 980
4475 006 091 AH022		0501 315 509
4475 006 091 AH023		0734 309 430
4475 006 091 DA002		0637 011 044
4475 006 091 DA003	4,00	0730 106 219
4475 006 091 DA005		4475 306 176
4475 006 091 DA008		0734 319 672
4475 006 091 DA009		0750 117 205
4475 006 091 DA010	15,10	0730 162 002
4475 006 091 DA010	15,20	0730 162 003
4475 006 091 DA010	15,26	0730 162 227
4475 006 091 DA010	15,30	0730 162 004
4475 006 091 DA010	15,33	0730 162 226
4475 006 091 DA010	15,36	0730 162 225
4475 006 091 DA010	15,38	0730 162 629
4475 006 091 DA010	15,40	0730 162 005
4475 006 091 DA010	15,43	0730 162 224
4475 006 091 DA010	15,46	0730 162 223
4475 006 091 DA010	15,48	0730 162 630
4475 006 091 DA010	15,50	0730 162 006
4475 006 091 DA010	15,53	0730 162 222
4475 006 091 DA010	15,56	0730 162 221
4475 006 091 DA010	15,58	0730 162 631
4475 006 091 DA010	15,60	0730 162 007
4475 006 091 DA010	15,63	0730 162 220
4475 006 091 DA010	15,66	0730 162 219
4475 006 091 DA010	15,68	0730 162 632
4475 006 091 DA010	15,69	0730 162 893
4475 006 091 DA010	15,70	0730 162 008
4475 006 091 DA010	15,72	0730 162 894
4475 006 091 DA010	15,73	0730 162 218
4475 006 091 DA010	15,76	0730 162 217
4475 006 091 DA010	15,78	0730 162 895
4475 006 091 DA010	15,80	0730 162 009
4475 006 091 DA010	15,81	0730 162 896
4475 006 091 DA010	15,83	0730 162 216
4475 006 091 DA010	15,84	0730 162 897
4475 006 091 DA010	15,86	0730 162 215
4475 006 091 DA010	15,88	0730 162 898
4475 006 091 DA010	15,89	0730 162 899
4475 006 091 DA010	15,90	0730 162 010
4475 006 091 DA010	15,91	0730 162 900
4475 006 091 DA010	15,93	0730 162 214
4475 006 091 DA010	15,94	0730 162 901
4475 006 091 DA010	15,96	0730 162 213
4475 006 091 DA010	15,97	0730 162 902
4475 006 091 DA010	16,00	0730 162 011
4475 006 091 DA010	16,03	0730 162 212
4475 006 091 DA010	16,06	0730 162 211
4475 006 091 DA010	16,10	0730 162 012
4475 006 091 DA010	16,13	0730 162 210
4475 006 091 DA010	16,16	0730 162 209
4475 006 091 DA010	16,20	0730 162 013
4475 006 091 DA010	16,23	0730 162 208
4475 006 091 DA010	16,26	0730 162 207
4475 006 091 DA010	16,30	0730 162 014
4475 006 091 DA010	16,40	0730 162 015
4475 006 091 DA011	0,65	0730 105 438
4475 006 091 DA011	0,70	0730 105 439
4475 006 091 DA011	0,75	0730 105 440

ZF Trading GmbH | Borgwardstraße 16 | 28279 Bremen | Germany | info.zf-services@zf.com | www.zf.com

https://truckmanualshub.com/

Bestell-Nr. Order No.	mm	Artikel-Nr. Article No.
4475 006 091		
4475 006 091 DA011	0,80	0730 107 807
4475 006 091 DA011	0,85	0730 105 441
4475 006 091 DA011	0,90	0730 105 230
4475 006 091 DA011	0,95	0730 105 231
4475 006 091 DA011	1,00	0730 105 103
4475 006 091 DA011	1,05	0730 105 104
4475 006 091 DA011	1,10	0730 105 105
4475 006 091 DA011	1,15	0730 105 106
4475 006 091 DA011	1,20	0730 104 423
4475 006 091 DA011	1,25	0730 105 107
4475 006 091 DA011	1,30	0730 105 108
4475 006 091 DA011	1,35	0730 105 109
4475 006 091 DA011	1,40	0730 105 110
4475 006 091 DA011	1,45	0730 105 111
4475 006 091 DA011	1,50	0730 105 112
4475 006 091 DA011	1,55	0730 105 113
4475 006 091 DA011	1,60	0730 105 114
4475 006 091 DA012		0750 117 354
4475 006 091 DA013		4475 206 008
4475 006 091 JH002		0501 004 258
4475 006 091 JH004		0734 309 758
4475 006 091 JH009		4475 306 116
4475 006 091 JH011	0,20	4475 305 013
4475 006 091 JH011	0,30	4475 305 014
4475 006 091 JH011	0,40	4475 305 015
4475 006 091 JH011	0,50	4475 305 391
4475 006 091 JH011	0,60	4475 305 016
4475 006 091 JH011	0,70	4475 305 390
4475 006 091 JH011	0,80	4475 305 017
4475 006 091 JH011	0,90	4475 305 329
4475 006 091 JH011	1,00	4475 305 018
4475 006 091 JH011	1,10	4475 305 389
4475 006 091 JH011	1,20	4475 305 388
4475 006 091 JH011	1,30	4475 305 387
4475 006 091 JH011	1,40	4475 305 019
4475 006 091 JH011	1,60	4475 305 020
4475 006 091 JH011	2,00	4475 305 022
4475 006 091 JH012		4475 306 338
4475 006 091 JH013		4475 306 339
4475 006 091 JH016		0750 117 570
4475 006 091 JH017		0750 117 570
4475 006 091 JH020		0501 208 669
4475 006 091 JH101		0734 309 369
4475 006 091 JH101		0750 117 308
4475 006 091 JH102		0634 303 229
4475 006 091 JH102		0734 309 401
4475 006 091 LD004	1,00	4481 346 049
4475 006 091 LD004	1,10	4481 346 050
4475 006 091 LD004	1,20	4481 346 051
4475 006 091 LD005		4481 346 047
4475 006 091 PD001		4475 307 008
4475 006 091 PD003		4475 306 365
4475 006 091 PD006		0750 101 112
4475 006 091 PD008		0750 117 733
4475 006 091 PD008		0750 117 734
4475 006 091 PD009		4475 306 375
4475 006 091 PD102		0501 309 597
4475 006 091 PD102		0634 304 654
4475 006 091 SS001		0501 313 810
4475 006 091 SS002		0501 210 954
4475 006 091 SS002		0501 210 955

Bestell-Nr. Order No.	mm	Artikel-Nr. Article No.
4475 006 091		
4475 006 091 SS003		0501 005 901
4475 006 091 SS003		0501 005 902
4475 006 095		
4475 006 095 AH014	0,10	0730 000 127
4475 006 095 AH014	0,20	0730 000 126
4475 006 095 AH014	0,30	0730 002 280
4475 006 095 AH014	0,40	0730 001 012
4475 006 095 AH014	0,45	0730 005 708
4475 006 095 AH014	0,50	0730 000 125
4475 006 095 AH014	0,55	0730 005 709
4475 006 095 AH014	0,60	0730 001 011
4475 006 095 AH014	0,65	0730 006 513
4475 006 095 AH014	0,70	0730 006 514
4475 006 095 AH014	0,75	0730 006 515
4475 006 095 AH014	0,80	0730 000 124
4475 006 095 AH014	0,85	0730 006 516
4475 006 095 AH014	0,90	0730 006 517
4475 006 095 AH014	0,95	0730 006 518
4475 006 095 AH014	1,00	0730 000 123
4475 006 095 AH014	1,05	0730 006 519
4475 006 095 AH014	1,10	0730 006 520
4475 006 095 AH014	1,15	0730 006 521
4475 006 095 AH014	1,20	0730 002 277
4475 006 095 AH014	1,25	0730 006 522
4475 006 095 AH014	1,30	0730 006 523
4475 006 095 AH014	1,35	0730 006 524
4475 006 095 AH014	1,40	0730 001 010
4475 006 095 AH014	1,45	0730 006 525
4475 006 095 AH014	1,50	0730 006 526
4475 006 095 AH014	1,55	0730 006 527
4475 006 095 AH014	1,60	0730 006 528
4475 006 095 AH014	1,65	0730 006 529
4475 006 095 AH014	1,70	0730 008 051
4475 006 095 AH014	1,75	0730 005 816
4475 006 095 AH014	1,80	0730 008 052
4475 006 095 AH014	1,85	0730 005 817
4475 006 095 AH014	1,90	0730 008 053
4475 006 095 AH014	1,95	0730 008 154
4475 006 095 AH014	2,00	0730 001 009
4475 006 095 AH014	2,05	0730 007 783
4475 006 095 AH014	2,10	0730 007 784
4475 006 095 AH014	2,15	0730 007 785
4475 006 095 AH014	2,20	0730 007 786
4475 006 095 AH014	2,25	0730 007 787
4475 006 095 AH014	2,30	0730 008 292
4475 006 095 AH014	2,35	0730 008 293
4475 006 095 AH014	2,40	0730 008 294
4475 006 095 AH014	2,45	0730 008 295
4475 006 095 AH014	2,50	0730 008 296
4475 006 095 AH015		0750 117 785
4475 006 095 AH016		0750 117 802
4475 006 095 AH017	0,10	0730 000 127
4475 006 095 AH017	0,20	0730 000 126
4475 006 095 AH017	0,30	0730 002 280
4475 006 095 AH017	0,40	0730 001 012
4475 006 095 AH017	0,45	0730 005 708
4475 006 095 AH017	0,50	0730 000 125
4475 006 095 AH017	0,55	0730 005 709
4475 006 095 AH017	0,60	0730 001 011
4475 006 095 AH017	0,65	0730 006 513
4475 006 095 AH017	0,70	0730 006 514

Bestell-Nr. Order No.	mm	Artikel-Nr. Article No.
4475 006 095		
4475 006 095 AH017	0,75	0730 006 515
4475 006 095 AH017	0,80	0730 000 124
4475 006 095 AH017	0,85	0730 006 516
4475 006 095 AH017	0,90	0730 006 517
4475 006 095 AH017	0,95	0730 006 518
4475 006 095 AH017	1,00	0730 000 123
4475 006 095 AH017	1,05	0730 006 519
4475 006 095 AH017	1,10	0730 006 520
4475 006 095 AH017	1,15	0730 006 521
4475 006 095 AH017	1,20	0730 002 277
4475 006 095 AH017	1,25	0730 006 522
4475 006 095 AH017	1,30	0730 006 523
4475 006 095 AH017	1,35	0730 006 524
4475 006 095 AH017	1,40	0730 001 010
4475 006 095 AH017	1,45	0730 006 525
4475 006 095 AH017	1,50	0730 006 526
4475 006 095 AH017	1,55	0730 006 527
4475 006 095 AH017	1,60	0730 006 528
4475 006 095 AH017	1,65	0730 006 529
4475 006 095 AH017	1,70	0730 008 051
4475 006 095 AH017	1,75	0730 005 816
4475 006 095 AH017	1,80	0730 008 052
4475 006 095 AH017	1,85	0730 005 817
4475 006 095 AH017	1,90	0730 008 053
4475 006 095 AH017	1,95	0730 008 154
4475 006 095 AH017	2,00	0730 001 009
4475 006 095 AH017	2,05	0730 007 783
4475 006 095 AH017	2,10	0730 007 784
4475 006 095 AH017	2,15	0730 007 785
4475 006 095 AH017	2,20	0730 007 786
4475 006 095 AH017	2,25	0730 007 787
4475 006 095 AH017	2,30	0730 008 292
4475 006 095 AH017	2,35	0730 008 293
4475 006 095 AH017	2,40	0730 008 294
4475 006 095 AH017	2,45	0730 008 295
4475 006 095 AH017	2,50	0730 008 296
4475 006 095 AH018		0634 303 980
4475 006 095 AH022		0501 315 509
4475 006 095 AH023		0734 309 430
4475 006 095 DA002		0637 011 044
4475 006 095 DA003	4,00	0730 106 219
4475 006 095 DA005		4475 305 075
4475 006 095 DA007		4475 305 005
4475 006 095 DA008		0750 111 176
4475 006 095 DA009		0750 117 205
4475 006 095 DA010	15,10	0730 162 002
4475 006 095 DA010	15,20	0730 162 003
4475 006 095 DA010	15,26	0730 162 227
4475 006 095 DA010	15,30	0730 162 004
4475 006 095 DA010	15,33	0730 162 226
4475 006 095 DA010	15,36	0730 162 225
4475 006 095 DA010	15,38	0730 162 629
4475 006 095 DA010	15,40	0730 162 005
4475 006 095 DA010	15,43	0730 162 224
4475 006 095 DA010	15,46	0730 162 223
4475 006 095 DA010	15,48	0730 162 630
4475 006 095 DA010	15,50	0730 162 006
4475 006 095 DA010	15,53	0730 162 222
4475 006 095 DA010	15,56	0730 162 221
4475 006 095 DA010	15,58	0730 162 631
4475 006 095 DA010	15,60	0730 162 007

https://truckmanualshub.com/

Vergleichsliste / Cross reference list

Bestell-Nr. Order No.	mm	Artikel-Nr. Article No.
4475 006 095		
4475 006 095 DA010	15,63	0730 162 220
4475 006 095 DA010	15,66	0730 162 219
4475 006 095 DA010	15,68	0730 162 632
4475 006 095 DA010	15,69	0730 162 893
4475 006 095 DA010	15,70	0730 162 008
4475 006 095 DA010	15,72	0730 162 894
4475 006 095 DA010	15,73	0730 162 218
4475 006 095 DA010	15,76	0730 162 217
4475 006 095 DA010	15,78	0730 162 895
4475 006 095 DA010	15,80	0730 162 009
4475 006 095 DA010	15,81	0730 162 896
4475 006 095 DA010	15,83	0730 162 216
4475 006 095 DA010	15,84	0730 162 897
4475 006 095 DA010	15,86	0730 162 215
4475 006 095 DA010	15,88	0730 162 898
4475 006 095 DA010	15,89	0730 162 899
4475 006 095 DA010	15,90	0730 162 010
4475 006 095 DA010	15,91	0730 162 900
4475 006 095 DA010	15,93	0730 162 214
4475 006 095 DA010	15,94	0730 162 901
4475 006 095 DA010	15,96	0730 162 213
4475 006 095 DA010	15,97	0730 162 902
4475 006 095 DA010	16,00	0730 162 011
4475 006 095 DA010	16,03	0730 162 212
4475 006 095 DA010	16,06	0730 162 211
4475 006 095 DA010	16,10	0730 162 012
4475 006 095 DA010	16,13	0730 162 210
4475 006 095 DA010	16,16	0730 162 209
4475 006 095 DA010	16,20	0730 162 013
4475 006 095 DA010	16,23	0730 162 208
4475 006 095 DA010	16,26	0730 162 207
4475 006 095 DA010	16,30	0730 162 014
4475 006 095 DA010	16,40	0730 162 015
4475 006 095 DA011	0,65	0730 105 438
4475 006 095 DA011	0,70	0730 105 439
4475 006 095 DA011	0,75	0730 105 440
4475 006 095 DA011	0,80	0730 107 807
4475 006 095 DA011	0,85	0730 105 441
4475 006 095 DA011	0,90	0730 105 230
4475 006 095 DA011	0,95	0730 105 231
4475 006 095 DA011	1,00	0730 105 103
4475 006 095 DA011	1,05	0730 105 104
4475 006 095 DA011	1,10	0730 105 105
4475 006 095 DA011	1,15	0730 105 106
4475 006 095 DA011	1,20	0730 104 423
4475 006 095 DA011	1,25	0730 105 107
4475 006 095 DA011	1,30	0730 105 108
4475 006 095 DA011	1,35	0730 105 109
4475 006 095 DA011	1,40	0730 105 110
4475 006 095 DA011	1,45	0730 105 111
4475 006 095 DA011	1,50	0730 105 112
4475 006 095 DA011	1,55	0730 105 113
4475 006 095 DA011	1,60	0730 105 114
4475 006 095 DA012		0750 117 354
4475 006 095 DA013		4475 206 001
4475 006 095 JH002		0501 004 258
4475 006 095 JH004		0734 309 758
4475 006 095 JH009		4475 306 116
4475 006 095 JH011	0,20	4475 305 013
4475 006 095 JH011	0,30	4475 305 014
4475 006 095 JH011	0,40	4475 305 015

Bestell-Nr. Order No.	mm	Artikel-Nr. Article No.
4475 006 095		
4475 006 095 JH011	0,50	4475 305 391
4475 006 095 JH011	0,60	4475 305 016
4475 006 095 JH011	0,70	4475 305 390
4475 006 095 JH011	0,80	4475 305 017
4475 006 095 JH011	0,90	4475 305 329
4475 006 095 JH011	1,00	4475 305 018
4475 006 095 JH011	1,10	4475 305 389
4475 006 095 JH011	1,20	4475 305 388
4475 006 095 JH011	1,30	4475 305 387
4475 006 095 JH011	1,40	4475 305 019
4475 006 095 JH011	1,60	4475 305 020
4475 006 095 JH011	2,00	4475 305 022
4475 006 095 JH012		4475 306 338
4475 006 095 JH013		4475 306 339
4475 006 095 JH016		0750 117 570
4475 006 095 JH017		0750 117 570
4475 006 095 JH020		0501 208 669
4475 006 095 JH101		0734 309 369
4475 006 095 JH101		0750 117 308
4475 006 095 JH102		0634 303 229
4475 006 095 JH102		0734 309 401
4475 006 095 LD004	1,00	4481 346 049
4475 006 095 LD004	1,10	4481 346 050
4475 006 095 LD004	1,20	4481 346 051
4475 006 095 LD005		4481 346 047
4475 006 095 PD001		4475 307 008
4475 006 095 PD003		4475 306 031
4475 006 095 PD006		0750 101 112
4475 006 095 PD008		0750 117 733
4475 006 095 PD008		0750 117 734
4475 006 095 PD009		4475 306 183
4475 006 095 PD102		0501 309 597
4475 006 095 PD102		0634 304 654
4475 006 095 SS001		0501 313 810
4475 006 095 SS002		0501 210 954
4475 006 095 SS002		0501 210 955
4475 006 095 SS003		0501 005 901
4475 006 095 SS003		0501 005 902
4475 017 001		
4475 017 001 AH014	0,10	0730 000 127
4475 017 001 AH014	0,20	0730 000 126
4475 017 001 AH014	0,30	0730 002 280
4475 017 001 AH014	0,40	0730 001 012
4475 017 001 AH014	0,45	0730 005 708
4475 017 001 AH014	0,50	0730 000 125
4475 017 001 AH014	0,55	0730 005 709
4475 017 001 AH014	0,60	0730 001 011
4475 017 001 AH014	0,65	0730 006 513
4475 017 001 AH014	0,70	0730 006 514
4475 017 001 AH014	0,75	0730 006 515
4475 017 001 AH014	0,80	0730 000 124
4475 017 001 AH014	0,85	0730 006 516
4475 017 001 AH014	0,90	0730 006 517
4475 017 001 AH014	0,95	0730 006 518
4475 017 001 AH014	1,00	0730 000 123
4475 017 001 AH014	1,05	0730 006 519
4475 017 001 AH014	1,10	0730 006 520
4475 017 001 AH014	1,15	0730 006 521
4475 017 001 AH014	1,20	0730 002 277
4475 017 001 AH014	1,25	0730 006 522
4475 017 001 AH014	1,30	0730 006 523

Bestell-Nr. Order No.	mm	Artikel-Nr. Article No.
4475 017 001		
4475 017 001 AH014	1,35	0730 006 524
4475 017 001 AH014	1,40	0730 001 010
4475 017 001 AH014	1,45	0730 006 525
4475 017 001 AH014	1,50	0730 006 526
4475 017 001 AH014	1,55	0730 006 527
4475 017 001 AH014	1,60	0730 006 528
4475 017 001 AH014	1,65	0730 006 529
4475 017 001 AH014	1,70	0730 008 051
4475 017 001 AH014	1,75	0730 005 816
4475 017 001 AH014	1,80	0730 008 052
4475 017 001 AH014	1,85	0730 005 817
4475 017 001 AH014	1,90	0730 008 053
4475 017 001 AH014	1,95	0730 008 154
4475 017 001 AH014	2,00	0730 001 009
4475 017 001 AH014	2,05	0730 007 783
4475 017 001 AH014	2,10	0730 007 784
4475 017 001 AH014	2,15	0730 007 785
4475 017 001 AH014	2,20	0730 007 786
4475 017 001 AH014	2,25	0730 007 787
4475 017 001 AH014	2,30	0730 008 292
4475 017 001 AH014	2,35	0730 008 293
4475 017 001 AH014	2,40	0730 008 294
4475 017 001 AH014	2,45	0730 008 295
4475 017 001 AH014	2,50	0730 008 296
4475 017 001 AH015		0750 117 802
4475 017 001 AH016		0750 117 785
4475 017 001 AH017	0,10	0730 000 127
4475 017 001 AH017	0,20	0730 000 126
4475 017 001 AH017	0,30	0730 002 280
4475 017 001 AH017	0,40	0730 001 012
4475 017 001 AH017	0,45	0730 005 708
4475 017 001 AH017	0,50	0730 000 125
4475 017 001 AH017	0,55	0730 005 709
4475 017 001 AH017	0,60	0730 001 011
4475 017 001 AH017	0,65	0730 006 513
4475 017 001 AH017	0,70	0730 006 514
4475 017 001 AH017	0,75	0730 006 515
4475 017 001 AH017	0,80	0730 000 124
4475 017 001 AH017	0,85	0730 006 516
4475 017 001 AH017	0,90	0730 006 517
4475 017 001 AH017	0,95	0730 006 518
4475 017 001 AH017	1,00	0730 000 123
4475 017 001 AH017	1,05	0730 006 519
4475 017 001 AH017	1,10	0730 006 520
4475 017 001 AH017	1,15	0730 006 521
4475 017 001 AH017	1,20	0730 002 277
4475 017 001 AH017	1,25	0730 006 522
4475 017 001 AH017	1,30	0730 006 523
4475 017 001 AH017	1,35	0730 006 524
4475 017 001 AH017	1,40	0730 001 010
4475 017 001 AH017	1,45	0730 006 525
4475 017 001 AH017	1,50	0730 006 526
4475 017 001 AH017	1,55	0730 006 527
4475 017 001 AH017	1,60	0730 006 528
4475 017 001 AH017	1,65	0730 006 529
4475 017 001 AH017	1,70	0730 008 051
4475 017 001 AH017	1,75	0730 005 816
4475 017 001 AH017	1,80	0730 008 052
4475 017 001 AH017	1,85	0730 005 817
4475 017 001 AH017	1,90	0730 008 053
4475 017 001 AH017	1,95	0730 008 154

ZF Trading GmbH | Borgwardstraße 16 | 28279 Bremen | Germany | info.zf-services@zf.com | www.zf.com

https://truckmanualshub.com/

Bestell-Nr. Order No.	mm	Artikel-Nr. Article No.
4475 017 001		
4475 017 001 AH017	2,00	0730 001 009
4475 017 001 AH017	2,05	0730 007 783
4475 017 001 AH017	2,10	0730 007 784
4475 017 001 AH017	2,15	0730 007 785
4475 017 001 AH017	2,20	0730 007 786
4475 017 001 AH017	2,25	0730 007 787
4475 017 001 AH017	2,30	0730 008 292
4475 017 001 AH017	2,35	0730 008 293
4475 017 001 AH017	2,40	0730 008 294
4475 017 001 AH017	2,45	0730 008 295
4475 017 001 AH017	2,50	0730 008 296
4475 017 001 AH018		0634 304 012
4475 017 001 AH022		0501 315 509
4475 017 001 AH023		0734 309 430
4475 017 001 DA002		0637 011 047
4475 017 001 DA003		0730 160 726
4475 017 001 DA005		4475 317 016
4475 017 001 DA007		4472 398 007
4475 017 001 DA008		0734 319 709
4475 017 001 DA009		0750 117 088
4475 017 001 DA010	10,94	0730 162 117
4475 017 001 DA010	10,97	0730 162 118
4475 017 001 DA010	11,00	0730 162 119
4475 017 001 DA010	11,03	0730 162 120
4475 017 001 DA010	11,06	0730 162 121
4475 017 001 DA010	11,09	0730 162 122
4475 017 001 DA010	11,12	0730 162 123
4475 017 001 DA010	11,15	0730 162 124
4475 017 001 DA010	11,18	0730 162 125
4475 017 001 DA010	11,21	0730 162 126
4475 017 001 DA010	11,24	0730 162 127
4475 017 001 DA010	11,27	0730 162 128
4475 017 001 DA010	11,30	0730 161 962
4475 017 001 DA010	11,33	0730 161 963
4475 017 001 DA010	11,36	0730 161 964
4475 017 001 DA010	11,39	0730 161 965
4475 017 001 DA010	11,42	0730 161 966
4475 017 001 DA010	11,45	0730 161 967
4475 017 001 DA010	11,48	0730 161 968
4475 017 001 DA010	11,51	0730 161 969
4475 017 001 DA010	11,54	0730 161 970
4475 017 001 DA010	11,57	0730 161 971
4475 017 001 DA010	11,60	0730 161 972
4475 017 001 DA010	11,63	0730 161 973
4475 017 001 DA010	11,66	0730 161 974
4475 017 001 DA010	11,69	0730 161 975
4475 017 001 DA010	11,72	0730 161 976
4475 017 001 DA010	11,75	0730 161 977
4475 017 001 DA010	11,78	0730 161 978
4475 017 001 DA010	11,81	0730 161 979
4475 017 001 DA010	11,84	0730 161 980
4475 017 001 DA010	11,87	0730 161 981
4475 017 001 DA010	11,90	0730 161 982
4475 017 001 DA010	11,93	0730 161 983
4475 017 001 DA010	11,96	0730 161 984
4475 017 001 DA010	11,99	0730 161 985
4475 017 001 DA010	12,02	0730 161 986
4475 017 001 DA010	12,05	0730 161 987
4475 017 001 DA010	12,08	0730 161 988
4475 017 001 DA010	12,11	0730 161 989
4475 017 001 DA010	12,14	0730 161 990

Bestell-Nr. Order No.	mm	Artikel-Nr. Article No.
4475 017 001		
4475 017 001 DA010	12,17	0730 161 991
4475 017 001 DA010	12,20	0730 161 992
4475 017 001 DA010	12,23	0730 161 993
4475 017 001 DA010	12,26	0730 161 994
4475 017 001 DA010	12,29	0730 161 995
4475 017 001 DA010	12,32	0730 161 996
4475 017 001 DA010	12,35	0730 161 997
4475 017 001 DA010	12,38	0730 161 998
4475 017 001 DA011	0,70	0730 106 717
4475 017 001 DA011	0,75	0730 106 718
4475 017 001 DA011	0,80	0730 106 719
4475 017 001 DA011	0,85	0730 106 720
4475 017 001 DA011	0,90	0730 105 001
4475 017 001 DA011	0,95	0730 105 002
4475 017 001 DA011	1,00	0730 105 003
4475 017 001 DA011	1,05	0730 105 004
4475 017 001 DA011	1,10	0730 105 005
4475 017 001 DA011	1,15	0730 105 006
4475 017 001 DA011	1,20	0730 104 990
4475 017 001 DA011	1,25	0730 105 007
4475 017 001 DA011	1,30	0730 105 008
4475 017 001 DA011	1,50	0730 105 009
4475 017 001 DA012		0750 117 355
4475 017 001 DA013		4475 217 001
4475 017 001 JH002		0501 005 107
4475 017 001 JH004		0734 309 758
4475 017 001 JH009		4475 317 030
4475 017 001 JH011	0,20	4475 307 017
4475 017 001 JH011	0,30	4475 307 018
4475 017 001 JH011	0,40	4475 307 019
4475 017 001 JH011	0,50	4475 307 059
4475 017 001 JH011	0,60	4475 307 020
4475 017 001 JH011	0,70	4475 307 058
4475 017 001 JH011	1,00	4475 307 022
4475 017 001 JH011	1,20	4475 307 023
4475 017 001 JH011	1,40	4475 307 024
4475 017 001 JH011	1,60	4475 307 025
4475 017 001 JH011	1,80	4475 307 026
4475 017 001 JH011	2,00	4475 307 027
4475 017 001 JH012		4475 317 078
4475 017 001 JH013		4475 317 077
4475 017 001 JH016		0750 117 570
4475 017 001 JH017		0750 117 570
4475 017 001 JH020		0501 206 748
4475 017 001 JH101		0734 309 390
4475 017 001 JH101		0750 117 205
4475 017 001 JH102		0634 304 060
4475 017 001 JH102		0734 309 401
4475 017 001 LD004	1,00	4481 346 049
4475 017 001 LD004	1,10	4481 346 050
4475 017 001 LD004	1,20	4481 346 051
4475 017 001 LD005		4481 346 047
4475 017 001 PD001		4475 317 014
4475 017 001 PD002		0730 109 626
4475 017 001 PD003		4475 317 018
4475 017 001 PD006		0630 501 035
4475 017 001 PD007		0630 513 007
4475 017 001 PD008		0750 118 087
4475 017 001 PD009		4475 317 026
4475 017 001 PD102		0634 304 654
4475 017 001 PD102		0736 305 061

Bestell-Nr. Order No.	mm	Artikel-Nr. Article No.
4475 017 001		
4475 017 001 SS001		0501 210 063
4475 017 001 SS002		0501 210 062
4475 017 001 SS004		0501 005 380
4475 017 003		
4475 017 003 AH014	0,10	0730 000 127
4475 017 003 AH014	0,20	0730 000 126
4475 017 003 AH014	0,30	0730 002 280
4475 017 003 AH014	0,40	0730 001 012
4475 017 003 AH014	0,45	0730 005 708
4475 017 003 AH014	0,50	0730 000 125
4475 017 003 AH014	0,55	0730 005 709
4475 017 003 AH014	0,60	0730 001 011
4475 017 003 AH014	0,65	0730 006 513
4475 017 003 AH014	0,70	0730 006 514
4475 017 003 AH014	0,75	0730 006 515
4475 017 003 AH014	0,80	0730 000 124
4475 017 003 AH014	0,85	0730 006 516
4475 017 003 AH014	0,90	0730 006 517
4475 017 003 AH014	0,95	0730 006 518
4475 017 003 AH014	1,00	0730 000 123
4475 017 003 AH014	1,05	0730 006 519
4475 017 003 AH014	1,10	0730 006 520
4475 017 003 AH014	1,15	0730 006 521
4475 017 003 AH014	1,20	0730 002 277
4475 017 003 AH014	1,25	0730 006 522
4475 017 003 AH014	1,30	0730 006 523
4475 017 003 AH014	1,35	0730 006 524
4475 017 003 AH014	1,40	0730 001 010
4475 017 003 AH014	1,45	0730 006 525
4475 017 003 AH014	1,50	0730 006 526
4475 017 003 AH014	1,55	0730 006 527
4475 017 003 AH014	1,60	0730 006 528
4475 017 003 AH014	1,65	0730 006 529
4475 017 003 AH014	1,70	0730 008 051
4475 017 003 AH014	1,75	0730 005 816
4475 017 003 AH014	1,80	0730 008 052
4475 017 003 AH014	1,85	0730 005 817
4475 017 003 AH014	1,90	0730 008 053
4475 017 003 AH014	1,95	0730 008 154
4475 017 003 AH014	2,00	0730 001 009
4475 017 003 AH014	2,05	0730 007 783
4475 017 003 AH014	2,10	0730 007 784
4475 017 003 AH014	2,15	0730 007 785
4475 017 003 AH014	2,20	0730 007 786
4475 017 003 AH014	2,25	0730 007 787
4475 017 003 AH014	2,30	0730 008 292
4475 017 003 AH014	2,35	0730 008 293
4475 017 003 AH014	2,40	0730 008 294
4475 017 003 AH014	2,45	0730 008 295
4475 017 003 AH014	2,50	0730 008 296
4475 017 003 AH015		0750 117 802
4475 017 003 AH016		0750 117 785
4475 017 003 AH017	0,10	0730 000 127
4475 017 003 AH017	0,20	0730 000 126
4475 017 003 AH017	0,30	0730 002 280
4475 017 003 AH017	0,40	0730 001 012
4475 017 003 AH017	0,45	0730 005 708
4475 017 003 AH017	0,50	0730 000 125
4475 017 003 AH017	0,55	0730 005 709
4475 017 003 AH017	0,60	0730 001 011
4475 017 003 AH017	0,65	0730 006 513

https://truckmanualshub.com/

Vergleichsliste / Cross reference list

Bestell-Nr. Order No.	mm	Artikel-Nr. Article No.
4475 017 003		
4475 017 003 AH017	0,70	0730 006 514
4475 017 003 AH017	0,75	0730 006 515
4475 017 003 AH017	0,80	0730 000 124
4475 017 003 AH017	0,85	0730 006 516
4475 017 003 AH017	0,90	0730 006 517
4475 017 003 AH017	0,95	0730 006 518
4475 017 003 AH017	1,00	0730 000 123
4475 017 003 AH017	1,05	0730 006 519
4475 017 003 AH017	1,10	0730 006 520
4475 017 003 AH017	1,15	0730 006 521
4475 017 003 AH017	1,20	0730 002 277
4475 017 003 AH017	1,25	0730 006 522
4475 017 003 AH017	1,30	0730 006 523
4475 017 003 AH017	1,35	0730 006 524
4475 017 003 AH017	1,40	0730 001 010
4475 017 003 AH017	1,45	0730 006 525
4475 017 003 AH017	1,50	0730 006 526
4475 017 003 AH017	1,55	0730 006 527
4475 017 003 AH017	1,60	0730 006 528
4475 017 003 AH017	1,65	0730 006 529
4475 017 003 AH017	1,70	0730 008 051
4475 017 003 AH017	1,75	0730 005 816
4475 017 003 AH017	1,80	0730 008 052
4475 017 003 AH017	1,85	0730 005 817
4475 017 003 AH017	1,90	0730 008 053
4475 017 003 AH017	1,95	0730 008 154
4475 017 003 AH017	2,00	0730 001 009
4475 017 003 AH017	2,05	0730 007 783
4475 017 003 AH017	2,10	0730 007 784
4475 017 003 AH017	2,15	0730 007 785
4475 017 003 AH017	2,20	0730 007 786
4475 017 003 AH017	2,25	0730 007 787
4475 017 003 AH017	2,30	0730 008 292
4475 017 003 AH017	2,35	0730 008 293
4475 017 003 AH017	2,40	0730 008 294
4475 017 003 AH017	2,45	0730 008 295
4475 017 003 AH017	2,50	0730 008 296
4475 017 003 AH018		0634 304 012
4475 017 003 AH022		0501 315 509
4475 017 003 AH023		0734 309 430
4475 017 003 DA002		0637 011 047
4475 017 003 DA003		0730 160 726
4475 017 003 DA005		4475 317 016
4475 017 003 DA007		4472 398 007
4475 017 003 DA008		0734 319 709
4475 017 003 DA009		0750 117 088
4475 017 003 DA010	10,94	0730 162 117
4475 017 003 DA010	10,97	0730 162 118
4475 017 003 DA010	11,00	0730 162 119
4475 017 003 DA010	11,03	0730 162 120
4475 017 003 DA010	11,06	0730 162 121
4475 017 003 DA010	11,09	0730 162 122
4475 017 003 DA010	11,12	0730 162 123
4475 017 003 DA010	11,15	0730 162 124
4475 017 003 DA010	11,18	0730 162 125
4475 017 003 DA010	11,21	0730 162 126
4475 017 003 DA010	11,24	0730 162 127
4475 017 003 DA010	11,27	0730 162 128
4475 017 003 DA010	11,30	0730 161 962
4475 017 003 DA010	11,33	0730 161 963
4475 017 003 DA010	11,36	0730 161 964

Bestell-Nr. Order No.	mm	Artikel-Nr. Article No.
4475 017 003		
4475 017 003 DA010	11,39	0730 161 965
4475 017 003 DA010	11,42	0730 161 966
4475 017 003 DA010	11,45	0730 161 967
4475 017 003 DA010	11,48	0730 161 968
4475 017 003 DA010	11,51	0730 161 969
4475 017 003 DA010	11,54	0730 161 970
4475 017 003 DA010	11,57	0730 161 971
4475 017 003 DA010	11,60	0730 161 972
4475 017 003 DA010	11,63	0730 161 973
4475 017 003 DA010	11,66	0730 161 974
4475 017 003 DA010	11,69	0730 161 975
4475 017 003 DA010	11,72	0730 161 976
4475 017 003 DA010	11,75	0730 161 977
4475 017 003 DA010	11,78	0730 161 978
4475 017 003 DA010	11,81	0730 161 979
4475 017 003 DA010	11,84	0730 161 980
4475 017 003 DA010	11,87	0730 161 981
4475 017 003 DA010	11,90	0730 161 982
4475 017 003 DA010	11,93	0730 161 983
4475 017 003 DA010	11,96	0730 161 984
4475 017 003 DA010	11,99	0730 161 985
4475 017 003 DA010	12,02	0730 161 986
4475 017 003 DA010	12,05	0730 161 987
4475 017 003 DA010	12,08	0730 161 988
4475 017 003 DA010	12,11	0730 161 989
4475 017 003 DA010	12,14	0730 161 990
4475 017 003 DA010	12,17	0730 161 991
4475 017 003 DA010	12,20	0730 161 992
4475 017 003 DA010	12,23	0730 161 993
4475 017 003 DA010	12,26	0730 161 994
4475 017 003 DA010	12,29	0730 161 995
4475 017 003 DA010	12,32	0730 161 996
4475 017 003 DA010	12,35	0730 161 997
4475 017 003 DA010	12,38	0730 161 998
4475 017 003 DA011	0,70	0730 106 717
4475 017 003 DA011	0,75	0730 106 718
4475 017 003 DA011	0,80	0730 106 719
4475 017 003 DA011	0,85	0730 106 720
4475 017 003 DA011	0,90	0730 105 001
4475 017 003 DA011	0,95	0730 105 002
4475 017 003 DA011	1,00	0730 105 003
4475 017 003 DA011	1,05	0730 105 004
4475 017 003 DA011	1,10	0730 105 005
4475 017 003 DA011	1,15	0730 105 006
4475 017 003 DA011	1,20	0730 104 990
4475 017 003 DA011	1,25	0730 105 007
4475 017 003 DA011	1,30	0730 105 008
4475 017 003 DA011	1,50	0730 105 009
4475 017 003 DA012		0750 117 355
4475 017 003 DA013		4475 217 001
4475 017 003 JH002		0501 005 107
4475 017 003 JH004		0734 309 758
4475 017 003 JH009		4475 317 030
4475 017 003 JH011	0,20	4475 307 017
4475 017 003 JH011	0,30	4475 307 018
4475 017 003 JH011	0,40	4475 307 019
4475 017 003 JH011	0,50	4475 307 059
4475 017 003 JH011	0,60	4475 307 020
4475 017 003 JH011	0,70	4475 307 058
4475 017 003 JH011	1,00	4475 307 022
4475 017 003 JH011	1,20	4475 307 023

Bestell-Nr. Order No.	mm	Artikel-Nr. Article No.
4475 017 003		
4475 017 003 JH011	1,40	4475 307 024
4475 017 003 JH011	1,60	4475 307 025
4475 017 003 JH011	1,80	4475 307 026
4475 017 003 JH011	2,00	4475 307 027
4475 017 003 JH012		4475 317 078
4475 017 003 JH013		4475 317 077
4475 017 003 JH016		0750 117 570
4475 017 003 JH017		0750 117 570
4475 017 003 JH020		0501 206 748
4475 017 003 JH101		0734 309 390
4475 017 003 JH101		0750 117 205
4475 017 003 JH102		0634 304 060
4475 017 003 JH102		0734 309 401
4475 017 003 LD004	1,00	4481 346 049
4475 017 003 LD004	1,10	4481 346 050
4475 017 003 LD004	1,20	4481 346 051
4475 017 003 LD005		4481 346 047
4475 017 003 PD001		4475 317 046
4475 017 003 PD002		0730 112 092
4475 017 003 PD003		4475 317 047
4475 017 003 PD006		0630 501 035
4475 017 003 PD007		0730 502 119
4475 017 003 PD008		0750 118 087
4475 017 003 PD009		4475 338 064
4475 017 003 PD102		0501 309 597
4475 017 003 PD102		0634 304 654
4475 017 003 SS001		0501 210 063
4475 017 003 SS002		0501 211 641
4475 017 003 SS003		0501 006 534
4475 017 007		
4475 017 007 AH014	0,10	0730 000 127
4475 017 007 AH014	0,20	0730 000 126
4475 017 007 AH014	0,30	0730 002 280
4475 017 007 AH014	0,40	0730 001 012
4475 017 007 AH014	0,45	0730 005 708
4475 017 007 AH014	0,50	0730 000 125
4475 017 007 AH014	0,55	0730 005 709
4475 017 007 AH014	0,60	0730 001 011
4475 017 007 AH014	0,65	0730 006 513
4475 017 007 AH014	0,70	0730 006 514
4475 017 007 AH014	0,75	0730 006 515
4475 017 007 AH014	0,80	0730 000 124
4475 017 007 AH014	0,85	0730 006 516
4475 017 007 AH014	0,90	0730 006 517
4475 017 007 AH014	0,95	0730 006 518
4475 017 007 AH014	1,00	0730 000 123
4475 017 007 AH014	1,05	0730 006 519
4475 017 007 AH014	1,10	0730 006 520
4475 017 007 AH014	1,15	0730 006 521
4475 017 007 AH014	1,20	0730 002 277
4475 017 007 AH014	1,25	0730 006 522
4475 017 007 AH014	1,30	0730 006 523
4475 017 007 AH014	1,35	0730 006 524
4475 017 007 AH014	1,40	0730 001 010
4475 017 007 AH014	1,45	0730 006 525
4475 017 007 AH014	1,50	0730 006 526
4475 017 007 AH014	1,55	0730 006 527
4475 017 007 AH014	1,60	0730 006 528
4475 017 007 AH014	1,65	0730 006 529
4475 017 007 AH014	1,70	0730 008 051
4475 017 007 AH014	1,75	0730 005 816

ZF Trading GmbH | Borgwardstraße 16 | 28279 Bremen | Germany | info.zf-services@zf.com | www.zf.com

https://truckmanualshub.com/

Bestell-Nr. Order No.	mm	Artikel-Nr. Article No.
4475 017 007		
4475 017 007 AH014	1,80	0730 008 052
4475 017 007 AH014	1,85	0730 005 817
4475 017 007 AH014	1,90	0730 008 053
4475 017 007 AH014	1,95	0730 008 154
4475 017 007 AH014	2,00	0730 001 009
4475 017 007 AH014	2,05	0730 007 783
4475 017 007 AH014	2,10	0730 007 784
4475 017 007 AH014	2,15	0730 007 785
4475 017 007 AH014	2,20	0730 007 786
4475 017 007 AH014	2,25	0730 007 787
4475 017 007 AH014	2,30	0730 008 292
4475 017 007 AH014	2,35	0730 008 293
4475 017 007 AH014	2,40	0730 008 294
4475 017 007 AH014	2,45	0730 008 295
4475 017 007 AH014	2,50	0730 008 296
4475 017 007 AH015		0750 117 802
4475 017 007 AH016		0750 117 785
4475 017 007 AH017	0,10	0730 000 127
4475 017 007 AH017	0,20	0730 000 126
4475 017 007 AH017	0,30	0730 002 280
4475 017 007 AH017	0,40	0730 001 012
4475 017 007 AH017	0,45	0730 005 708
4475 017 007 AH017	0,50	0730 000 125
4475 017 007 AH017	0,55	0730 005 709
4475 017 007 AH017	0,60	0730 001 011
4475 017 007 AH017	0,65	0730 006 513
4475 017 007 AH017	0,70	0730 006 514
4475 017 007 AH017	0,75	0730 006 515
4475 017 007 AH017	0,80	0730 000 124
4475 017 007 AH017	0,85	0730 006 516
4475 017 007 AH017	0,90	0730 006 517
4475 017 007 AH017	0,95	0730 006 518
4475 017 007 AH017	1,00	0730 000 123
4475 017 007 AH017	1,05	0730 006 519
4475 017 007 AH017	1,10	0730 006 520
4475 017 007 AH017	1,15	0730 006 521
4475 017 007 AH017	1,20	0730 002 277
4475 017 007 AH017	1,25	0730 006 522
4475 017 007 AH017	1,30	0730 006 523
4475 017 007 AH017	1,35	0730 006 524
4475 017 007 AH017	1,40	0730 001 010
4475 017 007 AH017	1,45	0730 006 525
4475 017 007 AH017	1,50	0730 006 526
4475 017 007 AH017	1,55	0730 006 527
4475 017 007 AH017	1,60	0730 006 528
4475 017 007 AH017	1,65	0730 006 529
4475 017 007 AH017	1,70	0730 008 051
4475 017 007 AH017	1,75	0730 005 816
4475 017 007 AH017	1,80	0730 008 052
4475 017 007 AH017	1,85	0730 005 817
4475 017 007 AH017	1,90	0730 008 053
4475 017 007 AH017	1,95	0730 008 154
4475 017 007 AH017	2,00	0730 001 009
4475 017 007 AH017	2,05	0730 007 783
4475 017 007 AH017	2,10	0730 007 784
4475 017 007 AH017	2,15	0730 007 785
4475 017 007 AH017	2,20	0730 007 786
4475 017 007 AH017	2,25	0730 007 787
4475 017 007 AH017	2,30	0730 008 292
4475 017 007 AH017	2,35	0730 008 293
4475 017 007 AH017	2,40	0730 008 294

Bestell-Nr. Order No.	mm	Artikel-Nr. Article No.
4475 017 007		
4475 017 007 AH017	2,45	0730 008 295
4475 017 007 AH017	2,50	0730 008 296
4475 017 007 AH018		0634 304 012
4475 017 007 AH022		0501 315 509
4475 017 007 AH023		0734 309 430
4475 017 007 DA002		0637 011 047
4475 017 007 DA003		0730 160 726
4475 017 007 DA005		4475 317 041
4475 017 007 DA007		4472 398 007
4475 017 007 DA008		0734 319 709
4475 017 007 DA009		0750 117 088
4475 017 007 DA010	10,94	0730 162 117
4475 017 007 DA010	10,97	0730 162 118
4475 017 007 DA010	11,00	0730 162 119
4475 017 007 DA010	11,03	0730 162 120
4475 017 007 DA010	11,06	0730 162 121
4475 017 007 DA010	11,09	0730 162 122
4475 017 007 DA010	11,12	0730 162 123
4475 017 007 DA010	11,15	0730 162 124
4475 017 007 DA010	11,18	0730 162 125
4475 017 007 DA010	11,21	0730 162 126
4475 017 007 DA010	11,24	0730 162 127
4475 017 007 DA010	11,27	0730 162 128
4475 017 007 DA010	11,30	0730 161 962
4475 017 007 DA010	11,33	0730 161 963
4475 017 007 DA010	11,36	0730 161 964
4475 017 007 DA010	11,39	0730 161 965
4475 017 007 DA010	11,42	0730 161 966
4475 017 007 DA010	11,45	0730 161 967
4475 017 007 DA010	11,48	0730 161 968
4475 017 007 DA010	11,51	0730 161 969
4475 017 007 DA010	11,54	0730 161 970
4475 017 007 DA010	11,57	0730 161 971
4475 017 007 DA010	11,60	0730 161 972
4475 017 007 DA010	11,63	0730 161 973
4475 017 007 DA010	11,66	0730 161 974
4475 017 007 DA010	11,69	0730 161 975
4475 017 007 DA010	11,72	0730 161 976
4475 017 007 DA010	11,75	0730 161 977
4475 017 007 DA010	11,78	0730 161 978
4475 017 007 DA010	11,81	0730 161 979
4475 017 007 DA010	11,84	0730 161 980
4475 017 007 DA010	11,87	0730 161 981
4475 017 007 DA010	11,90	0730 161 982
4475 017 007 DA010	11,93	0730 161 983
4475 017 007 DA010	11,96	0730 161 984
4475 017 007 DA010	11,99	0730 161 985
4475 017 007 DA010	12,02	0730 161 986
4475 017 007 DA010	12,05	0730 161 987
4475 017 007 DA010	12,08	0730 161 988
4475 017 007 DA010	12,11	0730 161 989
4475 017 007 DA010	12,14	0730 161 990
4475 017 007 DA010	12,17	0730 161 991
4475 017 007 DA010	12,20	0730 161 992
4475 017 007 DA010	12,23	0730 161 993
4475 017 007 DA010	12,26	0730 161 994
4475 017 007 DA010	12,29	0730 161 995
4475 017 007 DA010	12,32	0730 161 996
4475 017 007 DA010	12,35	0730 161 997
4475 017 007 DA010	12,38	0730 161 998
4475 017 007 DA011	0,70	0730 106 717

Bestell-Nr. Order No.	mm	Artikel-Nr. Article No.
4475 017 007		
4475 017 007 DA011	0,75	0730 106 718
4475 017 007 DA011	0,80	0730 106 719
4475 017 007 DA011	0,85	0730 106 720
4475 017 007 DA011	0,90	0730 105 001
4475 017 007 DA011	0,95	0730 105 002
4475 017 007 DA011	1,00	0730 105 003
4475 017 007 DA011	1,05	0730 105 004
4475 017 007 DA011	1,10	0730 105 005
4475 017 007 DA011	1,15	0730 105 006
4475 017 007 DA011	1,20	0730 104 990
4475 017 007 DA011	1,25	0730 105 007
4475 017 007 DA011	1,30	0730 105 008
4475 017 007 DA011	1,50	0730 105 009
4475 017 007 DA012		0750 117 355
4475 017 007 DA013		4475 217 001
4475 017 007 JH002		0501 005 107
4475 017 007 JH004		0734 309 758
4475 017 007 JH009		4475 317 030
4475 017 007 JH011	0,20	4475 307 017
4475 017 007 JH011	0,30	4475 307 018
4475 017 007 JH011	0,40	4475 307 019
4475 017 007 JH011	0,50	4475 307 059
4475 017 007 JH011	0,60	4475 307 020
4475 017 007 JH011	0,70	4475 307 058
4475 017 007 JH011	1,00	4475 307 022
4475 017 007 JH011	1,20	4475 307 023
4475 017 007 JH011	1,40	4475 307 024
4475 017 007 JH011	1,60	4475 307 025
4475 017 007 JH011	1,80	4475 307 026
4475 017 007 JH011	2,00	4475 307 027
4475 017 007 JH012		4475 317 078
4475 017 007 JH013		4475 317 077
4475 017 007 JH016		0750 117 570
4475 017 007 JH017		0750 117 570
4475 017 007 JH020		0501 206 748
4475 017 007 JH101		0734 309 390
4475 017 007 JH101		0750 117 205
4475 017 007 JH102		0634 304 060
4475 017 007 JH102		0734 309 401
4475 017 007 LD004	1,00	4481 346 049
4475 017 007 LD004	1,10	4481 346 050
4475 017 007 LD004	1,20	4481 346 051
4475 017 007 LD005		4481 346 047
4475 017 007 PD001		4475 317 046
4475 017 007 PD002		0730 112 092
4475 017 007 PD003		4475 317 047
4475 017 007 PD006		0630 501 035
4475 017 007 PD007		0730 502 119
4475 017 007 PD008		0750 118 087
4475 017 007 PD009		4475 338 064
4475 017 007 PD102		0501 309 597
4475 017 007 PD102		0634 304 654
4475 017 007 SS001		0501 210 063
4475 017 007 SS002		0501 211 641
4475 017 007 SS003		0501 006 534
4475 017 014		
4475 017 014 AH014	0,10	0730 000 127
4475 017 014 AH014	0,20	0730 000 126
4475 017 014 AH014	0,30	0730 002 280
4475 017 014 AH014	0,40	0730 001 012
4475 017 014 AH014	0,45	0730 005 708

https://truckmanualshub.com/

Vergleichsliste / Cross reference list

Bestell-Nr. Order No.	mm	Artikel-Nr. Article No.
4475 017 014		
4475 017 014 AH014	0,50	0730 000 125
4475 017 014 AH014	0,55	0730 005 709
4475 017 014 AH014	0,60	0730 001 011
4475 017 014 AH014	0,65	0730 006 513
4475 017 014 AH014	0,70	0730 006 514
4475 017 014 AH014	0,75	0730 006 515
4475 017 014 AH014	0,80	0730 000 124
4475 017 014 AH014	0,85	0730 006 516
4475 017 014 AH014	0,90	0730 006 517
4475 017 014 AH014	0,95	0730 006 518
4475 017 014 AH014	1,00	0730 000 123
4475 017 014 AH014	1,05	0730 006 519
4475 017 014 AH014	1,10	0730 006 520
4475 017 014 AH014	1,15	0730 006 521
4475 017 014 AH014	1,20	0730 002 277
4475 017 014 AH014	1,25	0730 006 522
4475 017 014 AH014	1,30	0730 006 523
4475 017 014 AH014	1,35	0730 006 524
4475 017 014 AH014	1,40	0730 001 010
4475 017 014 AH014	1,45	0730 006 525
4475 017 014 AH014	1,50	0730 006 526
4475 017 014 AH014	1,55	0730 006 527
4475 017 014 AH014	1,60	0730 006 528
4475 017 014 AH014	1,65	0730 006 529
4475 017 014 AH014	1,70	0730 008 051
4475 017 014 AH014	1,75	0730 005 816
4475 017 014 AH014	1,80	0730 008 052
4475 017 014 AH014	1,85	0730 005 817
4475 017 014 AH014	1,90	0730 008 053
4475 017 014 AH014	1,95	0730 008 154
4475 017 014 AH014	2,00	0730 001 009
4475 017 014 AH014	2,05	0730 007 783
4475 017 014 AH014	2,10	0730 007 784
4475 017 014 AH014	2,15	0730 007 785
4475 017 014 AH014	2,20	0730 007 786
4475 017 014 AH014	2,25	0730 007 787
4475 017 014 AH014	2,30	0730 008 292
4475 017 014 AH014	2,35	0730 008 293
4475 017 014 AH014	2,40	0730 008 294
4475 017 014 AH014	2,45	0730 008 295
4475 017 014 AH014	2,50	0730 008 296
4475 017 014 AH015		0750 117 802
4475 017 014 AH016		0750 117 785
4475 017 014 AH017	0,10	0730 000 127
4475 017 014 AH017	0,20	0730 000 126
4475 017 014 AH017	0,30	0730 002 280
4475 017 014 AH017	0,40	0730 001 012
4475 017 014 AH017	0,45	0730 005 708
4475 017 014 AH017	0,50	0730 000 125
4475 017 014 AH017	0,55	0730 005 709
4475 017 014 AH017	0,60	0730 001 011
4475 017 014 AH017	0,65	0730 006 513
4475 017 014 AH017	0,70	0730 006 514
4475 017 014 AH017	0,75	0730 006 515
4475 017 014 AH017	0,80	0730 000 124
4475 017 014 AH017	0,85	0730 006 516
4475 017 014 AH017	0,90	0730 006 517
4475 017 014 AH017	0,95	0730 006 518
4475 017 014 AH017	1,00	0730 000 123
4475 017 014 AH017	1,05	0730 006 519
4475 017 014 AH017	1,10	0730 006 520

Bestell-Nr. Order No.	mm	Artikel-Nr. Article No.
4475 017 014		
4475 017 014 AH017	1,15	0730 006 521
4475 017 014 AH017	1,20	0730 002 277
4475 017 014 AH017	1,25	0730 006 522
4475 017 014 AH017	1,30	0730 006 523
4475 017 014 AH017	1,35	0730 006 524
4475 017 014 AH017	1,40	0730 001 010
4475 017 014 AH017	1,45	0730 006 525
4475 017 014 AH017	1,50	0730 006 526
4475 017 014 AH017	1,55	0730 006 527
4475 017 014 AH017	1,60	0730 006 528
4475 017 014 AH017	1,65	0730 006 529
4475 017 014 AH017	1,70	0730 008 051
4475 017 014 AH017	1,75	0730 005 816
4475 017 014 AH017	1,80	0730 008 052
4475 017 014 AH017	1,85	0730 005 817
4475 017 014 AH017	1,90	0730 008 053
4475 017 014 AH017	1,95	0730 008 154
4475 017 014 AH017	2,00	0730 001 009
4475 017 014 AH017	2,05	0730 007 783
4475 017 014 AH017	2,10	0730 007 784
4475 017 014 AH017	2,15	0730 007 785
4475 017 014 AH017	2,20	0730 007 786
4475 017 014 AH017	2,25	0730 007 787
4475 017 014 AH017	2,30	0730 008 292
4475 017 014 AH017	2,35	0730 008 293
4475 017 014 AH017	2,40	0730 008 294
4475 017 014 AH017	2,45	0730 008 295
4475 017 014 AH017	2,50	0730 008 296
4475 017 014 AH018		0634 304 012
4475 017 014 AH022		0501 315 509
4475 017 014 AH023		0734 309 430
4475 017 014 DA002		0637 011 047
4475 017 014 DA003		0730 160 726
4475 017 014 DA005		4475 317 041
4475 017 014 DA007		4472 398 007
4475 017 014 DA008		0734 319 709
4475 017 014 DA009		0750 117 088
4475 017 014 DA010	10,94	0730 162 117
4475 017 014 DA010	10,97	0730 162 118
4475 017 014 DA010	11,00	0730 162 119
4475 017 014 DA010	11,03	0730 162 120
4475 017 014 DA010	11,06	0730 162 121
4475 017 014 DA010	11,09	0730 162 122
4475 017 014 DA010	11,12	0730 162 123
4475 017 014 DA010	11,15	0730 162 124
4475 017 014 DA010	11,18	0730 162 125
4475 017 014 DA010	11,21	0730 162 126
4475 017 014 DA010	11,24	0730 162 127
4475 017 014 DA010	11,27	0730 162 128
4475 017 014 DA010	11,30	0730 161 962
4475 017 014 DA010	11,33	0730 161 963
4475 017 014 DA010	11,36	0730 161 964
4475 017 014 DA010	11,39	0730 161 965
4475 017 014 DA010	11,42	0730 161 966
4475 017 014 DA010	11,45	0730 161 967
4475 017 014 DA010	11,48	0730 161 968
4475 017 014 DA010	11,51	0730 161 969
4475 017 014 DA010	11,54	0730 161 970
4475 017 014 DA010	11,57	0730 161 971
4475 017 014 DA010	11,60	0730 161 972
4475 017 014 DA010	11,63	0730 161 973

Bestell-Nr. Order No.	mm	Artikel-Nr. Article No.
4475 017 014		
4475 017 014 DA010	11,66	0730 161 974
4475 017 014 DA010	11,69	0730 161 975
4475 017 014 DA010	11,72	0730 161 976
4475 017 014 DA010	11,75	0730 161 977
4475 017 014 DA010	11,78	0730 161 978
4475 017 014 DA010	11,81	0730 161 979
4475 017 014 DA010	11,84	0730 161 980
4475 017 014 DA010	11,87	0730 161 981
4475 017 014 DA010	11,90	0730 161 982
4475 017 014 DA010	11,93	0730 161 983
4475 017 014 DA010	11,96	0730 161 984
4475 017 014 DA010	11,99	0730 161 985
4475 017 014 DA010	12,02	0730 161 986
4475 017 014 DA010	12,05	0730 161 987
4475 017 014 DA010	12,08	0730 161 988
4475 017 014 DA010	12,11	0730 161 989
4475 017 014 DA010	12,14	0730 161 990
4475 017 014 DA010	12,17	0730 161 991
4475 017 014 DA010	12,20	0730 161 992
4475 017 014 DA010	12,23	0730 161 993
4475 017 014 DA010	12,26	0730 161 994
4475 017 014 DA010	12,29	0730 161 995
4475 017 014 DA010	12,32	0730 161 996
4475 017 014 DA010	12,35	0730 161 997
4475 017 014 DA010	12,38	0730 161 998
4475 017 014 DA011	0,70	0730 106 717
4475 017 014 DA011	0,75	0730 106 718
4475 017 014 DA011	0,80	0730 106 719
4475 017 014 DA011	0,85	0730 106 720
4475 017 014 DA011	0,90	0730 105 001
4475 017 014 DA011	0,95	0730 105 002
4475 017 014 DA011	1,00	0730 105 003
4475 017 014 DA011	1,05	0730 105 004
4475 017 014 DA011	1,10	0730 105 005
4475 017 014 DA011	1,15	0730 105 006
4475 017 014 DA011	1,20	0730 104 990
4475 017 014 DA011	1,25	0730 105 007
4475 017 014 DA011	1,30	0730 105 008
4475 017 014 DA011	1,50	0730 105 009
4475 017 014 DA012		0750 117 355
4475 017 014 DA013		4475 217 005
4475 017 014 JH002		0501 005 107
4475 017 014 JH004		0734 319 666
4475 017 014 JH009		4475 317 030
4475 017 014 JH011	0,20	4475 307 017
4475 017 014 JH011	0,30	4475 307 018
4475 017 014 JH011	0,40	4475 307 019
4475 017 014 JH011	0,50	4475 307 059
4475 017 014 JH011	0,60	4475 307 020
4475 017 014 JH011	0,70	4475 307 058
4475 017 014 JH011	1,00	4475 307 022
4475 017 014 JH011	1,20	4475 307 023
4475 017 014 JH011	1,40	4475 307 024
4475 017 014 JH011	1,60	4475 307 025
4475 017 014 JH011	1,80	4475 307 026
4475 017 014 JH011	2,00	4475 307 027
4475 017 014 JH012		4475 317 092
4475 017 014 JH013		4475 317 091
4475 017 014 JH016		0750 117 570
4475 017 014 JH017		0750 117 570
4475 017 014 JH020		0501 206 748

ZF Trading GmbH | Borgwardstraße 16 | 28279 Bremen | Germany | info.zf-services@zf.com | www.zf.com

https://truckmanualshub.com/

Bestell-Nr. Order No.	mm	Artikel-Nr. Article No.
4475 017 014		
4475 017 014 JH101		0734 309 390
4475 017 014 JH101		0750 117 205
4475 017 014 JH102		0634 304 060
4475 017 014 JH102		0734 319 667
4475 017 014 LD004	1,00	4481 346 049
4475 017 014 LD004	1,10	4481 346 050
4475 017 014 LD004	1,20	4481 346 051
4475 017 014 LD005		4481 346 047
4475 017 014 PD001		4472 239 112
4475 017 014 PD002		0730 112 092
4475 017 014 PD003		4475 317 061
4475 017 014 PD006		0630 501 035
4475 017 014 PD007		0730 502 119
4475 017 014 PD008		0750 118 087
4475 017 014 PD009		4475 338 064
4475 017 014 PD102		0634 304 654
4475 017 014 PD102		0736 302 065
4475 017 014 SS001		0501 210 063
4475 017 014 SS002		0501 211 641
4475 017 014 SS003		0501 006 534
4475 017 017		
4475 017 017 AH014	0,10	0730 000 127
4475 017 017 AH014	0,20	0730 000 126
4475 017 017 AH014	0,30	0730 002 280
4475 017 017 AH014	0,40	0730 001 012
4475 017 017 AH014	0,45	0730 005 708
4475 017 017 AH014	0,50	0730 000 125
4475 017 017 AH014	0,55	0730 005 709
4475 017 017 AH014	0,60	0730 001 011
4475 017 017 AH014	0,65	0730 006 513
4475 017 017 AH014	0,70	0730 006 514
4475 017 017 AH014	0,75	0730 006 515
4475 017 017 AH014	0,80	0730 000 124
4475 017 017 AH014	0,85	0730 006 516
4475 017 017 AH014	0,90	0730 006 517
4475 017 017 AH014	0,95	0730 006 518
4475 017 017 AH014	1,00	0730 000 123
4475 017 017 AH014	1,05	0730 006 519
4475 017 017 AH014	1,10	0730 006 520
4475 017 017 AH014	1,15	0730 006 521
4475 017 017 AH014	1,20	0730 002 277
4475 017 017 AH014	1,25	0730 006 522
4475 017 017 AH014	1,30	0730 006 523
4475 017 017 AH014	1,35	0730 006 524
4475 017 017 AH014	1,40	0730 001 010
4475 017 017 AH014	1,45	0730 006 525
4475 017 017 AH014	1,50	0730 006 526
4475 017 017 AH014	1,55	0730 006 527
4475 017 017 AH014	1,60	0730 006 528
4475 017 017 AH014	1,65	0730 006 529
4475 017 017 AH014	1,70	0730 008 051
4475 017 017 AH014	1,75	0730 005 816
4475 017 017 AH014	1,80	0730 008 052
4475 017 017 AH014	1,85	0730 005 817
4475 017 017 AH014	1,90	0730 008 053
4475 017 017 AH014	1,95	0730 008 154
4475 017 017 AH014	2,00	0730 001 009
4475 017 017 AH014	2,05	0730 007 783
4475 017 017 AH014	2,10	0730 007 784
4475 017 017 AH014	2,15	0730 007 785
4475 017 017 AH014	2,20	0730 007 786

Bestell-Nr. Order No.	mm	Artikel-Nr. Article No.
4475 017 017		
4475 017 017 AH014	2,25	0730 007 787
4475 017 017 AH014	2,30	0730 008 292
4475 017 017 AH014	2,35	0730 008 293
4475 017 017 AH014	2,40	0730 008 294
4475 017 017 AH014	2,45	0730 008 295
4475 017 017 AH014	2,50	0730 008 296
4475 017 017 AH015		0750 117 802
4475 017 017 AH016		0750 117 785
4475 017 017 AH017	0,10	0730 000 127
4475 017 017 AH017	0,20	0730 000 126
4475 017 017 AH017	0,30	0730 002 280
4475 017 017 AH017	0,40	0730 001 012
4475 017 017 AH017	0,45	0730 005 708
4475 017 017 AH017	0,50	0730 000 125
4475 017 017 AH017	0,55	0730 005 709
4475 017 017 AH017	0,60	0730 001 011
4475 017 017 AH017	0,65	0730 006 513
4475 017 017 AH017	0,70	0730 006 514
4475 017 017 AH017	0,75	0730 006 515
4475 017 017 AH017	0,80	0730 000 124
4475 017 017 AH017	0,85	0730 006 516
4475 017 017 AH017	0,90	0730 006 517
4475 017 017 AH017	0,95	0730 006 518
4475 017 017 AH017	1,00	0730 000 123
4475 017 017 AH017	1,05	0730 006 519
4475 017 017 AH017	1,10	0730 006 520
4475 017 017 AH017	1,15	0730 006 521
4475 017 017 AH017	1,20	0730 002 277
4475 017 017 AH017	1,25	0730 006 522
4475 017 017 AH017	1,30	0730 006 523
4475 017 017 AH017	1,35	0730 006 524
4475 017 017 AH017	1,40	0730 001 010
4475 017 017 AH017	1,45	0730 006 525
4475 017 017 AH017	1,50	0730 006 526
4475 017 017 AH017	1,55	0730 006 527
4475 017 017 AH017	1,60	0730 006 528
4475 017 017 AH017	1,65	0730 006 529
4475 017 017 AH017	1,70	0730 008 051
4475 017 017 AH017	1,75	0730 005 816
4475 017 017 AH017	1,80	0730 008 052
4475 017 017 AH017	1,85	0730 005 817
4475 017 017 AH017	1,90	0730 008 053
4475 017 017 AH017	1,95	0730 008 154
4475 017 017 AH017	2,00	0730 001 009
4475 017 017 AH017	2,05	0730 007 783
4475 017 017 AH017	2,10	0730 007 784
4475 017 017 AH017	2,15	0730 007 785
4475 017 017 AH017	2,20	0730 007 786
4475 017 017 AH017	2,25	0730 007 787
4475 017 017 AH017	2,30	0730 008 292
4475 017 017 AH017	2,35	0730 008 293
4475 017 017 AH017	2,40	0730 008 294
4475 017 017 AH017	2,45	0730 008 295
4475 017 017 AH017	2,50	0730 008 296
4475 017 017 AH018		0634 304 012
4475 017 017 AH022		0501 315 509
4475 017 017 AH023		0734 309 430
4475 017 017 DA002		0637 011 047
4475 017 017 DA003		0730 160 726
4475 017 017 DA005		4475 317 016
4475 017 017 DA007		4472 398 007

Bestell-Nr. Order No.	mm	Artikel-Nr. Article No.
4475 017 017		
4475 017 017 DA008		0734 319 709
4475 017 017 DA009		0750 117 088
4475 017 017 DA010	10,94	0730 162 117
4475 017 017 DA010	10,97	0730 162 118
4475 017 017 DA010	11,00	0730 162 119
4475 017 017 DA010	11,03	0730 162 120
4475 017 017 DA010	11,06	0730 162 121
4475 017 017 DA010	11,09	0730 162 122
4475 017 017 DA010	11,12	0730 162 123
4475 017 017 DA010	11,15	0730 162 124
4475 017 017 DA010	11,18	0730 162 125
4475 017 017 DA010	11,21	0730 162 126
4475 017 017 DA010	11,24	0730 162 127
4475 017 017 DA010	11,27	0730 162 128
4475 017 017 DA010	11,30	0730 161 962
4475 017 017 DA010	11,33	0730 161 963
4475 017 017 DA010	11,36	0730 161 964
4475 017 017 DA010	11,39	0730 161 965
4475 017 017 DA010	11,42	0730 161 966
4475 017 017 DA010	11,45	0730 161 967
4475 017 017 DA010	11,48	0730 161 968
4475 017 017 DA010	11,51	0730 161 969
4475 017 017 DA010	11,54	0730 161 970
4475 017 017 DA010	11,57	0730 161 971
4475 017 017 DA010	11,60	0730 161 972
4475 017 017 DA010	11,63	0730 161 973
4475 017 017 DA010	11,66	0730 161 974
4475 017 017 DA010	11,69	0730 161 975
4475 017 017 DA010	11,72	0730 161 976
4475 017 017 DA010	11,75	0730 161 977
4475 017 017 DA010	11,78	0730 161 978
4475 017 017 DA010	11,81	0730 161 979
4475 017 017 DA010	11,84	0730 161 980
4475 017 017 DA010	11,87	0730 161 981
4475 017 017 DA010	11,90	0730 161 982
4475 017 017 DA010	11,93	0730 161 983
4475 017 017 DA010	11,96	0730 161 984
4475 017 017 DA010	11,99	0730 161 985
4475 017 017 DA010	12,02	0730 161 986
4475 017 017 DA010	12,05	0730 161 987
4475 017 017 DA010	12,08	0730 161 988
4475 017 017 DA010	12,11	0730 161 989
4475 017 017 DA010	12,14	0730 161 990
4475 017 017 DA010	12,17	0730 161 991
4475 017 017 DA010	12,20	0730 161 992
4475 017 017 DA010	12,23	0730 161 993
4475 017 017 DA010	12,26	0730 161 994
4475 017 017 DA010	12,29	0730 161 995
4475 017 017 DA010	12,32	0730 161 996
4475 017 017 DA010	12,35	0730 161 997
4475 017 017 DA010	12,38	0730 161 998
4475 017 017 DA011	0,70	0730 106 717
4475 017 017 DA011	0,75	0730 106 718
4475 017 017 DA011	0,80	0730 106 719
4475 017 017 DA011	0,85	0730 106 720
4475 017 017 DA011	0,90	0730 105 001
4475 017 017 DA011	0,95	0730 105 002
4475 017 017 DA011	1,00	0730 105 003
4475 017 017 DA011	1,05	0730 105 004
4475 017 017 DA011	1,10	0730 105 005
4475 017 017 DA011	1,15	0730 105 006

https://truckmanualshub.com/

Vergleichsliste / Cross reference list

Bestell-Nr. Order No.	mm	Artikel-Nr. Article No.
4475 017 017		
4475 017 017 DA011	1,20	0730 104 990
4475 017 017 DA011	1,25	0730 105 007
4475 017 017 DA011	1,30	0730 105 008
4475 017 017 DA011	1,50	0730 105 009
4475 017 017 DA012		0750 117 355
4475 017 017 DA013		4475 217 001
4475 017 017 JH002		0501 005 107
4475 017 017 JH004		0734 309 758
4475 017 017 JH009		4475 317 030
4475 017 017 JH011	0,20	4475 307 017
4475 017 017 JH011	0,30	4475 307 018
4475 017 017 JH011	0,40	4475 307 019
4475 017 017 JH011	0,50	4475 307 059
4475 017 017 JH011	0,60	4475 307 020
4475 017 017 JH011	0,70	4475 307 058
4475 017 017 JH011	1,00	4475 307 022
4475 017 017 JH011	1,20	4475 307 023
4475 017 017 JH011	1,40	4475 307 024
4475 017 017 JH011	1,60	4475 307 025
4475 017 017 JH011	1,80	4475 307 026
4475 017 017 JH011	2,00	4475 307 027
4475 017 017 JH012		4475 317 078
4475 017 017 JH013		4475 317 077
4475 017 017 JH016		0750 117 570
4475 017 017 JH017		0750 117 570
4475 017 017 JH020		0501 206 748
4475 017 017 JH101		0734 309 390
4475 017 017 JH101		0750 117 205
4475 017 017 JH102		0634 304 060
4475 017 017 JH102		0734 309 401
4475 017 017 LD004	1,00	4481 346 049
4475 017 017 LD004	1,10	4481 346 050
4475 017 017 LD004	1,20	4481 346 051
4475 017 017 LD005		4481 346 047
4475 017 017 PD001		4475 317 046
4475 017 017 PD002		0730 112 092
4475 017 017 PD003		4475 317 047
4475 017 017 PD006		0630 501 035
4475 017 017 PD007		0730 502 119
4475 017 017 PD008		0750 118 087
4475 017 017 PD009		4475 338 064
4475 017 017 PD102		0501 309 597
4475 017 017 PD102		0634 304 654
4475 017 017 SS001		0501 210 063
4475 017 017 SS002		0501 211 641
4475 017 017 SS003		0501 006 534
4475 017 018		
4475 017 018 AH014	0,10	0730 000 127
4475 017 018 AH014	0,20	0730 000 126
4475 017 018 AH014	0,30	0730 002 280
4475 017 018 AH014	0,40	0730 001 012
4475 017 018 AH014	0,45	0730 005 708
4475 017 018 AH014	0,50	0730 000 125
4475 017 018 AH014	0,55	0730 005 709
4475 017 018 AH014	0,60	0730 001 011
4475 017 018 AH014	0,65	0730 006 513
4475 017 018 AH014	0,70	0730 006 514
4475 017 018 AH014	0,75	0730 006 515
4475 017 018 AH014	0,80	0730 000 124
4475 017 018 AH014	0,85	0730 006 516
4475 017 018 AH014	0,90	0730 006 517

Bestell-Nr. Order No.	mm	Artikel-Nr. Article No.
4475 017 018		
4475 017 018 AH014	0,95	0730 006 518
4475 017 018 AH014	1,00	0730 000 123
4475 017 018 AH014	1,05	0730 006 519
4475 017 018 AH014	1,10	0730 006 520
4475 017 018 AH014	1,15	0730 006 521
4475 017 018 AH014	1,20	0730 002 277
4475 017 018 AH014	1,25	0730 006 522
4475 017 018 AH014	1,30	0730 006 523
4475 017 018 AH014	1,35	0730 006 524
4475 017 018 AH014	1,40	0730 001 010
4475 017 018 AH014	1,45	0730 006 525
4475 017 018 AH014	1,50	0730 006 526
4475 017 018 AH014	1,55	0730 006 527
4475 017 018 AH014	1,60	0730 006 528
4475 017 018 AH014	1,65	0730 006 529
4475 017 018 AH014	1,70	0730 008 051
4475 017 018 AH014	1,75	0730 005 816
4475 017 018 AH014	1,80	0730 008 052
4475 017 018 AH014	1,85	0730 005 817
4475 017 018 AH014	1,90	0730 008 053
4475 017 018 AH014	1,95	0730 008 154
4475 017 018 AH014	2,00	0730 001 009
4475 017 018 AH014	2,05	0730 007 783
4475 017 018 AH014	2,10	0730 007 784
4475 017 018 AH014	2,15	0730 007 785
4475 017 018 AH014	2,20	0730 007 786
4475 017 018 AH014	2,25	0730 007 787
4475 017 018 AH014	2,30	0730 008 292
4475 017 018 AH014	2,35	0730 008 293
4475 017 018 AH014	2,40	0730 008 294
4475 017 018 AH014	2,45	0730 008 295
4475 017 018 AH014	2,50	0730 008 296
4475 017 018 AH015		0750 117 802
4475 017 018 AH016		0750 117 785
4475 017 018 AH017	0,10	0730 000 127
4475 017 018 AH017	0,20	0730 000 126
4475 017 018 AH017	0,30	0730 002 280
4475 017 018 AH017	0,40	0730 001 012
4475 017 018 AH017	0,45	0730 005 708
4475 017 018 AH017	0,50	0730 000 125
4475 017 018 AH017	0,55	0730 005 709
4475 017 018 AH017	0,60	0730 001 011
4475 017 018 AH017	0,65	0730 006 513
4475 017 018 AH017	0,70	0730 006 514
4475 017 018 AH017	0,75	0730 006 515
4475 017 018 AH017	0,80	0730 000 124
4475 017 018 AH017	0,85	0730 006 516
4475 017 018 AH017	0,90	0730 006 517
4475 017 018 AH017	0,95	0730 006 518
4475 017 018 AH017	1,00	0730 000 123
4475 017 018 AH017	1,05	0730 006 519
4475 017 018 AH017	1,10	0730 006 520
4475 017 018 AH017	1,15	0730 006 521
4475 017 018 AH017	1,20	0730 002 277
4475 017 018 AH017	1,25	0730 006 522
4475 017 018 AH017	1,30	0730 006 523
4475 017 018 AH017	1,35	0730 006 524
4475 017 018 AH017	1,40	0730 001 010
4475 017 018 AH017	1,45	0730 006 525
4475 017 018 AH017	1,50	0730 006 526
4475 017 018 AH017	1,55	0730 006 527

Bestell-Nr. Order No.	mm	Artikel-Nr. Article No.
4475 017 018		
4475 017 018 AH017	1,60	0730 006 528
4475 017 018 AH017	1,65	0730 006 529
4475 017 018 AH017	1,70	0730 008 051
4475 017 018 AH017	1,75	0730 005 816
4475 017 018 AH017	1,80	0730 008 052
4475 017 018 AH017	1,85	0730 005 817
4475 017 018 AH017	1,90	0730 008 053
4475 017 018 AH017	1,95	0730 008 154
4475 017 018 AH017	2,00	0730 001 009
4475 017 018 AH017	2,05	0730 007 783
4475 017 018 AH017	2,10	0730 007 784
4475 017 018 AH017	2,15	0730 007 785
4475 017 018 AH017	2,20	0730 007 786
4475 017 018 AH017	2,25	0730 007 787
4475 017 018 AH017	2,30	0730 008 292
4475 017 018 AH017	2,35	0730 008 293
4475 017 018 AH017	2,40	0730 008 294
4475 017 018 AH017	2,45	0730 008 295
4475 017 018 AH017	2,50	0730 008 296
4475 017 018 AH018		0634 304 012
4475 017 018 AH022		0501 315 509
4475 017 018 AH023		0734 309 430
4475 017 018 DA002		0637 011 047
4475 017 018 DA003		0730 160 726
4475 017 018 DA005		4475 317 041
4475 017 018 DA007		4472 398 007
4475 017 018 DA008		0734 319 709
4475 017 018 DA009		0750 117 088
4475 017 018 DA010	10,94	0730 162 117
4475 017 018 DA010	10,97	0730 162 118
4475 017 018 DA010	11,00	0730 162 119
4475 017 018 DA010	11,03	0730 162 120
4475 017 018 DA010	11,06	0730 162 121
4475 017 018 DA010	11,09	0730 162 122
4475 017 018 DA010	11,12	0730 162 123
4475 017 018 DA010	11,15	0730 162 124
4475 017 018 DA010	11,18	0730 162 125
4475 017 018 DA010	11,21	0730 162 126
4475 017 018 DA010	11,24	0730 162 127
4475 017 018 DA010	11,27	0730 162 128
4475 017 018 DA010	11,30	0730 161 962
4475 017 018 DA010	11,33	0730 161 963
4475 017 018 DA010	11,36	0730 161 964
4475 017 018 DA010	11,39	0730 161 965
4475 017 018 DA010	11,42	0730 161 966
4475 017 018 DA010	11,45	0730 161 967
4475 017 018 DA010	11,48	0730 161 968
4475 017 018 DA010	11,51	0730 161 969
4475 017 018 DA010	11,54	0730 161 970
4475 017 018 DA010	11,57	0730 161 971
4475 017 018 DA010	11,60	0730 161 972
4475 017 018 DA010	11,63	0730 161 973
4475 017 018 DA010	11,66	0730 161 974
4475 017 018 DA010	11,69	0730 161 975
4475 017 018 DA010	11,72	0730 161 976
4475 017 018 DA010	11,75	0730 161 977
4475 017 018 DA010	11,78	0730 161 978
4475 017 018 DA010	11,81	0730 161 979
4475 017 018 DA010	11,84	0730 161 980
4475 017 018 DA010	11,87	0730 161 981
4475 017 018 DA010	11,90	0730 161 982

ZF Trading GmbH | Borgwardstraße 16 | 28279 Bremen | Germany | info.zf-services@zf.com | www.zf.com

https://truckmanualshub.com/

Bestell-Nr. Order No.	mm	Artikel-Nr. Article No.
4475 017 018		
4475 017 018 DA010	11,93	0730 161 983
4475 017 018 DA010	11,96	0730 161 984
4475 017 018 DA010	11,99	0730 161 985
4475 017 018 DA010	12,02	0730 161 986
4475 017 018 DA010	12,05	0730 161 987
4475 017 018 DA010	12,08	0730 161 988
4475 017 018 DA010	12,11	0730 161 989
4475 017 018 DA010	12,14	0730 161 990
4475 017 018 DA010	12,17	0730 161 991
4475 017 018 DA010	12,20	0730 161 992
4475 017 018 DA010	12,23	0730 161 993
4475 017 018 DA010	12,26	0730 161 994
4475 017 018 DA010	12,29	0730 161 995
4475 017 018 DA010	12,32	0730 161 996
4475 017 018 DA010	12,35	0730 161 997
4475 017 018 DA010	12,38	0730 161 998
4475 017 018 DA011	0,70	0730 106 717
4475 017 018 DA011	0,75	0730 106 718
4475 017 018 DA011	0,80	0730 106 719
4475 017 018 DA011	0,85	0730 106 720
4475 017 018 DA011	0,90	0730 105 001
4475 017 018 DA011	0,95	0730 105 002
4475 017 018 DA011	1,00	0730 105 003
4475 017 018 DA011	1,05	0730 105 004
4475 017 018 DA011	1,10	0730 105 005
4475 017 018 DA011	1,15	0730 105 006
4475 017 018 DA011	1,20	0730 104 990
4475 017 018 DA011	1,25	0730 105 007
4475 017 018 DA011	1,30	0730 105 008
4475 017 018 DA011	1,50	0730 105 009
4475 017 018 DA012		0750 117 355
4475 017 018 DA013		4475 217 001
4475 017 018 JH002		0501 005 107
4475 017 018 JH004		0734 309 758
4475 017 018 JH009		4475 317 030
4475 017 018 JH011	0,20	4475 307 017
4475 017 018 JH011	0,30	4475 307 018
4475 017 018 JH011	0,40	4475 307 019
4475 017 018 JH011	0,50	4475 307 059
4475 017 018 JH011	0,60	4475 307 020
4475 017 018 JH011	0,70	4475 307 058
4475 017 018 JH011	1,00	4475 307 022
4475 017 018 JH011	1,20	4475 307 023
4475 017 018 JH011	1,40	4475 307 024
4475 017 018 JH011	1,60	4475 307 025
4475 017 018 JH011	1,80	4475 307 026
4475 017 018 JH011	2,00	4475 307 027
4475 017 018 JH012		4475 317 078
4475 017 018 JH013		4475 317 077
4475 017 018 JH016		0750 117 570
4475 017 018 JH017		0750 117 570
4475 017 018 JH020		0501 206 748
4475 017 018 JH101		0734 309 390
4475 017 018 JH101		0750 117 205
4475 017 018 JH102		0634 304 060
4475 017 018 JH102		0734 309 401
4475 017 018 LD004	1,00	4481 346 049
4475 017 018 LD004	1,10	4481 346 050
4475 017 018 LD004	1,20	4481 346 051
4475 017 018 LD005		4481 346 047
4475 017 018 PD001		4475 317 046

Bestell-Nr. Order No.	mm	Artikel-Nr. Article No.
4475 017 018		
4475 017 018 PD002		0730 112 092
4475 017 018 PD003		4475 317 047
4475 017 018 PD006		0630 501 035
4475 017 018 PD007		0730 502 119
4475 017 018 PD008		0750 118 087
4475 017 018 PD009		4475 338 064
4475 017 018 PD102		0501 309 597
4475 017 018 PD102		0634 304 654
4475 017 018 SS001		0501 210 063
4475 017 018 SS002		0501 211 641
4475 017 018 SS003		0501 006 534

Bestell-Nr. Order No.	mm	Artikel-Nr. Article No.

© ZF Trading GmbH - 19.04.07

https://truckmanualshub.com/

ZF Parts

ZF Trading GmbH
Borgwardstraße 16
D-28279 Bremen Deutschland/Germany
Fon: +49 (0) 421 . 8308 300
Fax: +49 (0) 421 . 8308 44299
info.zf-trading@zf.com

www.zf-trading.com

Antriebs- und Fahrwerktechnik

30010 IN