https://truckmanualshub.com/

QY25K5-I 汽车起重机

零部件图册

QY25K5-I TRUCK CRANE

PARTS CATALOGUE

中华人民共和国徐州工程机械集团有限公司
徐州重型机械有限公司
XUZHOU HEAVY MACHINERY CO., LTD.
XUZHOU CONSTRUCTION MACHINERY GROUP CO., LTD. CHINA

https://truckmanualshub.com/

前　言

首先感谢您选用徐工集团徐州重型机械有限公司制造的 QY25K5-I 汽车起重机。徐工重型秉持“严格、踏实、超越、创新”的企业精神，总是抢先捕捉时代进步的需求，以“先行者”的姿态进行产品研究和开发，同时打破了技术的国界性，立足国内，放眼国际，按照以工程机械为核心的多元化发展战略，建立了以国家级技术中心为核心的技术开发体系,不断采用最前沿的技术为您提供“环保、安全、可靠、先进”具有高技术含量的产品。

本零件图册配套于 QY25K5-I 型汽车起重机，以服务于用户为宗旨，以方便于用户对 QY25K5-I 型汽车起重机的维护和修理为目的。其详细提供了 QY25K5-I 汽车起重机所需要的零配件及各零部件之间的正确安装关系。在图册中已将 QY25K5-I 型汽车起重机的大型结构件及整体采购件拆分至最小维修单元，为方便用户备件检索，在零件分解图后面都附有一张明细表与所示零件一一对应可清晰的表示出零部件之间的正确装配关系，其中 111202264、111202262 与 QY25K5_97B 无拆分单元，因此本零件图册未对其进行详尽的分析说明。另外，本零件图册未涉及底盘维修事项，这方面内容请参阅底盘零部件图册。

公司保留随技术改进而不断修订《零部件图册》内容的权利，如有变更，恕不另行通知望各位用户能予以理解。

徐州工程机械集团有限公司 徐州重型机械有限公司
地址：中国江苏省徐州市铜山路 165 号
邮编：221004
服务电话：0086-0516-83461183
服务传真：0086-0516-83461180
备件电话：0086-0516-83461183
2009 年 9 月第 1 版

https://truckmanualshub.com/

PREFACE

Firstly, thank you for selecting QY25K5-I Truck Crane designed and manufactured by Xuzhou Heavy Machinery Co., Ltd. XCMG.

"Xuzhou Heavy", adhering to the enterprise philosophy of " strictness, steadiness, transcendence and innovation", always can catch the need of times advancement in advance, and performs research & development as a "pioneer". Taking the multiple developing strategy with construction machinery as a core, builds a technology developing system that take national technology center as a core, so the company can supply "environmental, safe ,reliable and advanced" products with high technology by constantly adopting high-tech.

This parts catalogue lists the parts for QY25K5-I Truck Crane and correct installation methods so as to facilitate maintenance and repair. Large structural part has been split into the smallest piece. There is a parts name table following each drawing. But parts numbered 111202264、111202262 and QY25K5_97B can't be divided and have not been listed here, so contact our service department for repair.

This manual does not cover the operation and maintenance of the carrier, which are given in the carrier parts catalogue.

We reserve the right to modify the design without notice for improvement.

XUZHOU HEAVY MACHINERY CO., LTD.

Add: No.165 Tongshan Road, Xuzhou, Jiangsu Province, P.R. China

Tel: 0086-0516-83461183

Fax: 0086-0516-83461180

https://truckmanualshub.com/

目录

111202208 汽车起重机 TRUCK CRANE 1

111201876 起重钩 HOOK 3

111202229 起重臂 BOOM 6

110500707 操纵室 OPERATOR'S CAB 58

111500089 转 台 TURNTABLE 61

QY25K.06 回转支承 SLEWING BEARING 65

111201435 回转机构 SLEWING MOVEMENT 67

111201436 起升机构 LIFTING MOVEMENT 69

110500717 上车油门操纵 OIL VALVE CONTROL 71

QY25K5.11 上车电气系统 TRUCK CRANE ELECTRIC SYSTEM 73

QY25K5.11Ⅱ 上车电气系统 TRUCK CRANE ELECTRIC SYSTEM 115

111201567 上车配管总成 PIPE ASSEMBLY 139

QY25K5.13II 上车配管总成 PIPE ASSEMBLY 161

111201627 副起重臂 JIB 182

111202207 伸缩油缸 TELESCOPIC CYLINDER 191

QY25K5.18 臂端滑轮 BOOM HEAD SHEAVE 196

111201689 机棚 HOOD 198

111201691 平衡重 COUNTERWEIGHT 202

111201744 变幅油缸 DERRICKING CYLINDER 204

QY25K5.27 转台操纵 DIAGRAM FOR OPERATING TURNTABLE 206

110500802 副起重钩 AUXILIARY HOOK 212

111201728 主钩索具 STEEL CAB & RINGING 214

111201730 副钩索具 STEEL CAB & RINGING 216

https://truckmanualshub.com/

111202208 汽车起重机 Truck Crane

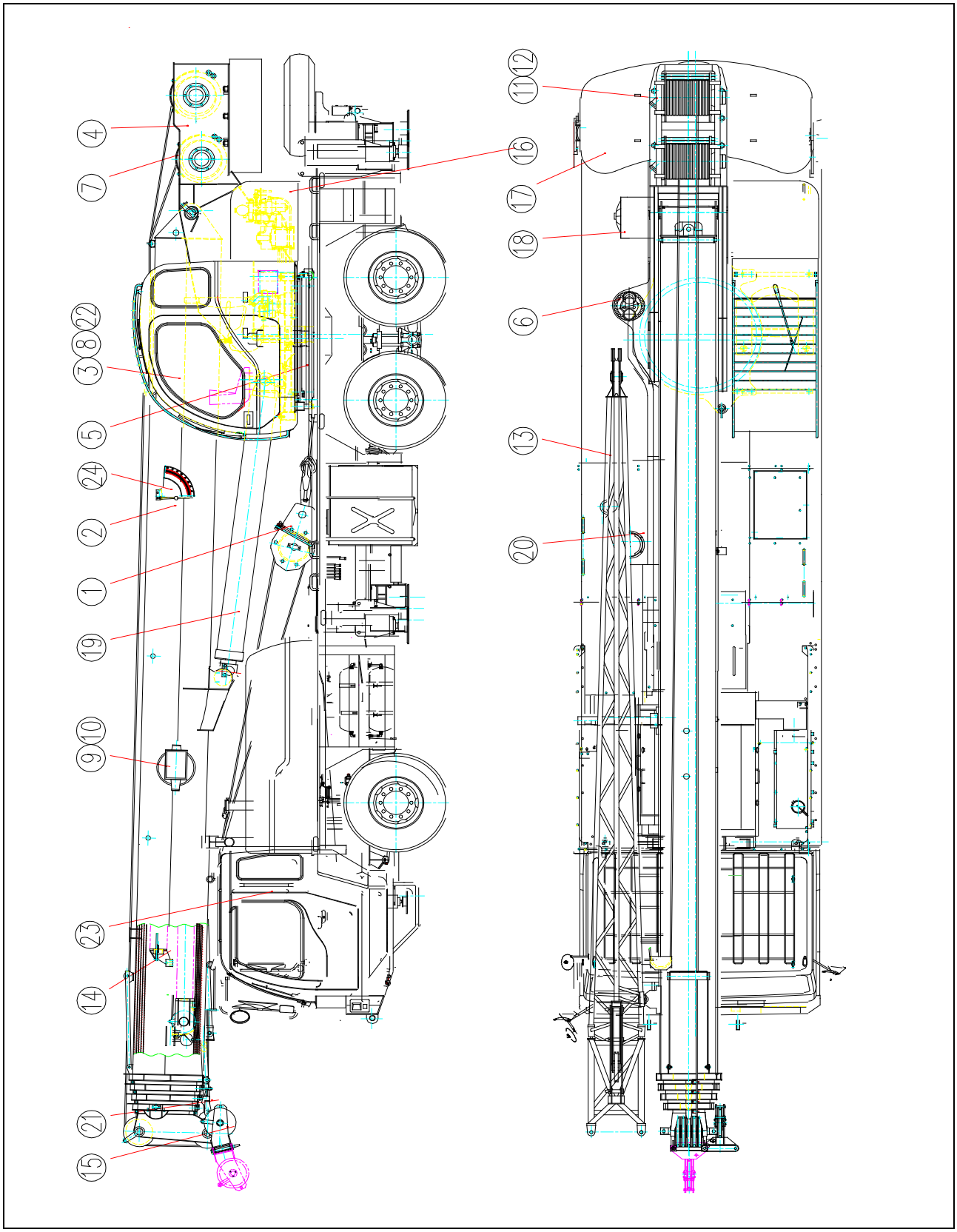

https://truckmanualshub.com/

111202208 汽车起重机 Truck Crane

序号 Sr,No.	零部件代号 Part No.	名称 Part name		数量 Q’ty	备注 Remark
1	111201876	起重吊钩	Hook	1	
2	111202229	起重臂	Boom	1	
3	110500707	操纵室	Control cab	1	
4	111200563	转台	Turntable	1	
5	QY25K.06	回转支承	Slewing bearing	1	
6	111201435	回转机构	Slewing movement	1	
7	111201436	起升机构	Lifting movement	1	
8	110500717	上车油门操纵	Oil Valve control	1	用于配置国 II 发动机
9	QY25K5.11	上车电气系统	Appliance system	1	
10	QY25K5.13	上车配管总成	Pipe assembly	1	
11	111201627	副起重臂	Jib boom	1	
12	111202207	伸缩油缸	cylinder	1	
13	111201668	臂端滑轮	Boom Head Sheave	1	
14	111201684	机棚	Hood	1	
15	111201691	平衡重	Balance	1	
16	111202262	空调装置	Air-condition equipment	1	创导 CDQ30-2 (全兴 YCLN401)
17	111201744	变幅油缸	Cylinder	1	
18	110500802	副起重钩	Sub-hook	1	
19	111202263	钢丝绳及索具	Steel cable and rigging	1	
20	801901181	标牌总成	Nameplate assembly	1	
21	134901614	汽车起重机专用底盘	Chassiss	1	
22	111202264	角度指示器	Range Indicator	1	选装
23	111202198	随机备件	Supplied Spare Parts	1	

https://truckmanualshub.com/

111201876 起重钩 Hook

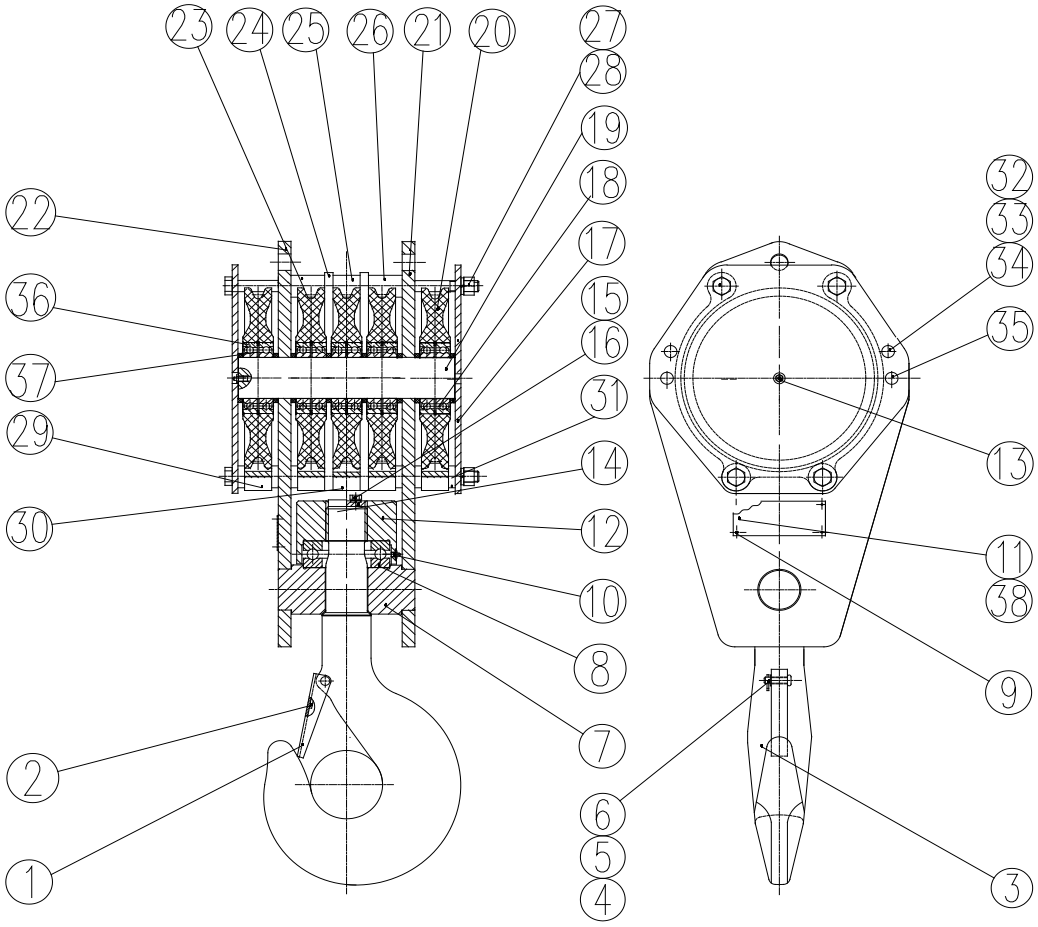

https://truckmanualshub.com/

111201876 起重钩 Hook

序号 Sr,No.	零部件代号 Part No.	名称 Part name		数量 Q’ty	备注 Remark
1	QY16K.01-1	挡板	Plate	1	
2	QY16K.01-2	弹簧	Spring	1	
3	QY16K.01-3	吊钩	Hook	1	
4	805600293	销轴 B8×75	Pin Shaft B8×75	1	GB/T882-1986
5	805600001	销 3.2×20	Pin 3.2×20	1	GB/T91-2000
6	805300069	垫圈 8	Washer 8	1	GB/T97.1-2002
7	QY25K.01-1	横梁	Cross beam	1	
8	800500144	轴承 51317	Bearing 51317	1	GB/T301-1995
9	805500045	铆钉 3×6	Rivet 3×6	4	GB/T827-1986
10	801100337	油杯 M8×1	Oil cup M8×1	1	JB/T7940.1-1995
11	QY25K.01-2	标牌	Scutcheon	1	
12	QY16K.01-6	圆螺母	Nut	1	
13	801100336	油杯 M10×1	Oil cup M10×1	1	JB/T7940.1-1995
14	QY16K.01-7	防松板	Plate	1	
15	805000048	螺栓 M12×35	Bolt M12×35	1	GB/T5783-2000
16	805300018	垫圈 12	Washer 12	1	GB/T93-1987
17	QY25K.01-3	外侧板	Plate	2	
18	QY16K.01-9	隔环	Separate ring	8	
19	QY25K.01.4	滑轮轴	Pulley shaft	1	
20	QY16K.01.12	滑轮总成	Pulley unit	5	
21	QY25K.01-5	右内侧板	Plate	1	
22	QY25K.01-6	左内侧板	Plate	1	
23	QY25K.01-8	钢管 φ40×41 L=192	Steel tube φ40×41=192	4	
24	QY16K.01-20	防护板	Plate	4	

https://truckmanualshub.com/

111201876 起重钩 Hook

序号 Sr,No.	零部件代号 Part No.	名称 Part name		数量 Q’ty	备注 Remark
25	QY16K.01-16	钢管φ40×41 L=46	Steel tube φ40×41=46	2	
26	QY16K.01-17	钢管φ40×41 L=57	Steel tube φ40×41=57	4	
27	805300023	垫圈 20	Washer 20	4	GB/T93-1987
28	805200052	螺母 M20	Nut M20	4	GB/T6170-2000
29	QY25K.01-9	钢管φ40×41 L=69	Steel tube φ40×41=69	4	
30	QY16K.01-19	导绳块	Guide rope	5	
31	QY16K.01-18	垫圈	Washer	12	
32	805600219	销 3.2×40	Pin 3.2×40	6	GB/T91-2000
33	QY25K.01-12	销	Pin	2	
34	QY25K.01.10	防护装置	Guard	4	
35	QY25K.01.11	防护装置	Guard	2	
36	800500089	轴承 6215—Z	Bearing 6215-Z	10	GB/T276-1994
37	805400024	挡圈 130	Retaining ring 130	5	GB/T893.1-1986
38	111201845	标牌	Scutcheon	1	英文，用于出口

https://truckmanualshub.com/

111202229 起重臂 Boom

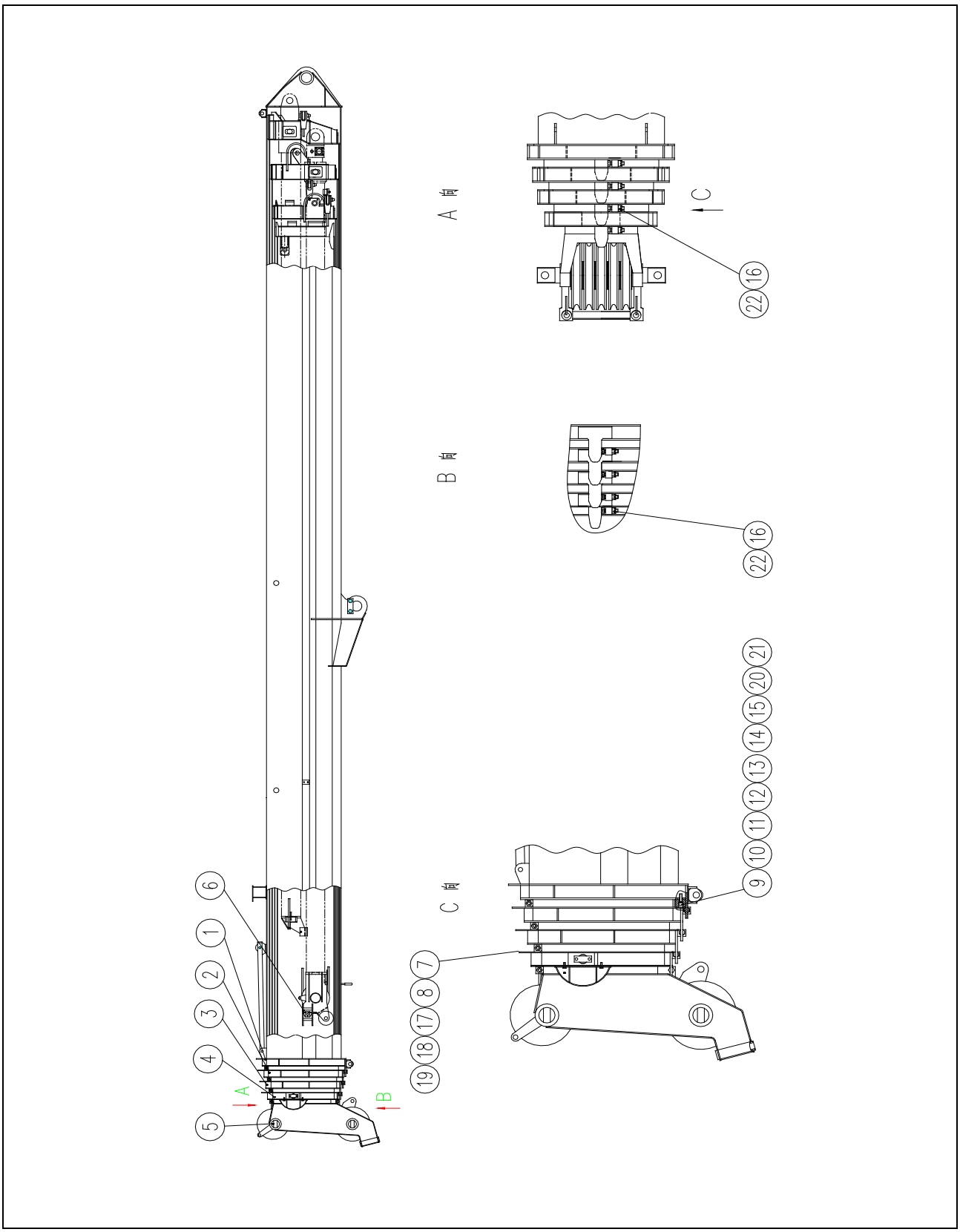

https://truckmanualshub.com/

111202229 起重臂 Boom

序号 Sr,No.	零部件代号 Part No.	名称 Part name		数量 Q’ty	备注 Remark
1	111202230	基本臂总成	Base Boom	1	
2	111202238	二节臂总成	2nd Section	1	
3	111202244	三节臂总成	3rd Section	1	
4	111202214	四节臂总成	4th Section	1	
5	111202211	五节臂总成	5th Section	1	
6	111202220	伸缩机构	Telescoping Units	1	
7	111201363	护板	Protect Plate	2	
8	111201367	调整垫	Adjust Mat	6	
9	111201368	挡块	Baffle	3	
10	111201369	调整垫	Adjust Mat	4	
11	111201370	调整垫	Adjust Mat	8	
12	111201371	调整垫	Adjust Mat	6	
13	111201372	调整垫	Adjust Mat	8	
14	111201373	挡块	Baffle	1	
15	111201374	调整垫	Adjust Mat	3	
16	111201375	螺栓	Bolt	8	
17	805000018	螺栓 M8×20	Bolt M8×10	6	GB/T5783-2000
18	805300010	垫圈 8	Washer 8	6	GB/T93-1987
19	805300069	垫圈 8	Washer 8	6	GB/T97.1-2002
20	805200186	螺母 M16	Nut 16	8	GB/T6181-2000
21	805100293	螺钉 M12×50	Bolt M12×50	8	GB/T70.1-2000
22	805300018	垫圈 12	Washer12	8	GB/T93-1987

https://truckmanualshub.com/

111202230 基本臂总成 Base Boom

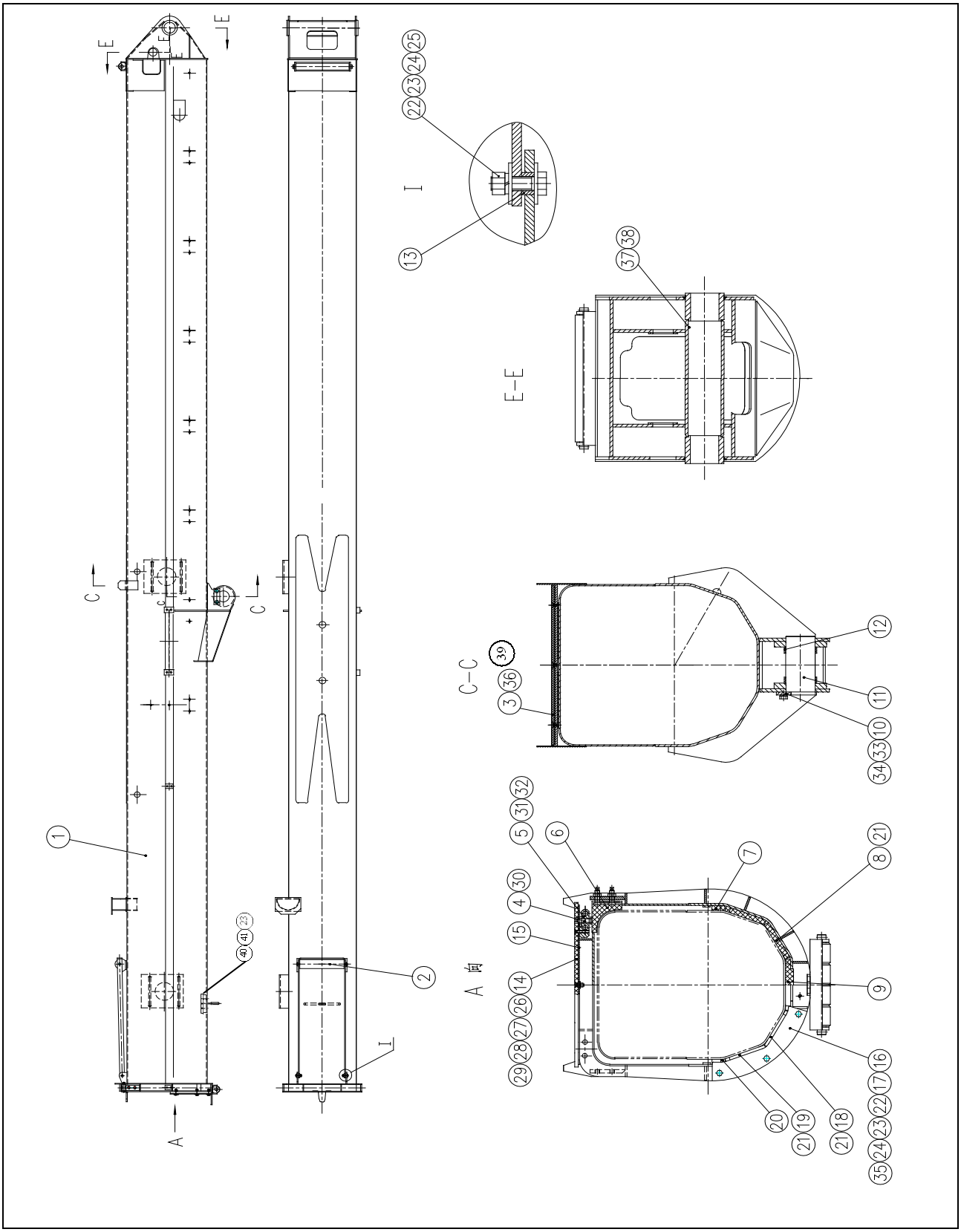

https://truckmanualshub.com/

111202230 基本臂总成 Base Boom

序号 Sr,No.	零部件代号 Part No.	名称 Part name		数量 Q’ty	备注 Remark
1	111202232	基本臂结构	Base Boom Structure	1	
2	111200633	压绳滚轮	Roller	1	
3	111202007	板	Plate	1	
4	111201097	螺栓	Bolt	6	
5	111200642	支撑块	Surport	2	
6	111202008	滑块	Slider	2	
7	111202009	滑块	Slider	2	
8	111202010	滑块	Slider	2	
9	111202011	滑块	Slider	1	
10	111200658	挡轴板	Retaining Plate	1	
11	111201967	销轴	Pin Shaft	1	
12	111201968	套	Bushing	2	
13	111202182	隔套	Sleeve	2	
14	111202012	板	Plate	1	
15	111201098	板	Plate	1	
16	111202013	板	Plate	2	
17	111201099	板	Plate	2	
18	111202014	滑块	Slider	1	
19	111202015	滑块	Slider	1	
20	111202016	滑块	Slider	8	
21	111201100	垫板	Mat	6	
22	805000045	螺栓 M12×40	Bolt M12×40	2	GB/T5783-2000
23	805300018	垫圈 12	Washer 12	10	GB/T93-1987
24	805300113	垫圈 12	Washer 12	10	GB/T96.1-2002
25	805200049	螺母 M12	Nut M12	2	GB/T6170-2000

https://truckmanualshub.com/

111202230 基本臂总成 Base Boom

序号 Sr,No.	零部件代号 Part No.	名称 Part name		数量 Q’ty	备注 Remark
26	805100232	螺钉 M8×25	Bolt M8×25	3	GB/T68-2000
27	805300069	垫圈 8	Washer 8	1	GB/T97.1-2002
28	805300010	垫圈 8	Washer 8	1	GB/T93-1987
29	805200045	螺母 M8	Nut M8	1	GB/T6170-2000
30	805200116	螺母 M16	Nut M16	6	GB/T6172.1-2000
31	805600130	销 B16×85	Pin B16×85	4	GB/T882-1986
32	805600006	销 B4×30	Pin B4×30	4	GB/T91-2000
33	805000281	螺栓 M20×40	Bolt M20×40	2	GB/T5783-2000
34	805300023	垫圈 20	Washer 20	2	GB/T93-1987
35	805000023	螺栓 M12×50	Bolt M12×50	6	GB/T5783-2000
36	805100068	螺钉 M10×25	Bolt M10×25	4	GB/T819.1-2000
37	800500026	复合轴承 φ98×φ90×100	Bearing φ98×φ90×100	2	
38	801100336	油杯 M10×1	Oil Cup M10×1	2	JB/T7940.1-1995
39	111201395	弯板	Plate	1	
40	111201391	托绳架	Rope Trestle	1	
41	805000715	螺栓 M12X25	Bolt 12×25	2	GB/T5783-2000

https://truckmanualshub.com/

111200633 压绳滚轮 Roller

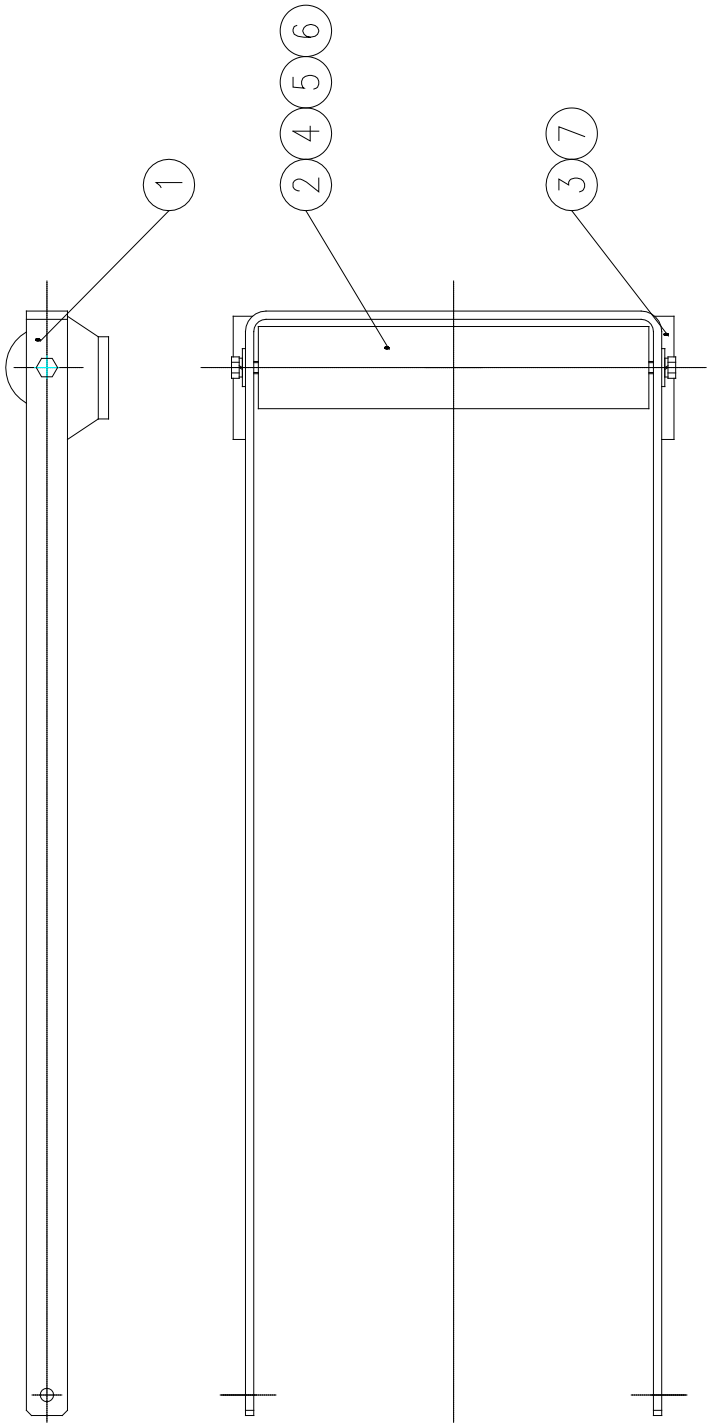

https://truckmanualshub.com/

111200633 压绳滚轮 Roller

序号 Sr,No.	零部件代号 Part No.	名称 Part name	数量 Q’ty	备注 Remark
1	111200634	支架 Bracket	1	
2	111200637	滚筒总成 Rool Assembly	1	
3	801900447	橡胶垫 Balata Mat	2	
4	805000404	螺栓 M12×45 Bolt M12×45	2	GB/T5782-2000
5	805300113	垫圈 12 Washer 12	4	GB/T96.1-2002
6	805300018	垫圈 12 Washer 12	2	GB/T93-1987
7	805100137	螺钉 M8×20 Bolt M8×20	4	GB/T819.1-2000

https://truckmanualshub.com/

111202238 二节臂总成 2nd Section

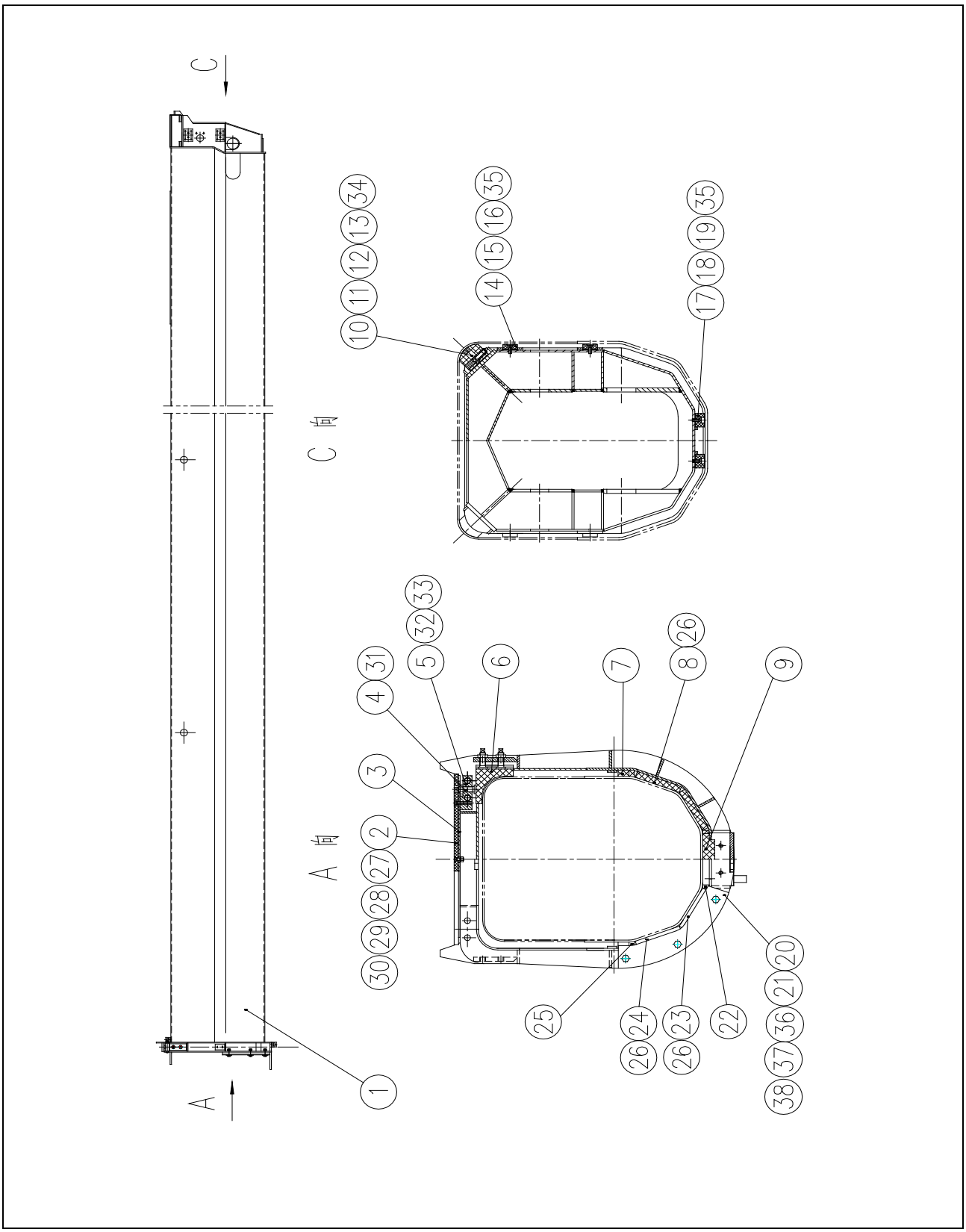

https://truckmanualshub.com/

111202238 二节臂总成 2nd Section

序号 Sr,No.	零部件代号 Part No.	名称 Part name		数量 Q’ty	备注 Remark
1	111202240	二节臂结构	2nd Section Structure	1	
2	111202017	滑板	Slider	1	
3	111201134	板	Plate	1	
4	111201097	螺栓	Bolt	6	
5	111200642	支撑块	Surport	2	
6	111202018	滑块	Slider	2	
7	111202009	滑块	Slider	2	
8	111202010	滑块	Slider	2	
9	111202011	滑块	Slider	1	
10	111202019	滑块	Slider	2	
11	111202181	销轴	Pin Shaft	2	
12	111201135	垫片	Mat	4	
13	111201136	垫片	Mat	4	
14	111202020	滑块	Slider	4	
15	111200713	垫片	Mat	8	
16	111200714	垫片	Mat	8	
17	111202021	滑块	Slider	2	
18	111200715	垫片	Mat	4	
19	111200716	垫片	Mat	4	
20	111202022	板	Plate	2	
21	111201137	板	Plate	2	
22	111202023	滑块	Slider	2	
23	111202014	滑块	Slider	1	
24	111202015	滑块	Slider	1	
25	111202016	滑块	Slider	2	
26	111201100	垫片	Mat	6	

https://truckmanualshub.com/

111202238 二节臂总成 2nd Section

序号 Sr,No.	零部件代号 Part No.	名称 Part name		数量 Q’ty	备注 Remark
27	805100232	螺钉 M8×25	Bolt M8×25	3	GB/T68-2000
28	805300069	垫圈 8	Washer 8	1	GB/T97.1-2002
29	805300010	垫圈 8	Washer 8	1	GB/T93-1987
30	805200045	螺母 M8	Nut M8	1	GB/T6170-2000
31	805200116	螺母 M16	Nut M16	6	GB/T6172.1-2000
32	805600130	销 B16×85	Pin B16×85	4	GB/T882-1986
33	805600006	销 B4×30	Pin B4×30	4	GB/T91-2000
34	801100336	油杯 M10×1	Oil Cup M10×1	4	JB/T7940.1-1995
35	805100037	螺钉 M8×25	Bolt M8×25	12	GB/T70.1-2000
36	805300018	垫圈 12	Washer 12	6	GB/T93-1987
37	805300113	垫圈 12	Washer 12	6	GB/T96.1-2002
38	805000023	螺栓 M12×50	Bolt M12×50	6	GB/T5783-2000

https://truckmanualshub.com/

111202244 三节臂总成 3rd Section

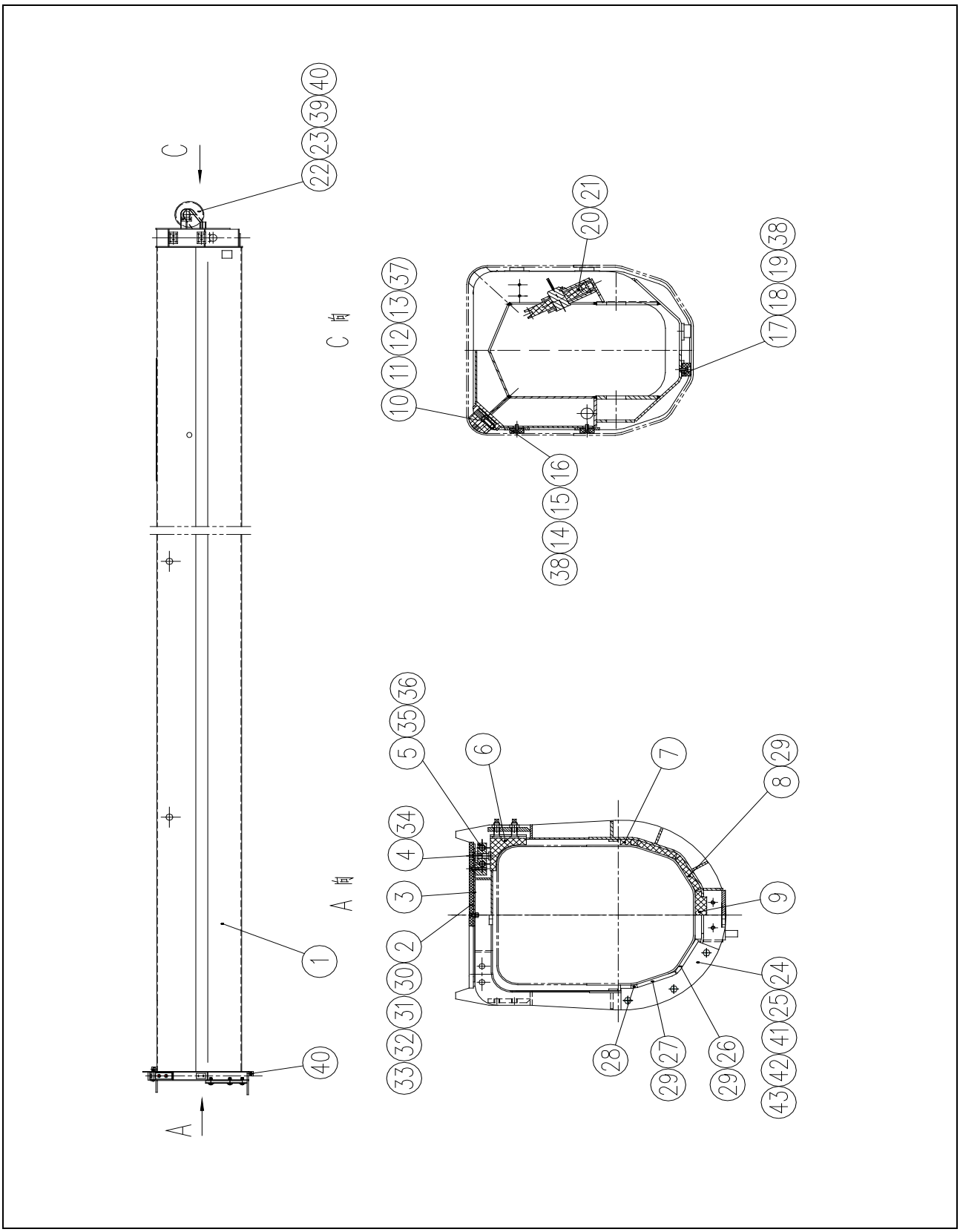

https://truckmanualshub.com/

111202244 三节臂总成 3rd Section

序号 Sr,No.	零部件代号 Part No.	名称 Part name		数量 Q’ty	备注 Remark
1	111202246	三节臂结构	3rd Section Structure	1	
2	111202024	板	Plate	1	
3	111201169	板	Plate	1	
4	111202068	螺栓	Bolt	6	
5	111200642	支撑块	Surport	2	
6	111202018	滑块	Slider	2	
7	111202009	滑块	Slider	2	
8	111202025	滑块	Slider	2	
9	111202011	滑块	Slider	1	
10	111202026	滑块	Slider	2	
11	111202181	销轴	Pin Shaft	2	
12	111201170	垫片	Mat	4	
13	111201171	垫片	Mat	4	
14	111202020	滑块	Slider	4	
15	111200713	垫片	Mat	8	
16	111200714	垫片	Mat	8	
17	111202021	滑块	Slider	2	
18	111200715	垫片	Mat	4	
19	111200716	垫片	Mat	4	
20	111201925	滑轮总成	Pulley Assembly	2	
21	111200708	隔套	Sleeve	2	
22	111200763	销	Pin	2	
23	111200712	轴端挡板	Retaining Plate	2	
24	111202027	板	Plate	2	
25	111201172	板	Plate	2	

https://truckmanualshub.com/

111202244 三节臂总成 3rd Section

序号 Sr,No.	零部件代号 Part No.	名称 Part name		数量 Q’ty	备注 Remark
26	111202028	滑块	Slider	1	
27	111202029	滑块	Slider	1	
28	111202016	滑块	Slider	2	
29	111201100	垫片	Mat	6	
30	805100232	螺钉 M8×25	Bolt M8×25	3	GB/T68-2000
31	805300069	垫圈 8	Washer 8	1	GB/T97.1-2002
32	805300010	垫圈 8	Washer 8	1	GB/T93-1987
33	805200045	螺母 M8	Nut M8	1	GB/T6170-2000
34	805200116	螺母 M16	Nut M16	6	GB/T6172.1-2000
35	805600105	销 B16×85	Pin B16×85	4	GB/T882-1986
36	805600006	销 B4×30	Pin B4×30	4	GB/T91-2000
37	801100336	油杯 M10×1	Oil Cup M10×1	4	JB/T7940.1-1995
38	805100037	螺钉 M8×25	Bolt M8×25	12	GB/T70.1-2000
39	805000008	螺栓 M6×12	Bolt M6×12	4	GB/T5783-2000
40	805300030	垫圈 6	Washer 6	4	GB/T93-1987
41	805300018	垫圈 12	Washer 12	6	GB/T93-1987
42	805300113	垫圈 12	Washer 12	6	GB/T96.1-2002
43	805000023	螺栓 M12×50	Bolt M12×50	6	GB/T5783-2000

https://truckmanualshub.com/

112100562 滑轮总成 Pulley Assembly

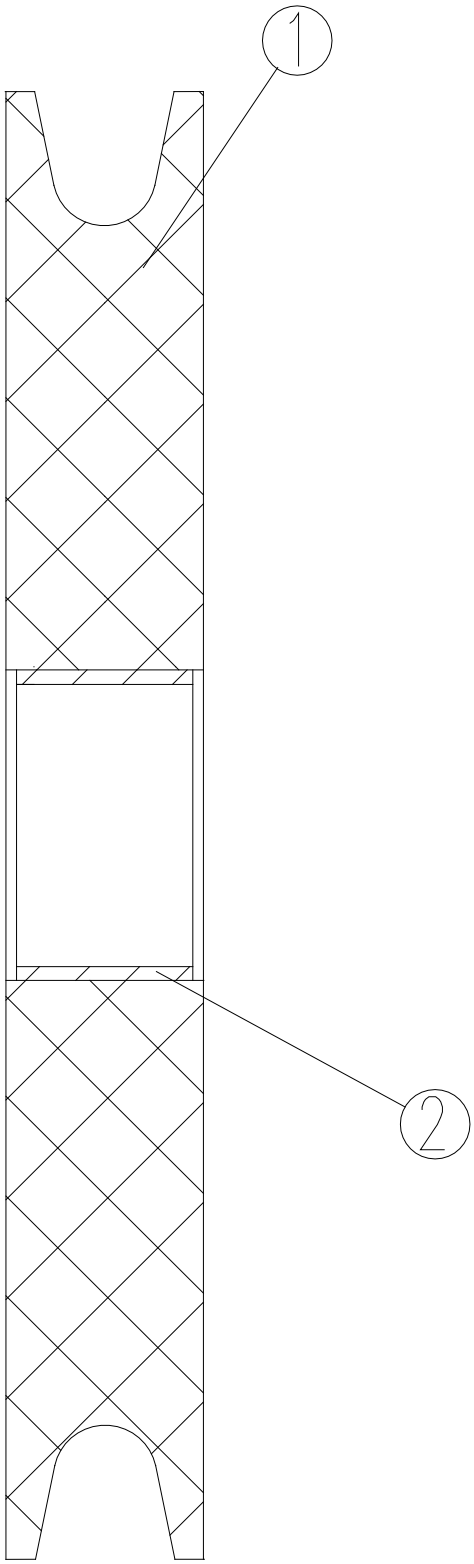

https://truckmanualshub.com/

112100562 滑轮总成 Pulley Assembly

序号 Sr,No.	零部件代号 Part No.	名称 Part name	数量 Q’ty	备注 Remark
1	112101520	滑轮 Pulley	1	
2	800500170	复合轴承 GS-2 Complex Bearing	1	

https://truckmanualshub.com/

111202214 四节臂总成 4th Section

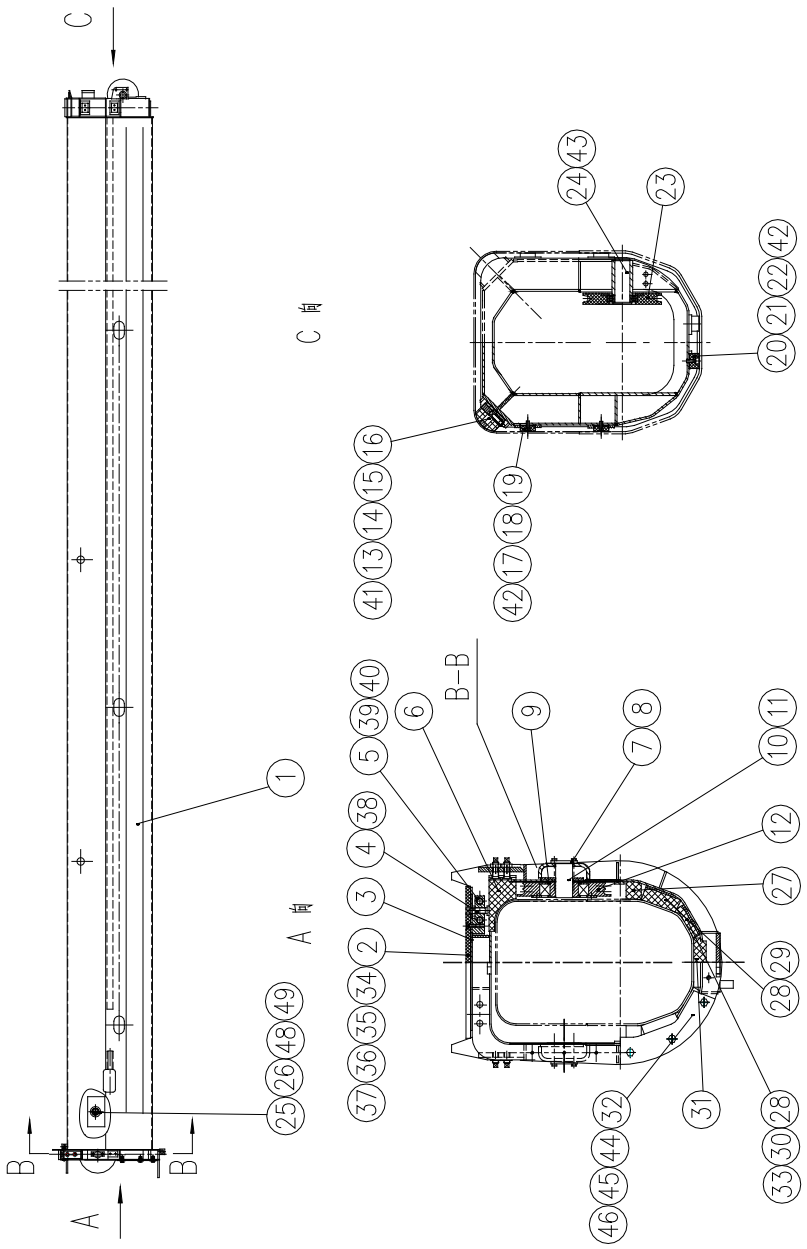

https://truckmanualshub.com/

11202214 四节臂总成 4th Section

序号 Sr,No.	零部件代号 Part No.	名称 Part name		数量 Q’ty	备注 Remark
1	111202215	四节臂结构	4th Section Structure	1	
2	111202030	滑板	Slide	1	
3	111201211	板	Plate	1	
4	111201097	螺栓	Bolt	6	
5	111200642	支撑块	Surport	2	
6	111202031	滑块	Slider	2	
7	111200765	挡轴板	Retaining Plate	2	
8	111201930	螺栓	Bolt	4	
9	111202092	隔套	Sleeve	2	
10	111201213	销轴	Pin Shaft	2	
11	111201969	衬套	Sleeve	2	
12	111201214	滑轮总成	Pulley Assembly	2	
13	111202032	滑块	Slider	2	
14	111202181	销轴	Pin Shaft	2	
15	111201215	垫片	Mat	1	
16	111201216	垫片	Mat	4	
17	111202020	滑块	Slider	4	
18	111200713	垫片	Mat	8	
19	111200714	垫片	Mat	8	
20	111202021	滑块	Slider	2	
21	111200715	垫片	Mat	4	
22	111200716	垫片	Mat	4	
23	112100606	滑轮总成	Pulley Assembly	2	
24	111201217	销轴	Pin Shaft	2	
25	111202033	滑块	Slider	2	

https://truckmanualshub.com/

111202214 四节臂总成 4th Section

序号 Sr,No.	零部件代号 Part No.	名称 Part name		数量 Q’ty	备注 Remark
26	111201218	连接块	Conjecting Block	2	
27	111202034	滑块	Slider	2	
28	111202035	垫片	Mat	4	
29	111202036	滑块	Slider	2	
30	111202037	滑块	Slider	2	
31	111202038	滑块	Slider	1	
32	111201219	板	Plate	2	
33	111201220	垫片	Mat	6	
34	805100232	螺钉 M8×25	Bolt M8×25	3	GB/T68-2000
35	805300069	垫圈 8	Washer 8	1	GB/T97.1-2002
36	805300010	垫圈 8	Washer 8	1	GB/T93-1987
37	805200045	螺母 M8	Nut M8	1	GB/T6170-2000
38	805200116	螺母 M16	Nut M16	6	GB/T6172.1-2000
39	805600105	销 B16×85	Pin B16×85	4	GB/T882-1986
40	805600006	销 4×30	Pin B4×30	4	GB/T91-2000
41	801100336	油杯 M10×1	Oil Cup M10×1	4	JB/T7940.1-1995
42	805100037	螺钉 M8×25	Bolt M8×25	12	GB/T70.1-2000
43	805400016	挡圈 40	Retain Washer 40	2	GB/T894.1-1986
44	805300018	垫圈 12	Washer 12	6	GB/T93-1987
45	805300113	垫圈 12	Washer 12	6	GB/T96.1-2002
46	805000045	螺栓 M12×40	Bolt M12×40	6	GB/T5783-2000
47	805100356	螺钉 M6×16	Bolt M6×16	4	GB/T68-2000
48	805100151	螺栓 M10×16	Bolt M10×16	2	GB/T70.1-2000

https://truckmanualshub.com/

111201214 滑轮总成 Pulley

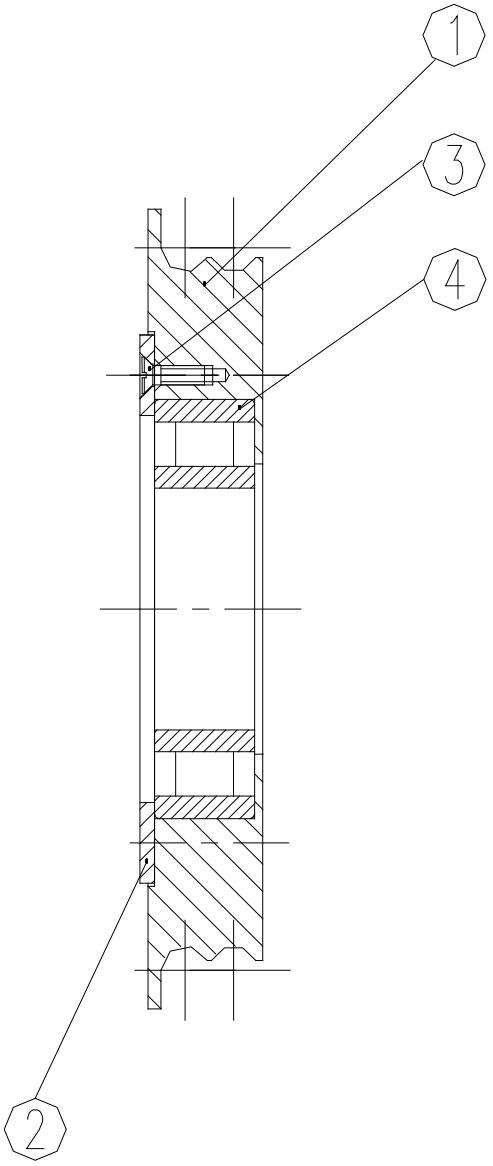

https://truckmanualshub.com/

111201214 滑轮总成 Pulley

序号 No.	零部件代号 Part No.	名称 Part name	数量 Q’ty	备注 Remark
1	111201376	导向滑轮 Pulley	1	
2	111200771	盖板 Cover Plate	1	
3	805100356	螺钉 M6X16 Bolt M6x16	4	GB/T68-2000
4	800501044	圆柱滚子轴承 Bearing	1	

https://truckmanualshub.com/

112100606 滑轮总成 Pulley

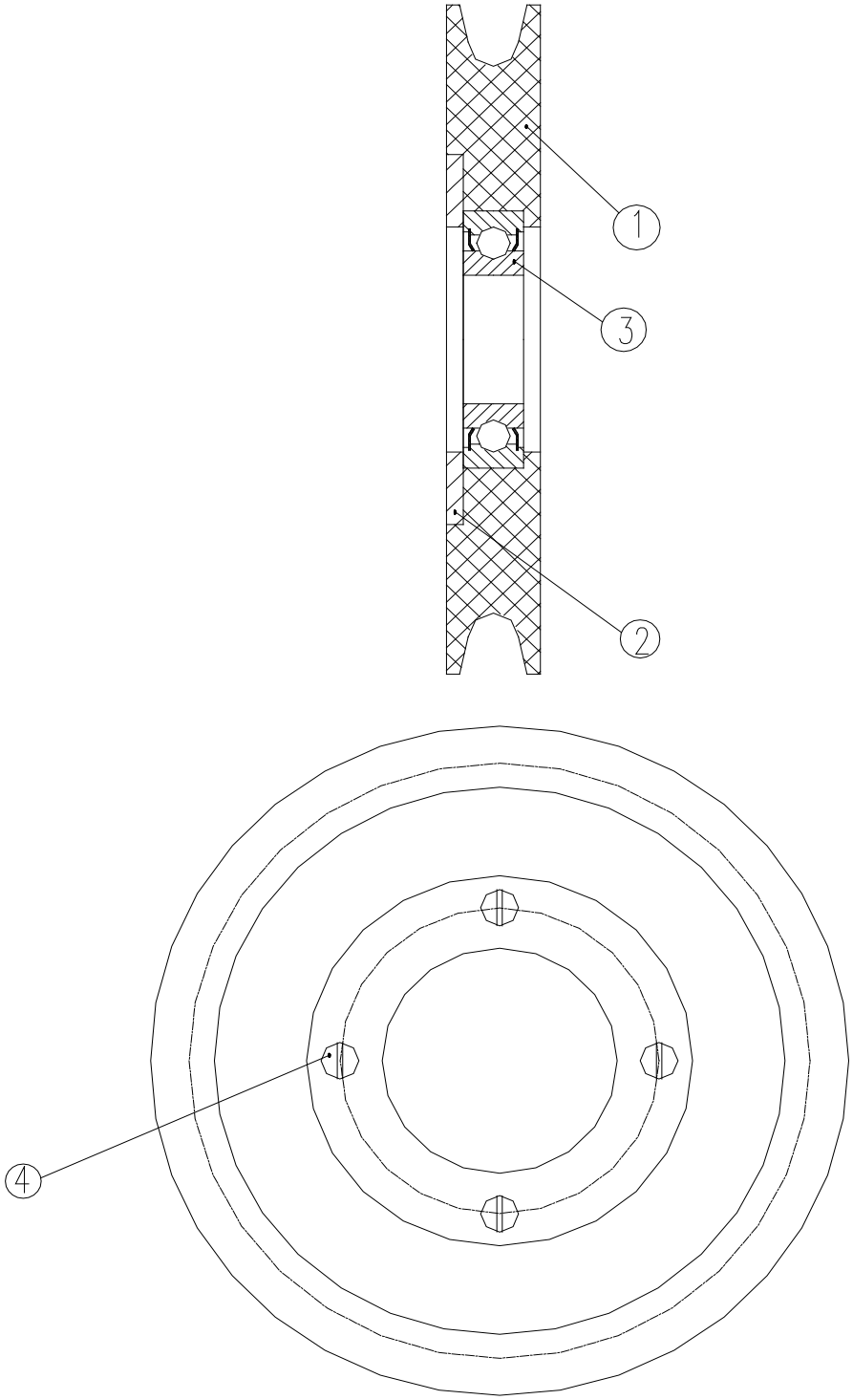

https://truckmanualshub.com/

112100606 滑轮总成 Pulley

序号 No.	零部件代号 Part No.	名称 Part name	数量 Q’ty	备注 Remark
1	112101521	滑 轮 Pulley	1	
2	111200761	挡 圈 Hold Washer	1	
3	800500164	轴承 6208-2LS Axletree6208-2LS	1	GB/T276-1994
4	805100342	螺钉 M6x12 Screw M6x12	4	GB/T65-2000

https://truckmanualshub.com/

111201221 五节臂总成 5th Section

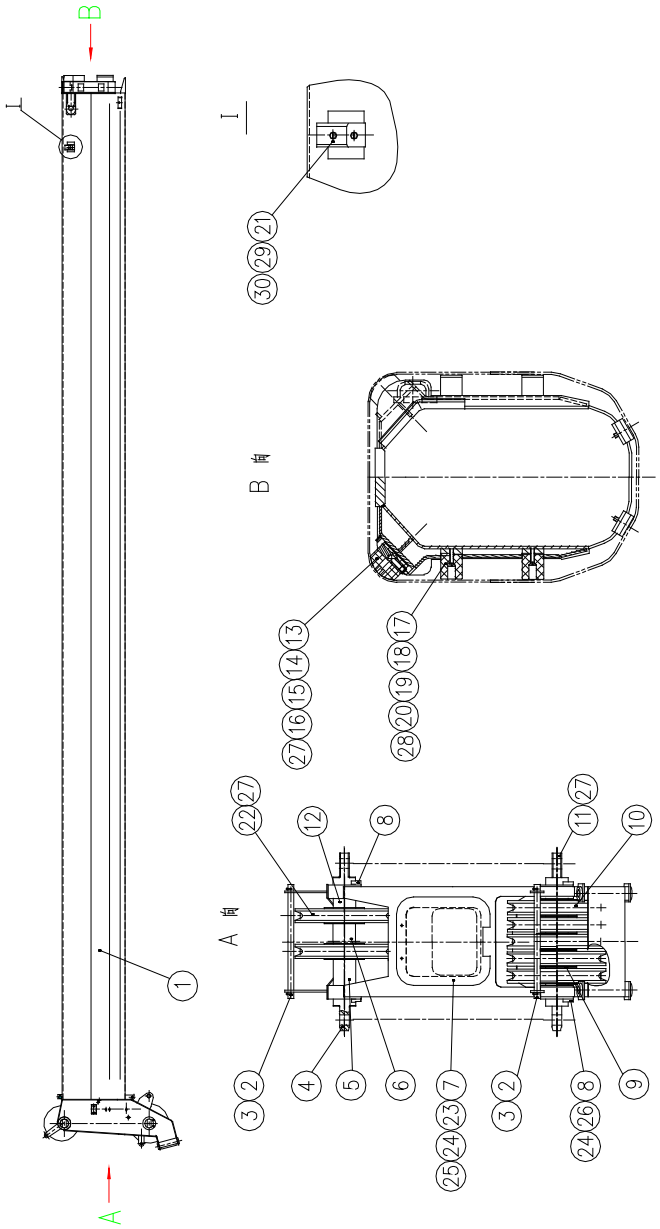

https://truckmanualshub.com/

111201221 五节臂总成 5th Section

序号 Sr,No.	零部件代号 Part No.	名称 Part name		数量 Q’ty	备注 Remark
1	111202210	五节臂结构	5th Section Structure	1	
2	111201273	绳挡	Rope Hold	3	
3	111201937	弹簧销	Spring Pin	6	
4	111202054	销轴	Pin Shaft	1	
5	111201275	隔套	Sleeve	1	
6	111202186	隔套	Sleeve	1	
7	111201277	盖板	Cover Plate	1	
8	111201278	挡轴板	Retaining Plate	4	
9	111201970	隔套	Sleeve	6	
10	111200852	滑轮总成	Pully Assembly	5	
11	111202055	销轴	Pin Shaft	1	
12	111202094	隔套	Sleeve	1	
13	111202039	滑块	Slider	2	
14	111202181	销轴	Pin Shaft	2	
15	111201281	垫片	Mat	4	
16	111201282	垫片	Mat	2	
17	111202040	滑块	Slider	4	
18	111201283	连接块	Conjecting Block	4	
19	111201284	垫片	Mat	8	
20	111201285	垫片	Mat	4	
21	111202041	导轨	Track	2	
22	111200855	滑轮总成	Pully Assembly	2	
23	805000033	螺栓 M8×16	Bolt M8×16	2	GB/T5783-2000
24	805300010	垫圈 8	Washer 8	12	GB/T93-1987
25	805300069	垫圈 8	Washer 8	2	GB/T97.1-2002

https://truckmanualshub.com/

111201221 五节臂总成 5th Section

序号 Sr,No.	零部件代号 Part No.	名称 Part name	数量 Q’ty	备注 Remark
26	805000017	螺栓 M8×25 Bolt M8×25	8	GB/T5783-2000
27	801100336	油杯 M10×1 Oil Cup M10×1	6	JB/T7940.1-1995
28	805100120	螺栓 M8×16 Bolt M8×16	6	GB/T819.1-2000
29	805100232	螺钉 M8×25 Bolt M8×25	2	GB/T68-2000
30	805100223	螺栓 M8×50Q Bolt M8×50	2	GB/T70.1-2000

https://truckmanualshub.com/

111200852 滑轮总成 Pulley Assembly

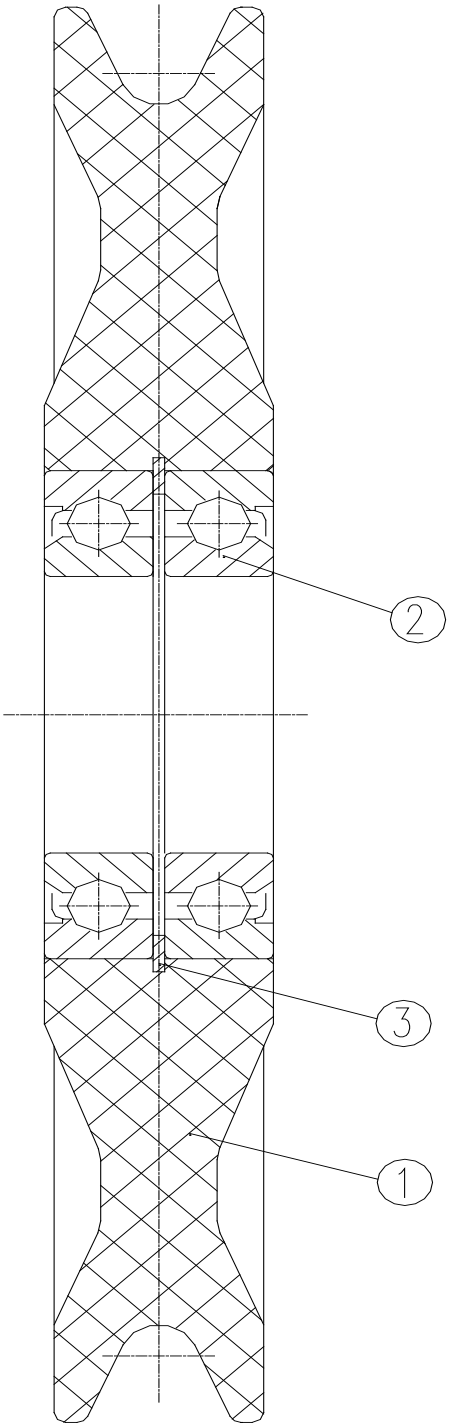

https://truckmanualshub.com/

111200852 滑轮总成 Pulley Assembly

序号 No.	零部件代号 Part No.	名称 Part name	数量 Q’ty	备注 Remark
1	111201938	滑 轮 Pulley	1	
2	800500089	轴承 6215-Z Bearing	2	GB/T276-1994
3	805400024	挡圈 130 Hold washer130	1	GB/T893.1-1986

https://truckmanualshub.com/

111200855 导向轮总成 Pulley Assembly

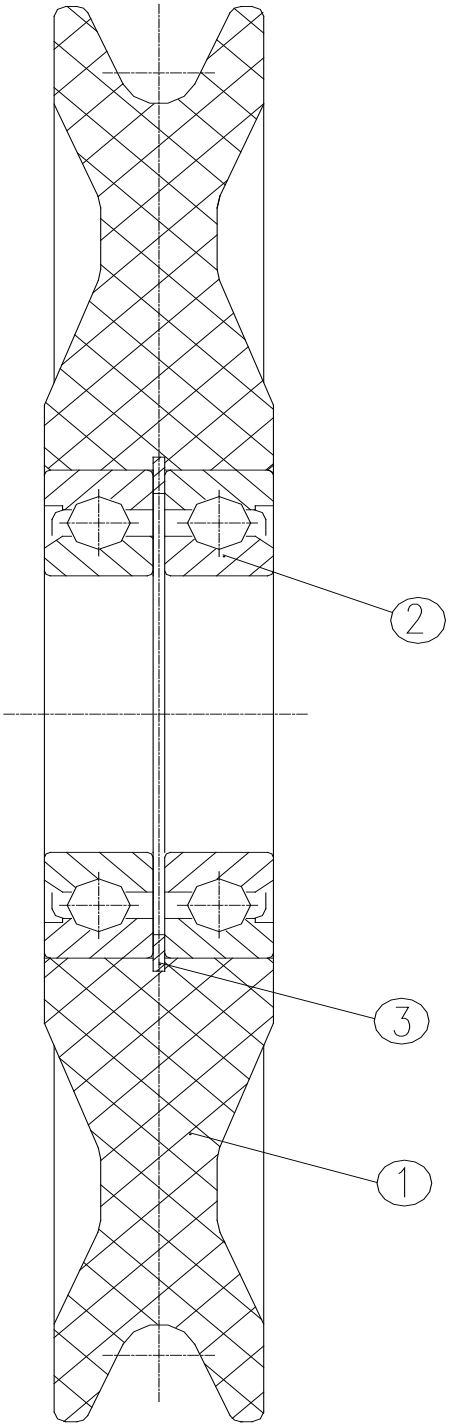

https://truckmanualshub.com/

111200855 滑轮总成 Pulley Assembly

序号 No.	零部件代号 Part No.	名称 Part name	数量 Q’ty	备注 Remark
1	111201940	滑 轮 Pulley	1	
2	800500089	轴承 6215-Z Bearing	2	GB/T276-1994
3	805400024	挡圈 130 Hold washer 130	1	GB/T893.1-1986

https://truckmanualshub.com/

111202220 伸缩机构 Telescoping Units

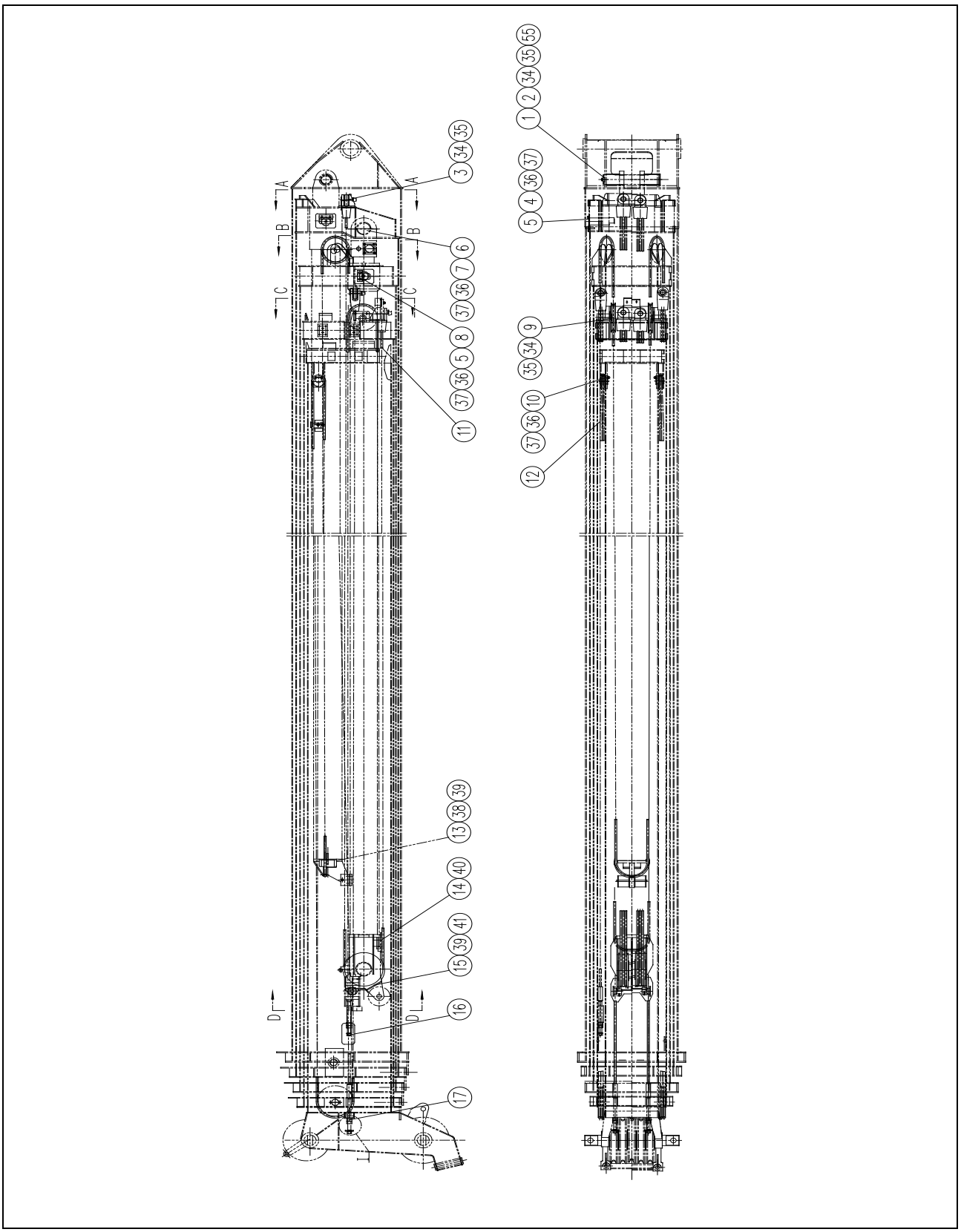

https://truckmanualshub.com/

111202220 伸缩机构 Telescoping Units

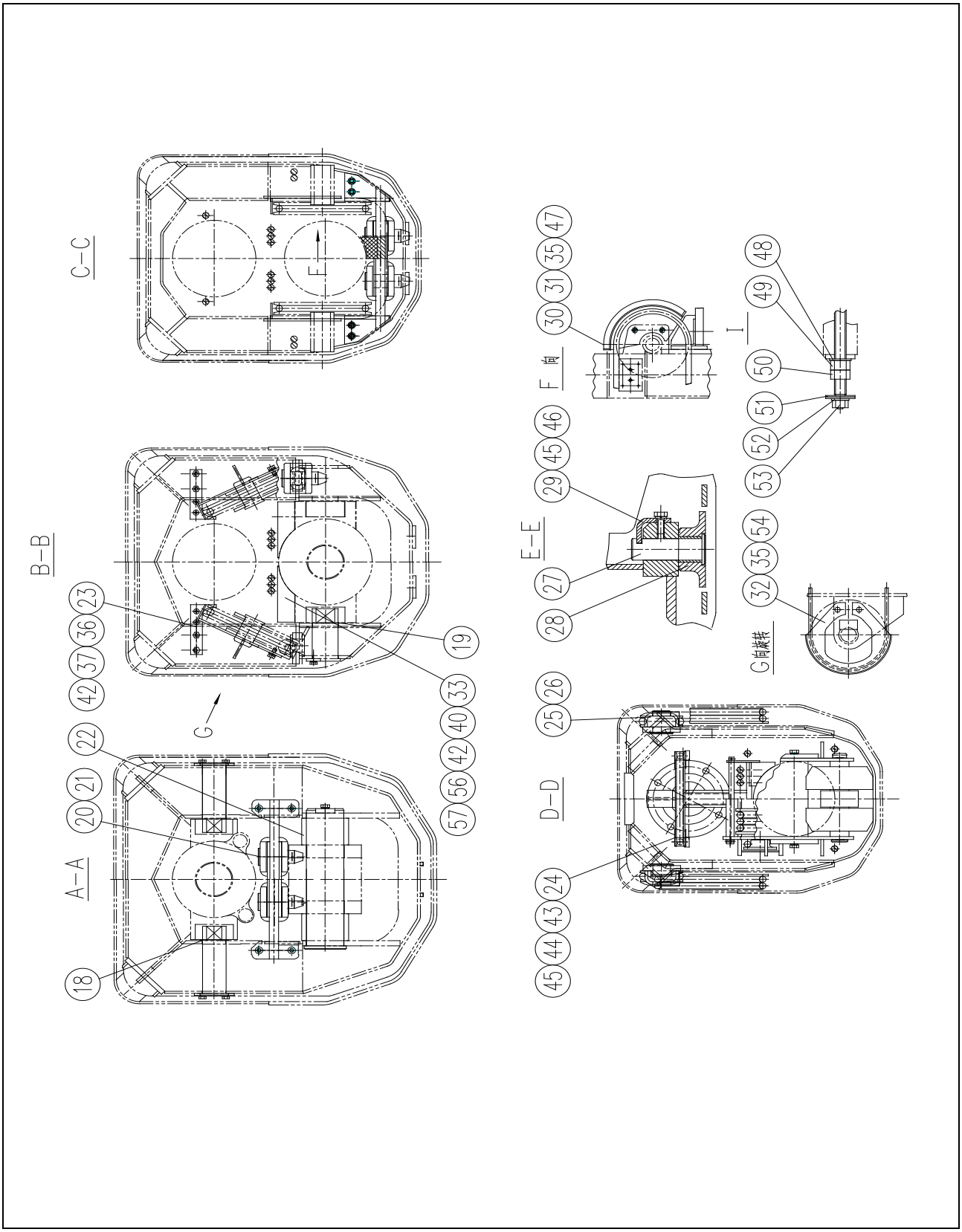

https://truckmanualshub.com/

111202220 伸缩机构 Telescoping Units

序号 Sr,No.	零部件代号 Part No.	名称 Part name		数量 Q’ty	备注 Remark
1	111201287	销轴	Pin Shaft	1	
2	111201288	挡板	Baffle	1	
3	111201289	拉索座	Rope Seat	1	
4	111201295	销轴	Pin Shaft	2	
5	111201296	定轴板	Shaft Plate	4	
6	111201297	销轴	Pin Shaft	1	
7	111201298	挡板	Baffle	1	
8	111201299	销轴	Pin Shaft	2	
9	111201300	拉索座	Rope Seat	1	
10	111200872	定轴板	Shaft Plate	2	
11	111202221	粗拉索 I	Thick Rope I	2	
12	111202222	粗拉索 II	Thick Rope II	2	
13	111201309	导向架	Guide Rack	1	
14	111201323	绳拖	Rope Roller	1	
15	111201324	导向轮	Guide Sheave	1	
16	111202223	细拉索 I	Thin Rope I	1	
17	111202224	细拉索 II	Thin Rope II	1	
18	111201350	调整垫	Mat	4	
19	111201351	调整垫	Mat	4	
20	111201352	销轴	Pin Shaft	6	
21	111201950	卡子	Clip	6	
22	111201353	隔套	Sleeve	2	
23	111201354	绳档	Rope Holder	2	
24	112100785	绳档	Rope Holder	2	
25	111201356	销轴	Pin Shaft	2	

https://truckmanualshub.com/

111202220 伸缩机构 Telescoping Units

序号 Sr,No.	零部件代号 Part No.	名称 Part name		数量 Q’ty	备注 Remark
26	111201357	轮子	Wheel	2	
27	112100789	销轴	Pin Shaft	2	
28	112100787	滑轮	Sheeve	2	
29	112100790	挡板	Retain Plate	2	
30	111201358	绳档	Rope Holder	1	
31	111201362	绳档	Rope Holder	1	
32	112100794	绳档	Rope Holder	2	
33	111202047	滑轮	Sheeve	2	
34	805100038	螺栓 M10×30	Bolt M10×30	12	GB/T70.1-2000
35	805300014	垫圈 10	Washer 10	16	GB/T93-1987
36	805000018	螺栓 M8×20	Bolt M8×20	16	GB/T5783-2000
37	805300010	垫圈 8	Washer 8	20	GB/T93-1987
38	805100047	螺钉 M12×40	Bolt M12×40	4	GB/T70.1-2000
39	805300018	垫圈 12	Washer 12	8	GB/T93-1987
40	805100232	螺钉 M8×25	Bolt M8×25	4	GB/T68-2000
41	805000045	螺栓 M12×40	Bolt M12×40	4	GB/T5783-2000
42	805300069	垫圈 8	Washer 8	8	GB/T97.1-2002
43	805000232	螺栓 M6×35	Bolt M6×35	2	GB/T5783-2000
44	805200053	螺母 M6	Nut M6	2	GB/T6170-2000
45	805300030	垫圈 6	Washer 6	4	GB/T93-1987
46	805000322	螺栓 M6×16	Bolt M6×16	2	GB/T5783-2000
47	805000714	螺栓 M10×20	Bolt M10×20	4	GB/T5783-2000
48	805300112	垫圈 20	Washer 20	4	GB/T97.1-2002
49	805200052	螺母 M20	Nut M20	4	GB/T6170-2000
50	805200160	螺母 M20	Nut M20	4	GB/T889.1-2000

https://truckmanualshub.com/

111202220 伸缩机构 Telescoping Units

序号 Sr,No.	零部件代号 Part No.	名称 Part name		数量 Q’ty	备注 Remark
51	805300111	垫圈 16	Washer 16	8	GB/T96.1-2002
52	805300013	垫圈 16	Washer 16	4	GB/T97.1-2002
53	805200098	螺母 M12	Nut M12	4	GB/T889.1-2000
54	805000033	螺栓 M8×16	Bolt M8×16	4	GB/T5783-2000
55	111201385	隔套	Sleeve	2	
56	111201386	弯板	Plate	1	
57	111201387	弯板	Plate	1	

https://truckmanualshub.com/

111201300 拉索座 Rope Seat

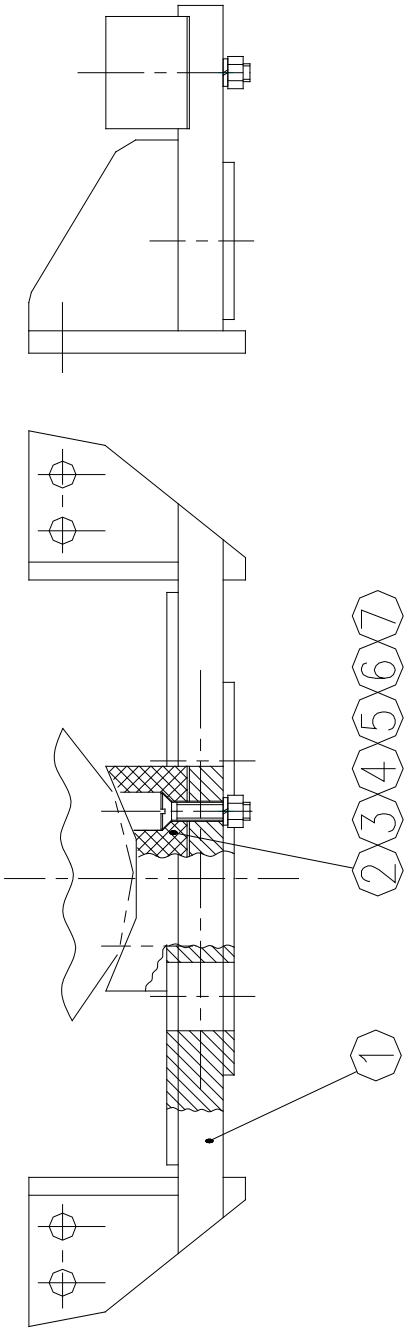

https://truckmanualshub.com/

111201300 索座 Rope Seat

序号 No.	零部件代号 Part No.	名称 Part name	数量 Q’ty	备注 Remark
1	111201301	支座 Support Seat	1	
2	111202042	滑块 Slider	1	
3	111201307	调整垫 Adjust Mat	1	
4	111201308	调整垫 Adjust Mat	1	
5	805100375	螺钉 M8×40 BoltM8×35	2	GB/T819.1-2000
6	805300010	垫圈 8 Washer 8	2	GB/T93-1987
7	805200045	螺母 M8 Nut M8	2	GB/T6170-2000

https://truckmanualshub.com/

111202221 粗拉索Ⅰ Thick Rope Ⅰ

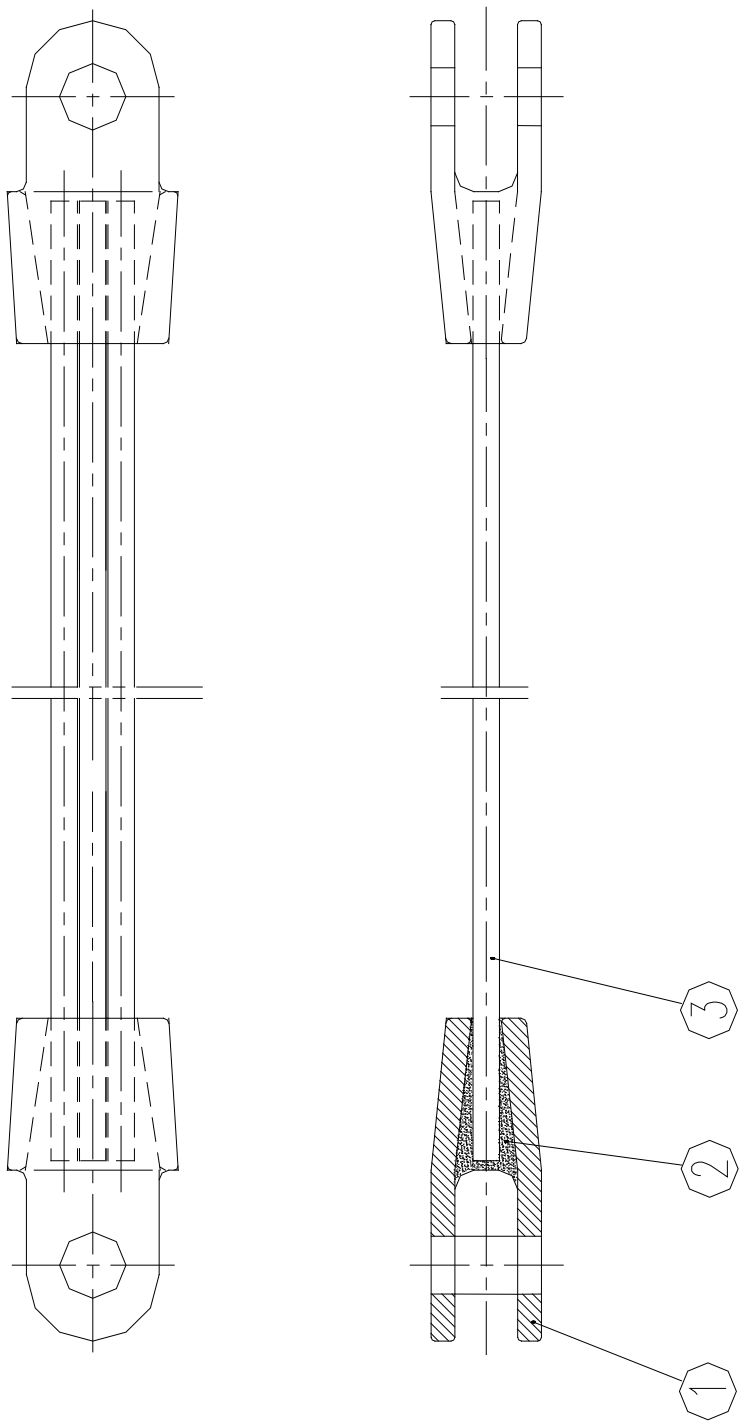

https://truckmanualshub.com/

111202221 粗拉索Ⅰ Thick Rope Ⅰ

序号 No.	零部件代号 Part No.	名称 Part name	数量 Q’ty	备注 Remark
1	QY25K5.02.6.10-1	钢绳接头 Steely RopeHead	2	
2	QY25K5.02.6.10-2	填料 Filling	2	
3	111202225	钢丝绳 Steely Rope	3	

https://truckmanualshub.com/

111202222 粗拉索Ⅱ Thick Rope Ⅱ

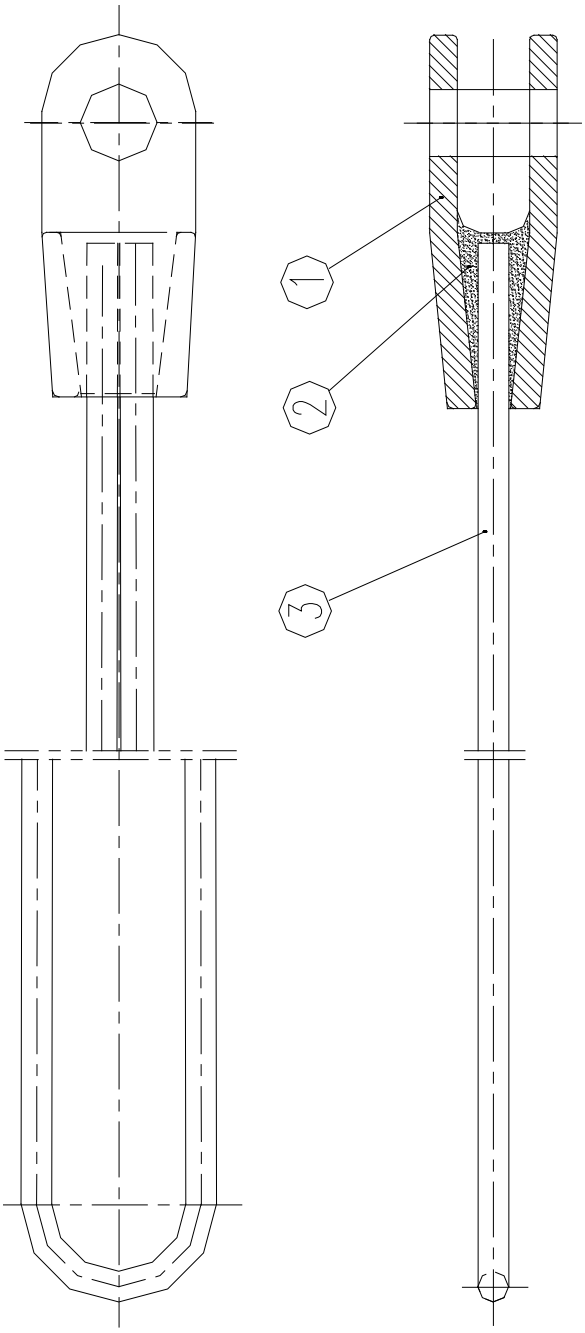

https://truckmanualshub.com/

111202222 粗拉索Ⅱ Thick Rope Ⅱ

序号 No.	零部件代号 Part No.	名称 Part name	数量 Q’ty	备注 Remark
1	QY25K5.02.6.11-1	钢绳接头 Steely RopeHead	2	
2	QY25K5.02.6.11-2	填 料 Filling	2	
3	111202226	钢丝绳 Steely Rope	4	

https://truckmanualshub.com/

111201309 导向架 Guide Rack

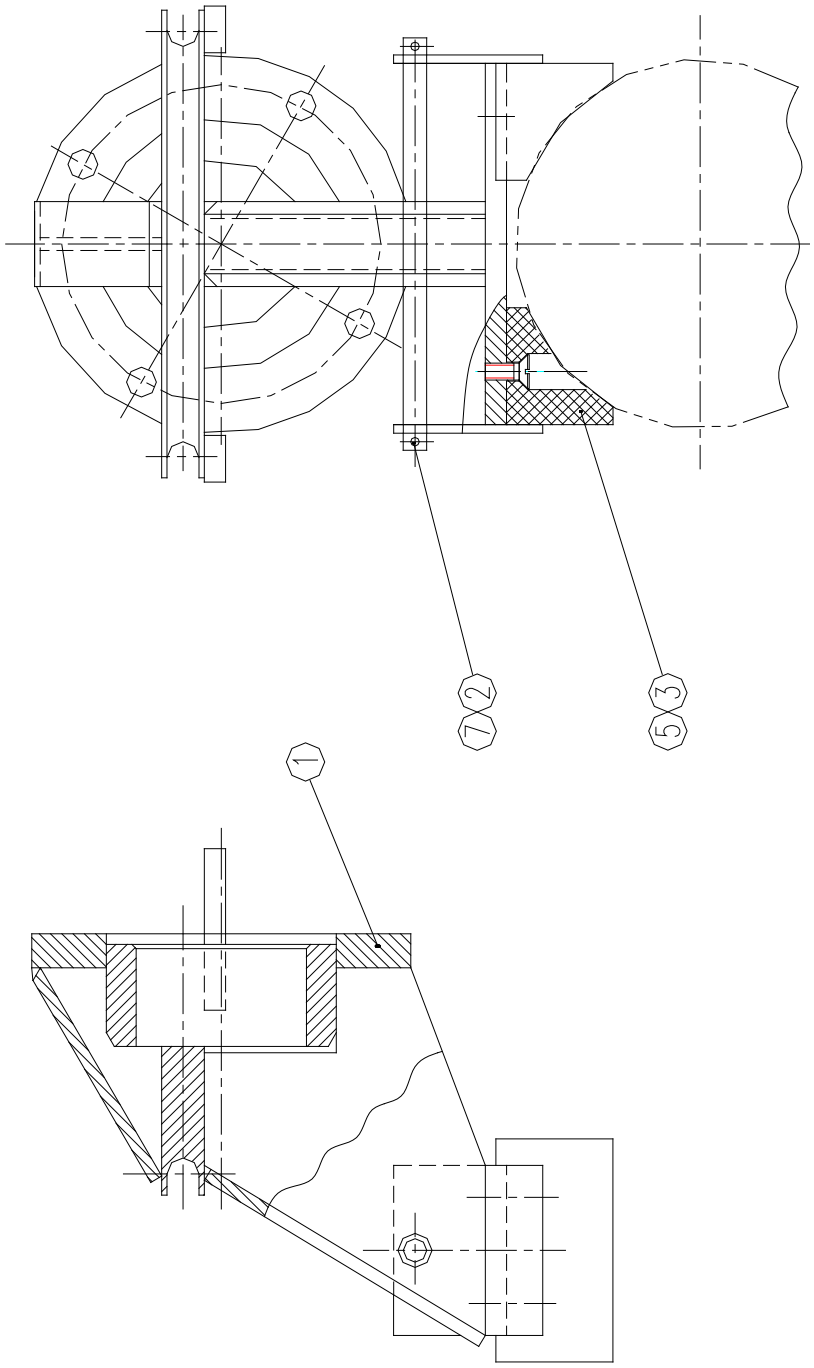

https://truckmanualshub.com/

111201309 导向架 Guide Rack

序号 No.	零部件代号 Part No.	名称 Part name	数量 Q’ty	备注 Remark
1	111201310	导向架 Guide PulleyStructure	1	
2	111202095	绳挡 Rope Holder	1	
3	111202043	滑块 Slider	2	
4	805600027	销 4×35 Pin 4×35	2	GB/T91-2000
5	805100228	螺钉 M8×16 Bolt M8×16	4	GB/T68-2000

https://truckmanualshub.com/

111202223 细拉索Ⅰ Thin Rope Ⅰ

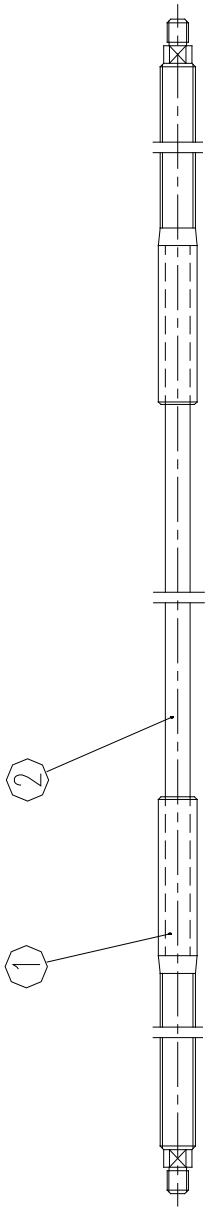

https://truckmanualshub.com/

111202223 细拉索Ⅰ Thin Rope Ⅰ

序号 No.	零部件代号 Part No.	名称 Part name	数量 Q’ty	备注 Remark
1	111202003	螺 杆 Screw	2	
2	111202227	钢丝绳 Rope	1	

https://truckmanualshub.com/

111202224 细拉索 II Thin Rope II

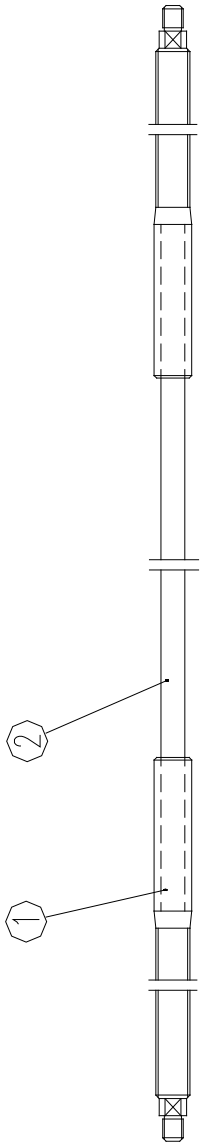

https://truckmanualshub.com/

111202224 细拉索Ⅱ Thin Rope Ⅱ

序号 No.	零部件代号 Part No.	名称 Part name	数量 Q’ty	备注 Remark
1	111202003	螺 杆 Screw	2	
2	111202228	钢丝绳 Rope	1	

https://truckmanualshub.com/

111201324 导向轮 Guide Sheave

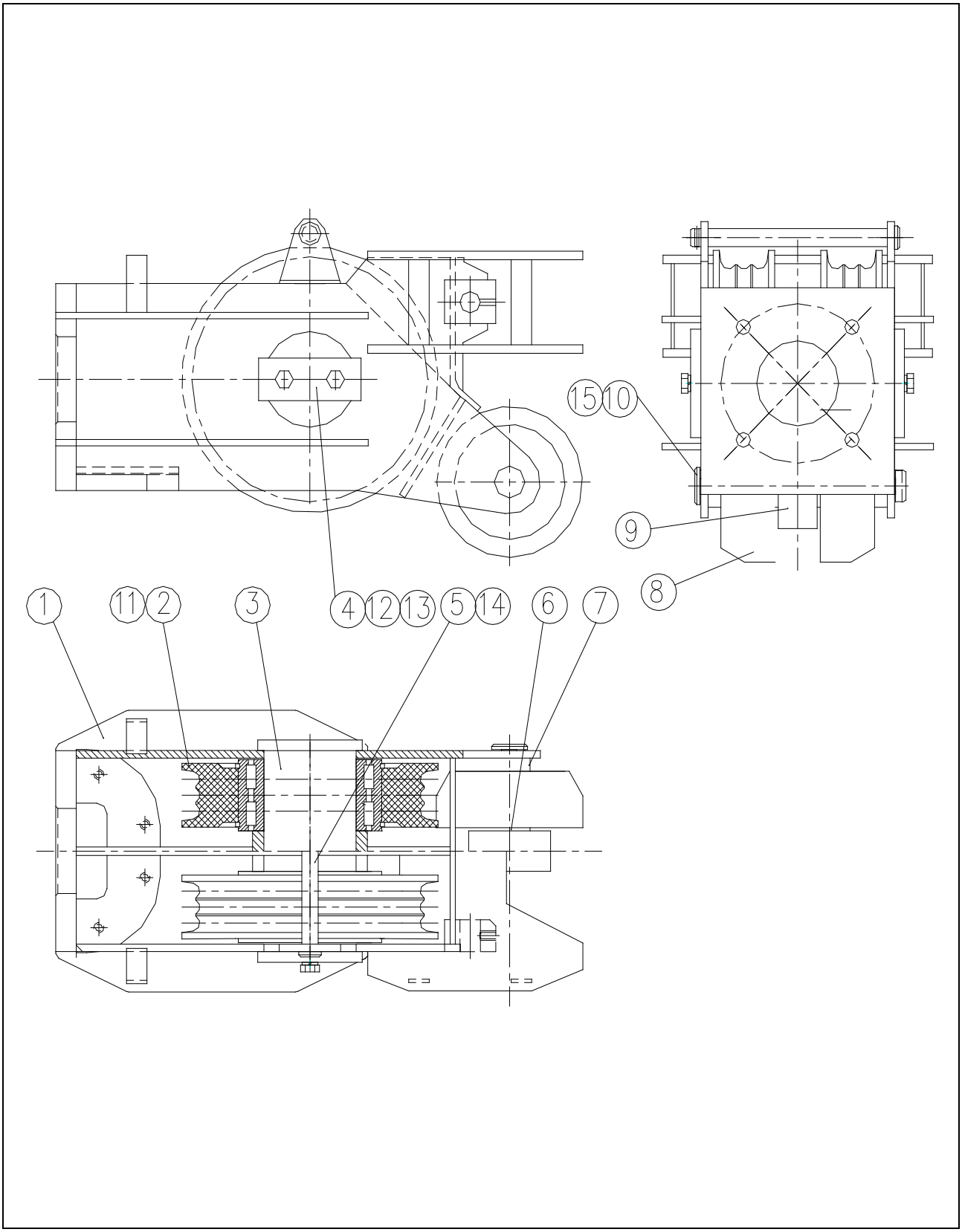

https://truckmanualshub.com/

111201324 导向轮 Guide Sheave

序号 No.	零部件代号 Part No.	名称 Part name		数量 Q’ty	备注 Remark
1	111201325	导向轮结构	Guide Pulley	1	
2	111202044	滑轮	Pulley	2	
3	111201341	轴	Shaft	1	
4	111200890	档板	Rope Hold	1	
5	111201342	绳挡	Rope Hold	1	
6	111202096	隔套	Space	2	
7	111202097	隔套	Space	2	
8	111202045	滚轮	Trolley	2	
9	111200891	隔套	Space	1	
10	111201345	轴	Shaft	1	
11	800501052	轴承	Bearing	2	
12	805000727	螺栓 M10×25	BoltM10×25	2	GB/T5783-2000
13	805300014	垫圈 10	Washer10	2	GB/T93-1987
14	805600027	销 4×35	Pin 4×35	1	GB/T91-2000
15	805600011	销 6.3×50	Pin 6.3×50	1	GB/T91-2000

https://truckmanualshub.com/

111201354 绳挡 Rope Hold

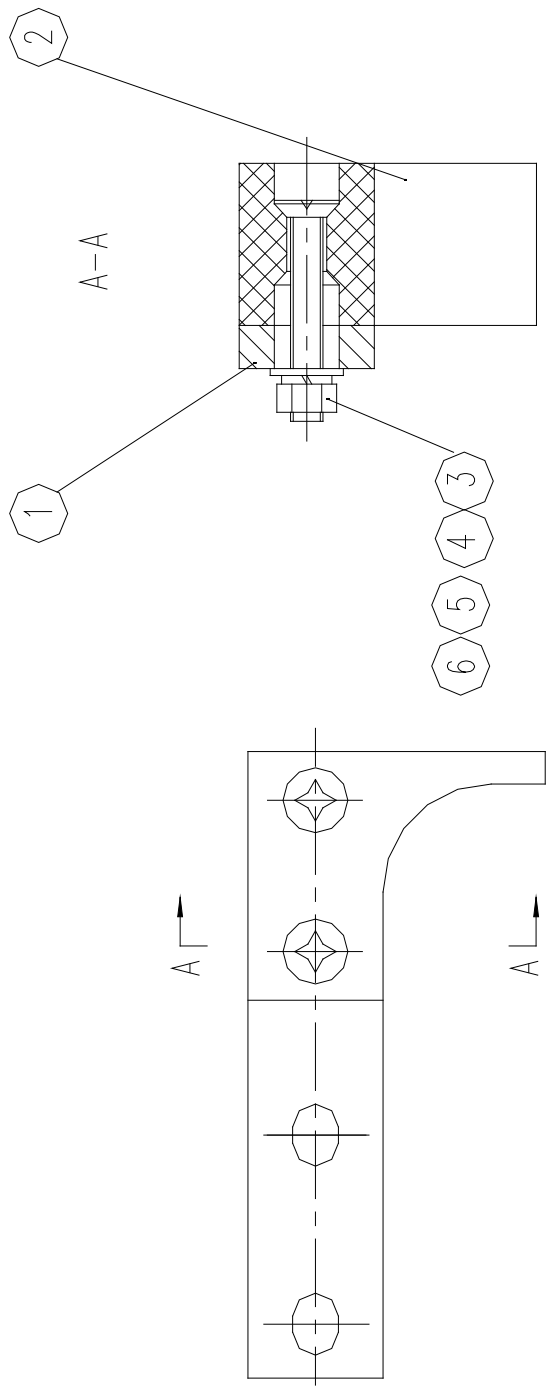

https://truckmanualshub.com/

111201354 绳挡 Rope Hold

序号 No.	零部件代号 Part No.	名称 Part name	数量 Q’ty	备注 Remark
1	111201355	板 Plate	1	
2	111202046	挡块 Retaining Block	1	
3	805100236	螺钉 M6×40 Bolt M6×40	2	GB/T819.1-2000
4	805300030	垫圈 6 Washer 6	2	GB/T93-1987
5	805200053	螺母 M6 Nut M6	2	GB/T6170-2000
6	805300024	垫圈 6 Washer 6	2	JB/T982-1977

https://truckmanualshub.com/

112100787 滑轮 Pulley

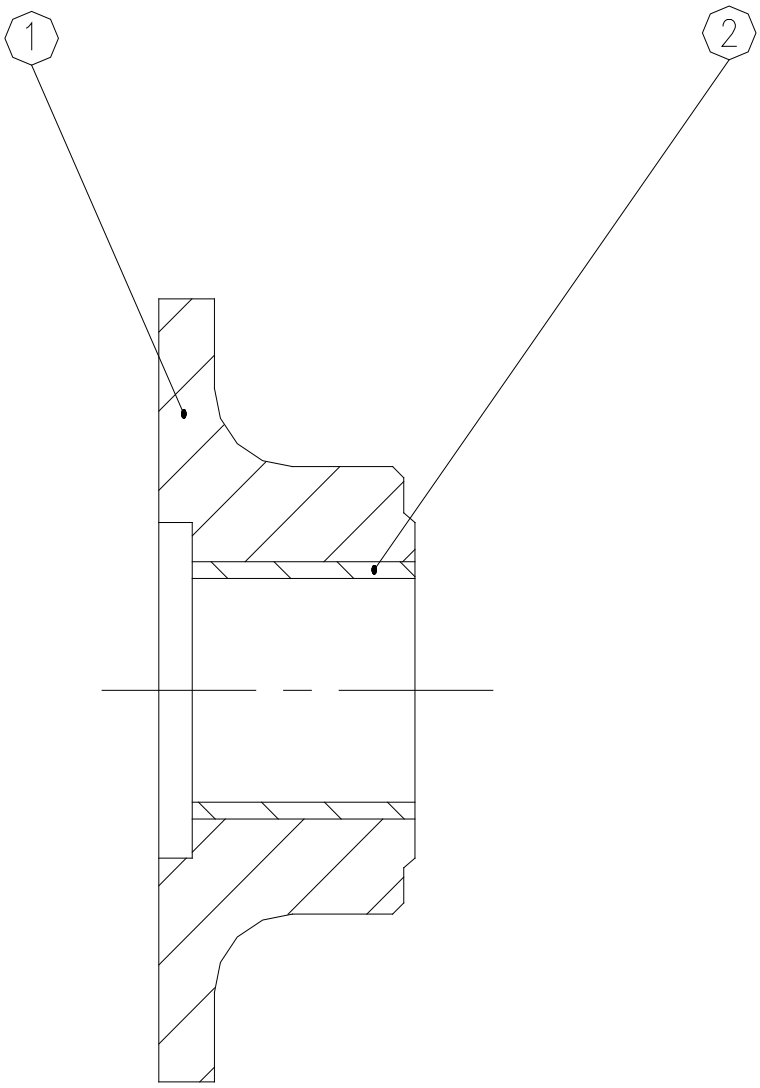

https://truckmanualshub.com/

112100787 滑轮 Pulley

序号 No.	零部件代号 Part No.	名称 Part name	数量 Q’ty	备注 Remark
1	112101538	滑 轮 Pulley	1	
2	800500163	复合轴承 GS-2 Complex Axletree	1	

https://truckmanualshub.com/

110500707 操纵室 Operator's Cab

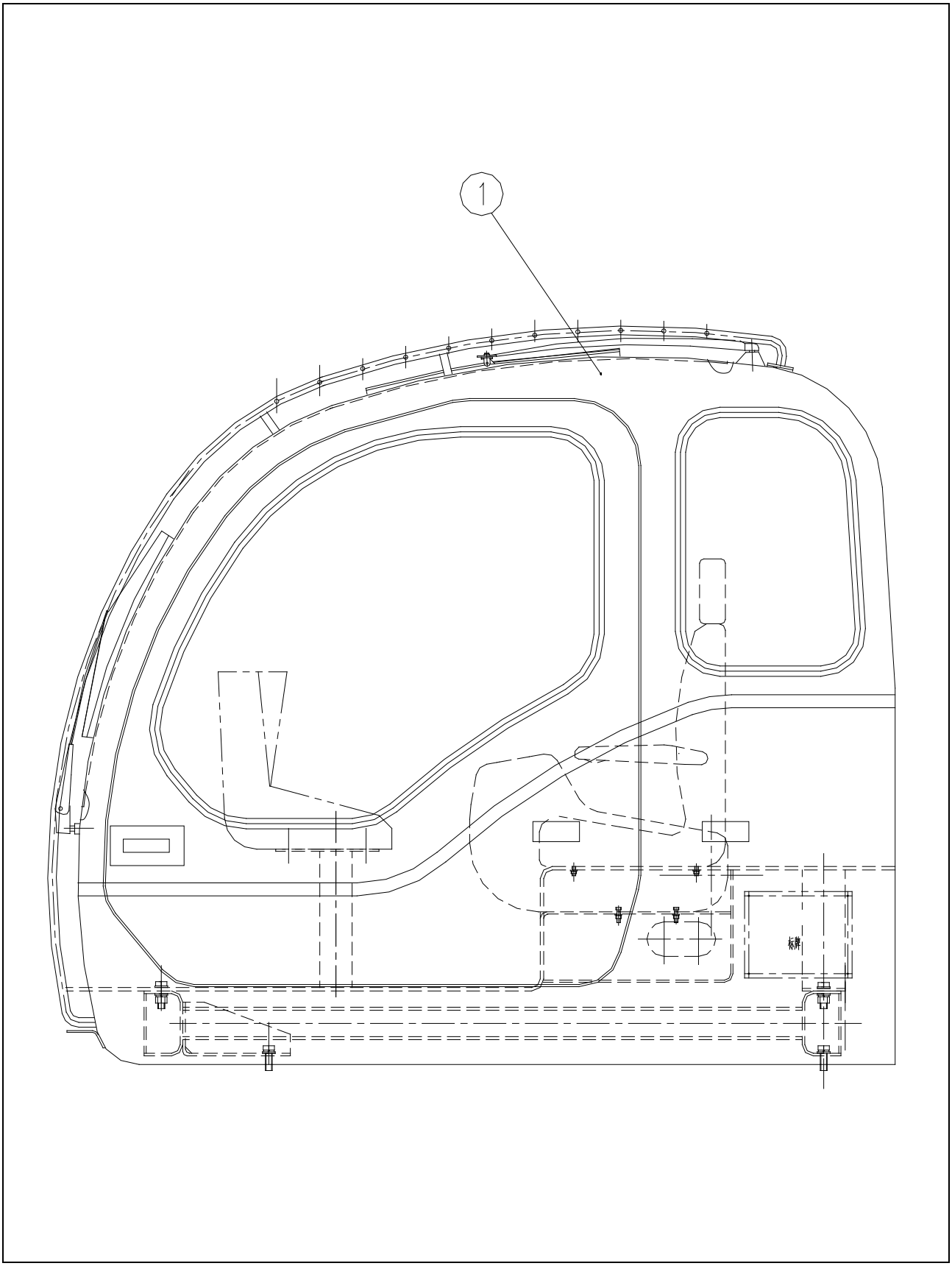

https://truckmanualshub.com/

110500707 操纵室 Operator's Cab

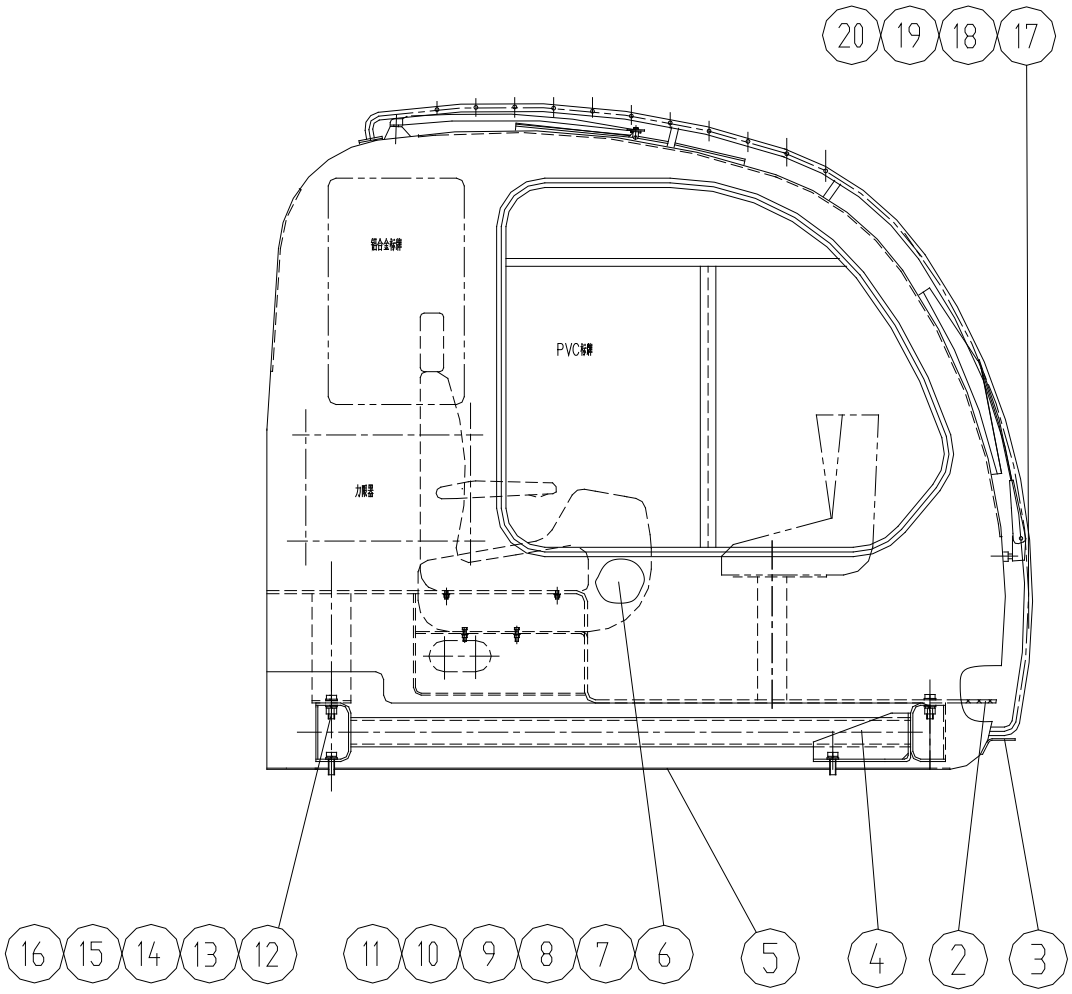

https://truckmanualshub.com/

110500707 操纵室 Operator's Cab

序号 Sr,No.	零部件代号 Part No.	名称 Part Description		数量 Q'ty	备注 Remark
1	110500896	操纵室结构	Manipulate Ventriculus General Balling	1	
2	QY16K.03.2D	地板	Plate	1	操纵室带
3	CZS.00II-3	支架	Trestle	1	操纵室带
4	CZS.00II.4A	支架	Trestle	1	操纵室带
5	QY16K.03-3	封板	Plate	1	操纵室带
	QY16K.03-3Ⅱ	封板	Plate	1	操纵室带
	CZS.00Ⅱ.6	控制扶手箱	Control Box	1	
6	CZS.00Ⅱ.6Ⅲ	控制扶手箱	Control Box	1	操纵室带，允许用玻璃钢
7	802100007	工程座椅	Seat	1	GSQ-3
8	805000089	螺栓 M8×35	Bolt M8×35	6	GB/T5783-2000
9	805200045	螺母 M8	Nut M8	10	GB/T6170-2000
10	805300010	垫圈 8	Washer 8	10	GB/T93-1987
11	805300117	垫圈 8	Washer 8	10	GB/T96.1-2002
12	805000164	螺栓 M16×55	Bolt M16×55	4	GB/T5783-2000
13	805200051	螺母 M16	Nut M16	4	GB/T6170-2000
14	805000026	螺栓 M16×45	Bolt M16×45	4	GB/T5783-2000
15	805300011	垫圈 16	Washer 16	8	GB/T93-1987
16	805300111	垫圈 16	Washer 16	12	GB/T96.1-2002
17	CZS_00II_7	监视器探头支架	Shelf	1	操纵室带
18	800300451	卷扬监视器	Monitor	1	徐州全兴空调汽配有限公司
19	CZS_00II-8	警示灯支架	Shelf	1	操纵室带
20	803500257	夜视水平仪	Evel	1	FH-102

https://truckmanualshub.com/

111500089 转 台 Turntable

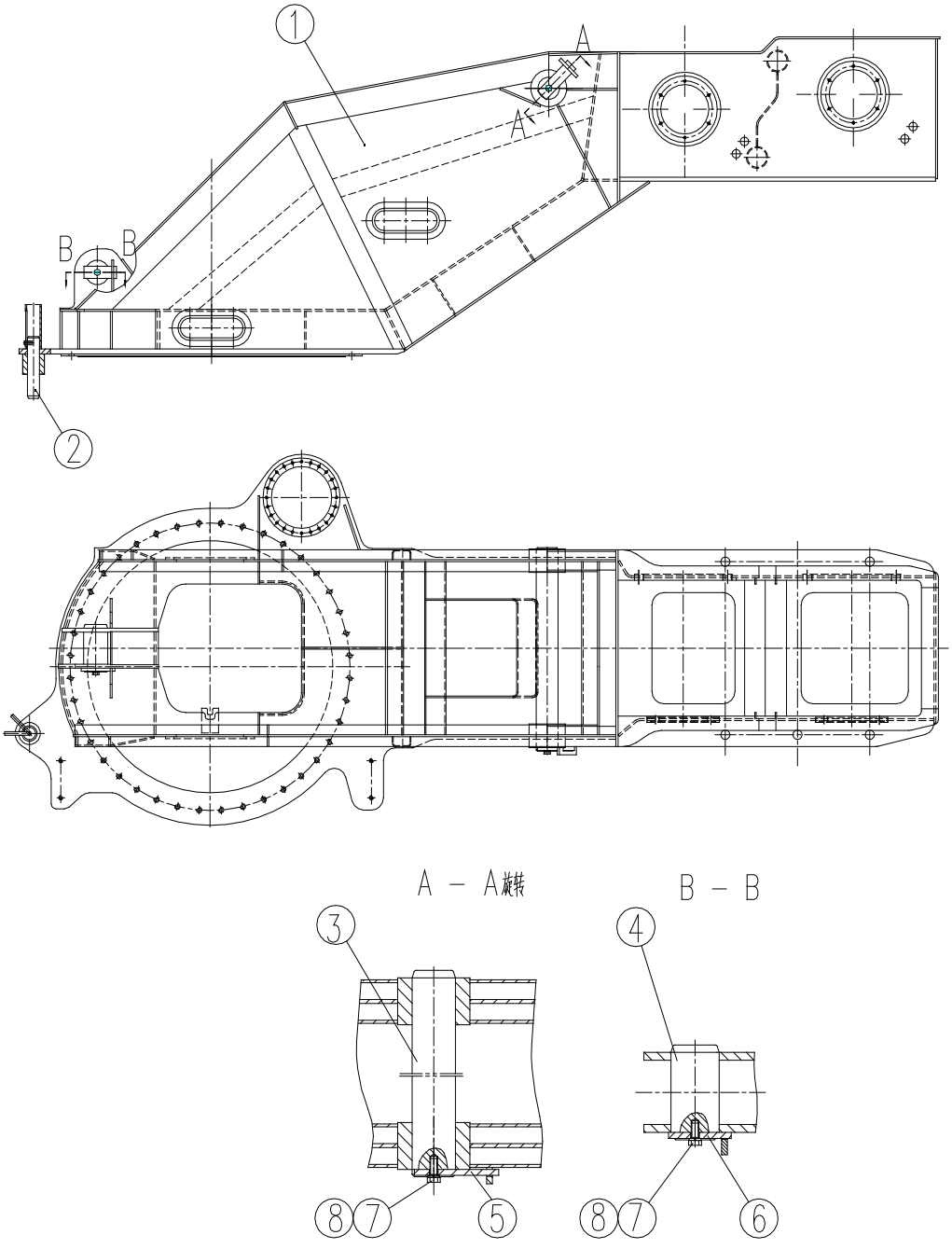

https://truckmanualshub.com/

111500089 转 台 Turntable

序号 No.	零部件代号 Part No.	名称 Part name	数量 Q’ty	备注 Remark
1	111200223	转台主体 Turntable Assy.	1	
2	110500362	插销 Pin	1	
3	111201974	轴 Shaft	1	
4	111202090	轴 Shaft	1	
5	110500365	压板 Clamping Plate	1	
6	110500366	压板 Clamping Plate	1	
7	805000013	螺栓 M16×45 Bolt M16×45	2	GB/T5783-2000
8	805300011	垫圈 16 Washer 16	2	GB/T93-1987

https://truckmanualshub.com/

110500362 插 销 Pin

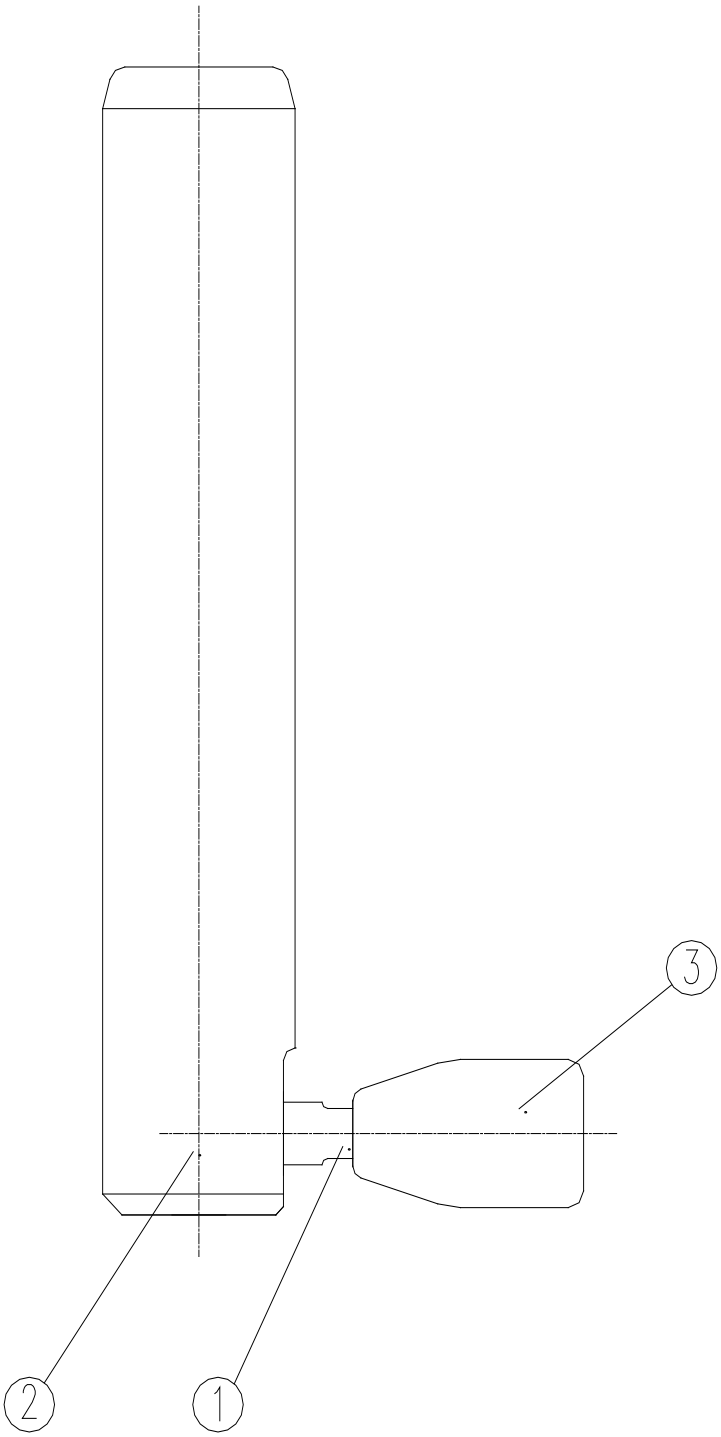

https://truckmanualshub.com/

110500362 插 销 Pin

序号 No.	零部件代号 Part No.	名称 Part name	数量 Q’ty	备注 Remark
1	110500905	螺 柱 Bolt	1	
2	110500364	销 Pin	1	
3	130201139	手 柄 Handle	1	

https://truckmanualshub.com/

QY25K.06 回转支承 Slewing Bearing

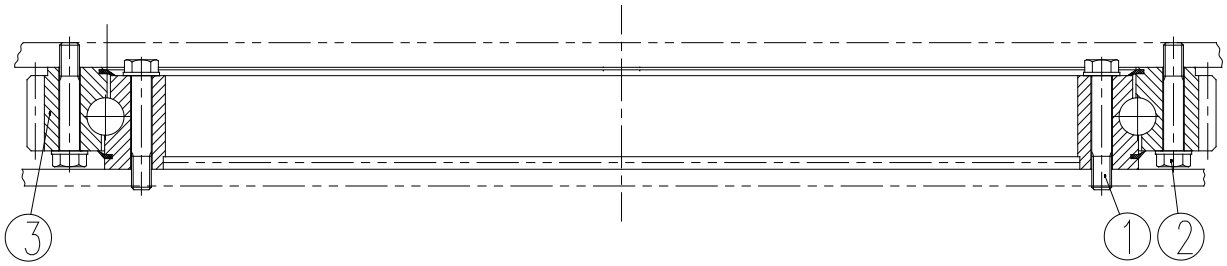

https://truckmanualshub.com/

QY25K.06 回转支承 Slewing Bearing

序号 Sr,No.	零部件代号 Part No.	名称 Part name	数量 Q’ty	备注 Remark
1	111201760	螺栓 Bolt	40	
2	111201761	螺栓 Bolt	40	
3	800300061	回转支承 Slewing bearing	1	

https://truckmanualshub.com/

111201435 回转机构 Slewing Movement

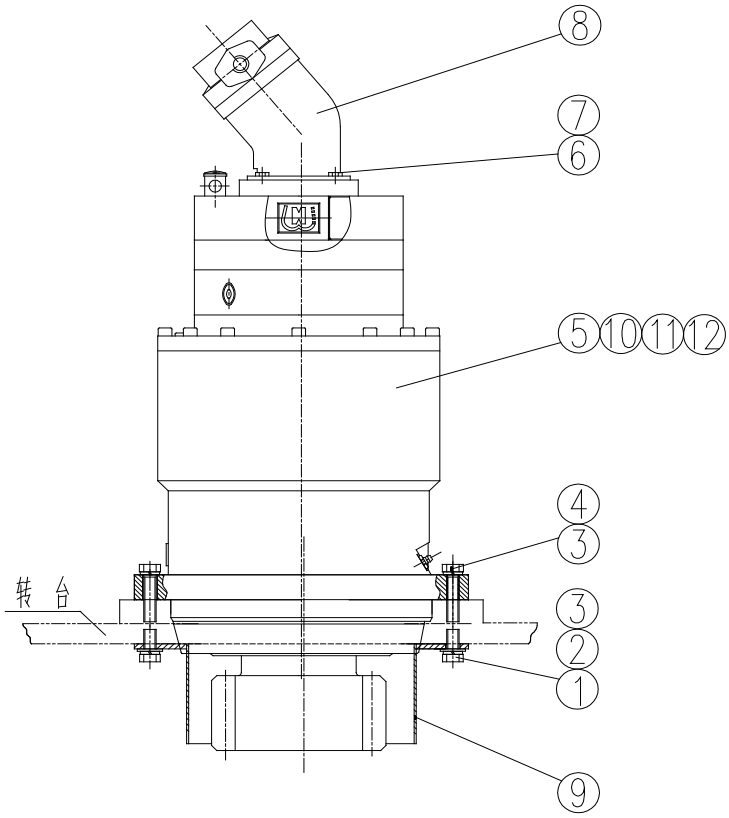

https://truckmanualshub.com/

111201435 回转机构 Slewing Movement

序号 Sr,No.	零部件代号 Part No.	名称 Part name		数量 Q’ty	备注 Remark
1	805000715	螺栓 M12×25	Bolt M12×25	2	GB/T5783-2000
2	805300020	垫圈 12	Washer 12	2	GB/T97.1-2002
3	805300018	垫圈 12	Washer 12	26	GB/T93-1987
4	805000023	螺栓 M12×50	Bolt M12×50	24	GB/T5783-2000
5	800300438	回转减速机	Slewing reducer	1	博世力士乐
6	805000716	螺栓 M10×30	Bolt M10×30	4	GB/T5783-2000
7	805300014	垫圈 10	Washer 10	4	GB/T93-1987
8	800300438	马达	Motor	1	
9	110500367	防护板	Guard plate	1	
10	800300328	回转减速机	Slewing reducer	1	青岛海力达
11	111201759	回转减速机	Slewing reducer	1	无锡金辉
12	800300391	回转减速机	Slewing reducer	1	徐州德力

https://truckmanualshub.com/

111201436 起升机构 Lifting Movement

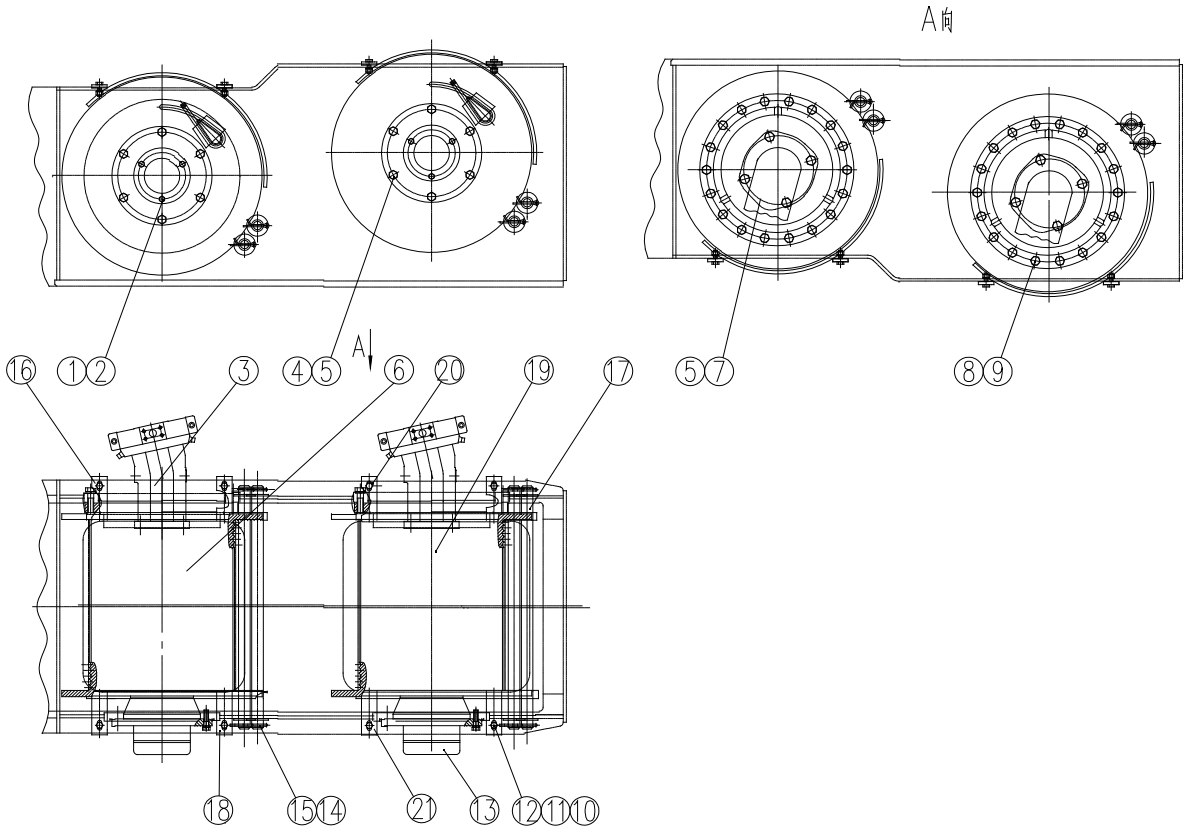

https://truckmanualshub.com/

111201436 起升机构 Lifting Movement

序号 Sr,No.	零部件代号 Part No.	名称 Part name		数量 Q’ty	备注 Remark
1	805000322	螺栓 M6×16	Bolt M6×16	6	GB/T5783-2000
2	805300153	垫圈 6	Washer 6	6	GB/T97.1-2002
3	803000453	马达	Motor	2	A6V80HD1D2FZ20550
4	805000404	螺栓 M12×45	Bolt M12×45	12	GB/T5782-2000
5	805300018	垫圈 12	Washer 12	20	GB/T93-1987
6	800300297	卷扬减速机	Winch	1	GJT17W2B45-11
7	805000574	螺栓 M12×40	Bolt M12×40	8	GB/T5782-2000
8	805000410	螺栓 M16×55	Bolt M16×55	36	GB/T5782-2000
9	805300011	垫圈 16	Washer 16	36	GB/T93-1987
10	805000043	螺栓 M10×30	Bolt M10×30	8	GB/T5783-2000
11	805300062	垫圈 10	Washer 10	8	GB/T859-1987
12	805200048	螺母 M10	Nut M10	8	GB/T6170-2000
13	803500378	记数器	Counter	2	GF-185
14	805300118	垫圈 30	Washer 30	8	GB/T97.1-2002
15	805600061	销 6.3×60	Pin 6.3×60	8	GB/T91-2000
16	110500370	右钢丝绳护罩	Right Guard Plate	1	
17	110500846	销轴	Pin Shaft	4	
18	110500373	左钢丝绳护罩	Left Guard Plate	1	
19	800301068	卷扬减速机	Winch	1	GJT17W2B45-12
20	111202250	右钢丝绳护罩	Right Guard Plate	1	
21	111202251	左钢丝绳护罩	Left Guard Plate	1	
22	800300482	卷扬减速机	Winch	1	QBL.95B
23	800300483	卷扬减速机	Winch	1	JQ80.45A
24	800300484	卷扬减速机	Winch	1	QJB140.45A
25	800301069	卷扬减速机	Winch	1	QBL95B2
26	800301070	卷扬减速机	Winch	1	JQ80.45A1
27	800301071	卷扬减速机	Winch	1	QJB140.45C

https://truckmanualshub.com/

110500717 上车油门操纵 Oil Valve Control

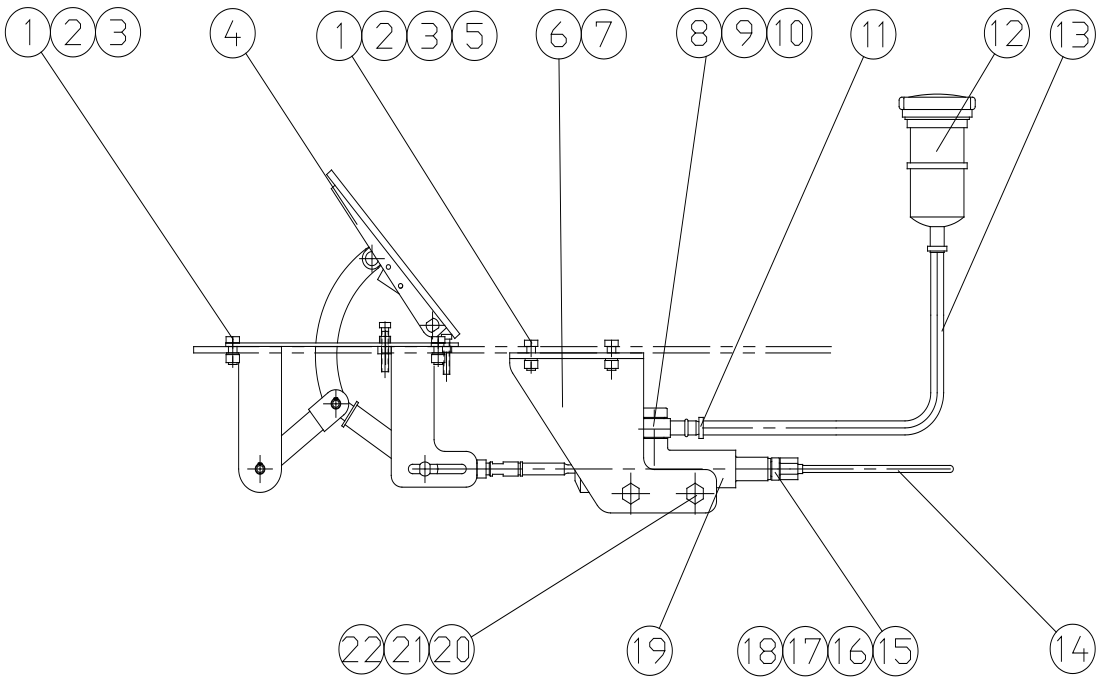

https://truckmanualshub.com/

110500717 上车油门操纵 Oil Valve Control

序号 Sr,No.	零部件代号 Part No.	名称 Part name		数量 Q’ty	备注 Remark
1	805000020	螺栓 M8×30	Bolt M8×30	8	GB/T5783-2000
2	805200045	螺母 M8	Nut M8	8	GB/T6170-2000
3	805300010	垫圈 8	Washer 8	8	GB/T93-1987
4	110500887	踏板总成	Treadboard	1	
5	805300069	垫圈 8	Washer8	4	GB/T97.1-2002
6	110500719	左支架	Left bracket	1	
7	110500724	右支架	Right bracket	1	
8	110500720	接头螺栓	Connection bolt	1	
9	110500379	接头	Connection	1	
10	805300044	垫圈 18	Washer 18	2	JB/T982-1977
11	801900052	喉箍 φ10～φ16	Hosepipe hoop φ10～φ16	2	000
12	801100363	油杯	Oil cup	1	YB-1 重型三产
13	110500721	氧气胶管 φ12×2	Oxygen pipe φ12×2	1	L=2000
14	110500722	铜管 φ8×1	Copper pipe φ8×1	1	L=1500
15	110500723	接头	Connection	1	
16	805200157	螺母 A8	Nut A8	2	GB/T5647-1985
17	803100644	管套 8	Pipe covering 8	2	GB/T5646-1985
18	805300025	垫圈 12	Washer 12	2	JB/T982-1977
19	803000009	652C 油门总泵	Clutch pump	1	
20	805000076	螺栓 M10×70	Bolt M10×70	2	GB/T5782-2000
21	805200048	螺母 M10	Nut M10	3	GB/T6170-2000
22	805300014	垫圈 10	Washer 10	2	GB/T93-1987

https://truckmanualshub.com/

QY25K5.11 上车电气系统 Truck Crane Electric System

序号 Sr,No.	零部件代号 Part No.	名称 Part name		数量 Q’ty	备注 Remark
1	111701188	操纵室电气	Operating cabs electric system	1	
2	111201450	转台电气	Turntable electric system	1	
3	111201438	主臂电气	Boom electric system	1	
4	QY16K.11.4A	副臂电气	Jib boom electric system	1	
5	111201453	臂端滑轮电气	Boom cap single pulley electric system	1	
6	110500757	配重电气	Balance electric system	1	

https://truckmanualshub.com/

111701188 操纵室电气 Operating cabs electric system

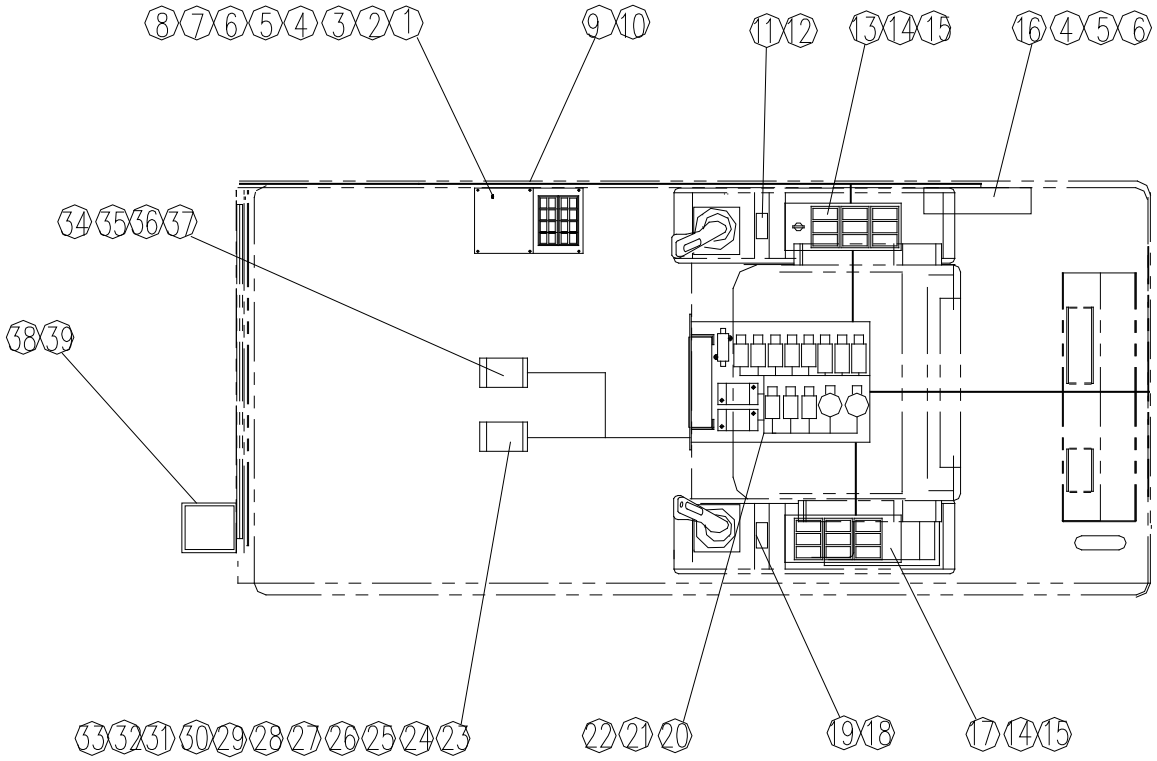

https://truckmanualshub.com/

111701188 操纵室电气 Operating cabs electric system

序号 Sr,No.	零部件代号 Part No.	名称 Part name		数量 Q’ty	备注 Remark
1	111701415	仪表箱总成	Control box assembly	1	
2	803501087	显示器	Display	1	
3	805000031	螺栓 M6×25	Bolt M6×25	4	GB/T5783-2000
4	805200053	螺母 M6	Nut M6	12	GB/T6170-2000
5	805300029	垫圈 6	Washer 6	12	GB/T97.1-2002
6	805300030	垫圈 6	Washer 6	12	GB/T93-1987
7	805100326	螺钉 M3×15	Screw M3×15	4	GB/T818-2000
8	805300154	垫圈 3	Washer 3	4	GB/T97.1-2002
9	QY35K5.11.1.2	操纵室线束	Operatingcabs Wires	1	
10	QY35K5.11.1.3	音响线束	Acoustic Wires	1	
11	111701428	操作说明 I	Control instruction Ⅰ	1	
12	111701429	操作说明 I	Control instruction Ⅰ	1	
13	111701416	右控制器	Right controller	1	
14	805000391	螺栓 M5×16	Bolt M5×16	12	GB/T5783-2000
15	805300119	垫圈 5	Washer 5	12	GB/T97.1-2002
16	819900058	HC4900 力矩限制器	HC4900	1	
17	111701421	左控制器	Left controller	1	
18	111701430	操纵说明 II	Control instruction Ⅱ	1	
19	111701431	操纵说明 II	Control instruction Ⅱ	1	
20	111701422	控制板总成	Control plate assembly	1	
21	805000069	螺栓 M5×25	Bolt M5×25	4	GB/T5783-2000
22	805300109	垫圈 5	Washer 5	4	GB/T93-1987
23	803602423	脚踏开关	Push Switch	1	
24	801900028	扎带	Clip strip	100	
25	803600394	二芯插头护套	The jacket of plug	1	
26	803600604	单芯复合插头	The jacket of plug	1	

https://truckmanualshub.com/

111701188 操纵室电气 Operating Cabs Electric System

序号 Sr,No.	零部件代号 Part No.	名称 Part name		数量 Q’ty	备注 Remark
27	803600402	八芯插头护套	The jacket of plug	1	
28	803600453	六芯插头护套	The jacket of plug	1	
29	803600440	片式插接件插头	Plug	20	
30	803600441	片式插接件插座	Socket	20	
31	839900066	绝缘胶带	Insulating tape	2	
32	839900073	汽胶线 L=5m	Line =5m	1	
33	801900040	扎带	Clip strip	50	
34	803700121	脚踏控制器	Pedal controller	1	用于国III发动机
35	803600552	三芯插头护套	The jacket of plug	1	用于国III发动机
36	805000123	螺栓 M6×40	Bolt M6×40	4	GB/T5783-2000 用于国III发动机
37	803600632	片式插接件插头	Plug	3	用于国III发动机
38	803500193	三色警示灯	Caution light	1	
39	803500143	蜂鸣器	buzzer	2	

https://truckmanualshub.com/

819900058 力矩限制器 Moment of force limiter

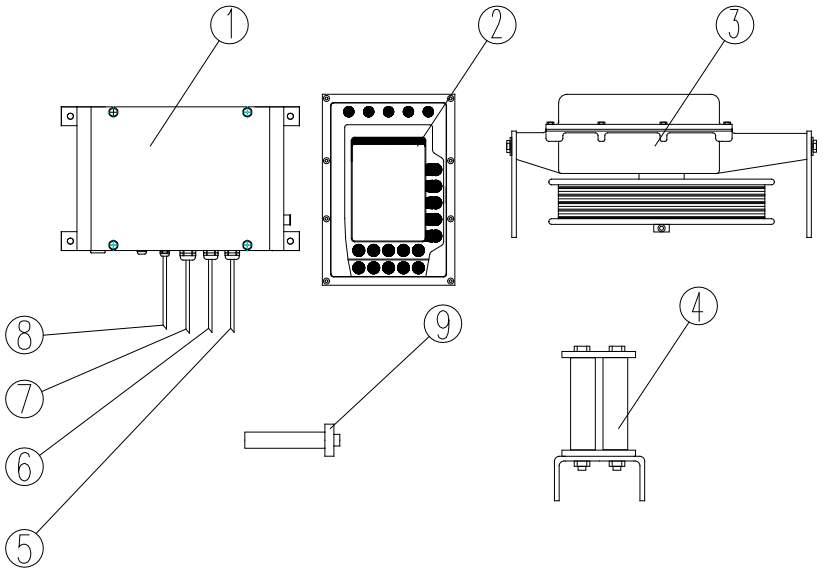

https://truckmanualshub.com/

819900058 力矩限制器 Moment of force limiter

序号 Sr,No.	零部件代号 Part No.	名称 Part name	数量 Q’ty	备注 Remark
1	803500997	主机总成 mainframe unit	1	
2	803600322	显示器总成 display unit	1	
3	803500207	长度角度传感器总成 Length and angle sensor	1	
4	803600324	加宽压线轮总成 Wheel wire control unit	1	
5	803600325	电源电缆总成 Power supply cable unit	1	
6	803600326	显示器电缆总成 Display cable unit	1	
7	803600327	长度角度传感器电缆总成 Length and angle sensor cable unit	1	
8	803600328	压力传感器电缆总成 Pressure sensor cable unit	1	
9	803600329	压力传感器 300bar Pressure sensor 300bar	1	

https://truckmanualshub.com/

803500997 主机总成 Mainframe Unit

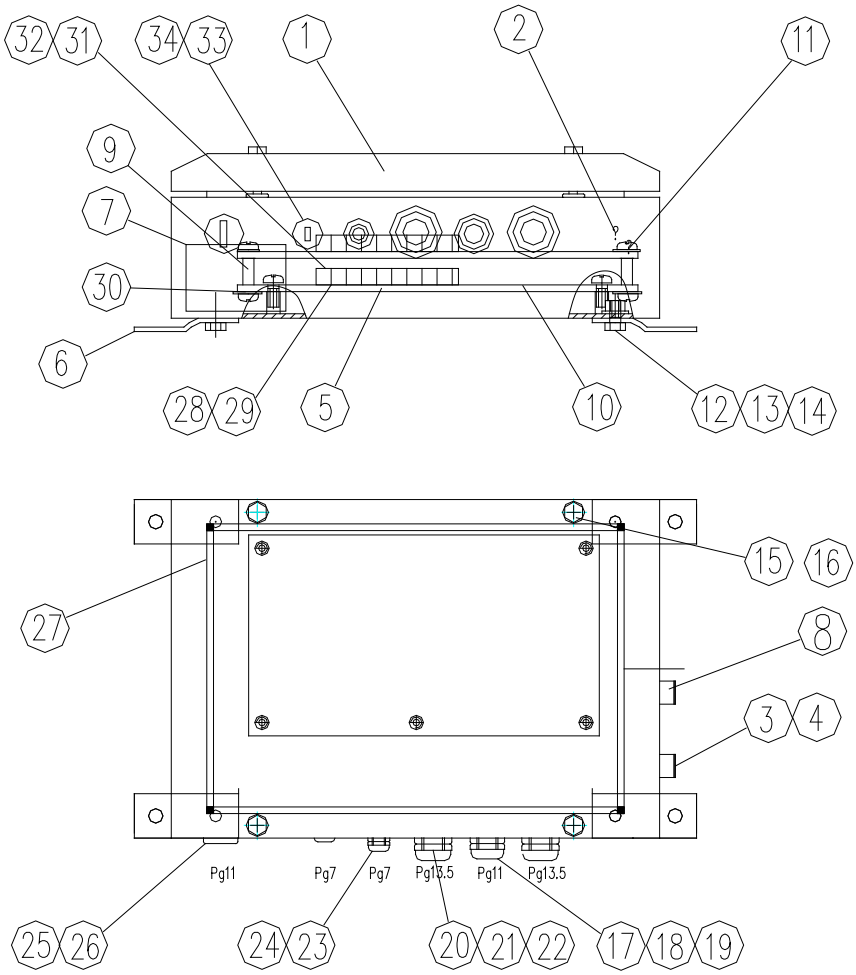

https://truckmanualshub.com/

803500997 主机总成 Mainframe Unit

序号 Sr,No.	零部件代号 Part No.	名称 Part name		数量 Q’ty	备注 Remark
1	803600330	HC4900 主机上盖	Mainframe top lap	1	
2	803600331	HC4900 机壳总成	Enclosure unit	1	
3	803600332	钥匙开关总成	Key switch unit	1	
4	803600333	钥匙开关标牌	Key switch caution plate	1	
5	803600334	HC4900 主机主板总成	Mainframe mainboard	1	
6	803600335	主机支脚	Mainframe bracing	4	
7	801900014	标牌	Caution plate	1	
8	803600336	试串口总成	Series interface unit	1	
9	803600337	间隔销 M5×15	Intervallic stud M5×15	6	
10	803600338	HC4900 机壳背板	HC4900enclosure back plate	1	
11	805100043	螺钉 M5×10	Bolt M5×10	16	GB/T71-1985
12	805100109	螺栓 M5×16	Bolt M5×16	4	GB/T71-1985
13	805200046	螺母 M5	Nut M5	4	GB/T6170-2000
14	805300109	大垫圈 Ø5	Big washer Ø5	4	GB/T93-1987
15	805100084	螺钉 M5×25	Bolt M5×25	4	GB/T818-2000
16	805300119	垫圈 Ø5	Washer Ø5	4	GB/T97.1-2002
17	803600339	PG 接头 PG11	PG socket PG11	1	
18	805300007	内齿垫圈 I19	Internally toothed washer I19	1	
19	805200036	锁紧螺母 PG11	Lock nut PG11	1	
20	803600340	PG 接头 PG13.5	PG socket PG13.5	2	
21	805300008	内齿垫圈 I21	Internally toothed washer I21	2	
22	805200037	锁紧螺母 PG13.5	Lock nut PG13.5	2	
23	803600341	PG 接头 PG7	PG socket PG7	1	
24	805200038	螺母 PG7	Nut PG7	1	
25	10220366	尼龙螺母 PG11	Nylon nut PG11	1	
26	10220367	尼龙堵头 PG11	Nylon cap PG11	1	

https://truckmanualshub.com/

803500997 主机总成 Mainframe Unit

序号 Sr,No.	零部件代号 Part No.	名称 Part name		数量 Q’ty	备注 Remark
27	803600342	集成电路	Integrated circuit	2	
28	803600343	集成电路	Integrated circuit	1	
29	803600344	密封条 Y153	Weather strip Y153	1	
30	803601862	三芯插头	Plug	13	
31	803600346	四芯插头	Plug	1	
32	10220373	外齿垫圈 Ø5	Outside toothed washer Ø5	16	
33	10220374	尼龙锁紧螺母 PG7	Nylon lock nut PG7	1	
34	10220375	尼龙堵头 PG7	Nylon cap PG7	1	

https://truckmanualshub.com/

803600322 显示器总成 Display Unit

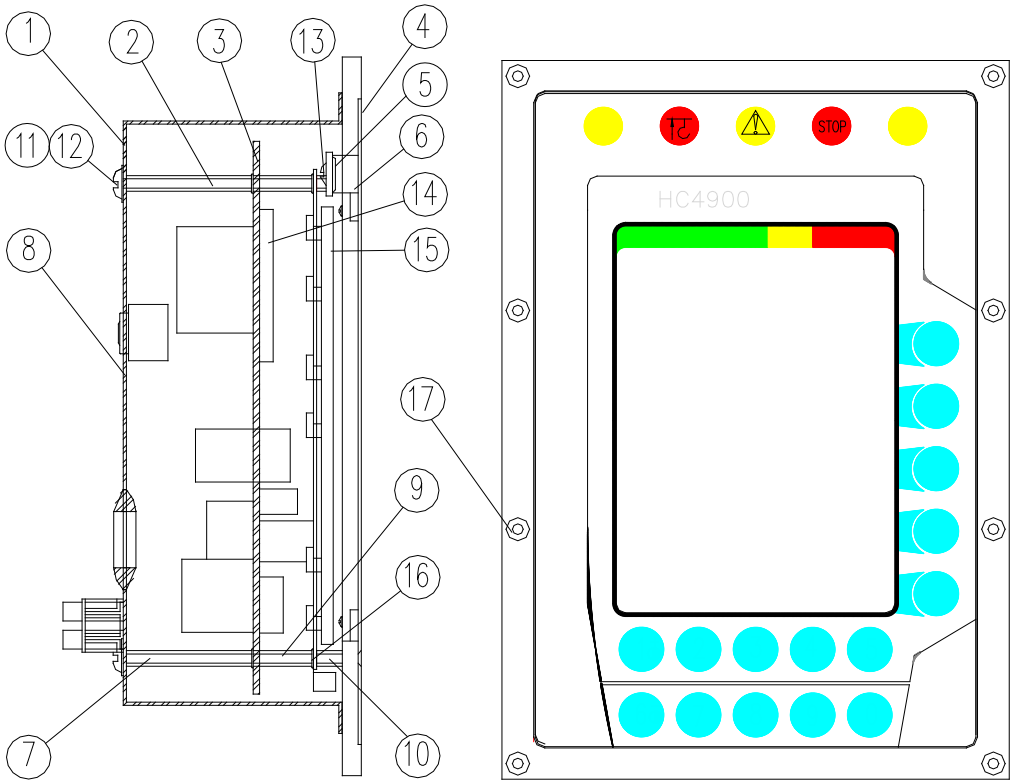

https://truckmanualshub.com/

803600322 显示器总成 Display Unit

序号 Sr,No.	零部件代号 Part No.	名称 Part name		数量 Q’ty	备注 Remark
1	803600347	后盖总成	Rear gate unit	1	
2	803600348	间隔销钉 M3×37	Intervallic tackt M3×37	4	
3	803600349	线路板总成	Line plate unit	1	
4	803600350	面板总成	Face plate unit	1	
5	803600351	警示灯电缆总成	Caution lamp cable unit	1	
6	803500344	警示灯板总成	Caution lamp plate unit	1	
7	803600352	间隔销 M3×20	Intervallic stud M3×20	4	
8	801900017	产品标牌	Product label	1	
9	803600353	间隔销钉 M3×7	Intervallic tackt M3×7	4	
10	10220385	尼龙支柱	Nylon brace	2	
11	805100006	发黑螺钉 M3×10	Blackening screw M3×10	8	
12	803600354	发黑平垫 φ3	Blackening washer Ø3	4	
13	805100007	螺钉 M3×8	Bolt M3×8	4	GB/T819-85
14	803600342	集成电路	Integrated circuit	1	
15	803600356	液晶 PG320240D	Liquid crystal	1	
16	805100008	螺钉 M3×20	Bolt M3×20	2	GB/T819-85
17	805200079	螺母 M3	Nut M3	6	GB/T6170-2000

https://truckmanualshub.com/

803500207 长度角度传感器总成 Length and Angle Sensor Unit

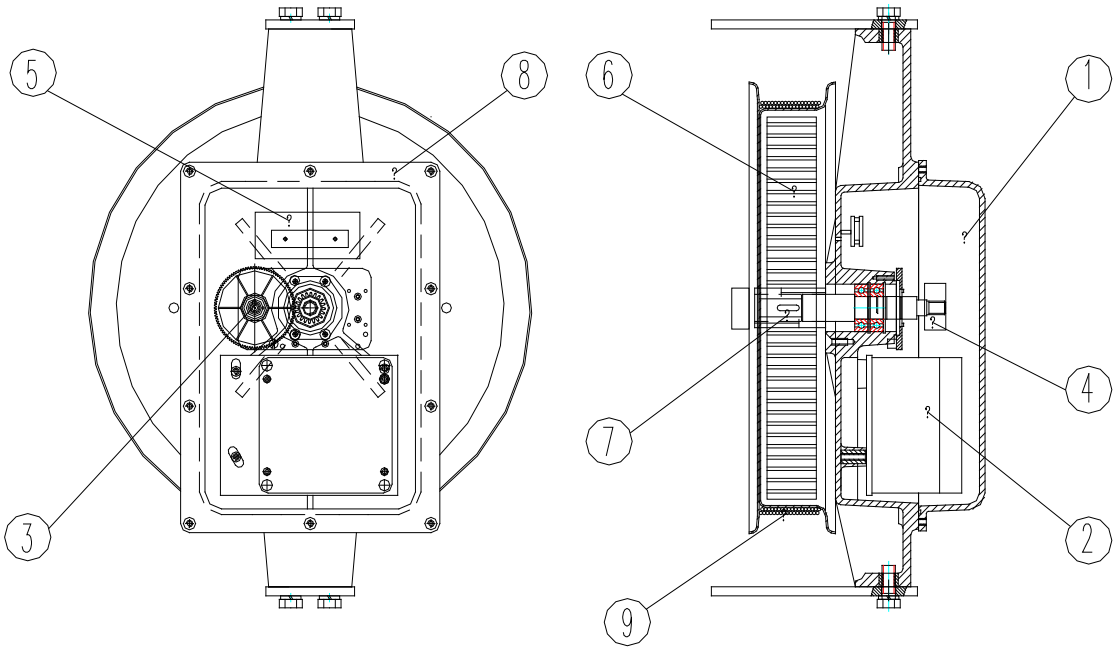

https://truckmanualshub.com/

803500207 长度角度传感器总成 Length and Angle Sensor Unit

序号 Sr,No.	零部件代号 Part No.	名称 Part name	数量 Q’ty	备注 Remark
1	803600357	测长壳体上盖 Casing top lap	1	
2	803600358	测角总成 clinometer unit	1	
3	803600359	测长电位器单元 Regulation-resistance unit	1	
4	803600360	滑环总成 Slip ring unit	1	
5	803600361	电压电流转换板总成 U/I converter plate unit	1	
6	803600362	卷簧 Spiral spring	1	
7	803600363	弹簧核轮 Spring checking wheel	2	
8	803600364	测长壳体 Casing	1	
9	803600365	测长线 Wire	1	

https://truckmanualshub.com/

803600325 电源电缆总成 Power Supply Cable Unit

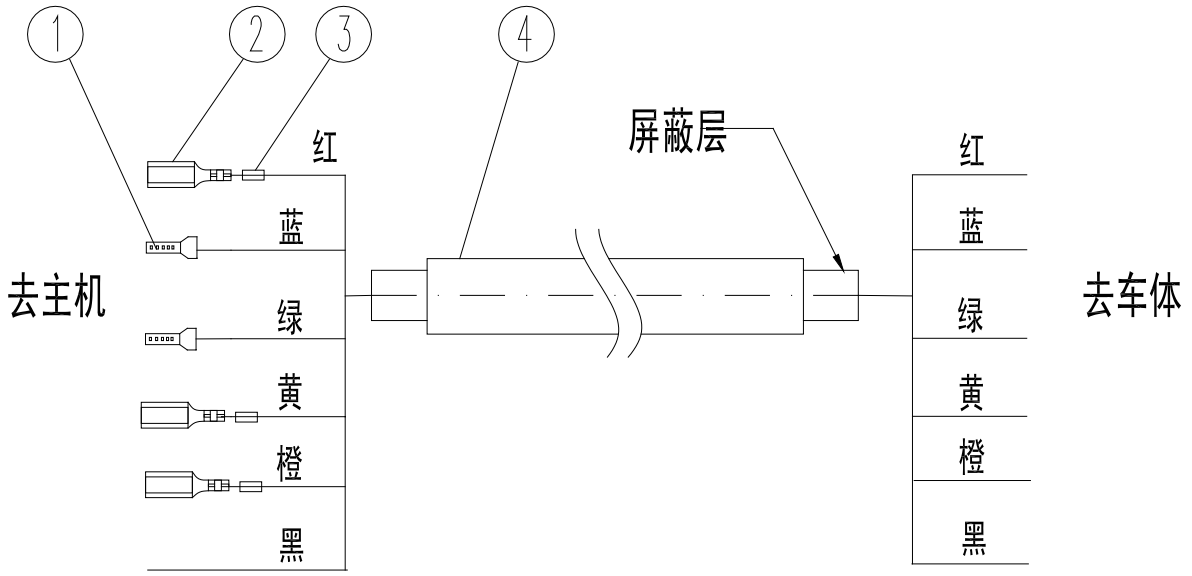

https://truckmanualshub.com/

803600325 电源电缆总成 Power Supply Cable Unit

序号 Sr,No.	零部件代号 Part No.	名称 Part name	数量 Q’ty	备注 Remark
1	801100331	冷压端子 Cold press terminal	2	
2	803600366	2.8 插簧 2.8Plugboard spring	3	
3	803600367	热缩套管 Sleeve	1	
4	803600369	电缆 Cable	1	

https://truckmanualshub.com/

803600326 显示器电缆总成 Display Cable Unit

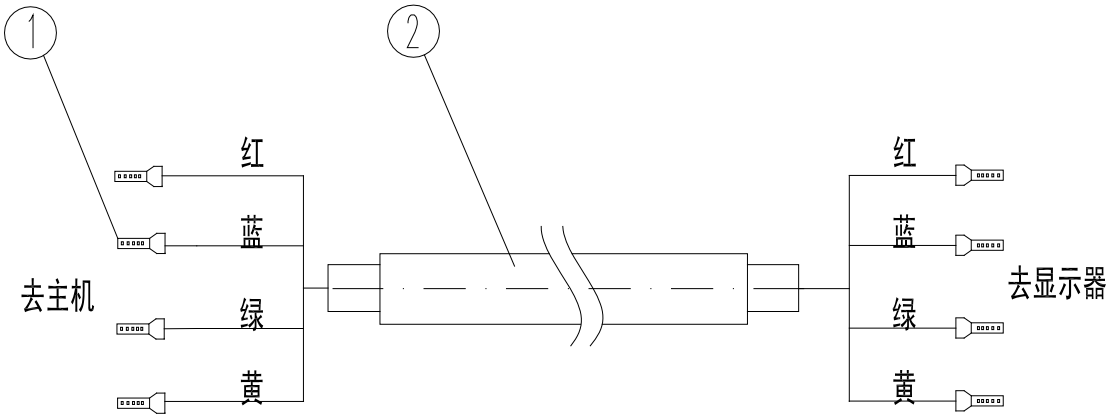

https://truckmanualshub.com/

803600326 显示器电缆总成 Display Cable Unit

序号 Sr,No.	零部件代号 Part No.	名称 Part name	数量 Q’ty	备注 Remark
1	801100331	冷压端子 Cold press terminal	8	
2	803600368	四芯电缆 Cable	1	

https://truckmanualshub.com/

803600327 长度角度传感器电缆总成

Length and Angle Sensor Cable Unit

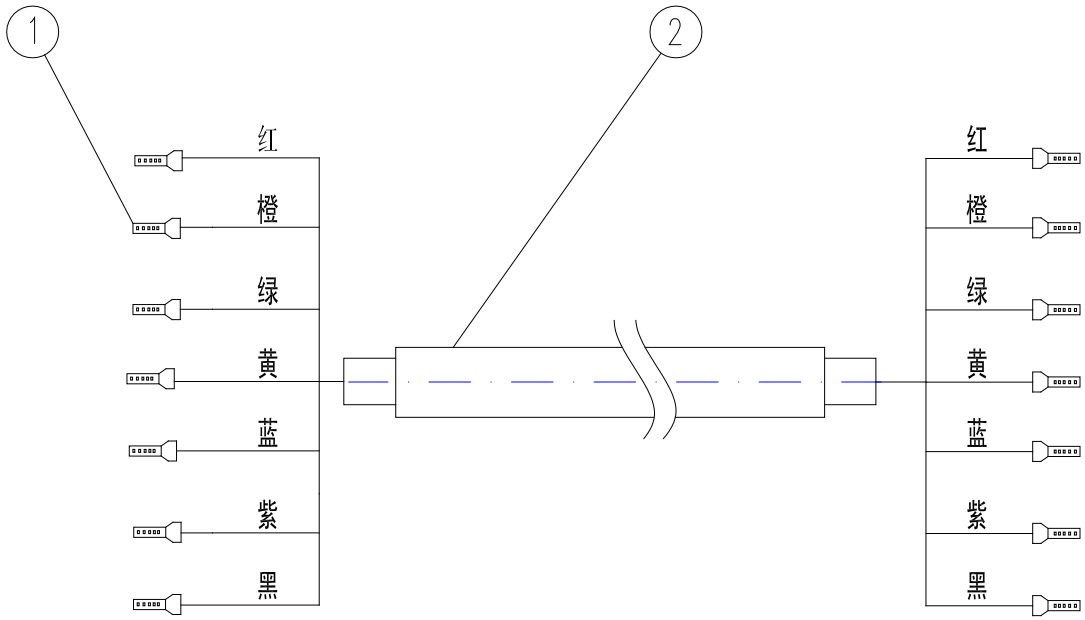

https://truckmanualshub.com/

803600327 长度角度传感器电缆总成

Length and Angle Sensor Cable Unit

序号 Sr,No.	零部件代号 Part No.	名称 Part name	数量 Q’ty	备注 Remark
1	801100331	冷压端子 Cold press terminal	13	
2	803600369	七芯电缆 Cable	1	

https://truckmanualshub.com/

803600328 压力传感器电缆总成 Pressure Sensor Cable Unit

https://truckmanualshub.com/

803600328 压力传感器电缆总成 Pressure Sensor Cable Unit

序号 Sr,No.	零部件代号 Part No.	名称 Part name	数量 Q’ty	备注 Remark
1	803600370	菲尼克斯电缆 PHOENIX cable	1	
2	801100331	冷压端子 Cold press terminal	3	

https://truckmanualshub.com/

111701415 仪表箱总成 Electric control box assembly

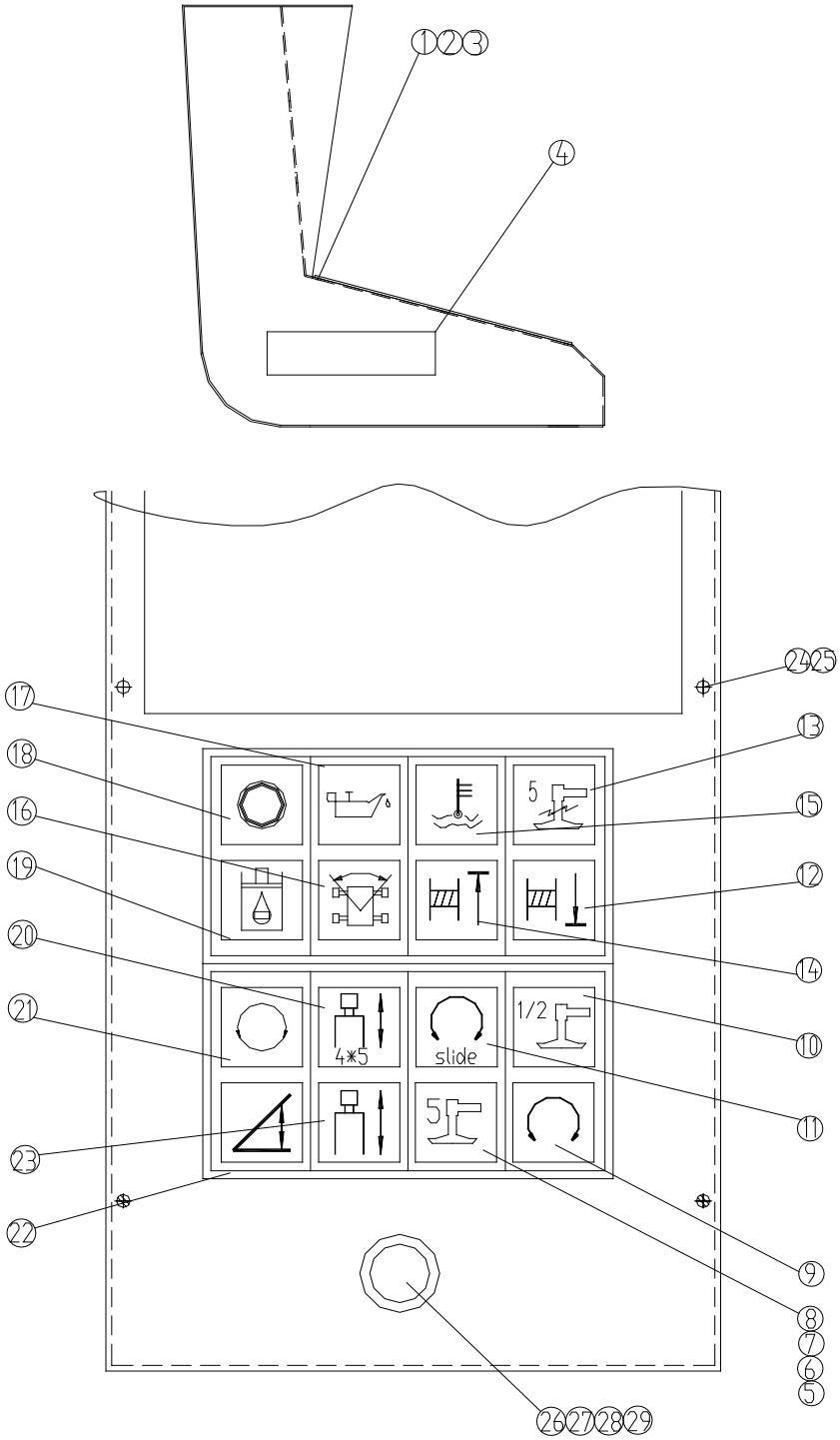

https://truckmanualshub.com/

111701415 仪表箱总成 Electric control box assembly

序号 Sr,No.	零部件代号 Part No.	名称 Part name		数量 Q’ty	备注 Remark
1	QY35K5.11.1.1-1	箱体	Gearbox body	1	
2	111701425	仪表板	Instrument support	1	
3	QY35K5.11.1.1.3	指示器线束	Instrument wires	1	
4	111701452	标牌	Caution plate	1	
5	801900394	第五支腿标志板	Sign plate	1	
6	803500196	24V 指示灯部件	24V Indicator lamp subassembly	16	
7	819900384	中间单框架	Middle frame	4	
8	819900346	边缘单框架	Side frame	4	
9	803600303	回转制动标志板	Sign plate	1	
10	803600293	半伸支腿工况选择标志板	Sign plate	1	
11	801900394	自由滑转标志板	Sign plate	1	
12	803600294	过放标志板	Sign plate	1	
13	803600296	第五支腿过载标志板	Sign plate	1	
14	803600295	过卷标志板	Sign plate	1	
15	803600297	水温报警标志板	Sign plate	1	
16	803600288	前方区域标志板	Sign plate	1	
17	801900408	机油压力标志板	Sign plate	1	
18	803600287	电源标志板	Sign plate	1	
19	803107880	滤油器堵塞报警标志板	Sign plate	1	
20	803600313	换臂开关标志板	Sign plate	1	
21	803600289	系统压力标志板	Sign plate	1	
22	803600291	变幅标志板	Sign plate	1	
23	803600290	伸缩切换标志板	Sign plate	1	
24	805100111	螺钉 M3×10	Screw M3×10	10	GB/T845-1985
25	805300154	垫圈 3	Washer 3	10	GB/T97.1-2002
26	803602403	按钮操作器	Button	1	

https://truckmanualshub.com/

111701415 仪表箱总成 Electric control box assembly

序号 Sr,No.	零部件代号 Part No.	名称 Part name	数量 Q’ty	备注 Remark
27	803602390	开关元件 Switch	1	
28	803602399	紧急按钮 Urgency button	1	
29	111701425	仪表板 Panel	1	

https://truckmanualshub.com/

111701416 右控制器 Right controller

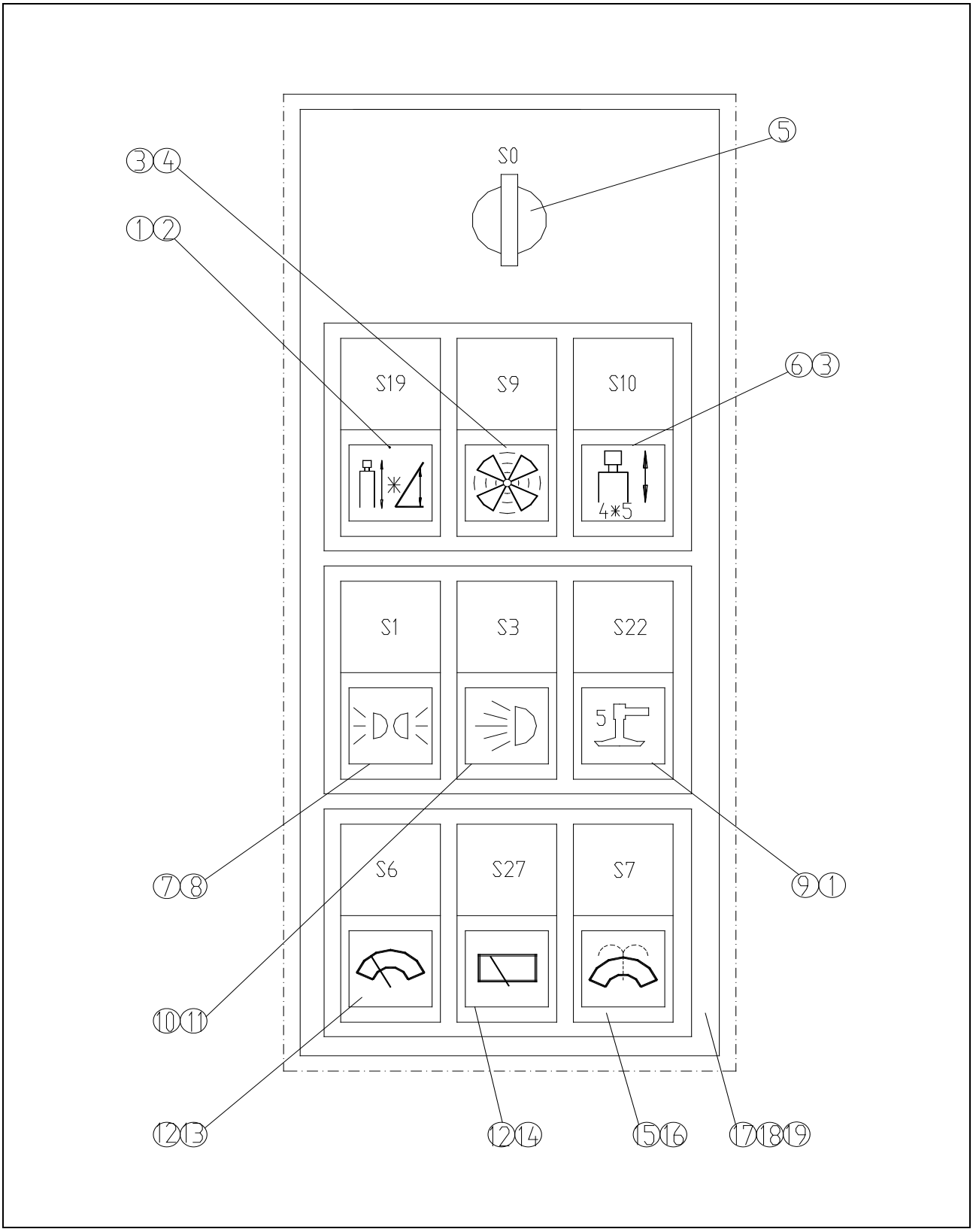

https://truckmanualshub.com/

111701416 右控制器 Right controller

序号 No.	零部件代号 Part No.	名称 Part name		数量 Q'ty	备注 Remark
1	803600312	翘板开关	Switch	2	
2	803600310	变幅伸缩切换标志板	Sign plate	1	
3	803600809	翘板开关	Switch	2	
4	801900394	冷却风扇标志板 3.23	Sign1 plate	1	
5	803600770	起动锁	Start switch	1	
6	801900394	换臂开关标志板	Sign plate	1	
7	803600309	翘板开关	Switch	1	
8	801901105	示廓灯标志板 2.33	Sign plate	1	
9	801900394	第五支腿标志板	Sign plate	1	
10	803600311	翘板开关	Switch	1	
11	801900394	工作灯标志板 3.31	Sign plate	1	
12	803600767	翘板开关	Switch	2	
13	801900394	雨刮标志板 2.5	Sign plate	1	
14	801900394	天窗雨刮标志板 2.28	Sign plate	1	
15	803600822	翘板开关	Switch	1	
16	801900394	风窗洗涤标志板 2.6	Sign plate	1	
17	819900384	三联框架	There Units Frame	3	
18	QY35K.11.1.5.1-1	右控制器仪表板	Right controller plate	1	
19	QY35K.11.1.5.2	右控制器线束	Right controller wires	1	

https://truckmanualshub.com/

111701421 左控制器 Left controller

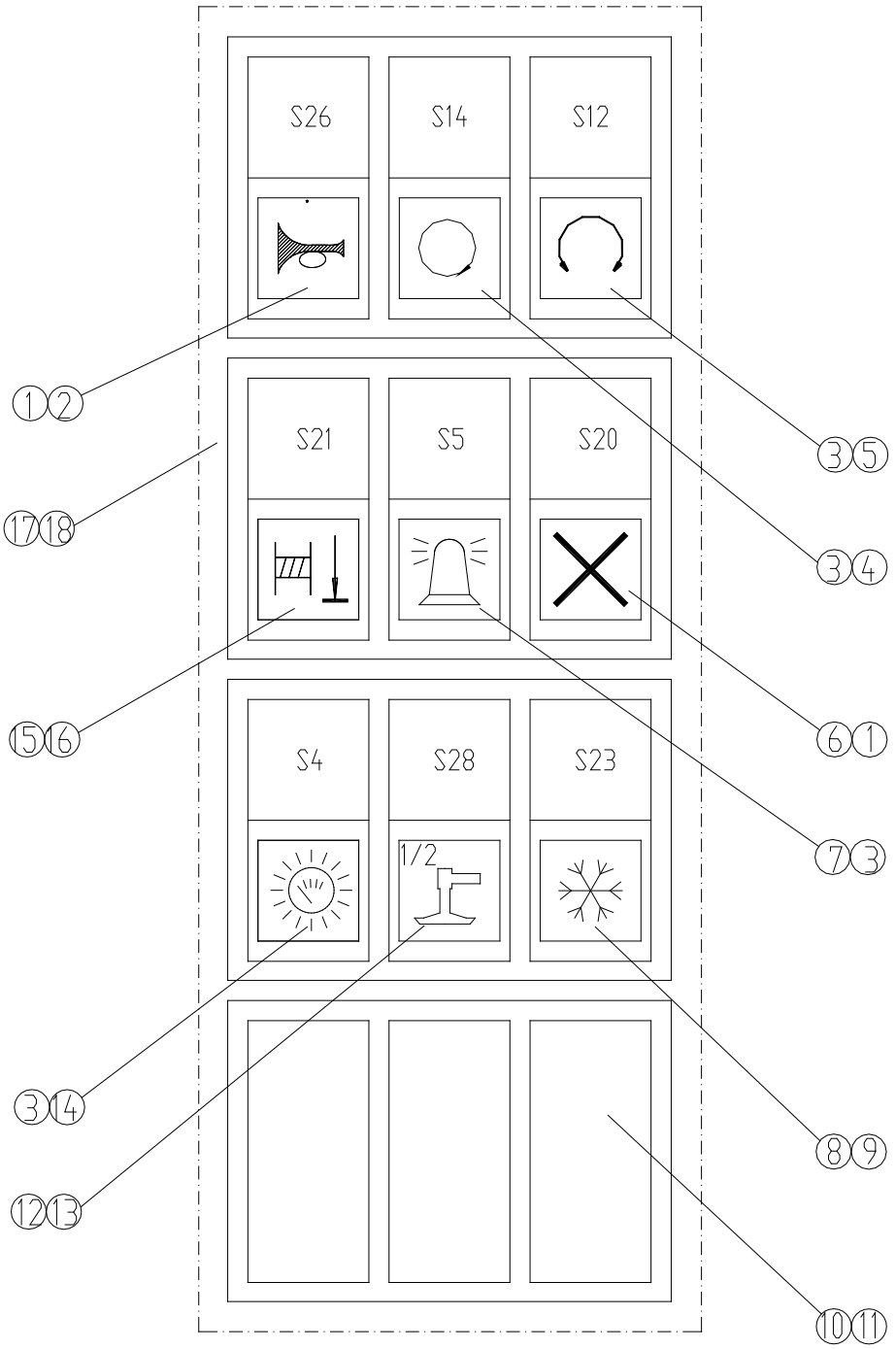

https://truckmanualshub.com/

111701421 左控制器 Left controller

序号 No.	零部件代号 Part No.	名称 Part name		数 量 Q'ty	备注 Remark
1	803600298	翘板开关	Switch	2	
2	801900394	喇叭标志板 2.13	Sign plate	1	
3	803600809	翘板开关	Switch	4	
4	801900394	系统压力标志板 7.44	Sign plate	1	
5	803600303	回转制动标志板 7.43	Sign plate	1	
6	801900394	卸荷解除标志板 5.81(红)	Sign plate	1	
7	801900394	警示灯标志板 3.40	Sign plate	1	
8	803600811	翘板开关	Switch	1	
9	801900394	空调标志板 3.27	Sign plate	1	
10	819900536	三联框架	There units frame	4	
11	819900393	盖板	Cover plate	3	
12	803600308	翘板开关	Switch	1	
13	803600293	半伸支腿工况选择标志板	Sign plate	1	
14	801900397	仪表照明标志板 3.34	Sign plate	1	
15	803600822	翘板开关	Switch	1	
16	803600299	过放解除标志板	Sign plate	1	
17	110500766	左控制器仪表板	Left controller plate	1	
18	110500767	左控制器线束	Left controller wires	1	

https://truckmanualshub.com/

111701422 控制板总成 Control plate assembly

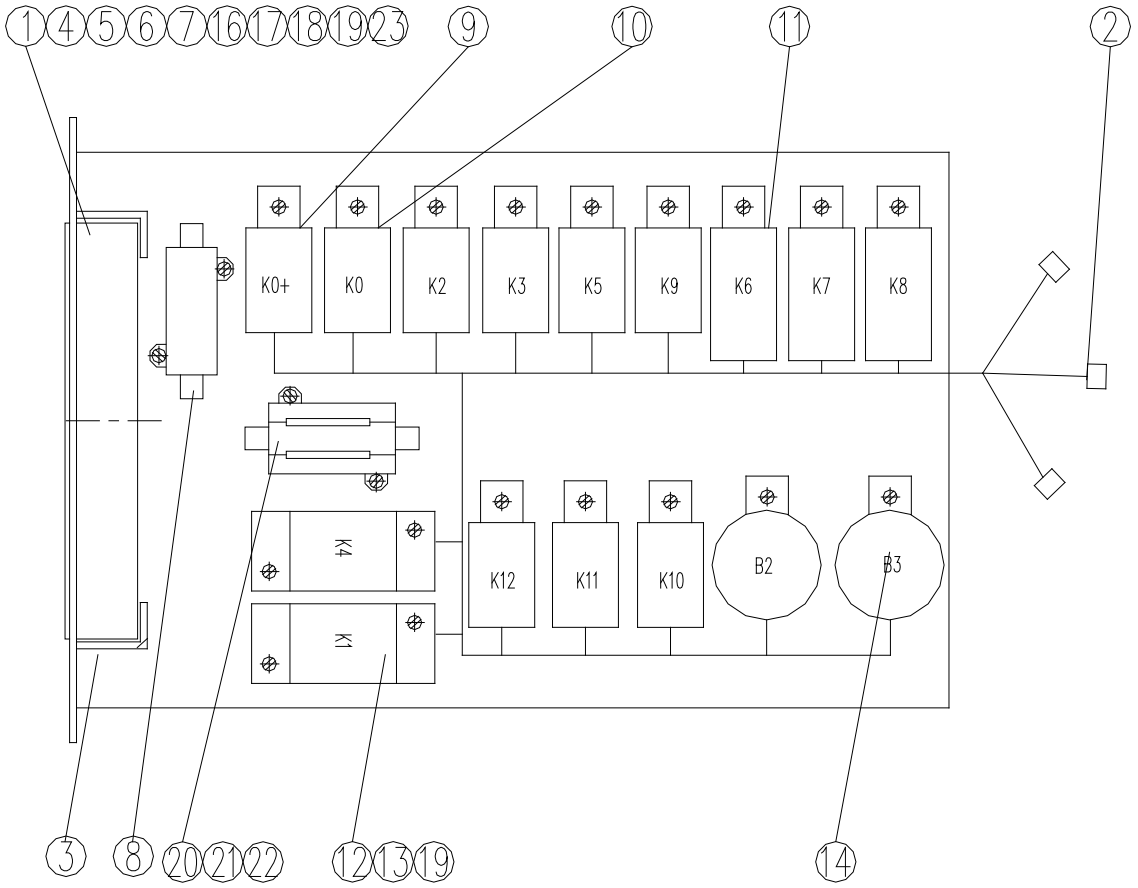

https://truckmanualshub.com/

111701422 控制板总成 Control plate assembly

序号 No.	零部件代号 Part No.	名称 Part name		数量 Q'ty	备注 Remark
1	801900844	熔断器说明	Fuse assembly instruction	1	
2	QY35K5.11.1.8.2	控制板线束	Control plate assembly wire	1	
3	QY35K5.11.1.8.3	控制板支架	Control plate support	1	
4	803600791	十五路熔断器	Fuse	1	
5	803600871	保险片	Fuse	8	
6	803600872	保险片	Fuse	7	
7	803602810	保险片	Fuse	2	
8	803600861	一路熔断器	Fuse	1	
9	803600818	继电器	Relay	8	
10	803600317	继电器	Relay	1	
11	803600720	闪光继电器	Relay	3	
12	803602474	继电器	Relay	2	
13	803600318	继电器座	Relay socket	2	
14	803500143	蜂鸣器	Warning buzzer	2	
15	805100272	螺钉 M5×10	Screw M5×10	25	GB/T818-2000
16	805100273	螺钉 M5×12	Screw M5×12	2	GB/T818-2000
17	805300119	垫圈 5	Washer 5	2	GB/T97.1-2002
18	805300109	垫圈 5	Washer 5	2	GB/T93-1987
19	805200046	螺母 M5	Nut M5	2	GB/T6170-2000
20	803600868	熔断器	Fuse	1	
21	803600935	电阻	Resistance	2	
22	803600899	电阻	Resistance	1	
23	801900844	熔断器说明	Fuse note	1	

https://truckmanualshub.com/

111201450 转台电气 Turntable Appliance

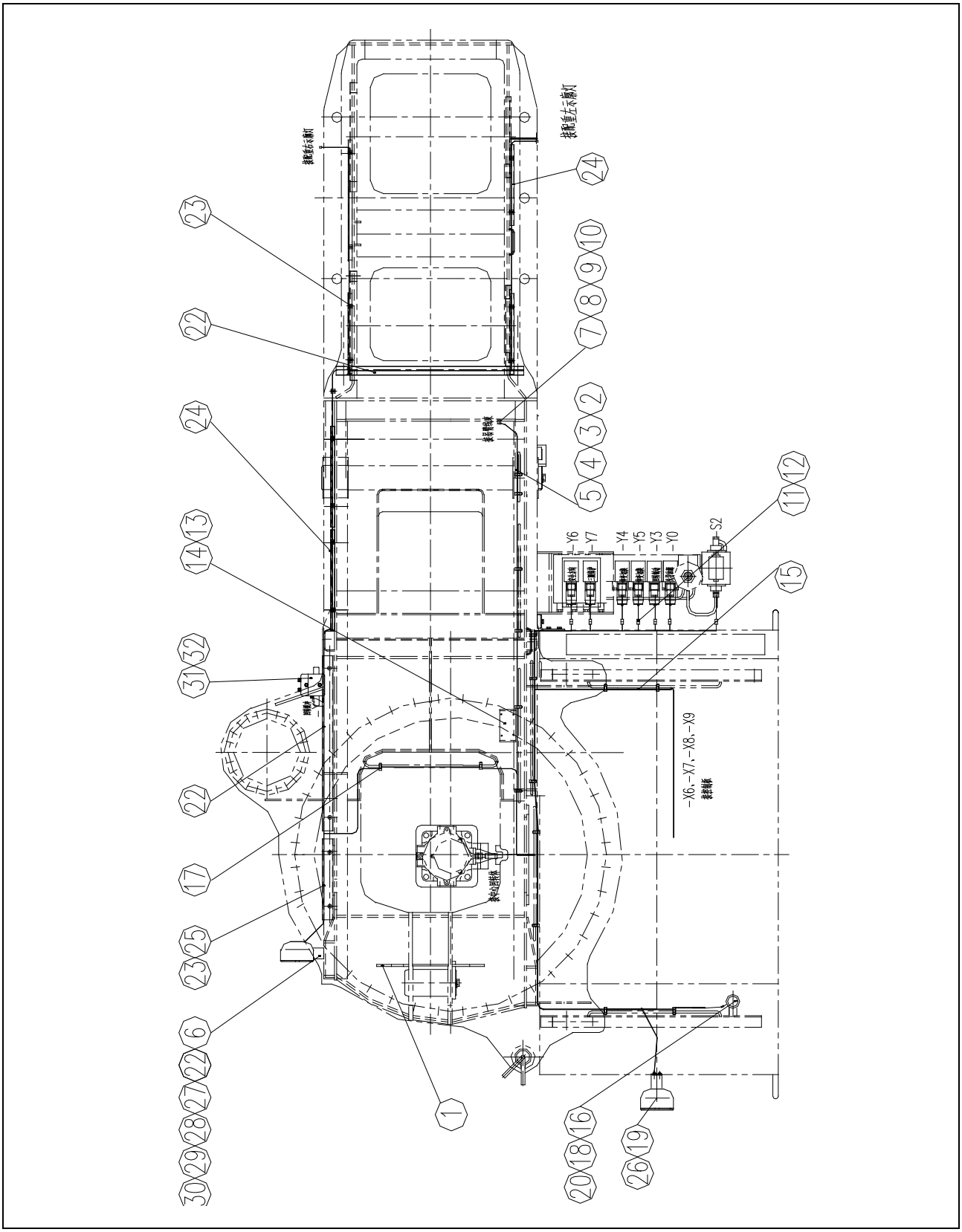

https://truckmanualshub.com/

111201450 转台电气 Turntable Appliance

序号 Sr,No.	零部件代号 Part No.	名称 Part name		数量 Q’ty	备注 Remark
1	111201469	转台电气件焊接图	Turntable appliance welded construction	1	
2	110500753	转台线束	Turntable wires	1	
3	110500754	转台线束	Turntable wires	1	
4	111701409	转台线束	Turntable wires	1	
5	111701408	转台线束	Turntable wires	1	
6	112400436	大灯支架	Working lamp support	1	
7	803600457	二芯插头	Double plug	7	
8	803107884	密封	Sealed	14	
9	803600572	公端子	Male end	14	
10	803600575	插片	Insert flake	7	
11	803600394	二芯插头护套	Double plug jacket	10	
12	803600440	片式插接件插头	Sheet socket	20	
13	803602254	电子水平仪	Sensor	1	
14	803602254	电子水平仪	Sensor	1	
15	803602425	行程开关	Position switches	1	
16	803700007	电喇叭	Electric horn	1	
17	801900028	扎带	Clip strip	50	
18	803700549	热缩套管 L=20	Sleeve L=20	6	
19	839900103	塑料套管 L=4m	Plastic sleeve pipe L=4m	1	
20	803602682	三芯电缆 L=3m	Cable L=3m	1	
21	803500022	工作灯	Working lamp	2	
22	111201466	线卡	Cover board	2	
23	111201467	线卡	Cover board	4	
24	111201468	线卡	Cover board	3	

https://truckmanualshub.com/

111201450 转台电气 Turntable Appliance

序号 Sr,No.	零部件代号 Part No.	名称 Part name		数量 Q’ty	备注 Remark
25	111201444	线支架	Bracket	3	
26	805000008	螺栓 M6×12	Bolt M6×12	20	GB/T5783-2000
27	805000322	螺栓 M6×16	Bolt M6×16	4	GB/T5783-2000
28	805200053	螺母 M6	Nut M6	4	GB/T6170-2000
29	805300029	垫圈 6	Washer 6	6	GB/T97.1-2002
30	805300030	垫圈 6	Washer 6	24	GB/T93-1987
31	803600462	圆柱型插头	Columniform plug	6	
32	803600459	圆柱型插接件护套	The jacket of columniform plug	6	

https://truckmanualshub.com/

111201438 主臂电气 Boom Electric System

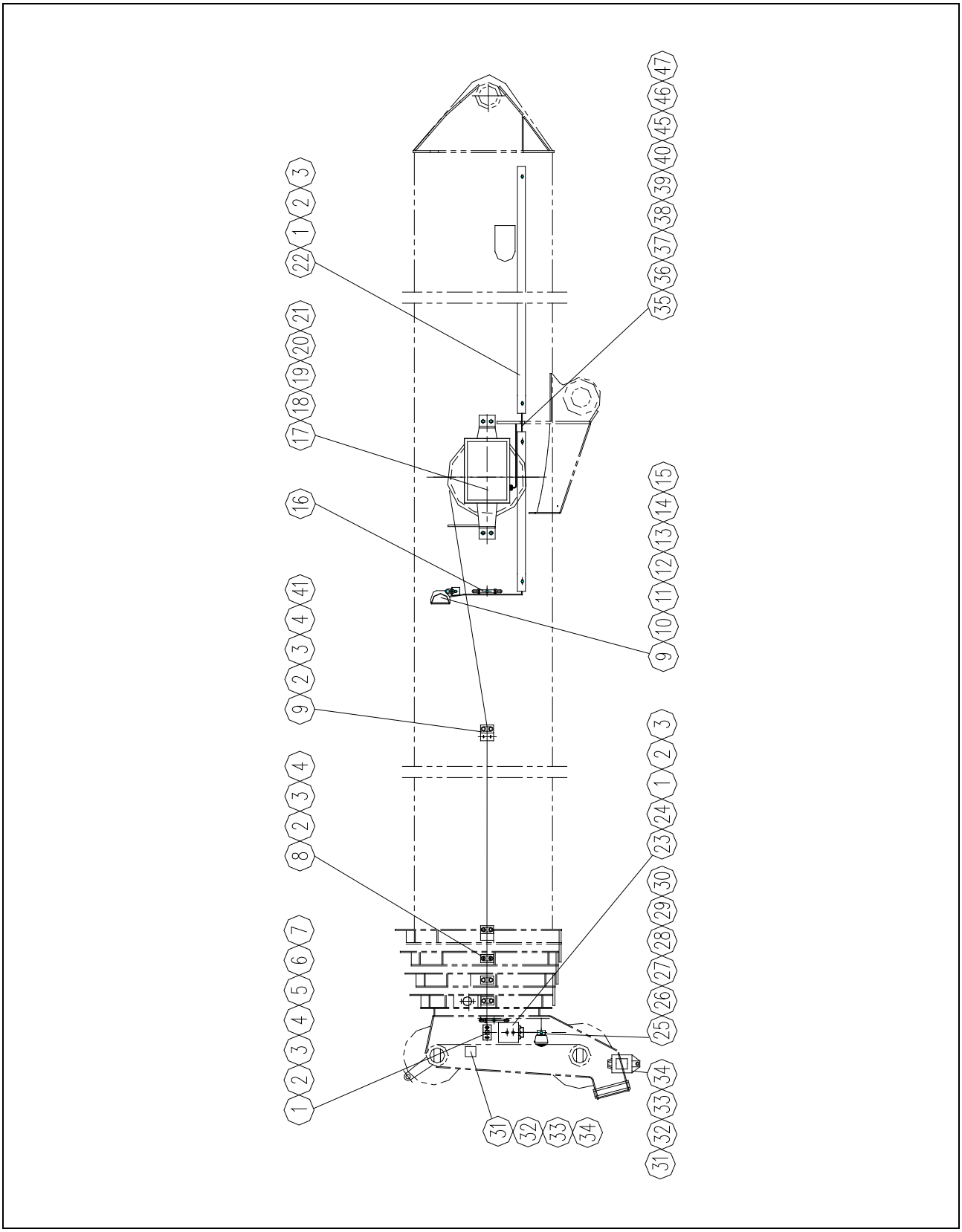

https://truckmanualshub.com/

111201438 主臂电气 Boom Electric System

序号 Sr,No.	零部件代号 Part No.	名称 Part name		数量 Q’ty	备注 Remark
1	805300029	垫圈 6	Washer 6	40	GB/T97.1-2002
2	805300030	垫圈 6	Washer 6	40	GB/T97.1-2002
3	805000008	螺栓 M6×12	Bolt M6×14	40	GB/T5783-2000
4	111201439	拉线支架	Wire shelf	1	
5	819900135	套环	Loop	1	
6	803700108	卸扣	Buckle	1	
7	801300088	绳夹 6KTH	Nip 6KTH	2	
8	819900051	压线轮Ⅰ	Wheel wire controlⅠ	3	
9	819900051	压线轮Ⅱ	Wheel wire controlⅡ	2	
10	111201443	工作灯支架	Working lamp support	1	
11	803600462	圆柱型插头	Columniform plug	10	
12	803600459	圆柱型插接件护套	The jacket of columniform plug	10	
13	803600464	圆柱型插座	Columniform socket	10	
14	803600460	圆柱型插接件护套	The jacket of columniform socket	10	
15	803500022	工作灯	Work lamp	1	
16	111201444	线支架	Wire support	5	
17	803500207	长度、角度传感器	Length and angle sensor	1	
18	801900028	扎带	Clip strip	50	
19	805300071	垫圈 10	Washer 10	4	GB/T97.3-2000
20	805000043	螺栓 M10×30	Bolt M10×30	4	GB/T5783-2000
21	805300017	垫圈 10	Washer 10	6	GB/T97.1-2002
22	111201445	线卡	Wire clip	7	
23	803601698	接线盒总成	Junction box unit	1	
24	805100409	螺钉 M4×10	Bolt M4×10	4	GB/T818-2000
25	803500131	警示灯	Caution light	1	

https://truckmanualshub.com/

111201438 主臂电气 Boom Electric System

序号 Sr,No.	零部件代号 Part No.	名称 Part name		数量 Q’ty	备注 Remark
26	111201446	警示灯支架	Caution light support	1	
27	803600420	片形孔式接线片	Sheet plug	4	
28	805200046	螺母 M5	Nut M5	2	
29	805300109	垫圈 5	Washer 5	2	
30	803700549	热缩套管 L=15	Sleeve L=15	8	
31	111201447	支架	Bracket	1	
32	803602667	二芯电缆 L=15m	Cable L=15m	1	
33	803600746	高度限位开关	Heigh limit switch	1	带钢索配重 taked tightwire banlancer
34	805200048	螺母 M10	Nut M10	2	GB/T6170-2000
35	803600394	二芯插头护套	The jacket of plug	1	
36	803600440	片式插接件插头	Sheet plug	2	
37	839900073	汽胶线 L=5m	Wire L=5m	1	
38	839900073	汽胶线 L=5m	Wire L=5m	1	
39	839900066	绝缘胶带	Insulating tape	1	
40	803602672	三芯电缆 L=3m	Cable L=3m	1	
41	111201454	顺序伸缩控制装置	Sequential telescopic control device	1	选装
42	803500395	风速仪	Anemoscope	1	选装
43	803500395	销 8×60	Melt 8×60	1	选装
44	119100796	风速仪支架	Support Anemoscope	1	选装
45	803600572	公端子	Male end	1	
46	803600574	盲堵	Sealed	1	
47	803600575	插片	Insert plake	1	

https://truckmanualshub.com/

QY16K.11.4A 副臂电气 The Jib Boom Electric System

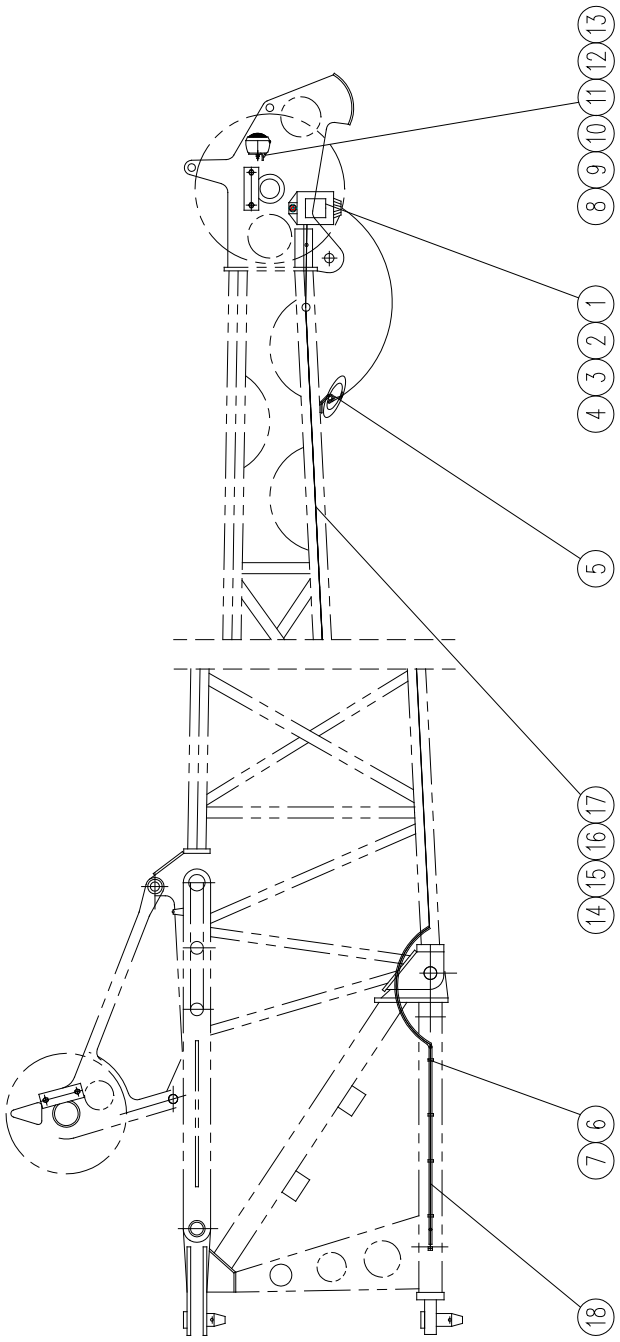

https://truckmanualshub.com/

QY16K.11.4A 副臂电气 The Jib Boom Electric System

序号 Sr,No.	零部件代号 Part No.	名称 Part name		数量 Q’ty	备注 Remark
1	805200048	螺母 M10	Nut M10	1	GB/T6170-2000
2	805300014	垫圈 10	Washer 10	1	GB/T93-1987
3	805300017	垫圈 10	Washer 10	1	GB/T93-1987
4	803600746	限位开关	Switch	1	
5	819900406	吊环	Ring	1	
6	801900040	扎带	Clip strip	10	
7	803700076	波纹管 L=3000	Sleeve tube L=3000	1	
8	803600464	圆柱形插座	Columniform socket	4	
9	803600460	圆柱形插接件护套	The acket of columniform plug	4	
10	803500961	警示灯	Caution lamp	1	
11	805200046	螺母 M5	Nut M5	2	
12	805300119	垫圈 5	Washer 5	1	
13	803600420	片形孔式接线片	Sheet plug	1	
14	803600320	一节副臂电缆总成	Jib boom binded wire Ⅰ	1	
15	803600462	圆柱形插头	Columniform plug	4	
16	803600459	圆柱形插接件护套	The jacket of columniform socket	4	
17	801900037	扎带	Clip strip	50	
18	QY16K.11.4.1	副臂电气焊接件位置图	Jib boom electric system welded construction	1	

https://truckmanualshub.com/

111201453 臂端滑轮电气 Boom End Single Pulley Electric System

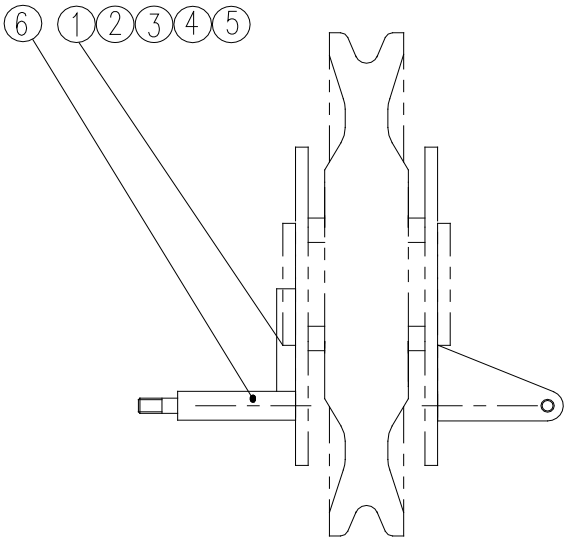

https://truckmanualshub.com/

111201453 臂端滑轮电气 Boom End Single Pulley Electric System

序号 Sr,No.	零部件代号 Part No.	名称 Part name	数量 Q’ty	备注 Remark
1	803600464	圆柱型插座 Columniform socket	4	
2	803600462	圆柱型插头 Columniform plug	4	
3	803600459	圆柱型插接件护套 The jacket of columniform plug	4	
4	803600460	圆柱型插接件护套 The jacket of columniform socket	4	
5	839900073	导线 L=1m Lead L=1m	1	
6	QY25K.11.5.2	臂端滑轮电气焊接图 Boom end single pulley electric system welded construction	1	

https://truckmanualshub.com/

110500757 配重电气 Balance Electric System

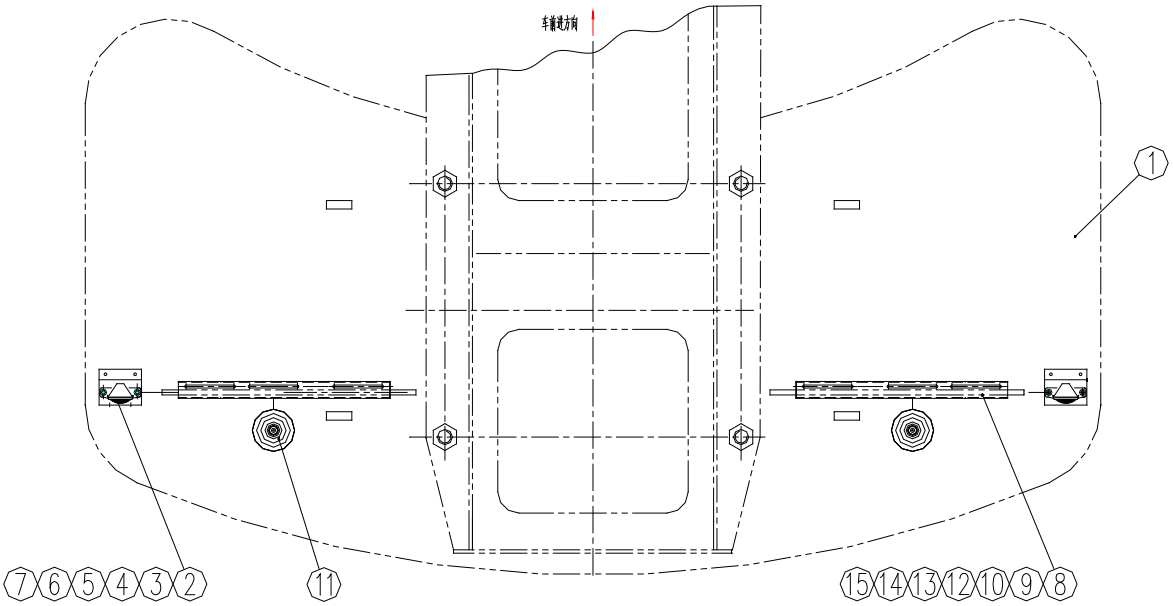

https://truckmanualshub.com/

110500757 配重电气 Balance Electric System

序号 Sr,No.	零部件代号 Part No.	名称 Part name		数量 Q’ty	备注 Remark
1	QY16K.11.6.1	平衡重电气件焊接图	Balance electric system welded construction	1	
2	110500680	示廓灯支架	Outline lamp support	2	
3	803500068	后示廓灯	Outline lamp	2	
4	805000297	螺栓 M6×16	Bolt M6 × 16	4	GB/T5783-2000
5	805300029	垫圈 6	Washer 6	8	GB/T97.1-2002
6	805100278	螺钉 M6×10	Screw M6×10	2	GB/T818-2000
7	803600420	片形孔式接头	Sheet plug	2	
8	805000126	螺栓 M6×30	Screw M6×30	4	GB/T5783-2000
9	805300030	垫圈 6	Washer 6	10	GB/T93-1987
10	130200001	线卡	Block	2	
11	803500153	吸盘式弹头警示灯	Caution lamp	2	选装
12	803600462	圆柱型插头	Columniform plug	8	
13	803600459	圆柱型插接件护套	The jacket of columniform plug	8	
14	803600464	圆柱型插座	Columniform socket	8	
15	803600460	圆柱型插接件护套	The jacket of columniform socket	8	

https://truckmanualshub.com/

QY25K5.11Ⅱ 上车电气系统 Truck Crane Electric System

序号 Sr,No.	零部件代号 Part No.	名称 Part name		数量 Q’ty	备注 Remark
1	111701190	操纵室电气	Operating cabs electric system	1	
2	111201450	转台电气	Turntable electric system	1	
3	111201438	主臂电气	Boom electric system	1	
4	QY16K.11.4A	副臂电气	Jib boom electric system	1	
5	111201453	臂端滑轮电气	Boom cap single pulley electric system	1	
6	110500757	配重电气	Balance electric system	1	

https://truckmanualshub.com/

111701190 操纵室电气 Operating cabs electric system

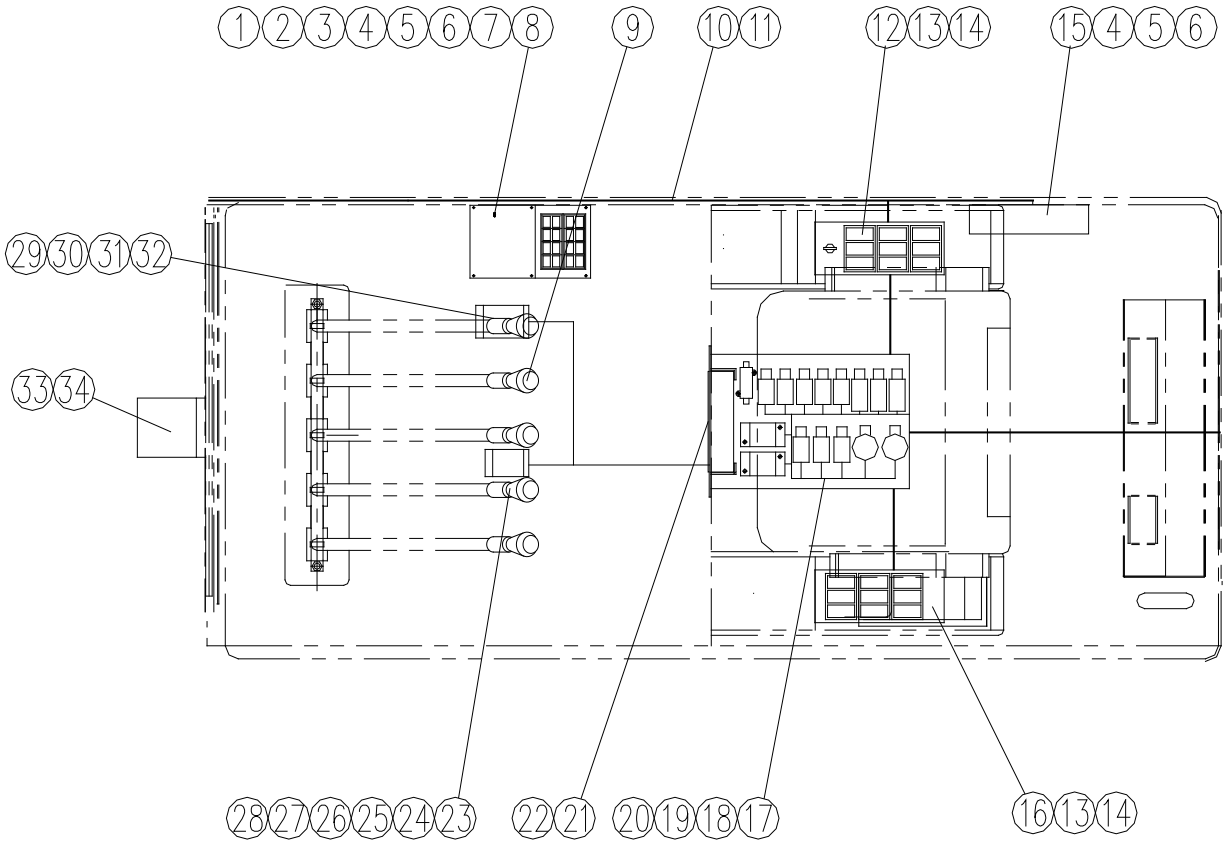

https://truckmanualshub.com/

111701190 操纵室电气 Operating cabs electric system

序号 Sr,No.	零部件代号 Part No.	名称 Part name		数量 Q’ty	备注 Remark
1	111701417	仪表箱总成	Contol box assembly	1	
2	803501087	显示器	Display	1	
3	805000031	螺栓 M6×25	Bolt M6×25	6	GB/T5783-2000
4	805200053	螺母 M6	Nut M6	14	GB/T6170-2000
5	805300029	垫圈 6	Washer 6	14	GB/T97.1-2002
6	805300030	垫圈 6	Washer 6	14	GB/T93-1987
7	805100326	螺钉 M3×15	Bolt M3×15	6	GB/T818-2000
8	805300154	垫圈 3	Washer 3	6	GB/T97.1-2002
9	803600747	按钮开关	Button controller	1	
10	QY35K5.11.1.2	操纵室线束	Cab harness	1	
11	QY35K5.11.1.3	音响线束	Wires	1	
12	111701419	右控制器	Right controller assembly	1	
13	805000391	螺栓 M5×16	Screw M5×16	8	GB/T5783-2000
14	805300119	垫圈 5	Washer 5	12	GB/T97.1-2002
15	819900051	HC4900 力矩限制器	Moment of force limiter	1	
16	111701418	左控制器	Left controller assembly	1	
17	111701423	控制板总成	Controller plate	1	
18	QY35K5.11.1.8.3	控制板支架	Controller plate support	1	
19	805000069	螺栓 M5 ×25	Bolt M5×25	4	GB/T5783-2000
20	805300109	垫圈 5	Washer 5	4	GB/T93-1987
21	QY35K.11II.1-5	熔断器说明	Fuseassemby instruction	1	
22	QY35K.11II.1-5 II	熔断器说明	Fuseassemby instruction	1	
23	803602423	脚踏开关	Push Switch	1	
24	801900028	扎带	Clip strip	50	
25	803600394	二芯插头护套	The jacket of plug	1	

https://truckmanualshub.com/

111701190 操纵室电气 Operating cabs electric system

序号 Sr,No.	零部件代号 Part No.	名称 Part name		数量 Q’ty	备注 Remark
26	803600604	单芯复合插头	The jacket of plug	6	
27	803600440	片式插接件插头	Sheet plug	10	
28	803600441	片式插接件插座	Socket	10	
29	803700121	脚踏控制器	Pedal controller	1	
30	803600552	三芯插头护套	The jacket of plug	1	
31	803600632	片式插接件插头	Plug	3	
32	805000123	螺栓 M6×40	Bolt M6×40	4	GB/T5783-2000
33	803500193	三色警示灯	Caution light	1	
34	803500143	蜂鸣器	Buzzer	2	

https://truckmanualshub.com/

111701417 仪表箱总成 Electric control box assembly

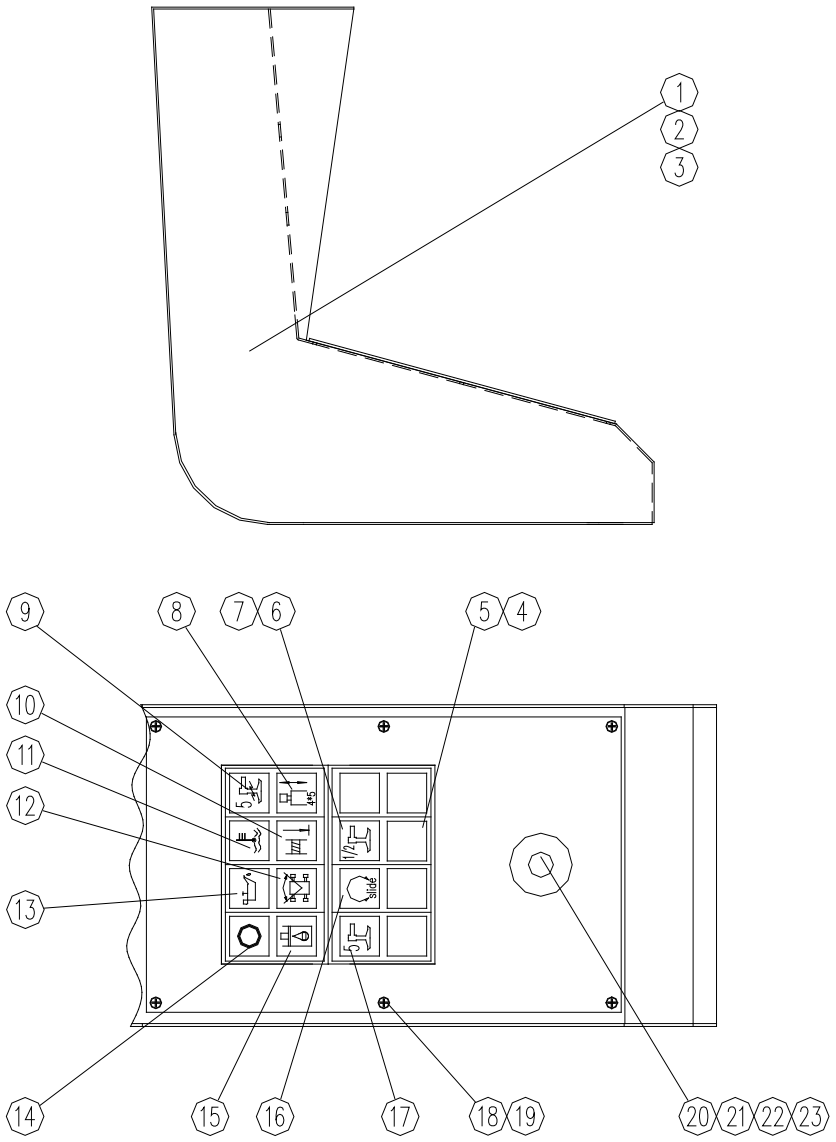

https://truckmanualshub.com/

111701417 仪表箱总成 Electric control box assembly

序号 Sr,No.	零部件代号 Part No.	名称 Part name		数量 Q’ty	备注 Remark
1	QY35K5.11.1.1-1	箱体	Box	1	
2	111701425	仪表板	Instrument panel	1	
3	QY35K5.11.1.1.3	指示器线束	Wires	1	
4	819900384	中间单框架	Middle frame	4	
5	819900346	边缘单框架	Side frame	4	
6	803500196	24V 指示灯部件	24V Indicator lamp subassembly	11	
7	803600293	半伸支腿工况选择标志板	Sign plate	1	
8	803600313	换臂开关标志板	Sign plate	1	
9	803600296	第五支腿过载标志板	Sign plate	1	
10	803600294	过放标志板	Sign plate	1	
11	803600297	水温报警标志板	Sign plate	1	
12	803600288	前方区域标志板	Sign plate	1	
13	801900408	机油压力标志板	Sign plate	1	
14	803600287	电源标志板	Sign plate	1	
15	803107880	滤油器堵塞报警标志板	Sign plate	1	
16	801900394	自由滑转标志板	Sign plate	1	
17	801900394	第五支腿标志板	Sign plate	1	
18	805100111	螺钉 M3×10	Screw M3×10	6	GB/T845-1985
19	805300154	垫圈 3	Washer 3	6	GB/T97.1-2002
20	803602403	按钮操作器	Button	1	
21	803602390	开关元件	Switch	1	
22	803602399	紧急按钮	Urgency button	1	
23	111701425	仪表板	Panel	1	

https://truckmanualshub.com/

111701418 左控制器 Left controller

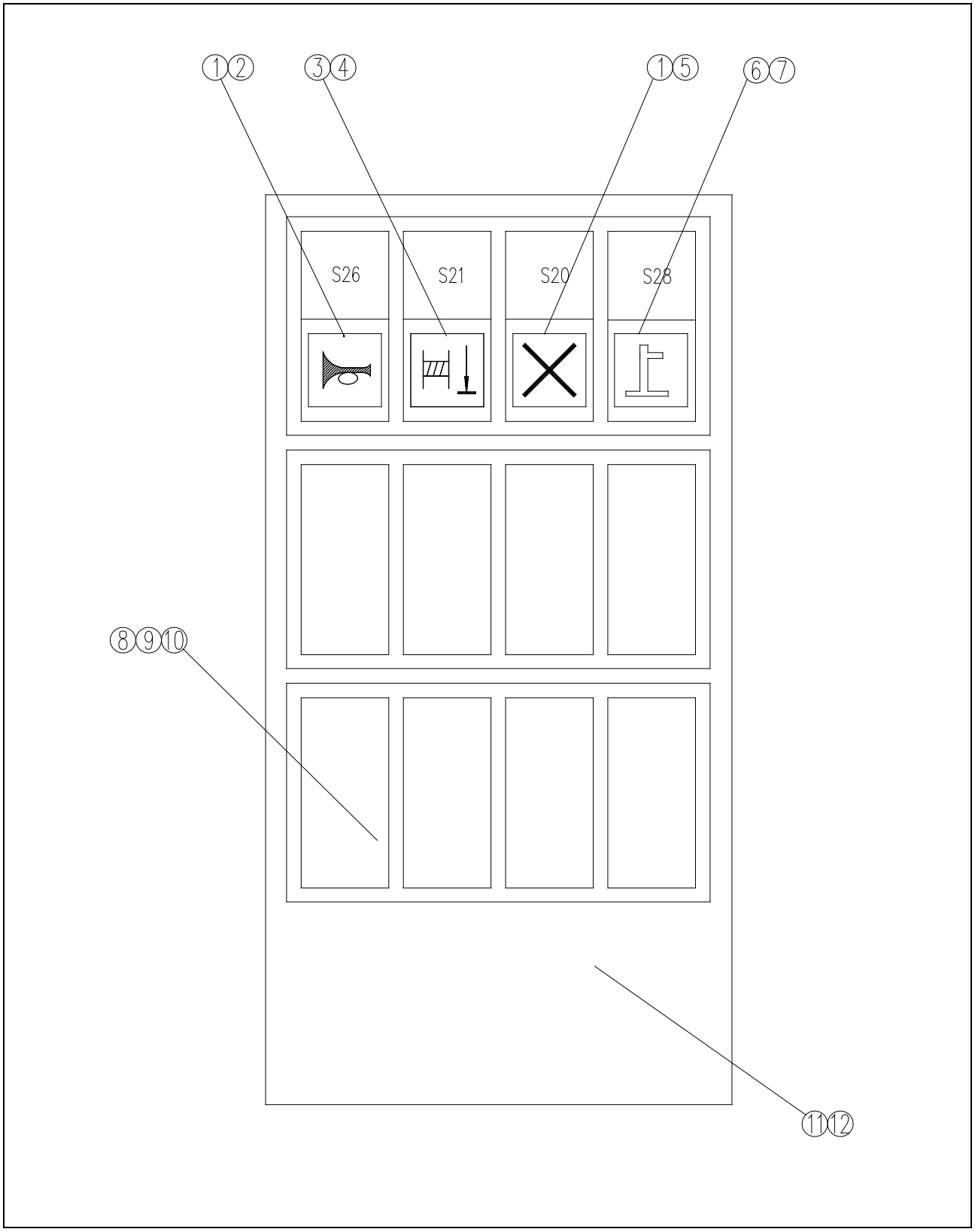

https://truckmanualshub.com/

111701418 左控制器 Left controller

序号 No.	零部件代号 Part No.	名称 Part name		数量 Q'ty	备注 Remark
1	803600768	翘板开关	Switch	2	
2	801900509	喇叭开关标志板	Horn switch	1	
3	803600822	翘板开关	Switch	1	
4	803600299	过放解除开关标志板	Sign plate	1	
5	803600302	过载过卷解除	Sign plate	1	
6	803600293	半伸支腿工况选择标志板	Sign plate	1	
7	803600769	翘板开关	Switch	1	
8	803700084	边缘单框架	Frame	1	
9	819900384	中间单框架	Frame	8	
10	819900393	盖板	Cover	8	
11	QY35K5.11.1.6-1	左控制器仪表板	Left controller plate	8	
12	QY35K5.11.1.6.2	左控制器线束	Left controller wires	1	

https://truckmanualshub.com/

111701419 右控制器 Right controller

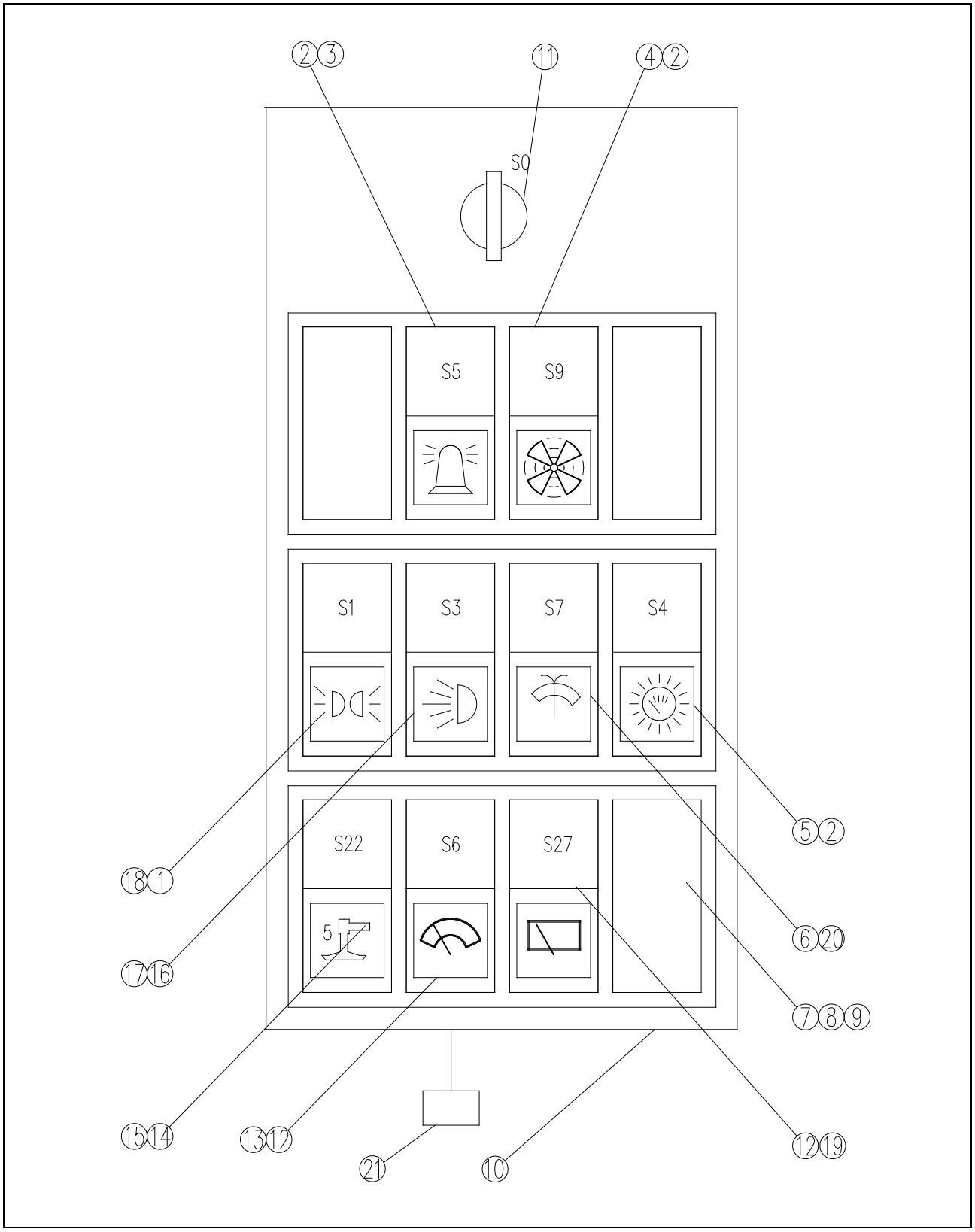

https://truckmanualshub.com/

111701419 右控制器 Right controller

序号 No.	零部件代号 Part No.	名称 Part name		数 量 Q'ty	备注 Remark
1	803600309	翘板开关	Switch	1	
2	803600769	翘板开关	Switch	2	
3	803500343	警示灯标志板 3.40	Sign plate	1	
4	801900394	冷却风扇标志板 3.23	Sign plate	1	
5	801900394	仪表照明标志板 3.34	Sign plate	1	
6	801900394	风窗洗涤标志板 2.6	Sign plate	1	
7	819900384	中间单框架	Frame	6	
8	803700084	边缘单框架	Frame	6	
9	819900393	盖板	Cover	3	
10	QY35K5.11.1.5-1	右控制器仪表板	Right controller plate	1	
11	803600770	起动锁	Start switch	1	
12	803600767	翘板开关	Switch	2	
13	801900394	雨刮标志板 2.5	Sign plate	1	
14	803600312	翘板开关	Switch	1	
15	801900394	第五支腿标志板	Sign plate	1	
16	803600311	翘板开关	Switch	1	
17	801900394	工作标志板 3.31	Sign plate	1	
18	801900409	示高标志板 2.33	Sign plate	1	
19	801900394	顶刮标志板 2.28	Sign plate	1	
20	803600822	翘板开关	Switch	1	
21	QY35K.11II.1.3.2	右控制器线束	Right controller wires	1	

https://truckmanualshub.com/

111701423 控制板 Control plate assembly

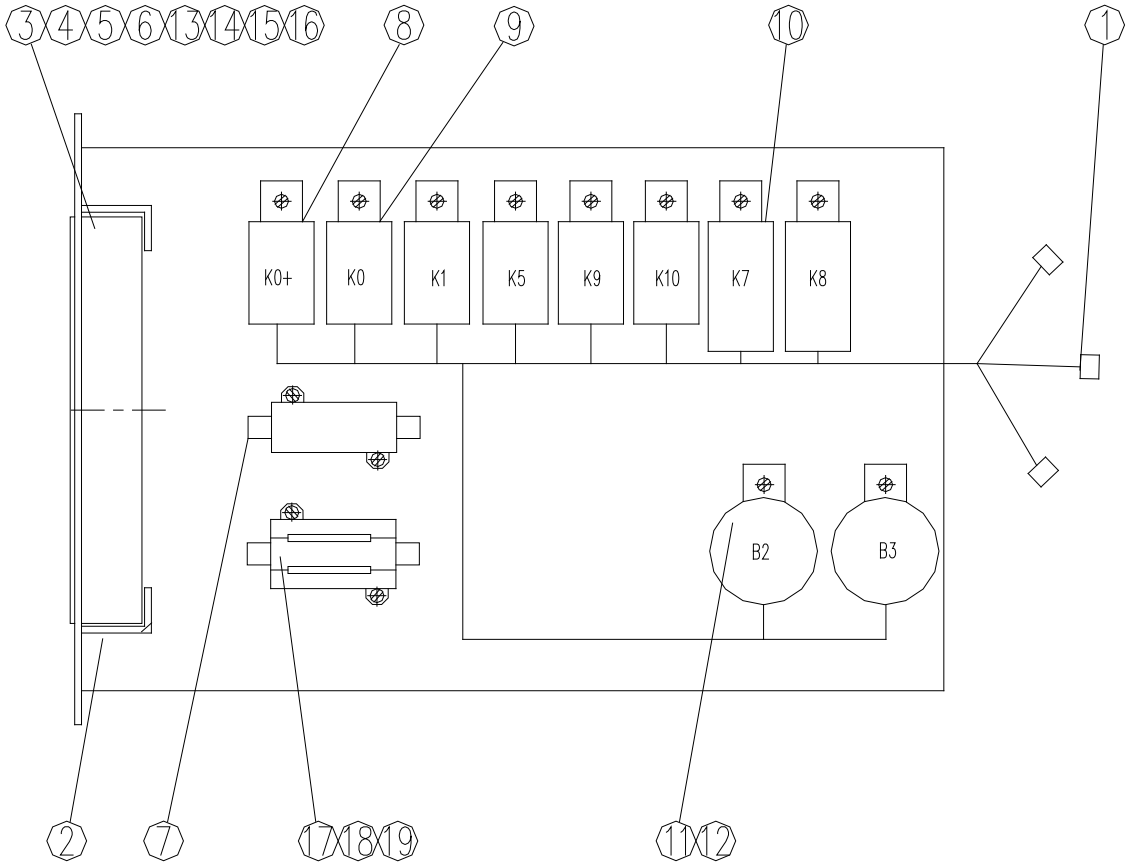

https://truckmanualshub.com/

11701423 控制板 Control plate assembly

序号 No.	零部件代号 Part No.	名称 Part name		数量 Q'ty	备注 Remark
1	QY35K.11Ⅱ.1.4.1	控制板线束	Wires	1	
2	QY35K5.11.1.8.3	控制板支架	Bracket	1	
3	803600791	十五路熔断器	Fuse	1	
4	803600871	保险片	Fuse	8	
5	803600872	保险片	Fuse	7	
6	803602810	保险片	Fuse	2	
7	803600861	一路熔断器	Fuse	1	
8	803600818	继电器	Relay	5	
9	803600317	继电器	Relay	1	
10	803600720	闪光继电器	Relay	2	
11	803500143	蜂鸣器	Warning buzzer	2	
12	805100272	螺钉 M5×10	Screw M5×10	12	GB/T818-2000
13	805100273	螺钉 M5×12	Screw M5×12	2	GB/T818-2000
14	805300119	垫圈 5	Washer 5	2	GB/T97.1-2002
15	805300109	垫圈 5	Washer 5	2	GB/T93-1987
16	805200046	螺母 M5	Nut M5	2	GB/T6170-2000
17	803600868	熔断器	Fuse	1	
18	803600935	电阻	Resistance	2	
19	803600899	电阻	Resistance	1	

https://truckmanualshub.com/

111201450 转台电气 Turntable Appliance

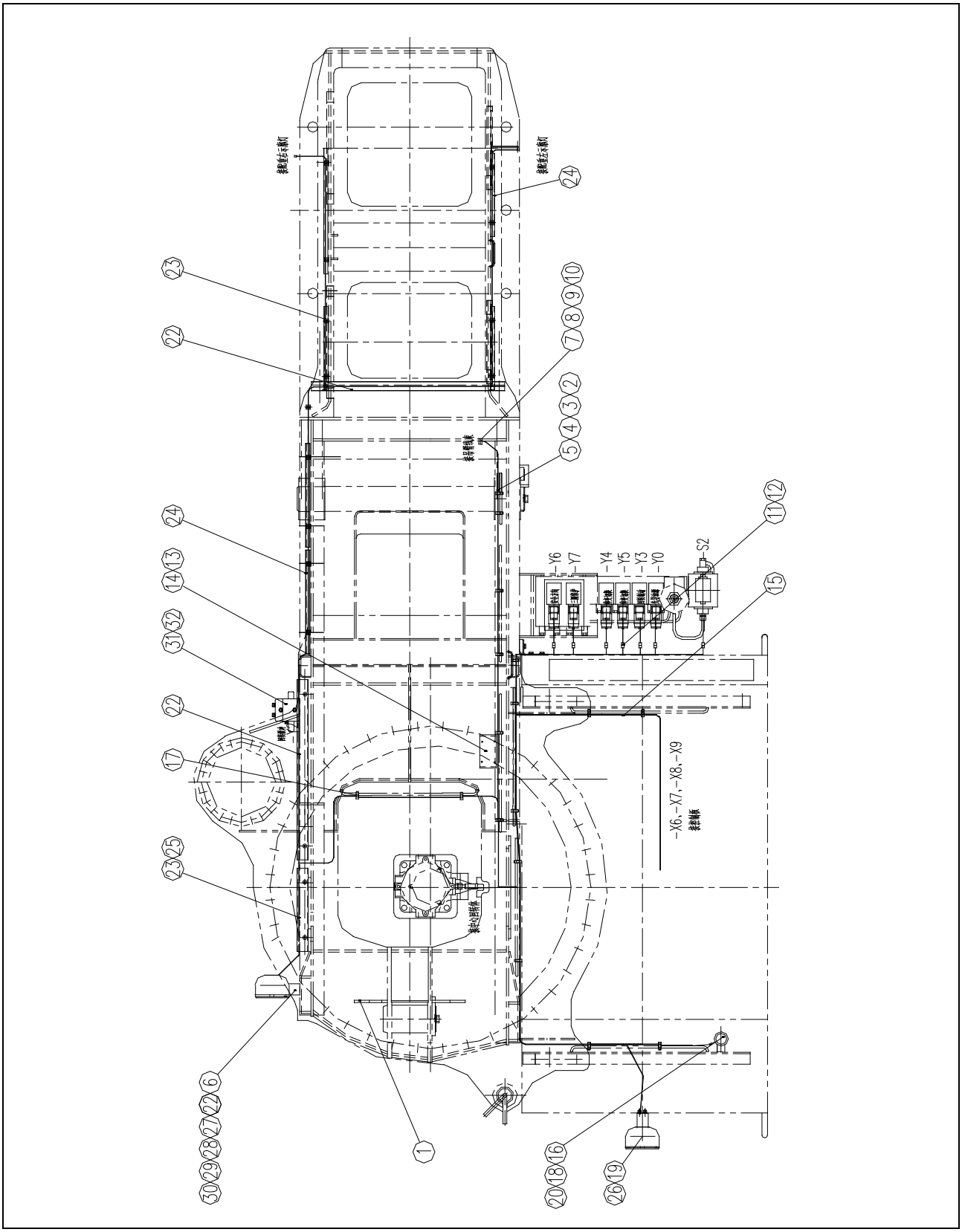

https://truckmanualshub.com/

111201450 转台电气 Turntable Appliance

序号 Sr,No.	零部件代号 Part No.	名称 Part name		数量 Q’ty	备注 Remark
1	111201469	转台电气件焊接图	Turntable appliance welded construction	1	
2	110500753	转台线束	Turntable wires	1	
3	110500754	转台线束	Turntable wires	1	
4	111701409	转台线束	Turntable wires	1	
5	111701408	转台线束	Turntable wires	1	
6	112400436	大灯支架	Working lamp support	1	
7	803600457	二芯插头	Double plug	7	
8	803107884	密封	Sealed	14	
9	803600572	公端子	Male end	14	
10	803600575	插片	Insert flake	7	
11	803600394	二芯插头护套	Double plug jacket	10	
12	803600440	片式插接件插头	Sheet socket	20	
13	803602254	电子水平仪	Sensor	1	
14	803602254	电子水平仪	Sensor	1	
15	803602425	行程开关	Position switches	1	
16	803700007	电喇叭	Electric horn	1	
17	801900028	扎带	Clip strip	50	
18	803700549	热缩套管 L=20	Sleeve L=20	6	
19	839900103	塑料套管 L=4m	Plastic sleeve pipe L=4m	1	
20	803602682	三芯电缆 L=3m	Cable L=3m	1	
21	803500022	工作灯	Working lamp	2	
22	111201466	线卡	Cover board	2	
23	111201467	线卡	Cover board	4	
24	111201468	线卡	Cover board	3	

https://truckmanualshub.com/

111201450 转台电气 Turntable Appliance

序号 Sr,No.	零部件代号 Part No.	名称 Part name		数量 Q’ty	备注 Remark
25	111201444	线支架	Bracket	3	
26	805000008	螺栓 M6×12	Bolt M6×12	20	GB/T5783-2000
27	805000322	螺栓 M6×16	Bolt M6×16	4	GB/T5783-2000
28	805200053	螺母 M6	Nut M6	4	GB/T6170-2000
29	805300029	垫圈 6	Washer 6	6	GB/T97.1-2002
30	805300030	垫圈 6	Washer 6	24	GB/T93-1987
31	803600462	圆柱型插头	Columniform plug	6	
32	803600459	圆柱型插接件护套	The jacket of columniform plug	6	

https://truckmanualshub.com/

111201438 主臂电气 Boom Electric System

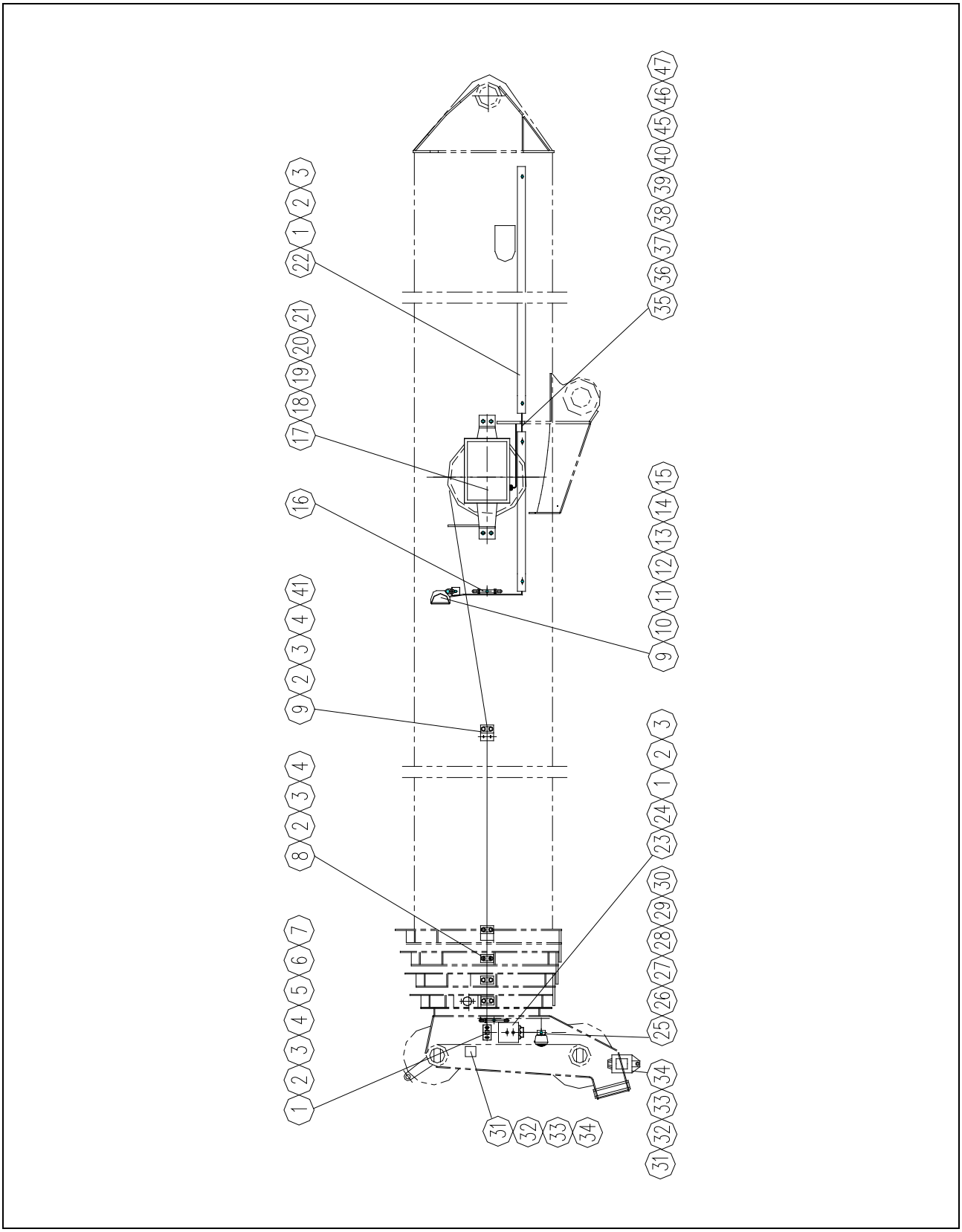

https://truckmanualshub.com/

111201438 主臂电气 Boom Electric System

序号 Sr,No.	零部件代号 Part No.	名称 Part name		数量 Q’ty	备注 Remark
1	805300029	垫圈 6	Washer 6	40	GB/T97.1-2002
2	805300030	垫圈 6	Washer 6	40	GB/T93-1987
3	805000008	螺栓 M6×12	Bolt M6×14	40	GB/T5783-2000
4	111201439	拉线支架	Wire shelf	1	
5	819900135	套环	Loop	1	
6	803700108	卸扣	Buckle	1	
7	801300088	绳夹 6KTH	Nip 6KTH	2	
8	819900051	压线轮Ⅰ	Wheel wire control Ⅰ	3	
9	819900051	压线轮Ⅱ	Wheel wire control Ⅱ	2	
10	111201443	工作灯支架	Working lamp support	1	
11	803600462	圆柱型插头	Columniform plug	10	
12	803600459	圆柱型插接件护套	The jacket of columniform plug	10	
13	803600464	圆柱型插座	Columniform socket	10	
14	803600460	圆柱型插接件护套	The jacket of columniform socket	10	
15	803500022	工作灯	Work lamp	1	
16	111201444	线支架	Wire support	5	
17	803500207	长度、角度传感器	Length and angle sensor	1	
18	801900028	扎带	Clip strip	50	
19	805300071	垫圈 10	Washer 10	4	GB/T97.3-2000
20	805000043	螺栓 M10×30	Bolt M10×30	4	GB/T5783-2000
21	805300017	垫圈 10	Washer 10	6	GB/T97.1-2002
22	111201445	线卡	Wire clip	7	
23	803601698	接线盒总成	Junction box unit	1	
24	805100409	螺钉 M4×10	Bolt M4×10	4	GB/T818-2000
25	803500131	警示灯	Caution light	1	

https://truckmanualshub.com/

111201438 主臂电气 Boom Electric System

序号 Sr,No.	零部件代号 Part No.	名称 Part name		数量 Q’ty	备注 Remark
26	111201446	警示灯支架	Caution light support	1	
27	803600420	片形孔式接线片	Sheet plug	4	
28	805200046	螺母 M5	Nut M5	2	
29	805300109	垫圈 5	Washer 5	2	
30	803700549	热缩套管 L=15	Sleeve L=15	8	
31	111201447	支架	Bracket	1	
32	803602667	二芯电缆 L=15m	Cable L=15m	1	
33	803600746	高度限位开关	Heigh limit switch	1	带钢索配重 taked tightwire banlancer
34	805200048	螺母 M10	Nut M10	2	GB/T6170-2000
35	803600394	二芯插头护套	The jacket of plug	1	
36	803600440	片式插接件插头	Sheet plug	2	
37	839900073	汽胶线 L=5m	Wire L=5m	1	
38	839900073	汽胶线 L=5m	Wire L=5m	1	
39	839900066	绝缘胶带	Insulating tape	1	
40	803602672	三芯电缆 L=3m	Cable L=3m	1	
41	111201454	顺序伸缩控制装置	Sequential telescopic control device	1	选装
42	803500395	风速仪	Anemoscope	1	选装
43	803500395	销 8×60	Melt 8×60	1	选装
44	119100796	风速仪支架	Support Anemoscope	1	选装
45	803600572	公端子	Male end	1	
46	803600574	盲堵	Sealed	1	
47	803600575	插片	Insert plake	1	

https://truckmanualshub.com/

QY16K.11.4A 副臂电气 The Jib Boom Electric System

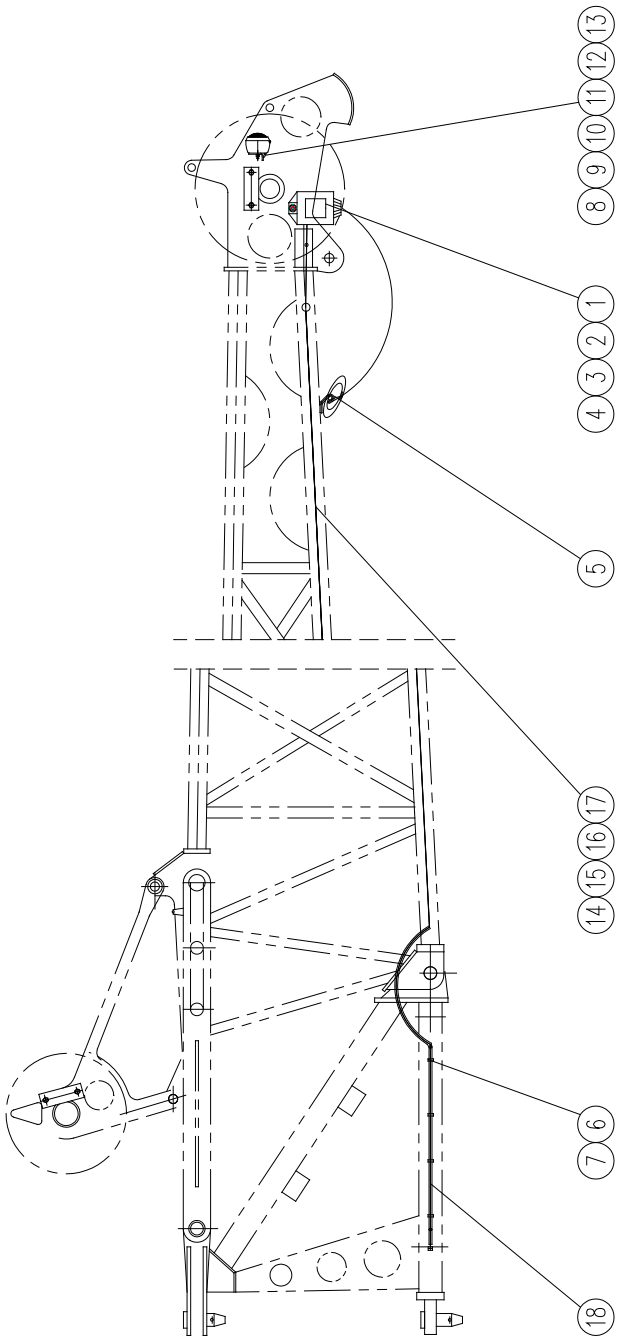

https://truckmanualshub.com/

QY16K.11.4A 副臂电气 The Jib Boom Electric System

序号 Sr,No.	零部件代号 Part No.	名称 Part name		数量 Q’ty	备注 Remark
1	805200048	螺母 M10	Nut M10	1	GB/T6170-2000
2	805300014	垫圈 10	Washer 10	1	GB/T93-1987
3	805300017	垫圈 10	Washer 10	1	GB/T97.1-2002
4	803600746	限位开关	Switch	1	
5	819900406	吊环	Ring	1	
6	801900040	扎带	Clip strip	10	
7	803700076	波纹管 L=3000	Sleeve tube L=3000	1	
8	803600464	圆柱形插座	Columniform socket	4	
9	803600460	圆柱形插接件护套	The acket of columniform plug	4	
10	803500961	警示灯	Caution lamp	1	
11	805200046	螺母 M5	Nut M5	2	GB/T6170-2000
12	805300119	垫圈 5	Washer 5	1	GB/T97.1-2002
13	803600420	片形孔式接线片	Sheet plug	1	
14	803600320	一节副臂电缆总成	Jib boom binded wire Ⅰ	1	
15	803600462	圆柱形插头	Columniform plug	4	
16	803600459	圆柱形插接件护套	The jacket of columniform socket	4	
17	801900037	扎带	Clip strip	50	
18	QY16K.11.4.1	副臂电气焊接件位置图	Jib boom electric system welded construction	1	

https://truckmanualshub.com/

111201453 臂端滑轮电气 Boom End Single Pulley Electric System

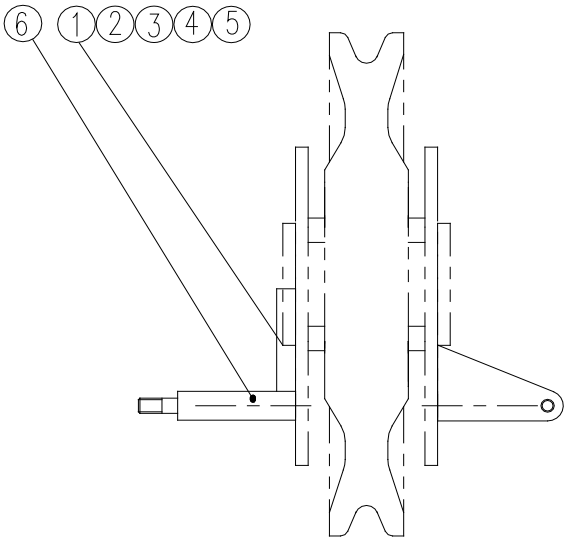

https://truckmanualshub.com/

111201453 臂端滑轮电气 Boom End Single Pulley Electric System

序号 Sr,No.	零部件代号 Part No.	名称 Part name		数量 Q’ty	备注 Remark
1	803600464	圆柱型插座	Columniform socket	4	
2	803600462	圆柱型插头	Columniform plug	4	
3	803600459	圆柱型插接件护套	The jacket of columniform plug	4	
4	803600460	圆柱型插接件护套	The jacket of columniform socket	4	
5	839900073	导线 L=1m	Lead L=1m	1	
6	QY25K.11.5.2	臂端滑轮电气焊接图	Boom end single pulley electric system welded construction	1	

https://truckmanualshub.com/

110500757 配重电气 Balance Electric System

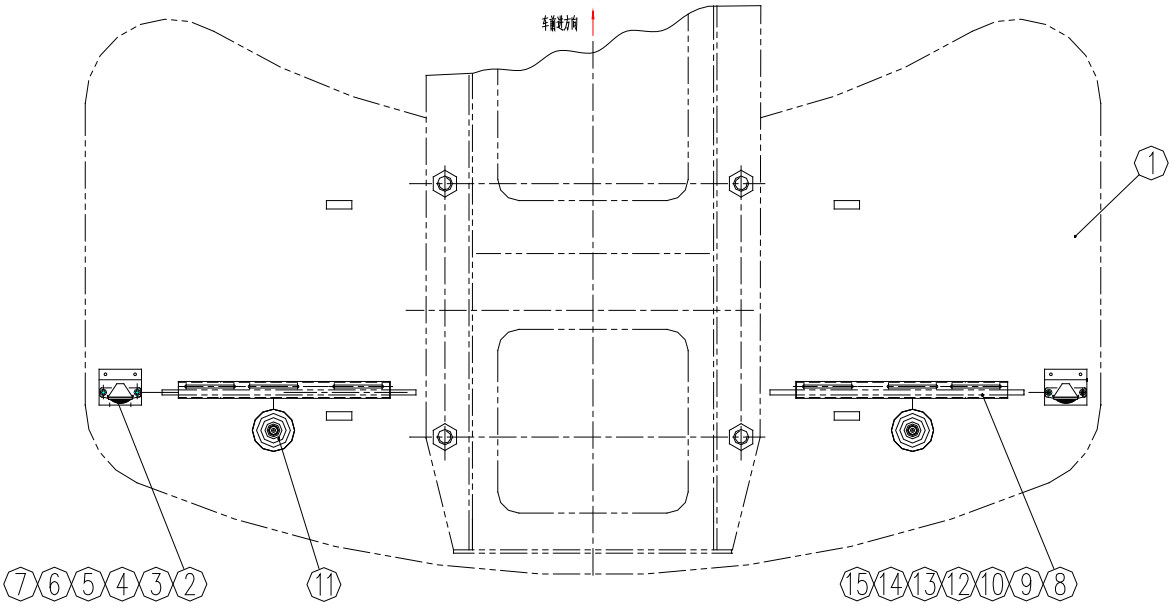

https://truckmanualshub.com/

110500757 配重电气 Balance Electric System

序号 Sr,No.	零部件代号 Part No.	名称 Part name		数量 Q’ty	备注 Remark
1	QY16K.11.6.1	平衡重电气件焊接图	Balance electric system welded construction	1	
2	110500680	示廓灯支架	Outline lamp support	2	
3	803500068	后示廓灯	Outline lamp	2	
4	805000297	螺栓 M6×16	Bolt M6 × 16	4	GB/T5783-2000
5	805300029	垫圈 6	Washer 6	8	GB/T97.1-2002
6	805100278	螺钉 M6×10	Screw M6×10	2	GB/T818-2000
7	803600420	片形孔式接头	Sheet plug	2	
8	805000126	螺栓 M6×30	Screw M6×30	4	GB/T5783-2000
9	805300030	垫圈 6	Washer 6	10	GB/T93-1987
10	130200001	线卡	Block	2	
11	803500153	吸盘式弹头警示灯	Caution lamp	2	
12	803600462	圆柱型插头	Columniform plug	8	
13	803600459	圆柱型插接件护套	The jacket of columniform plug	8	
14	803600464	圆柱型插座	Columniform socket	8	
15	803600460	圆柱型插接件护套	The jacket of columniform socket	8	

https://truckmanualshub.com/

111201567 上车配管总成 Pipe assembly

序号 Sr,No.	零部件代号 Part No.	名称 Part name		数量 Q’ty	备注 Remark
1	111201610	进回油泄露配管	Inlet and outlet piping	1	
2	111201534	先导控制管路配管	Guide control’s Piping Plan	1	
3	111201543	回转空调配管	The turn round’s assembly pipe route	1	
4	111201528	起升变幅伸缩配管	The Rise 、 Change the range’s the pipe route picture	1	
5	111201561	支架焊接图	support welding picture	1	

https://truckmanualshub.com/

111201610 进回油泄露配管 Inlet and outlet piping

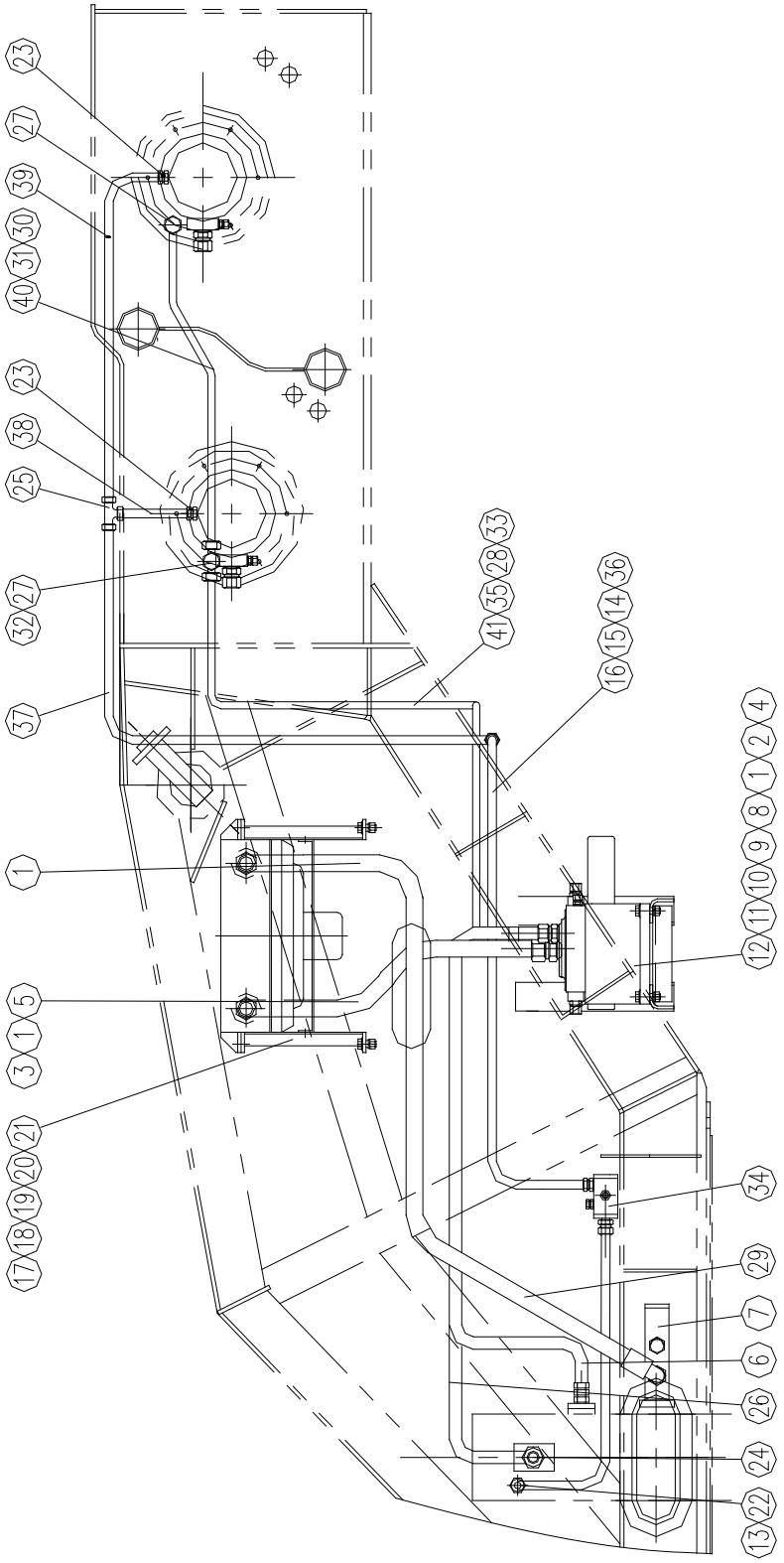

https://truckmanualshub.com/

111201610 进回油泄露配管 Inlet and outlet piping

序号 Sr,No.	零部件代号 Part No.	名称 Part name		数量 Q’ty	备注 Remark
1	803104412	接头体 35L/G11/4	Fitting 35L/G11/4	3	
2	803104940	接头体 35L/35L/18L	Fitting 35L/35L/18L	1	
3	803100142	胶管接头	Hose	1	
4	803110154	接头体	Fitting	2	
5	803104672	接头体 35L	Fitting35L	1	
6	803105562	胶管接头	Hose	1	
7	803104655	管接头	Fitting	1	
8	803000400	多路阀	Multi-channel valve	1	
9	805000716	螺栓 M12×30	Blot M12×30	4	GB/T5783-2000
10	805200049	螺母 M12	Nut M12	4	GB/T6170-2000
11	805300018	垫圈 12	Washer 12	4	GB/T93-1987
12	805300020	垫圈 12	Washer 12	4	GB/T97.1-2002
13	803104283	接头体 18L/M18×1.5	Fitting Body 18L/M18×1.5	1	
14	803112454	螺母	Nut	8	
15	803109661	卡套	Cutting ring	8	
16	803103346	接头体	Fitting	1	
17	803000476	散热器	Radoator	1	
18	805000714	螺栓 M10×20	Blot M10×20	4	GB/T5783-2000
19	805200048	螺母 M10	Nut M10	4	GB/T6170-2000
20	805300014	垫圈 10	Washer 10	4	GB/T93-1987
21	805300017	垫圈 12	Washer 12	4	GB/T97.1-2002
22	10126412	胶管接头	Hose	1	
23	803103818	接头体	Fitting	2	
24	803103592	法兰总成	Flange	2	

https://truckmanualshub.com/

111201610 进回油泄漏配管 Inlet and outlet piping

序号 Sr,No.	零部件代号 Part No.	名称 Part name		数量 Q’ty	备注 Remark
25	803103804	接头体	Fitting	1	
26	803105563	胶管接头	Hose	1	
27	803100004	单向阀	One-way throttle valve	2	
28	803105330	接头体	Fitting	1	
29	10126414	胶管接头	Hose	1	
30	803112458	螺母	Nut	4	
31	803109671	卡套	Cutting ring	4	
32	803104943	接头体	Fitting	1	
33	10126415	胶管接头	Hose	1	
34	803105282	集流管	Collector	1	
35	803108050	管卡	Pipe Clipe	1	
36	111201574	无缝管Φ15×2	Seamless tubeΦ15×2	1	
37	111201575	无缝管Φ15×2	Seamless tubeΦ15×2	1	
38	111201576	无缝管Φ15×2	Seamless tubeΦ15×2	1	
39	111201577	无缝管Φ15×2	Seamless tubeΦ15×2	1	
40	111201578	无缝管Φ18×2	Seamless tubeΦ18×2	1	
41	111201579	无缝管Φ18×2	Seamless tubeΦ18×2	1	

https://truckmanualshub.com/

803000400 多路阀 Multi-channel valve

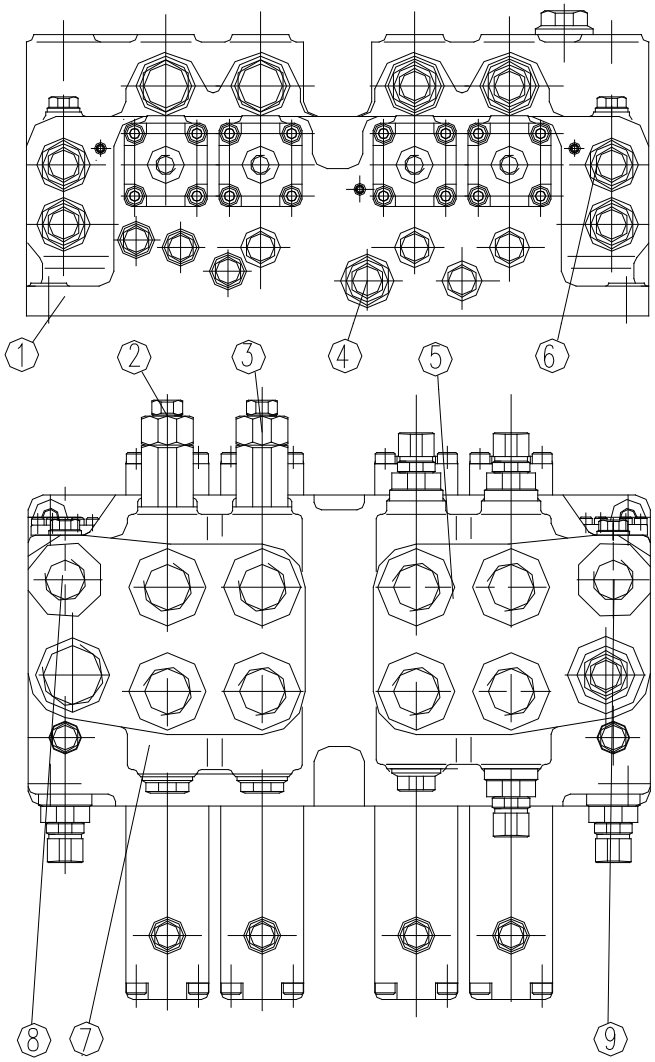

https://truckmanualshub.com/

803000400 多路阀 Multi-channel valve

序号 Sr,No.	零部件代号 Part No.	名称 Part Name		数量 Q’ty	备注 Remark
1	12103692	阀体	Valve body	1	
2	803002347	溢流阀	valve	2	
3	803000433	合流阀	valve	1	
4	803002347	溢流阀 2	Valve 2	1	
5	12102293	伸缩变幅联	Valve for telescoping and elevating	1	
6	12102316	高压溢流阀	High pressure valve	2	
7	12102295	主副卷扬联	Valve for main winch and auxiliary winch	1	
8	12102294	泵 2 入口联	Valve for pump 2 inlet	1	
9	12102292	泵 1 入口联	Valve for pump 1 inlet	1	

https://truckmanualshub.com/

111201534 先导控制管路配管 Guide control's Piping Plan

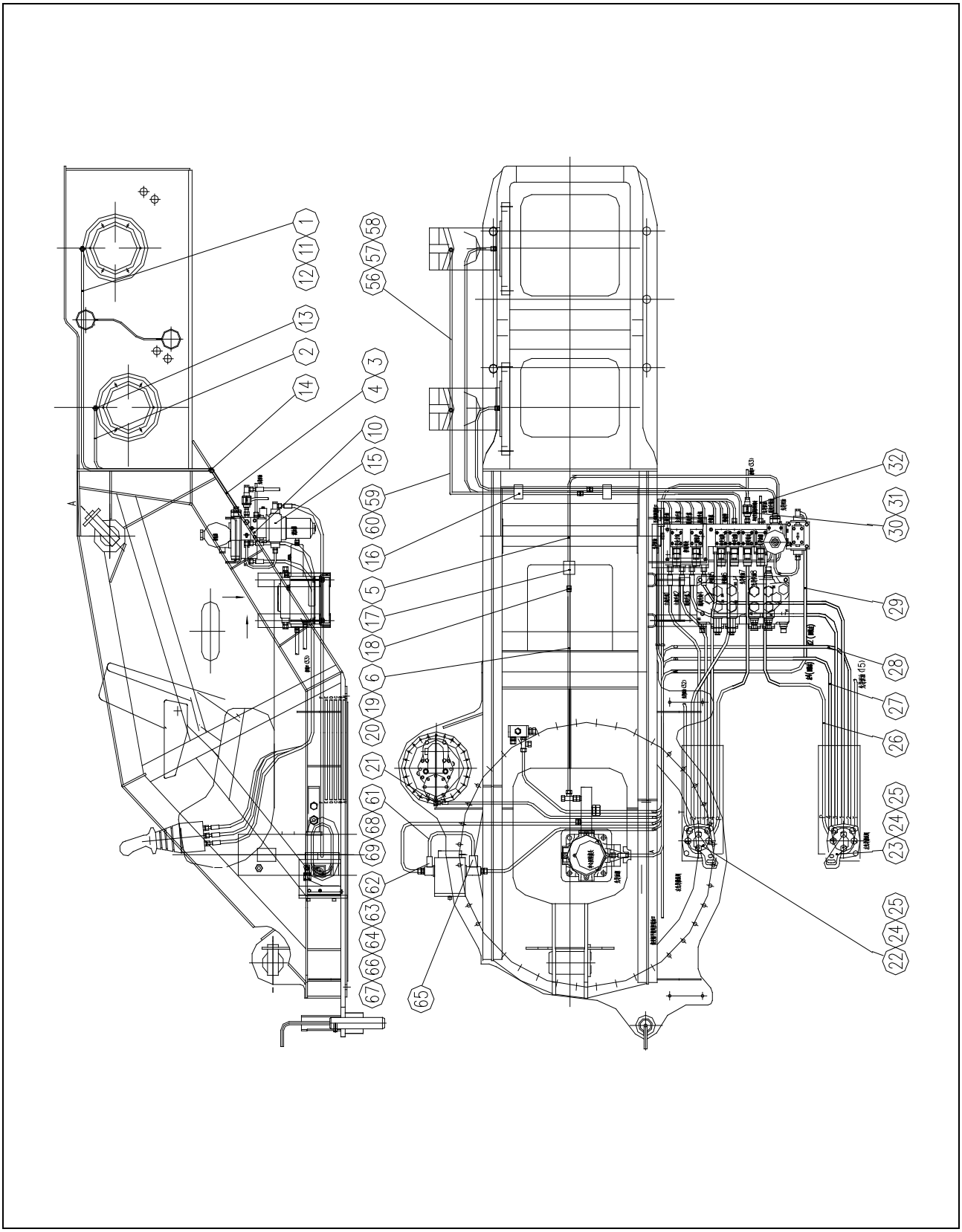

https://truckmanualshub.com/

111201534 先导控制管路配管 Guide control's Piping Plan

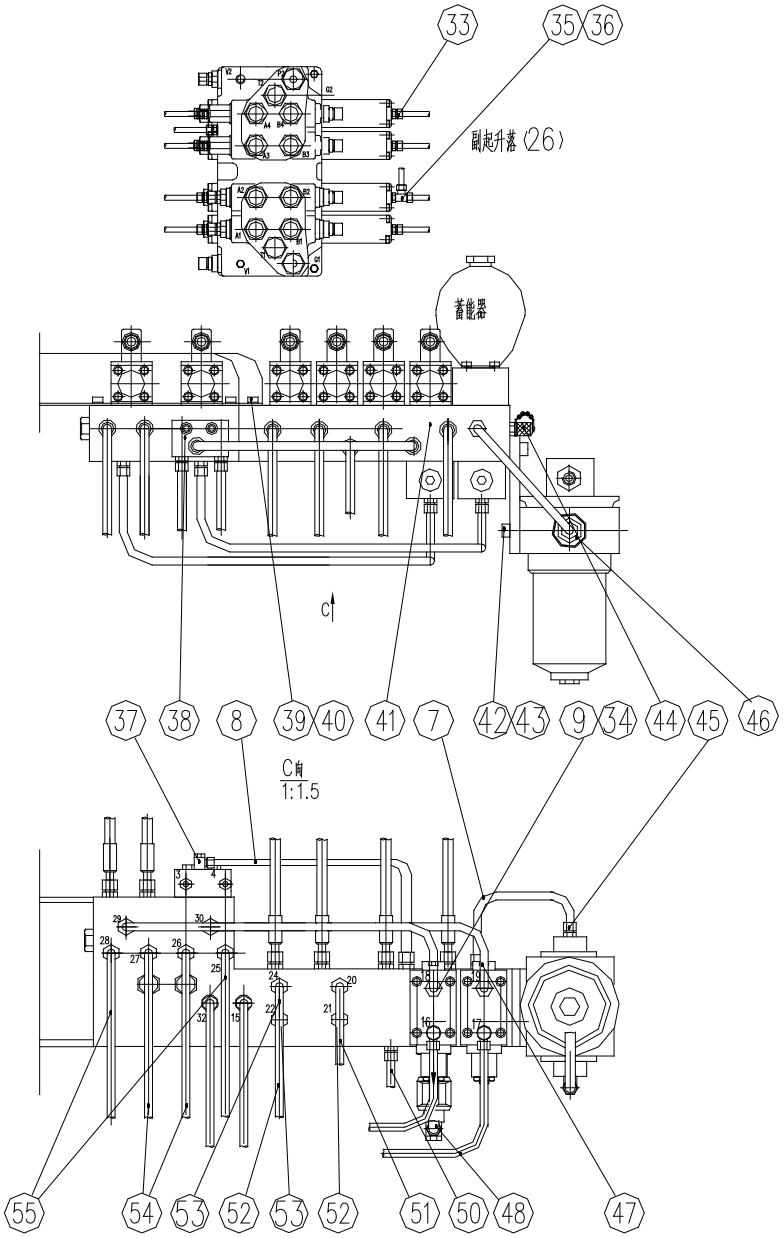

https://truckmanualshub.com/

111201534 先导控制管路配管 Guide control's Piping Plan

序号 Sr,No.	零部件代号 Part No.	名称 Part name		数量 Q' ty	备注 Remark
1	111201591	无缝管	Seamless tube	1	
2	111201592	无缝管	Seamless tube	1	
3	111201593	无缝管	Seamless tube	1	
4	111201594	无缝管	Seamless tube	1	
5	111201595	无缝管	Seamless tube	1	
6	111201596	无缝管	Seamless tube	1	
7	111201597	无缝管	Seamless tube	1	
8	111201598	无缝管	Seamless tube	1	
9	803104594	接头体	Fitting	2	
10	110500394	滤油器支架	Frame	1	
11	805200001	螺母 8	Nut 8	10	
12	803100237	卡套 8	Cutting ring 8	10	
13	803102691	接头体 G8	Fitting G8	2	
14	803102711	接头体 G8	Fitting G8	2	
15	803100041	滤油器	Oil filter	1	
16	803108010	管卡	Clipe	8	
17	803108121	管卡	Clipe	1	
18	803100631	接头体 G10	Fitting G10	1	
19	803100477	卡套 10	Cutting ring10	6	
20	805200007	螺母 G10	Nut G10	6	
21	803103134	接头体 E8	Fitting E8	1	
22	803001827	右先导控制阀	Right guide's contorl	1	
23	803001828	左先导控制阀	Left guide's contorl	1	
24	805100058	螺栓 M6×30	Bolt M6×30	8	GB/T70.1-2000
25	805300190	垫圈 6	Washer6	8	GB/T93-1987

https://truckmanualshub.com/

01813114 先导控制管路配管 Guide control's Piping Plan

序号 Sr,No.	零部件代号 Part No.	名称 Part name		数量 Q'ty	备注 Remark
26	803104575	胶管接头	Hose	10	
27	803104576	胶管接头	Hose	1	
28	803104577	胶管接头	Hose	1	
29	803104578	胶管接头	Hose	1	
30	803105271	接头体 08L/G1/4	Fitting08L/G1/4	1	
31	803000394	单向节流阀	One-way throttle valve	1	
32	803103853	胶管接头	Hose	1	
33	803104670	接头体 08L/G1/4	Fitting08L/G1/4	38	
34	803600103	接头体	Fitting	2	
35	803103342	接头体	Fitting	3	
36	803104580	胶管接头	Hose	1	
37	803104674	接头体 08L/G1/4	Fitting08L/G1/4	12	
38	803000133	电磁阀	Solenoid valve	1	
39	805100064	螺栓 M8×20	Bolt M8×20	5	GB/T70.1-2000
40	805300010	垫圈 8	Washer 8	5	GB/T93-1987
41	803000079	控制阀	Control valve	1	
42	805100173	螺栓 M10×20	Bolt M10×20	4	GB/T70.1-2000
43	805300014	垫圈 10	Nut 10	4	GB/T93-1987
44	803110115	测压接头	Surveying pressing con	3	
45	803104669	接头体 10L/G1/4	Fitting10L/G1/4	7	
46	803104520	垫圈 33	Washer 33	2	
47	803104581	胶管接头	Hose	2	
48	803104579	胶管接头	Hose	1	
49	H	胶管接头	Hose	1	
50	803104582	胶管接头	Hose	1	

https://truckmanualshub.com/

01813114 先导控制管路配管 Guide control's Piping Plan

序号 Sr,No.	零部件代号 Part No.	名称 Part name	数量 Q'ty	备注 Remark
51	803104583	胶管接头 Hose	1	
52	803104584	胶管接头 Hose	1	
53	803104585	胶管接头 Hose	1	
54	803104586	胶管接头 Hose	2	
55	803104574	胶管接头 Hose	2	
56	803104484	接头体 Fitting	2	
57	111201604	无缝管 Seamless tube	1	
58	111201605	无缝管 Seamless tube	1	
59	111201606	无缝管 Seamless tube	1	
60	111201607	无缝管 Seamless tube	1	
61	12104299	无缝管 Seamless tube	1	
62	803109487	梭阀 Shuttle Valve Kit	1	
63	803602561	压力继电器 Relay	3	
64	803105784	接头体 Fitting	1	
65	803104962	接头体 Fitting	1	
66	803106188	接头体 Fitting	1	
67	803110998	接头体 Fitting	1	
68	803107912	螺母 Nut	2	
69	803103320	卡套 Cutting ring	2	
70	803106181	接头体 Fitting	2	

https://truckmanualshub.com/

01813123 回转空调配管 The turn round's assembly pipe route

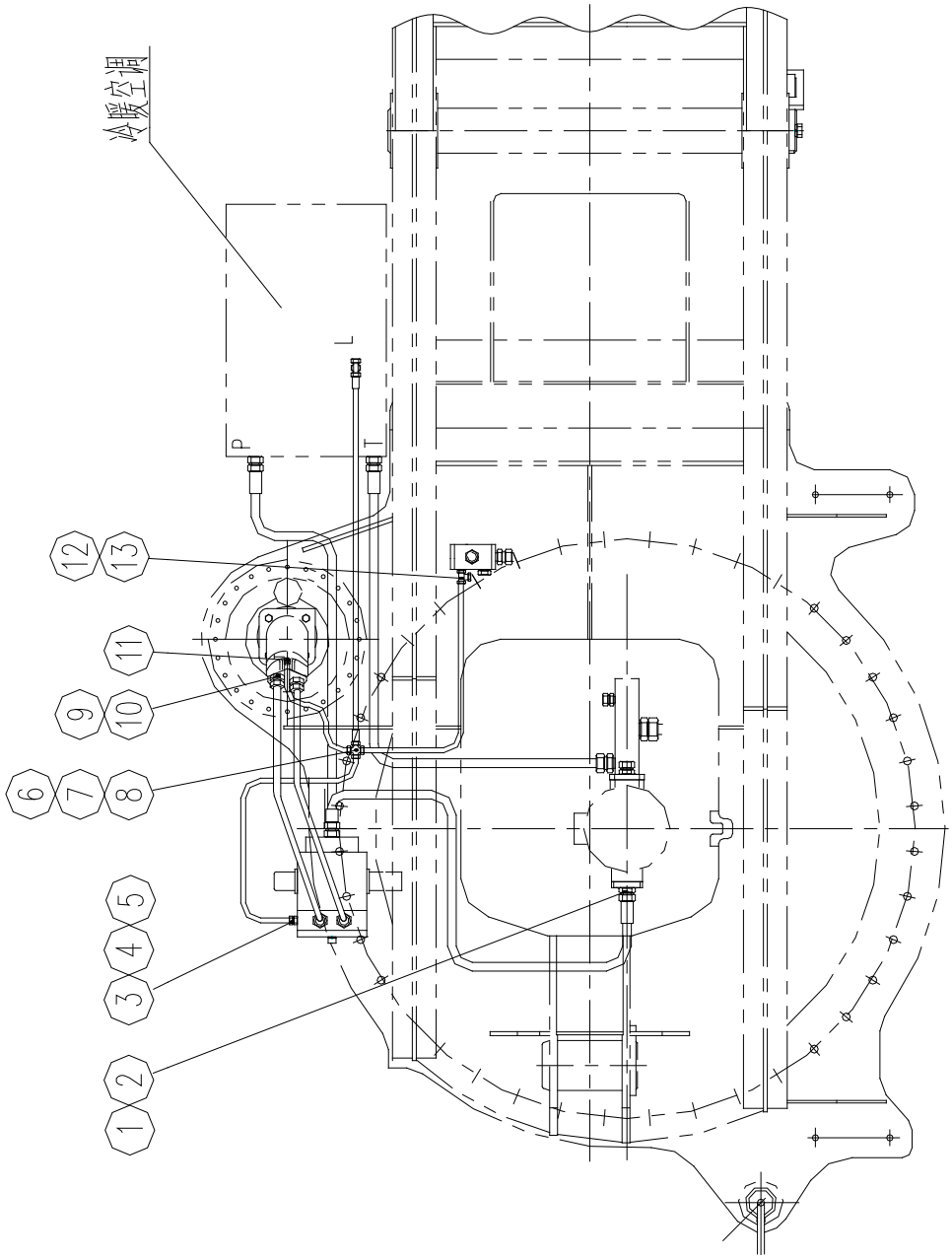

https://truckmanualshub.com/

01813123 回转空调配管 The turn round's assembly pipe route

序号 Sr,No.	零部件代号 Part No.	名称 Part name		数量 Q'ty	备注 Remark
1	803102060	胶管接头	Hose	1	
2	803103457	法兰总成	Flange ass'y	1	
3	805200007	螺母 G10	Nut G10	6	
4	803100477	卡套 10	Cutting ring 10	6	
5	111201547	回转缓冲阀安装总成	Valve for Buffering ass'y	1	
6	111201546	无缝管	Seamless tube	1	
7	111201545	无缝管	Seamless tube	1	
8	803104348	接头体 G10	Fitting G10	1	
9	803103764	胶管接头	Hose	2	
10	803103344	接头体	Fitting	2	
11	803102717	接头体 G10/M16×1.5	Fitting G10/M16×1.5	1	
12	111201544	无缝管	Seamless tube	1	
13	803103342	接头体	Fitting	1	

https://truckmanualshub.com/

01813127 回转缓冲阀安装总成 Valve for Buffering ass'y

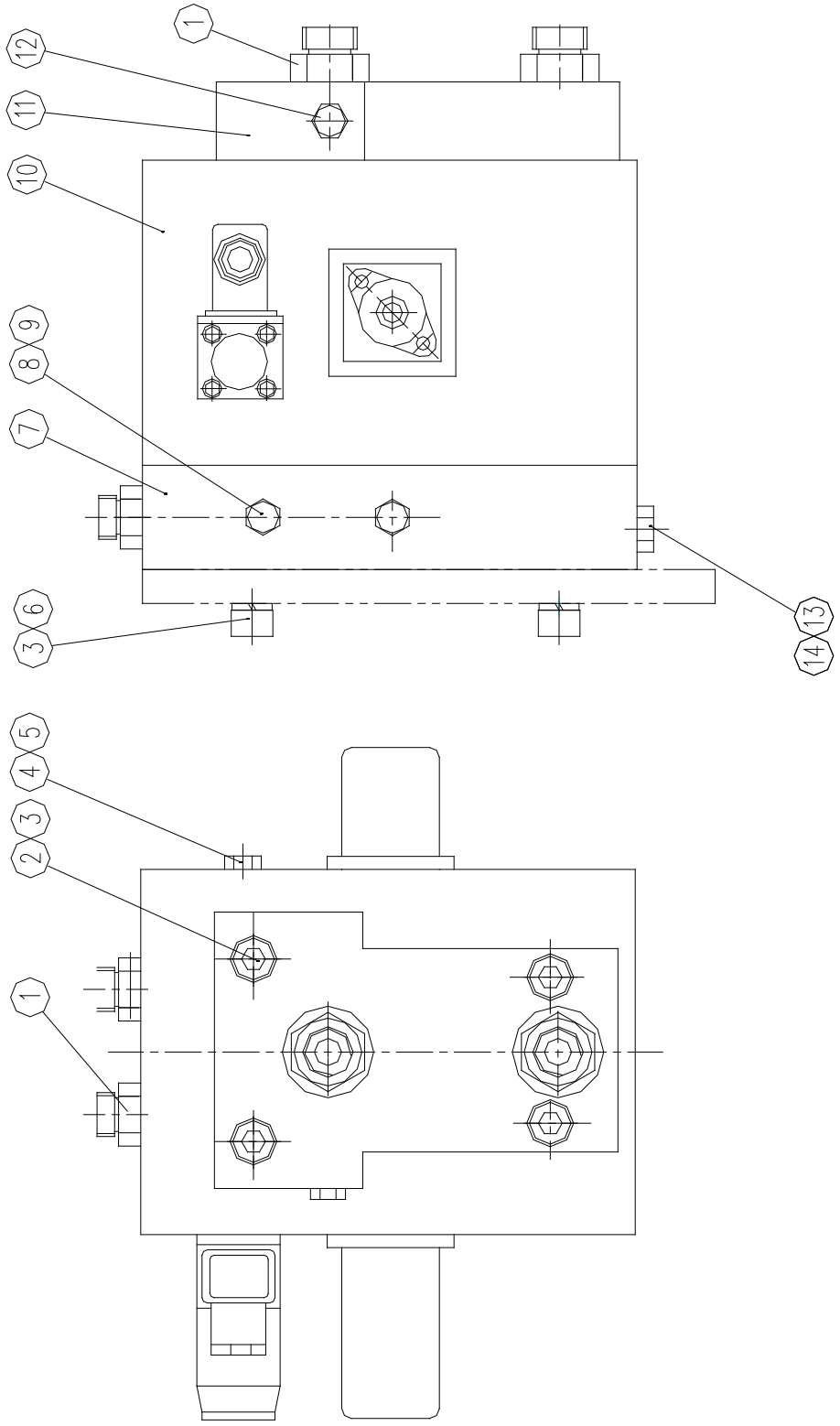

https://truckmanualshub.com/

01813127 回转缓冲阀安装总成 Valve for Buffering ass'y

序号 Sr,No.	零部件代号 Part No.	名称 Part name		数量 Q'ty	备注 Remark
1	803103345	接头体	Fitting	4	
2	805100038	螺钉 M10×30	Bolt M10×30	4	GB/T70.1-2000
3	805300014	垫圈 10	Washer 10	8	GB/T93-1987
4	803107821	螺塞 M8×1	Spiral shell stopper M8×1	1	JB/T1000-1977
5	805300067	垫圈 8	Washer 8	1	JB/T982-1977
6	805100100	螺钉 M10×35	Bolt M10×35	4	GB/T70.1-2000
7	110500749	过渡块	Transition Block	1	
8	803100665	管接头 E10	Fitting Body E10	1	
9	805300024	垫 圈 14	Washer 14	2	JB/T982-1977
10	803000088	回转缓冲阀	The turning buffers	1	
11	110500750	接头	Fitting	1	
12	803107816	螺塞 M10×1	Spiral shell stopper M10×1	1	JB/T1000-1977
13	803101258	螺塞 M12×1.5	Spiral shell stop M12×1.5	1	JB/T1001-1977
14	805300025	垫 圈 12	Washer 12	1	JB/T982-1977

https://truckmanualshub.com/

803000088 回转缓冲阀 Slewing Control Valve

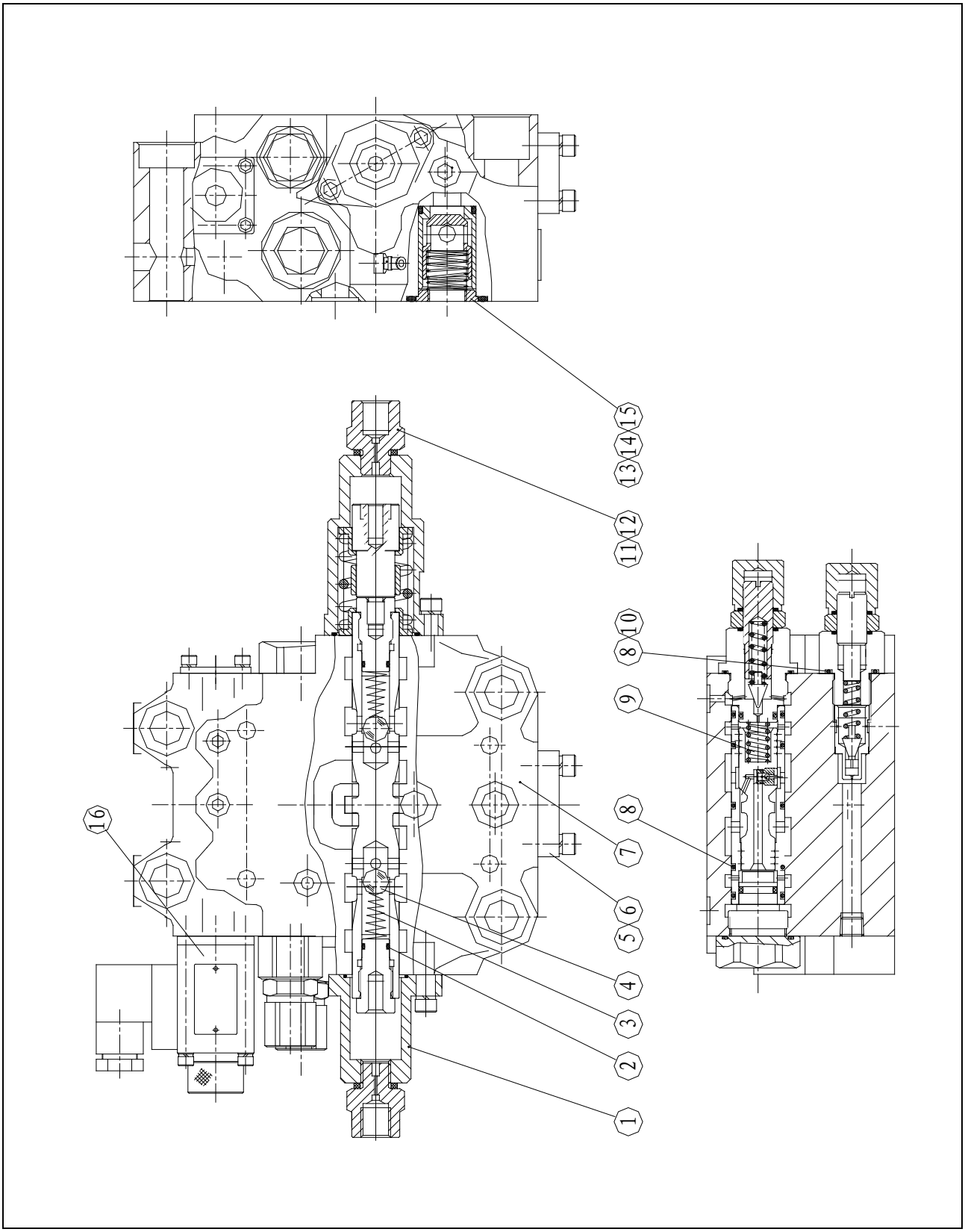

https://truckmanualshub.com/

803000088 回转缓冲阀 Slewing Control Valve

序号 Sr,No.	零部件代号 Part No.	名称 Part name		数量 Q’ty	备注 Remark
1	12102394	液控罩	Hydraulic control’s cover	2	
2	12102395	O 形圈 13×1.9	O-ring 13×1.9	2	
3	12102396	弹簧	Spring	2	
4	12102397	钢球 Φ12.3	Steel Boll Φ12.3	2	
5	12102398	挡板	Baffle	1	
6	12102400	O 形圈 35×3.1	O-ring 35×3.1	1	
7	12102401	阀体	Vavle Body	1	
8	12102402	O 形圈 25×2.4	O-ring 25×2.4	6	
9	12102403	主溢流阀组件	Main Relief Vavle	1	
10	12102404	可调单向阀组	Adjusting Check Vavle	1	
11	12102405	垫圈 14	Washer 14	2	
12	12102406	节流接头	Throttle Fitting	2	
13	12102407	补油阀芯	Compensatory Oil Vavle	2	
14	12102408	O 形圈 38×3.1	O-ring 38×3.1	2	
15	12102409	O 形圈 22.4×2.65	O-ring 22.4×2.65	2	
16	12102410	电磁铁	Solenoid Vavle	1	

https://truckmanualshub.com/

111201528 起升变幅伸缩配管

The Rise、Change the range's the pipe route picture

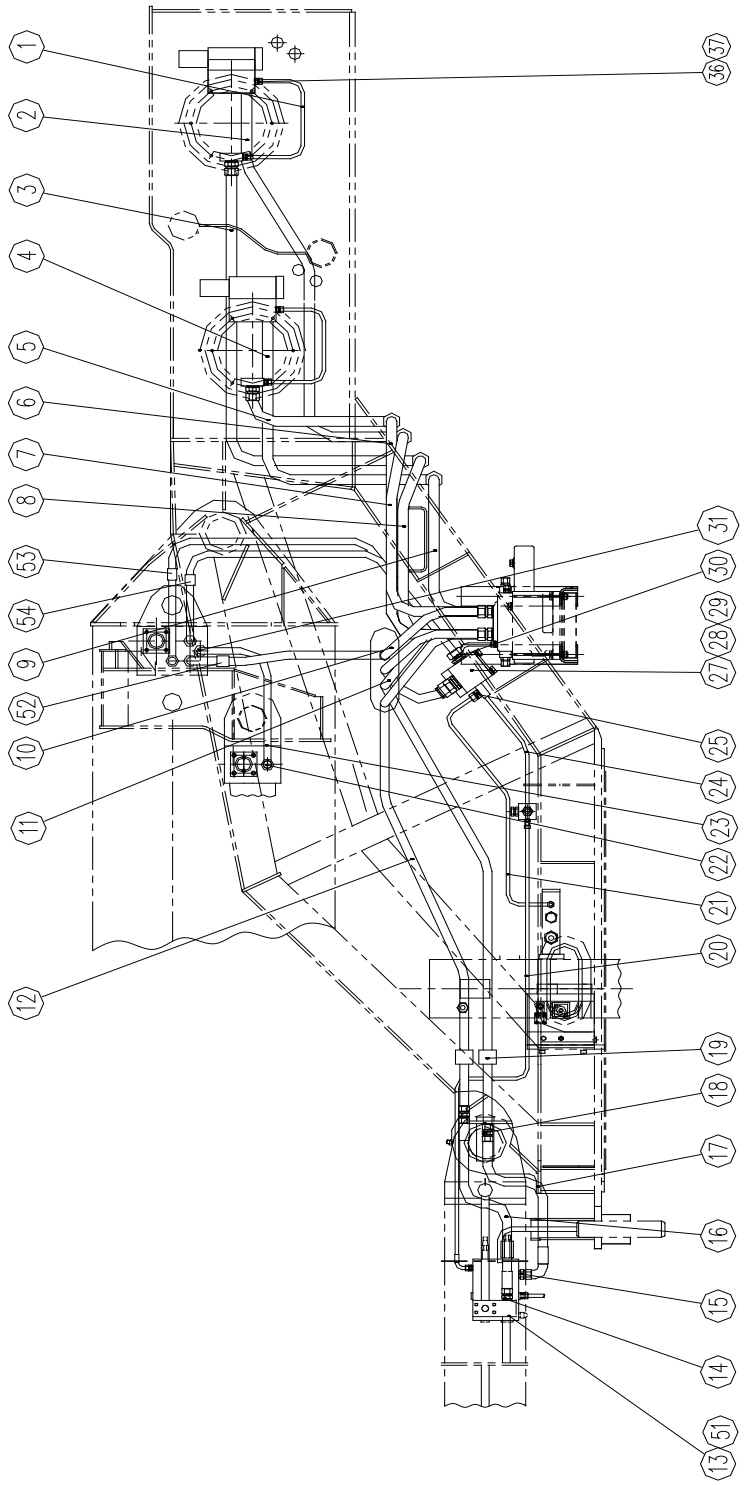

https://truckmanualshub.com/

111201528 起升变幅伸缩配管

The Rise、Change the range's the pipe route picture

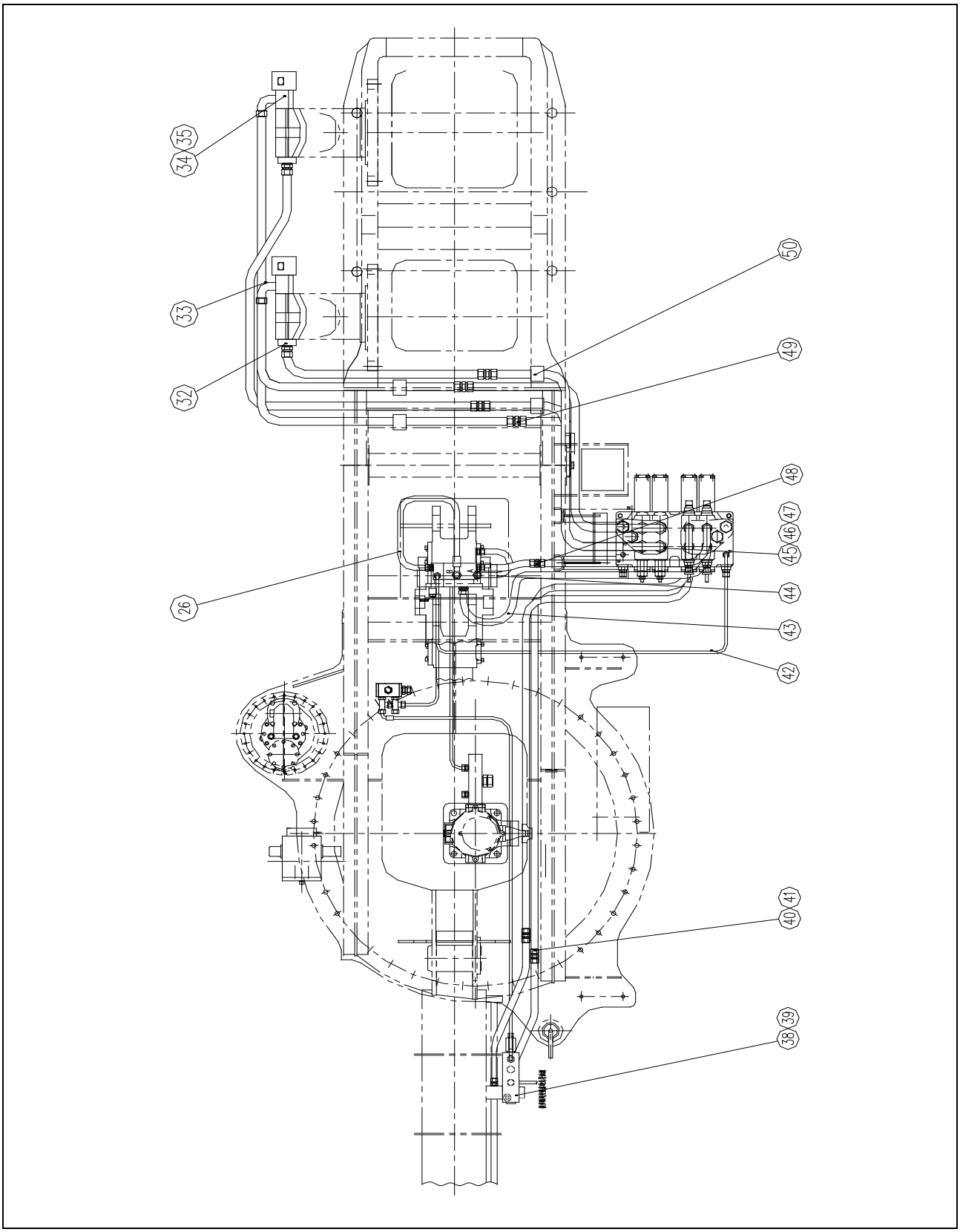

https://truckmanualshub.com/

111201528 起升变幅伸缩配管

The Rise、Change the range's the pipe route picture

序号 Sr,No.	零部件代号 Part No.	名称 Part name		数量 Q'ty	备注 Remark
1	111201549	无缝管	Seamless tube	2	
2	111201550	无缝管	Seamless tube	1	
3	111201551	无缝管	Seamless tube	1	
4	111201552	无缝管	Seamless tube	1	
5	111201553	无缝管	Seamless tube	1	
6	111201554	无缝管	Seamless tube	1	
7	111201555	无缝管	Seamless tube	1	
8	111201556	无缝管	Seamless tube	1	
9	111201557	无缝管	Seamless tube	1	
10	111201558	无缝管	Seamless tube	1	
11	111201559	无缝管	Seamless tube	1	
12	111201560	无缝管	Seamless tube	1	
13	803001981	变幅平衡阀	Change the range's	1	
14	803103345	接头体	Fitting	1	
15	803103457	法兰总成	Flange	1	
16	803104563	胶管接头	Hose	1	
17	10125267	胶管接头	Hose	1	
18	803104495	接头体	Fitting	2	
19	803108038	管卡	Clipe	2	
20	803104564	胶管接头	Hose	1	
21	803104565	胶管接头	Hose	1	
22	805000626	螺栓 G3/4×50	Bolt G3/4×50	5	
23	803104560	胶管接头	Hose	2	
24	803100158	胶管接头	Hose	1	
25	803103326	接头体	Fitting	5	

https://truckmanualshub.com/

111201528 起升变幅伸缩配管

The Rise、Change the range's the pipe route picture

序号 Sr,No.	零部件代号 Part No.	名称 Part name		数量 Q'ty	备注 Remark
26	803104561	胶管接头	Hose	2	
27	803000357	伸缩控制阀	The Control Valve	1	
28	805000033	螺栓 M8×16	Bolt M8×16	4	GB/T5783-2000
29	805300010	垫圈 8	Washer 8	4	GB/T93-1987
30	803104494	接头体	Fitting	7	
31	801100244	O 型圈 28×2.65G	O's mould circle 28 ×2.65G	10	
32	803104200	法兰总成	Flange	2	
33	803104493	接头体	Fitting	3	
34	803000300	平衡阀	The Balance Valve	2	
35	803103349	接头体	Fitting Body	2	
36	803107913	螺母	Nut	4	
37	803107872	卡套	Cutting ring	4	
38	805100080	螺钉 M10×100	Bolt M10×100	4	GB/T70.1-2000
39	805300014	垫圈 10	Washer 10	4	GB/T93-1987
40	803107915	螺母	Nut	6	
41	10120118	卡套	Cutting ring	6	
42	803102543	胶管接头	Hose	1	
43	803102543	胶管接头	Hose	1	
44	803104562	胶管接头	Hose	1	
45	803103318	接头体	Fitting	6	
46	803103328	卡套	Cutting ring	16	
47	803107911	螺母	Nut	16	
48	803000407	双联单向阀	Check Valve	1	
49	803103317	接头体	Fitting Body	4	

https://truckmanualshub.com/

111201528 起升变幅伸缩配管

The Rise、Change the range's the pipe route picture

序号 Sr,No.	零部件代号 Part No.	名称 Part name	数量 Q'ty	备注 Remark
50	803108000	管卡 Clipe	4	
51	803104497	接头体 Fitting	1	
52	803106298	接头体 25S-32-240 Fitting25S-32-240	1	
53	803106299	接头体 25S-32-270 Fitting25S-32-270	1	
54	803106297	接头体 25S-32-190 Fitting25S-32-190	1	

https://truckmanualshub.com/

QY25K5.13II 上车配管总成 Pipe assembly

序号 Sr,No.	零部件代号 Part No.	名称 Part name		数量 Q’ty	备注 Remark
1	QY25K5.13II.1	支架焊接图	support welding picture	1	
2	QY25K5.13II.2	压力表、制动配管	piping for pressure gauge snd prake system	1	
3	QY25K5.13II.3	回转空调配管	The turn round’s assembly pipe route	1	
4	QY25K5.13II.4	起升变幅伸缩配管	The Rise、Change the range’s the pipe route picture	1	
5	QY25K5.13.1	进回油泄露配管	Inlet and outlet piping	1	

https://truckmanualshub.com/

QY25K5.13II.2 压力表、制动配管

piping for pressure gauge snd prake system

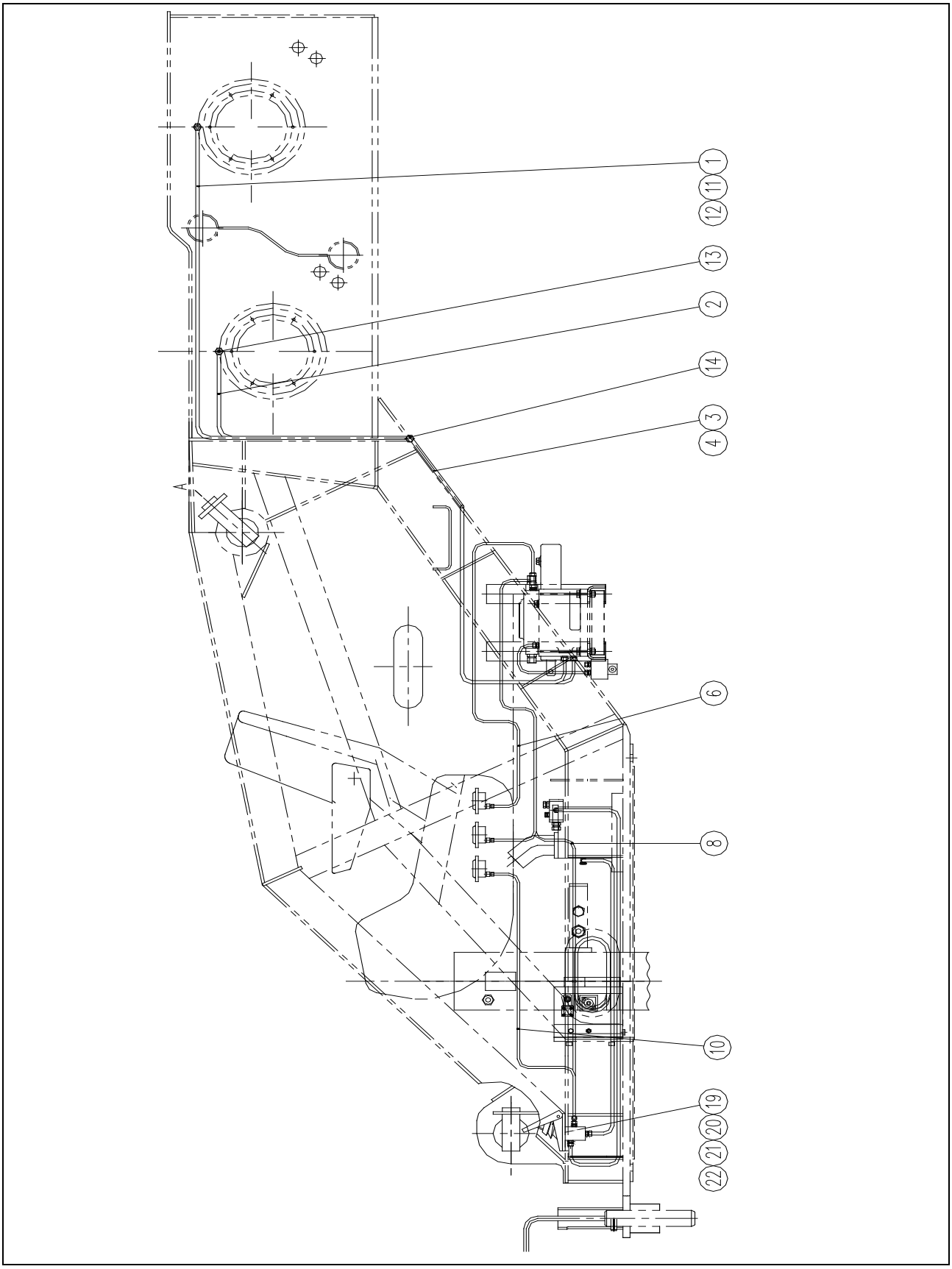

https://truckmanualshub.com/

QY25K5.13II.2 压力表、制动配管

piping for pressure gauge snd prake system

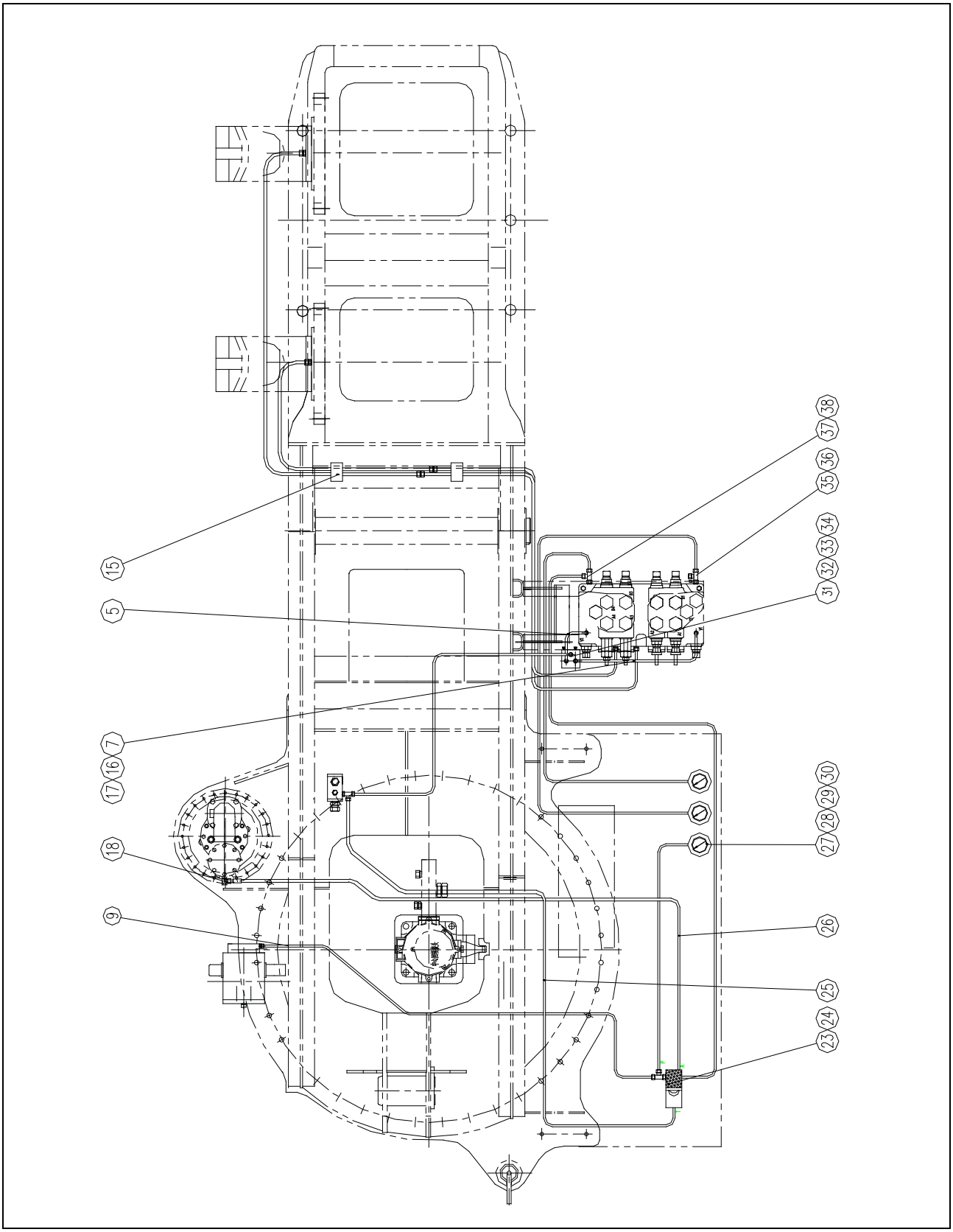

https://truckmanualshub.com/

QY25K5.13II.2 压力表、制动配管
piping for pressure gauge snd prake system

序号 Sr,No.	零部件代号 Part No.	名称 Part Name		数量 Q'ty	备注 Remark
1	12104261	无缝管	Seamless tube	1	
2	12104262	无缝管	Seamless tube	1	
3	12104263	无缝管	Seamless tube	1	
4	12104264	无缝管	Seamless tube	1	
5	12104265	无缝管	Seamless tube	1	
6	12104266	无缝管	Seamless tube	1	
7	12104267	无缝管	Seamless tube	1	
8	12104268	无缝管	Seamless tube	1	
9	12104269	无缝管	Seamless tube	1	
10	12104270	无缝管	Seamless tube	2	
11	803104489	螺母	Nut	8	
12	803107873	卡套	Cutting ring	8	
13	803103817	接头体	Fitting Body	2	
14	803102711	接头体 G8	Fitting Body G8	2	GB/T3737.2-1983
15	803108122	管卡	Pipe Clipe	8	
16	803107872	卡套	Cutting ring	4	
17	803107913	螺母	Nut	4	
18	803102237	接头体 E8	Fitting Body E8	1	GB/T3750.2-1983
19	803000322	脚踏阀	Foot valve	1	
20	803104496	接头体	Fitting Body	1	
21	803000297	双联单向阀	Check Valve	1	
22	803103326	接头体	Fitting Body	7	
23	805000322	螺栓 M6×6	Bolt M6×6	4	GB/T5783-2000
24	805300030	垫圈 6	Washer 6	4	GB/T93-1987
25	803100136	胶管接头	Hose	1	

https://truckmanualshub.com/

QY25K5.13II.2 压力表、制动配管
piping for pressure gauge snd prake system

序号 Sr,No.	零部件代号 Part No.	名称 Part Name		数量 Q'ty	备注 Remark
26	H	胶管接头	Hose	1	
27	803500383	压力表	pressure gauge	3	
28	805100397	螺钉 M4×20	Bolt M4×20	9	GB/T819.1-2000
29	805300027	垫圈 4	Washer 4	9	GB/T93-1987
30	803107939	管接头 06L/M14×0.5	Joint06L/M14×0.5	3	
31	803000639	电磁阀总成	Solenoid valve	1	
32	805000391	螺栓 M5×6	Bolt M5×6	2	GB/T5783-2000
33	805300109	垫圈 5	Washer5	2	GB/T93-1987
34	H	胶管接头	Hose	1	
35	803103320	卡套	Cutting ring	10	
36	803107912	螺母	Nut	10	
37	803103325	接头体	Fitting	3	
38	803104486	接头体	Fitting	3	

https://truckmanualshub.com/

QY25K5.13II.3 回转空调配管 The turn round's assembly pipe route

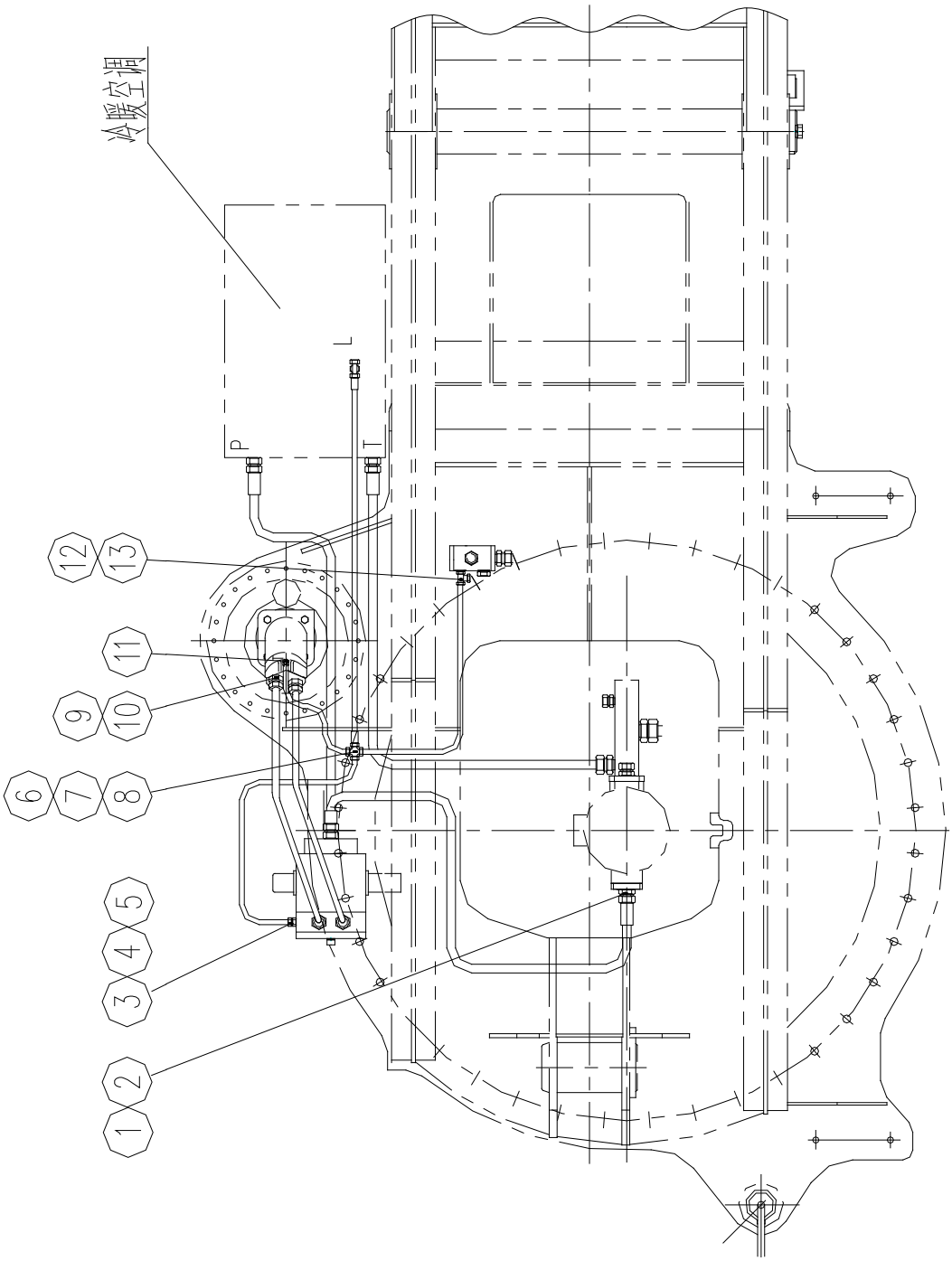

https://truckmanualshub.com/

QY25K5.13II.3 回转空调配管

The turn round's assembly pipe route

序号 Sr,No.	零部件代号 Part No.	名称 Part Name		数量 Q'ty	备注 Remark
1	803102060	胶管接头	Hose	1	
2	803103457	法兰总成	Flange ass'y	1	
3	805200007	螺母 G10	Nut	6	
4	803100477	卡套 10	Cutting ring	6	
5	12104876	回转缓冲阀安装总成	Valve for Buffering ass'y	1	
6	111201546	无缝管	Seamless tube	1	
7	111201545	无缝管	Seamless tube	1	
8	803104348	接头体 G10	Fitting G10	1	
9	803103764	胶管接头	Hose	2	
10	803103344	接头体	Fitting	2	
11	803102717	接头体 G10/M16×1.5	Fitting G10/M16×1.5	1	
12	111201544	无缝管	Seamless tube	1	
13	803103342	接头体	Fitting	1	

https://truckmanualshub.com/

QY25K5.13II.3.4 回转缓冲阀安装总成 Valve for Buffering ass'y

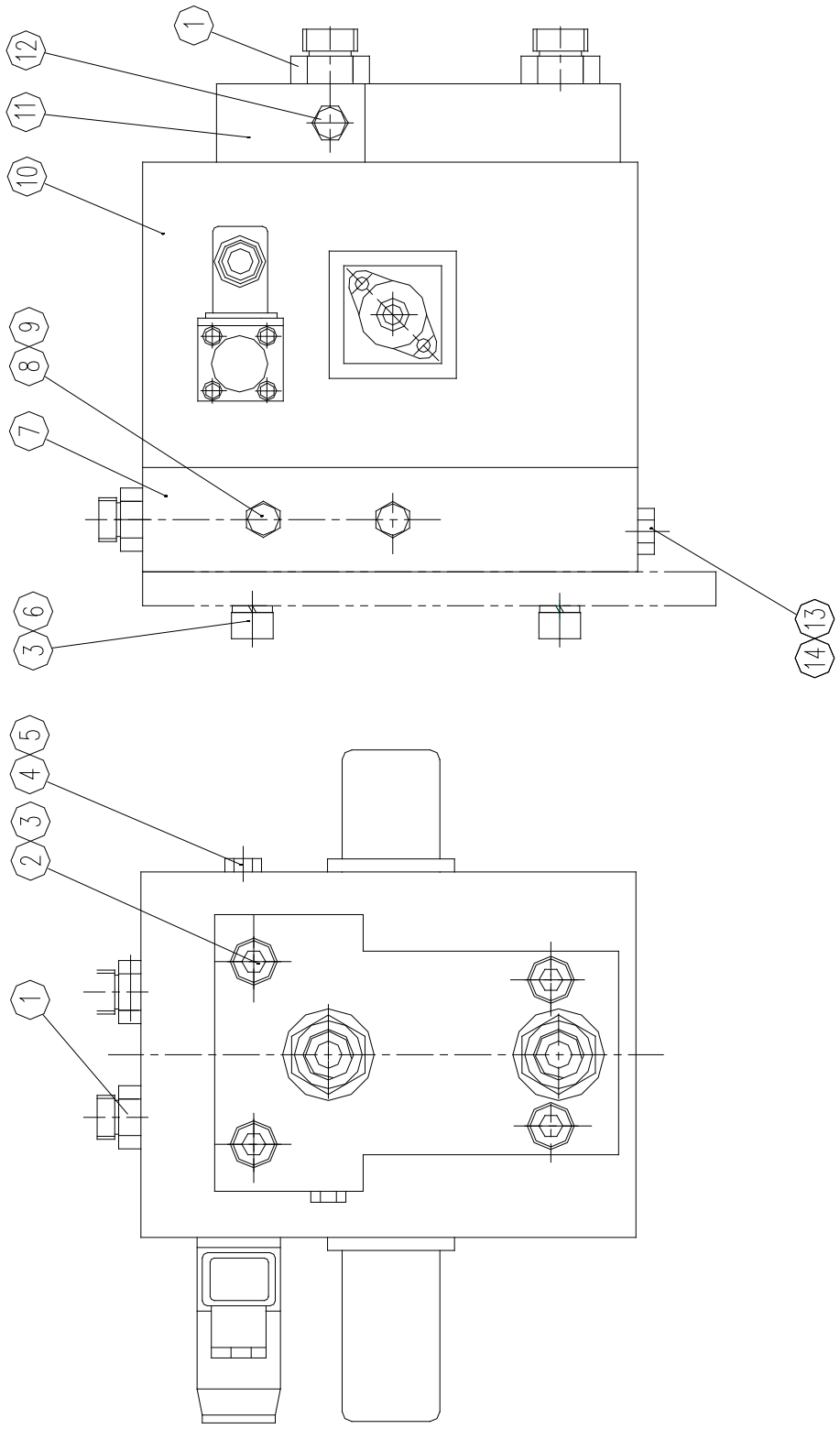

https://truckmanualshub.com/

QY25K5.13II.3.4 回转缓冲阀安装总成 Valve for Buffering ass'y

序号 Sr,No.	零部件代号 Part No.	名称 Part Name		数量 Q'ty	备注 Remark
1	110500749	过渡块	Transition Block	1	
2	110500750	接头	Fitting	1	
3	803103345	接头体	Fitting Body	4	
4	805100038	螺钉 M10×30	Bolt M10×30	4	GB/T70.1-2000
5	805300014	垫圈 10	Washer 10	8	GB/T93-1987
6	803107821	螺塞 M8×1	Spiral shell stopper M8×1		JB/T1000-1977
7	805300067	垫圈 8	Washer 8	1	JB/T982-1977
8	805100100	螺钉 M10×5	Bolt M10×5	4	GB/T70.1-2000
9	803100665	管接头 E10	Fitting Body E10	1	
10	805300024	垫 圈 14	Washer 14	2	JB/T982-1977
11	803000088	回转缓冲阀	The turning buffers	1	
12	803103319	接头体	Fitting Body	1	
13	803101258	螺塞 M12×1.5	Spiral shell stop M12×1.5	1	JB/T1001-1977
14	805300025	垫 圈 12	Washer 12	1	JB/T982-1977

https://truckmanualshub.com/

QY25K5.13II.4 起升变幅伸缩配管

The Rise、Change the range's the pipe route picture

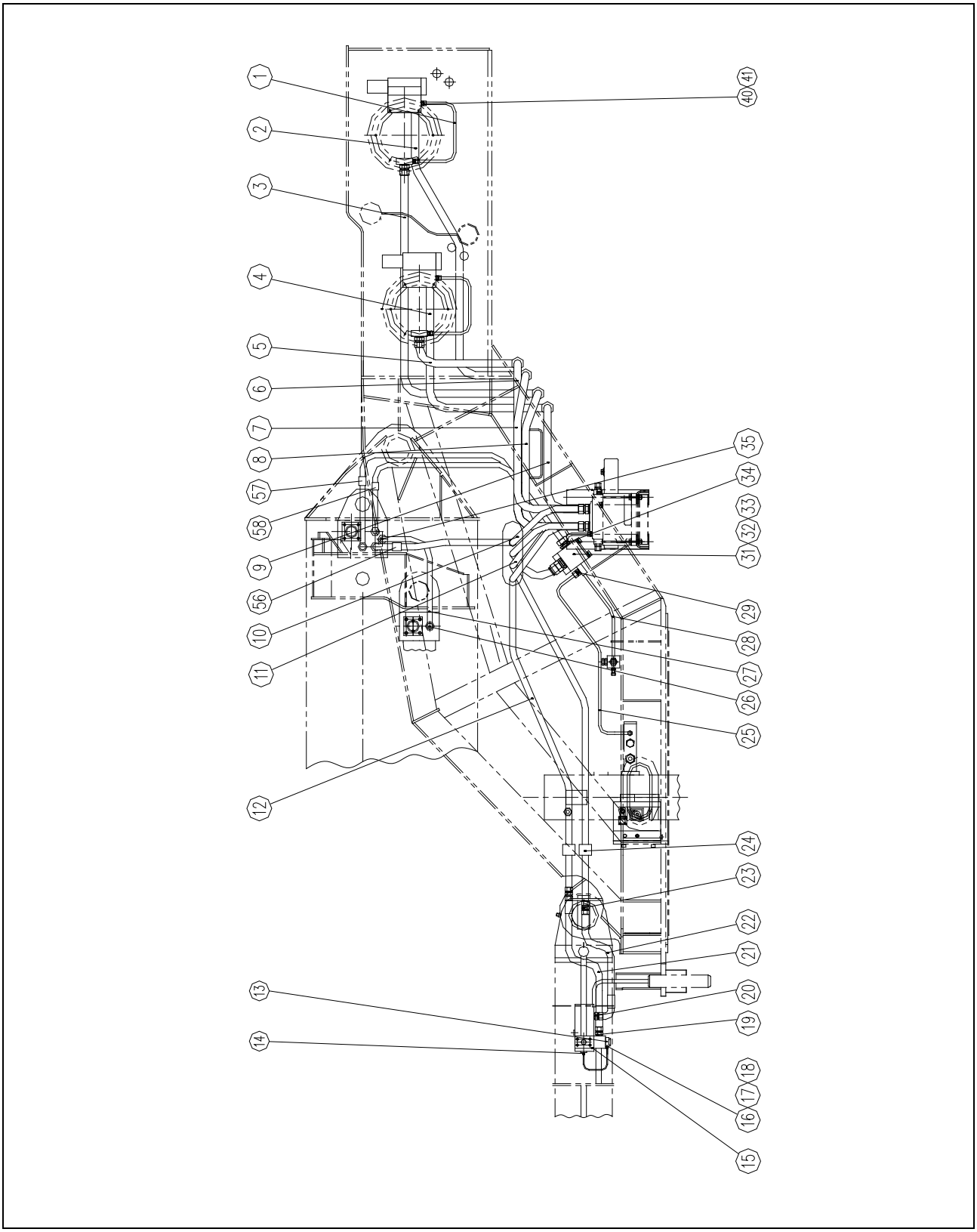

https://truckmanualshub.com/

QY25K5.13II.4 起升变幅伸缩配管

The Rise、Change the range's the pipe route picture

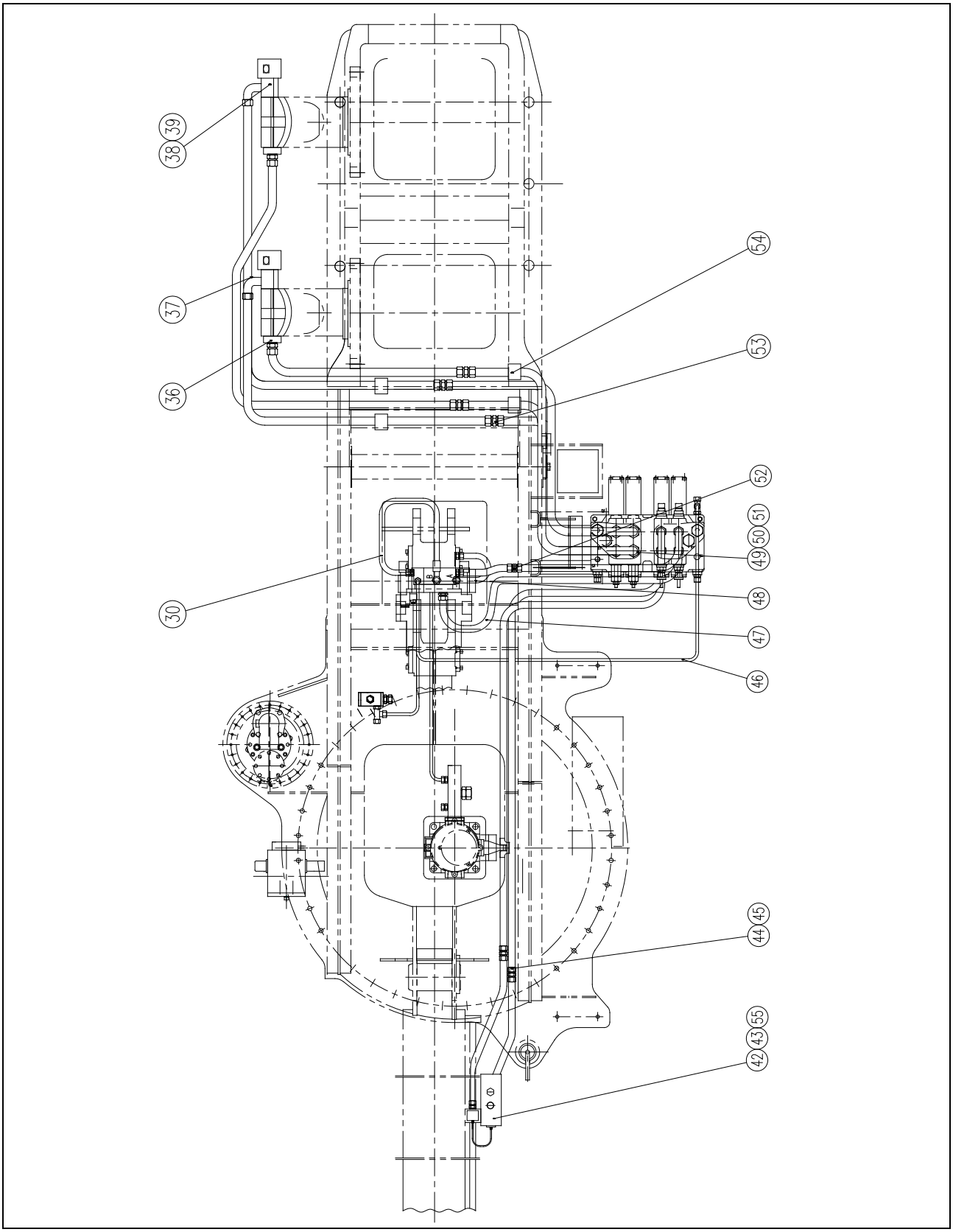

https://truckmanualshub.com/

QY25K5.13II.4 起升变幅伸缩配管

The Rise、Change the range's the pipe route picture

序号 Sr,No.	零部件代号 Part No.	名称 Part Name		数量 Q'ty	备注 Remark
1	12104271	无缝管 Φ10×1.5	Seamless tube Φ10×1.5	2	
2	12104272	无缝管 Φ30×3	Seamless tube Φ30×3	1	
3	12104273	无缝管 Φ30×3	Seamless tube Φ30×3	1	
4	12104274	无缝管 Φ30×3	Seamless tube Φ30×3	1	
5	12104275	无缝管 Φ30×3	Seamless tube Φ30×3	1	
6	12104276	无缝管 Φ30×3	Seamless tube Φ30×3	1	
7	12104277	无缝管 Φ30×3	Seamless tube Φ30×3	1	
8	12104278	无缝管 Φ30×3	Seamless tube Φ30×3	1	
9	12104279	无缝管 Φ30×3	Seamless tube Φ30×3	1	
10	12104296	无缝管 Φ25×2.5	Seamless tube Φ30×2.5	1	
11	12104297	无缝管 Φ25×2.5	Seamless tube Φ25×2.5	1	
12	12104298	无缝管 Φ25×2.5	Seamless tube Φ25×2.5	1	
13	12104300	接头体	Fitting	1	
14	803103325	接头体	Fitting	2	
15	803000074	变幅平衡阀	Change the range's	1	
16	803103319	接头体	Fitting	3	
17	805000249	螺栓 G1/4×40	Bolt G1/4×40	1	
18	805300024	垫圈 14	Washer 14	2	JB/T982-1977
19	803103345	接头体	Fitting	1	
20	803103457	法兰总成	Flange	1	
21	H	胶管接头	Hose	1	
22	H	胶管接头	Hose	1	
23	803104495	接头体	Fitting	2	
24	803108038	管卡	Clipe	2	
25	H	胶管接头	Hose	1	

https://truckmanualshub.com/

QY25K5.13II.4 起升变幅伸缩配管

The Rise、Change the range's the pipe route picture

序号 Sr,No.	零部件代号 Part No.	名称 Part Name		数量 Q'ty	备注 Remark
26	805000626	螺栓 G3/4×50	Bolt G3/4×50	5	
27	H	胶管接头	Hose	2	
28	H	胶管接头	Hose	1	
29	803103326	接头体	Fitting	5	
30	H	胶管接头	Hose	2	
31	803000357	伸缩控制阀	The Control Valve	1	
32	805000033	螺栓 M8×6	Bolt M8×6	4	GB/T5783-2000
33	805300010	垫圈 8	Washer8	4	GB/T93-1987
34	803104494	接头体	Fitting	7	
35	801100244	O 型圈 28×2.65G	O's mould circle	10	
36	803104200	法兰总成	Flange	2	
37	803104493	接头体	Fitting	3	
38	803000300	平衡阀	The Balance Valve	2	
39	803103349	接头体	Fitting	2	
40	803107913	螺母	Nut	4	
41	803107872	卡套	Cutting ring	4	
42	805100086	螺钉 M10×90	Bolt M10×90	4	GB/T70.1-2000
43	805300014	垫圈 10	Washer	4	GB/T93-1987
44	803107915	螺母	Nut	6	
45	803107874	卡套	Cutting ring	6	
46	H	胶管接头	Hose	1	
47	H	胶管接头	Hose	1	
48	H	胶管接头	Hose	1	
49	803103318	接头体	Fitting	6	
50	803103328	卡套	Cutting ring	16	

https://truckmanualshub.com/

QY25K5.13II.4 起升变幅伸缩配管

The Rise、Change the range's the pipe route picture

序号 Sr,No.	零部件代号 Part No.	名称 Part Name		数量 Q'ty	备注 Remark
51	803107911	螺母	Nut	16	
52	803000407	双联单向阀	Check Valve	1	
53	803103317	接头体	Fitting	4	
54	803108000	管卡	Clipe	4	
55	803104005	接头体 M14×1.5/G/1/4	Fitting M14×1.5/G/1/4	1	
56	803106298	接头体 25S-32-240	Fitting25S-32-240	1	
57	803106299	接头体 25S-32-270	Fitting25S-32-270	1	
58	803106297	接头体 25S-32-190	Fitting25S-32-190	1	

https://truckmanualshub.com/

803000476 风冷器 Radoator

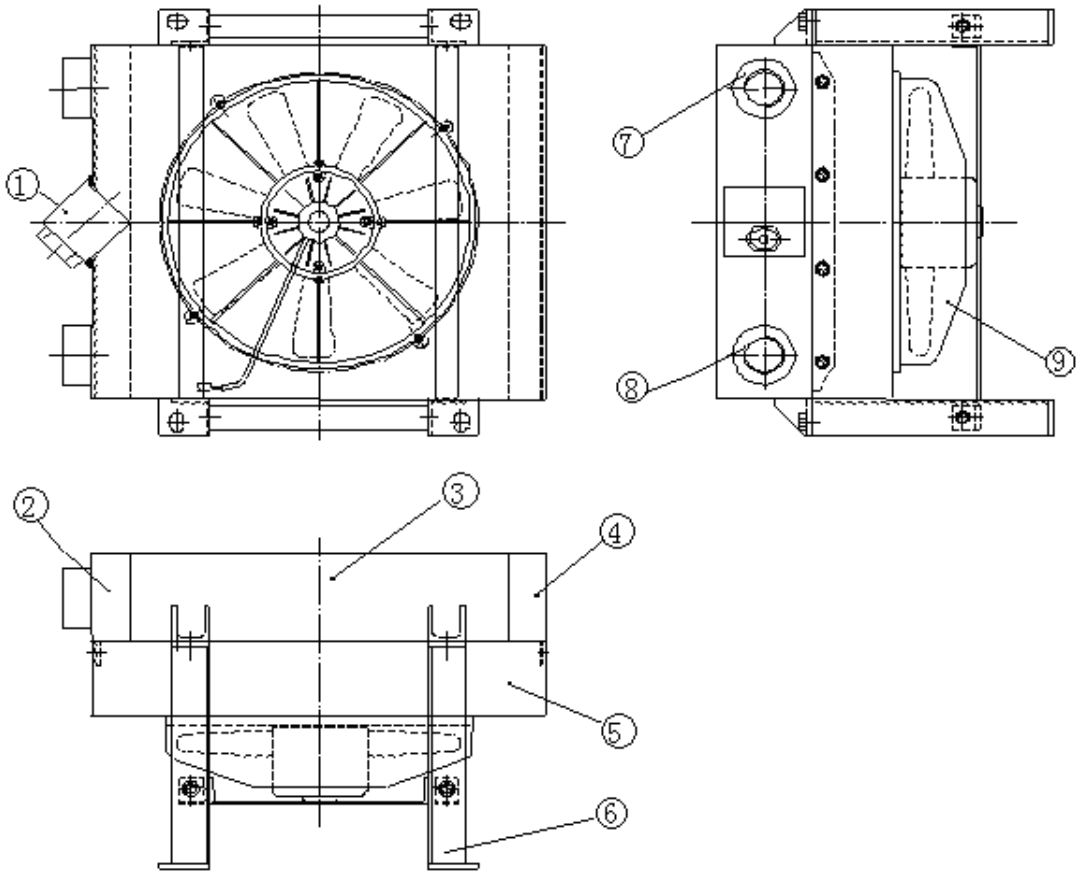

https://truckmanualshub.com/

803000476 风冷器 Radoator

序号 Sr,No.	零部件代号 Part No.	名称 Part Name		数量 Q'ty	备注 Remark
1	803000061	单向阀	Valve	1	
2		封头 1	Cap-1	1	
3	12103285	板束	Core	1	
4		封头 2	Cap-2	1	
5		风罩	Fan shield	1	
6	111201447	支架	Support	1	
7		进油口	Oil inlet	1	G1 1/4 “
8		出油口	Oil outlet	1	G1 1/4 “
9	859900174	风机	Fan motor	1	

https://truckmanualshub.com/

803000079 控制阀总成 Control valve

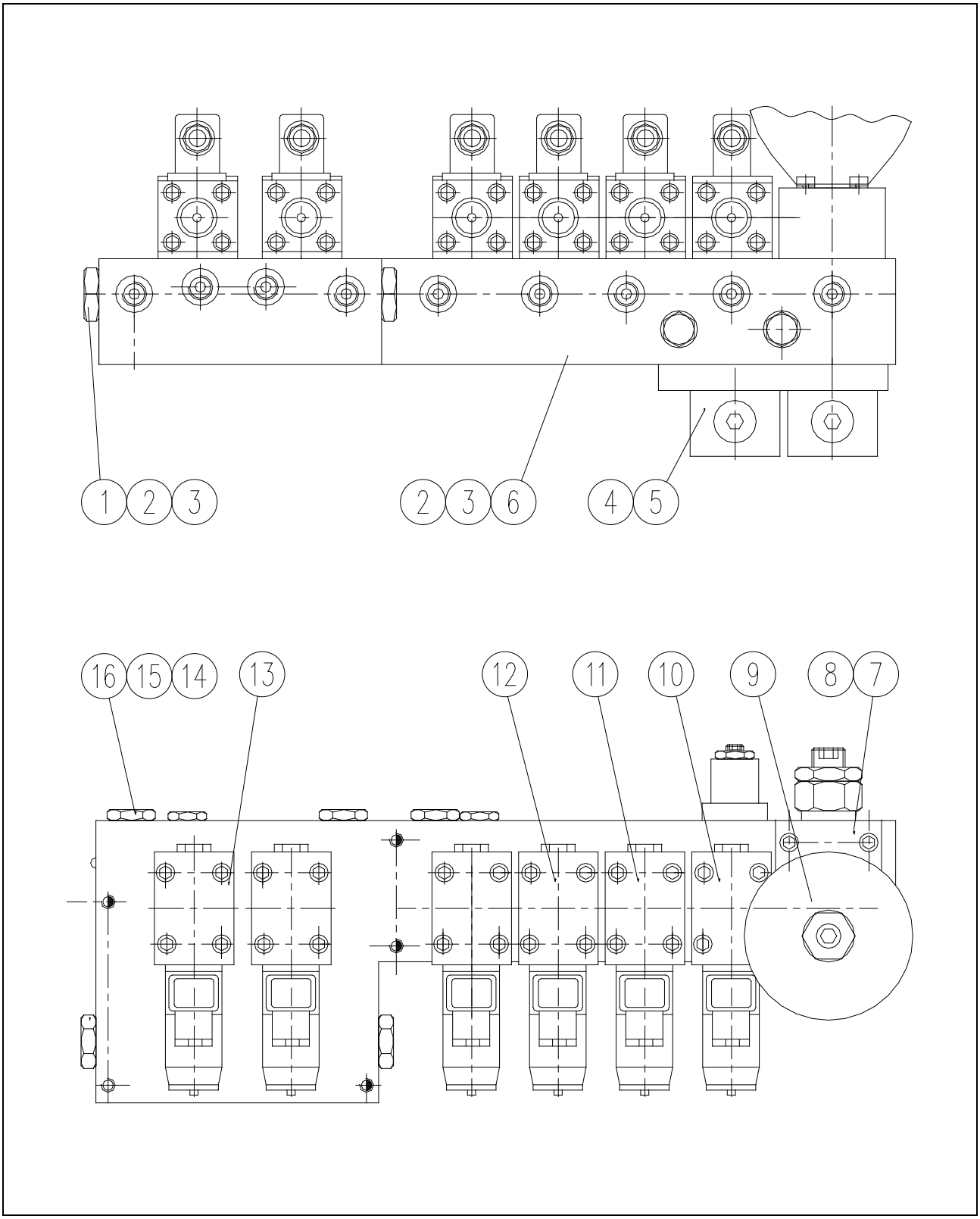

https://truckmanualshub.com/

803000079 控制阀总成 Control valve

序号 Sr,No.	零部件代号 Part No.	名称 Part name		数量 Q’ty	备注 Remark
1	12102319	梭 阀	shuttle valve	2	
2	12102320	O 形圈 19×2.65	O-ring 19×2.65	3	
3	12102321	O 形圈 15×1.8	O-ring 15×1.8	3	
4	819904691	制动器控制阀	arrester control valve	2	
5	12102323	O 形圈 15×2.65	O-ring 15×2.65	2	
6	12102324	减压阀	Delompress valve	1	
7	12102325	溢流阀	Pressure relief valve	1	
8	12102326	O 形圈 16×2.4	O-ring 16×2.4	1	
9	800900083	蓄能器	accumulator	1	
10	12101371	电磁换向阀	electrovalve	1	
11	12102329	电磁换向阀	electrovalve	1	
12	819904695	电磁换向阀	electrovalve	2	
13	12102331	电磁换向阀	electrovalve	2	
14	12102332	单向阀	Check valve	5	
15	801100147	O 形圈 18×2.4	O-ring 18×2.4	5	
16	801100160	O 形圈 24×2.4	O-ring 24×2.4	5	

https://truckmanualshub.com/

803000300 平衡阀 Load Control

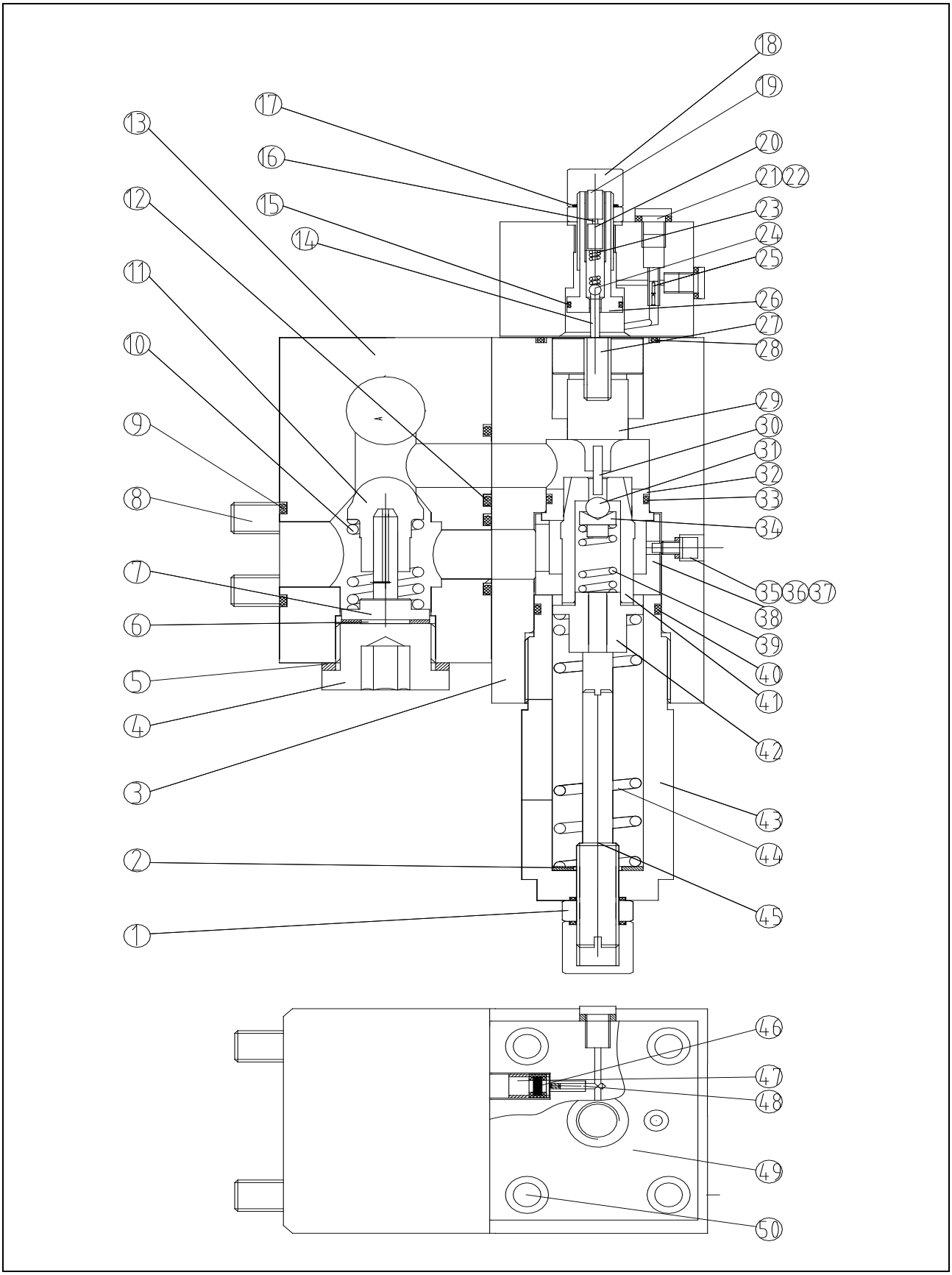

https://truckmanualshub.com/

803000300 平衡阀 Load Control

序号 Sr,No.	零部件代号 Part No.	名称 Part Name		数量 Q'ty	备注 Remark
1	805200067	螺母 M14×1	nut M14×1	2	GB/T6170-2000
2	12103444	垫圈	Washer	1	
3	12102938	阀体	body valve	1	
4	803107840	螺塞 M33×1.5	plug M33×1.5	1	JB/T1001-1977
5	12101397	密封垫φ33	Gasketφ33	1	
6	12101397	垫片φ16×1.5	washerφ16×1.5	1	
7	12101772	座	seat	1	
8	805100383	螺钉 M12×75	Bolt M12×75	4	GB/T70.1-2000
9	801100221	O 形圈 40×3.5	O- ring 40×3.5	1	
10	801700471	弹簧	Spring	1	
11	12102910	阀	valve	1	
12	12102874	O 形圈 31×3.5	O-ring 31×3.5	2	
13	12102938	阀体	Body Valve	1	
14	12102876	钢针φ3×30	Needleφ3×30	1	
15	801100660	O 形圈 17×1.8	O-ring 17×1.8	2	
16	819903453	环φ4	Ringφ4	1	
17	12102321	O 形圈 15×1.8	O-ring 15×1.8	2	
18	805200067	螺母 M14×1	Nut M14×1	2	GB/T6170-2000
19	805100384	螺钉 M8×10	Bolt M8×10	1	GB/T70.1-2000
20	805100384	螺钉 M8×10	Bolt M8×10	1	GB/T70.1-2000
21	803107821	螺塞 M8×1	Plug M8×1	3	JB/T1000-1977
22	12103997	密封垫φ8	Gasketφ8	3	
23	801700471	弹簧	Spring	1	
24	12102880	钢珠φ6	Steel ballφ6	1	
25	12102881	阻尼φ0.3	Dampingφ0.3	2	

https://truckmanualshub.com/

803000300 平衡阀 Load Control

序号 Sr,No.	代号 Code No.	名称 Part name		数量 Q’ty	备注 Remark
26	12102914	调节杆	Adjustment bar	1	
27	805100037	螺钉 M8×25	Bolt M8×25	1	GB/T70.1-2000
28	801100480	O 形圈 35.5×2.65	O-ring 35.5×2.65	1	
29	12102900	活塞	Ram	1	
30	12102901	顶针 φ3×20	Needle φ3×20	1	
31	12102902	钢珠 φ8	Steel ball φ8	1	
32	12101772	座	Seat	1	
33	801100171	O 形圈 30×2.65	O-ring 30×2.65	1	
34	12101772	座	Seat	1	
35	12102905	密封垫 φ5	Gasker φ5	1	
36	12102906	环 φ5	Ring φ5	1	
37	805100082	螺钉 M5×12	Bolt M5×12	1	GB/T70.1-2000
38	12102925	阀套	Valve sheath	1	
39	801700296	弹簧	Spring	1	
40	12102909	O 形圈 42×3.1	O-ring 42×3.1	1	
41	12102910	阀	Valve	1	
42	12101772	座	Seat	1	
43	12102912	弹簧套	Spring sheath	1	
44	801700296	弹簧	Spring	1	
45	12102914	调节杆	Adjustment bar	1	
46	12102915	过滤器	Gravitation filter	1	
47	12102916	并帽 M10×4	Screw nut M10×4	1	
48	12102917	阻尼	Damping	1	
49	12102918	阀盖	Valve cover	1	
50	805100156	螺钉 M8×25	Bolt M8×25	4	GB/T73-1985

https://truckmanualshub.com/

111201627 副起重臂 Jib

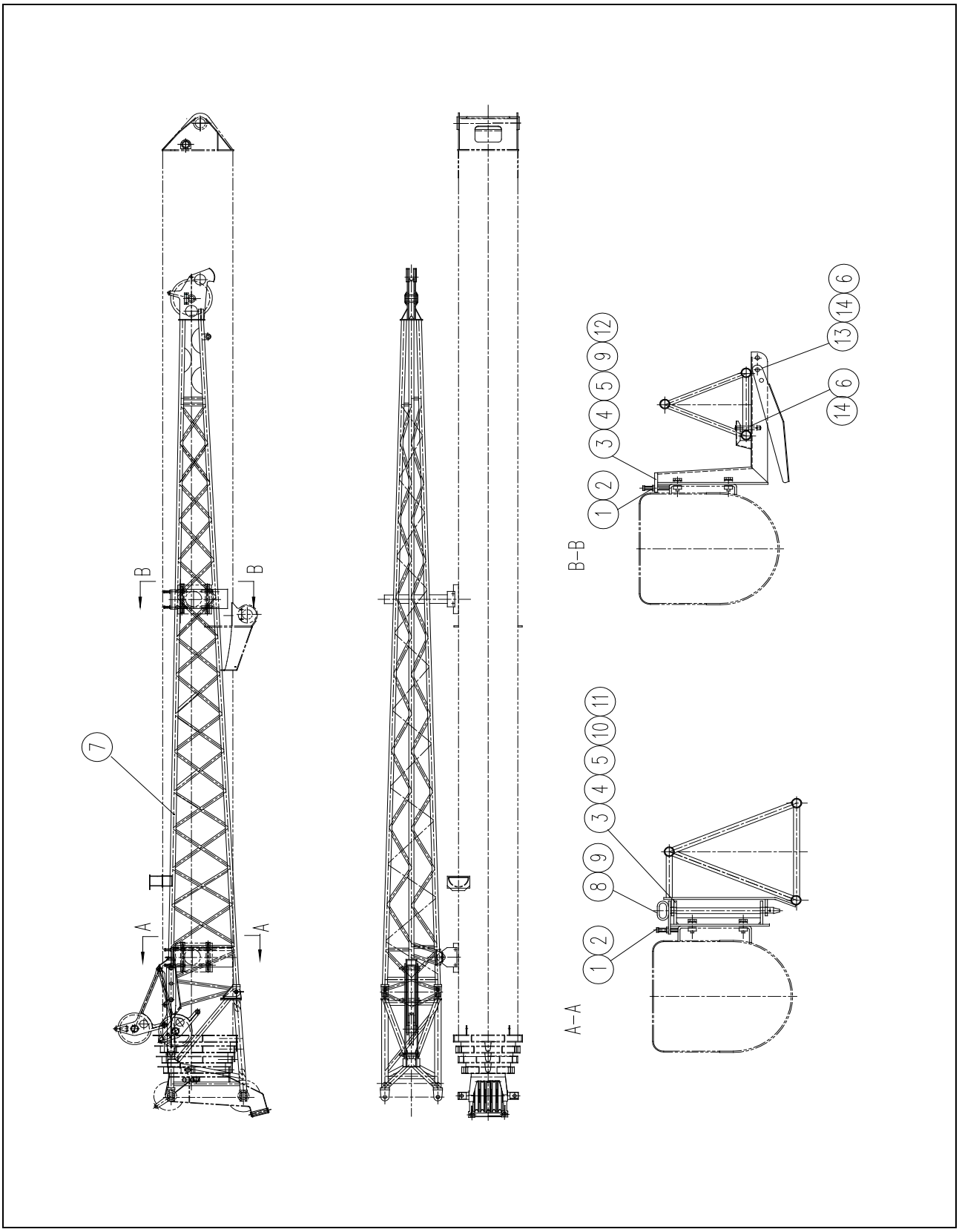

https://truckmanualshub.com/

111201627 副起重臂 Jib

序号 Sr,No.	零部件代号 Part No.	名称 Part name		数量 Q’ty	备注 Remark
1	805000288	螺栓 M20×120	Bolt M20×120	4	GB/T5783-2000
2	805200052	螺母 M20	Nut M20	4	GB/T6170-2000
3	805000023	螺栓 M12×50	Bolt M12×50	8	GB/T5783-2000
4	805300018	垫圈 12	Washer 12	8	GB/T93-1987
5	805300113	垫圈 12	Washer 12	8	GB/T96.1-2002
6	805600104	销 B20×120	Pin B20×120	3	GB/T882-1986
7	111201628	副臂装配总成	Jib Assembly	1	
8	110500613	销轴	Pin Shaft	1	
9	110500800	卡子	Clip	1	
10	111200325	支承架	Support shelf	1	
11	110500627	垫板	Gasket	4	
12	111200323	支承架	Support Shelf	1	
13	110500636	板	Plate	1	
14	110500820	弹簧销	Spring pin	3	

https://truckmanualshub.com/

111201628 副臂装配总成 Jib Assembly

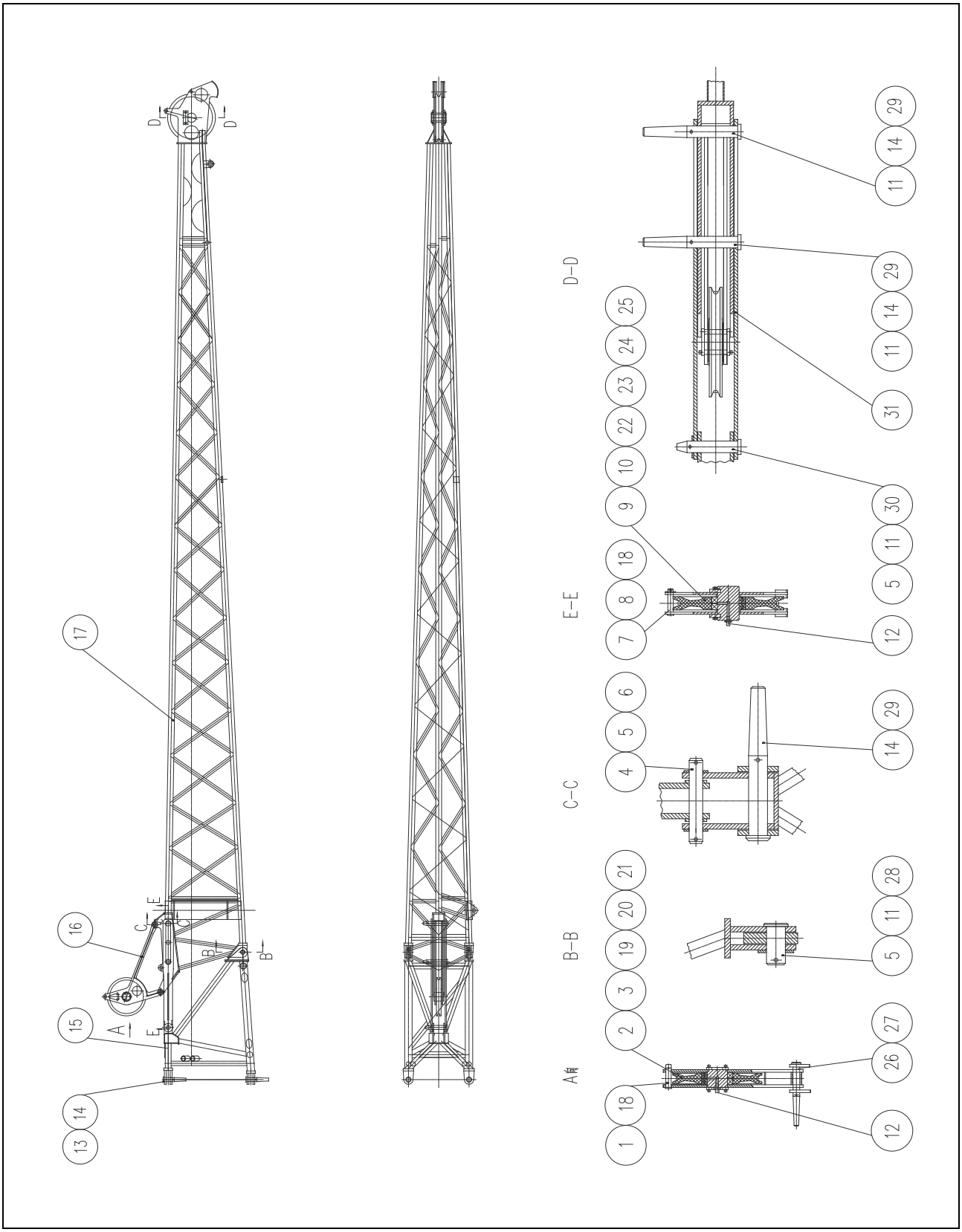

https://truckmanualshub.com/

111201628 副臂装配总成 Jib Assembly

序号 Sr,No.	零部件代号 Part No.	名称 Part name		数量 Q’ty	备注 Remark
1	805600109	销 B20×80	Pin B20×80	1	GB/T882-1986
2	805000525	螺栓 M6×20	Bolt M6×20	6	GB/T5783-2000
3	805300030	垫圈 6	Washer 6	6	GB/T93-1987
4	805600274	销 6.3×65	Pin 6.3×65	5	GB/T91-2000
5	805300021	垫圈 24	Washer 24	2	GB/T97.1-2002
6	805600107	销 25×140	Pin 25×140	1	GB/T880-1986
7	805600108	销 B20×100	Pin B20×100	2	GB/T882-1986
8	805300112	垫圈 20	Washer 20	2	GB/T97.1-2002
9	805000714	螺栓 M10×20	Bolt M10×20	4	GB/T5783-2000
10	805300014	垫圈 10	Washer 10	4	GB/T93-1987
11	805300047	垫圈 36	Washer 36	5	GB/T97.1-2002
12	801100336	油杯 M10×1	Oil cup M10×1	2	JB/T7940.1-1995
13	110500856	销轴	Pin shaft	4	
14	110500800	卡子	Clip	6	
15	111201629	连接架	Join frame	1	
16	110500506	滑轮架	Pulley bracket	1	
17	110500513	副臂结构	Jib structure	1	
18	110500820	弹簧销	Spring pin	3	
19	110500603	滑轮总成	Pulley assembly	1	
20	110500873	轴	Shaft	1	
21	110500604	挡板	Baffle	2	
22	110500605	滑轮总成	Pulley assembly	1	
23	110500872	销轴	Pin shaft	1	
24	110500606	挡板	Baffle	2	
25	110500879	轴套	Sleeve	2	
26	110500857	销轴	Pin shaft	1	

https://truckmanualshub.com/

111201628 副臂装配总成 Jib Assembly

序号 Sr,No.	零部件代号 Part No.	名称 Part name	数量 Q’ty	备注 Remark
27	110500799	卡子 Clip	1	
28	110500858	销轴 Pin shaft	2	
29	110500859	销轴 Pin shaft	2	
30	110500860	销轴 Pin shaft	1	
31	111201661	拉杆 Pulling rod	1	

https://truckmanualshub.com/

110500603 滑轮总成 Pulley Assembly

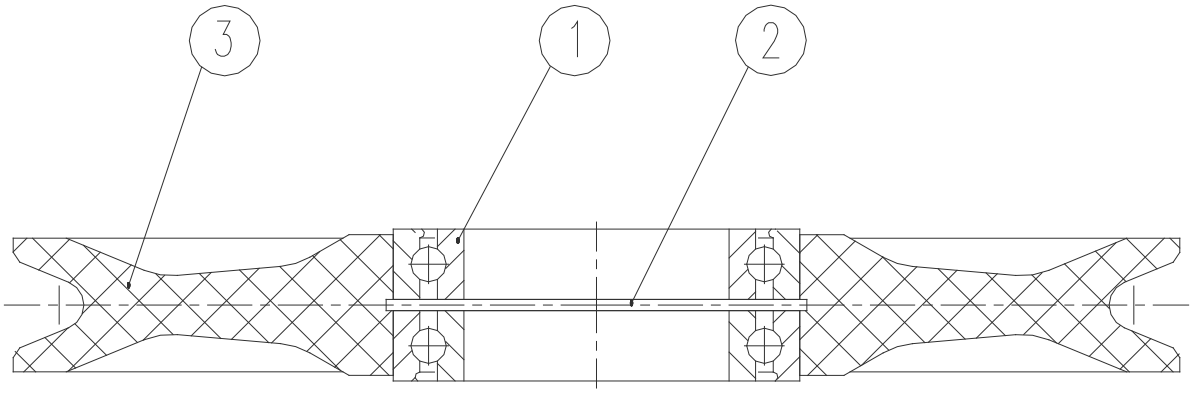

https://truckmanualshub.com/

110500603 滑轮总成 Pulley Assembly

序号 Sr,No.	零部件代号 Part No.	名称 Part name	数量 Q’ty	备注 Remark
1	800500092	深沟球轴承 6015-Z Ball bearing 6015-Z	2	GB/T276-1994
2	805400053	挡圈 115 Backup ring 115	1	GB/T893.1-1986
3	110500838	滑轮 Pulley	1	

https://truckmanualshub.com/

110500605 滑轮总成 Pulley Assembly

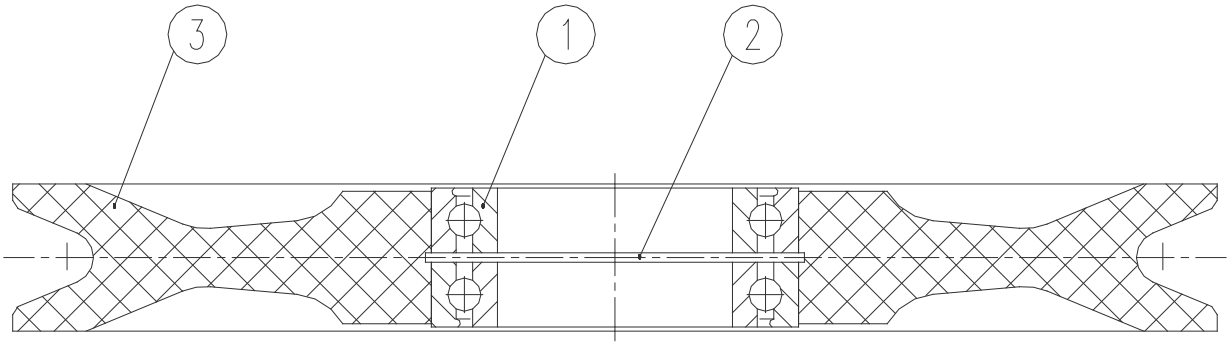

https://truckmanualshub.com/

110500605 滑轮总成 Pulley Assembly

序号 Sr,No.	零部件代号 Part No.	名称 Part name	数量 Q’ty	备注 Remark
1	800500113	深沟球轴承 6016-Z Ball bearing 6015-Z	2	GB/T276-1994
2	805400041	挡圈 125 Backup ring	1	GB/T893.1-1986
3	110500839	滑轮 Pulley	1	

https://truckmanualshub.com/

111202207 伸缩油缸 Telescopic Cylinder

序号 Sr,No.	零部件代号 Part No.	名称 Part Name	数量 Q'ty	备注 Remark
1	111202253	伸缩油缸Ⅰ Telescopic CylinderⅠ	1	
2	111202254	伸缩油缸Ⅱ Telescopic CylinderⅡ	1	
3				
4				
5				
6				
7				
8				
9				
10				
11				
12				
13				
14				
15				
16				
17				
18				
19				
20				
21				
22				
23				
24				
25				

https://truckmanualshub.com/

111202253 伸缩油缸Ⅰ Telescoping cylinder Ⅰ

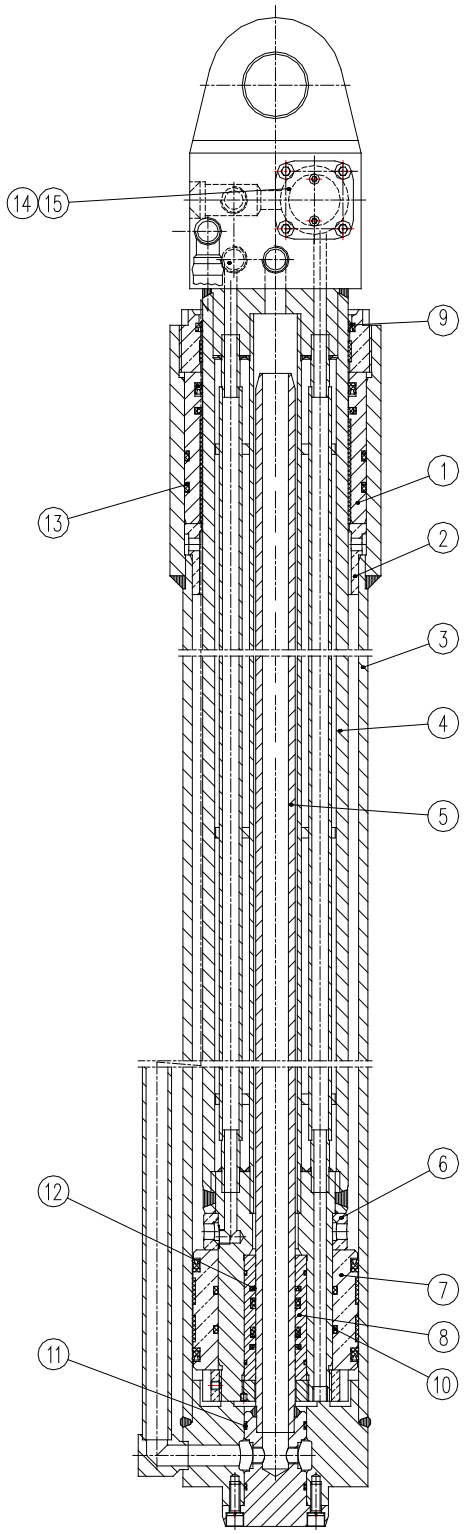

https://truckmanualshub.com/

111202253 伸缩油缸Ⅰ Telescoping cylinder Ⅰ

序号 Sr,No.	零部件代号 Part No.	名称 Part name		数量 Q’ty	备注 Remark
1	803002711	导向套	Front Cover	1	
2	12104877	隔套	Sleeve	1	
3	803002712	缸筒	Cylinder	1	
4	803002713	活塞杆	Rod	1	
5	819904793	通油管	Vitta	1	
6	12104400	前隔套	Front Sleeve	1	
7	12103173	活塞	Piston	1	
8	803002714	导向套	Front Cover	1	
9	12104388	LBH 型防尘圈	Series Wiper	1	
10	803161498	O 型圈 120×5.7	O-Ring 120×5.7	2	
11	803161618	O 型圈 54.4×3.1	O-Ring 54.4×3.1	4	
12	803161620	斯特封 d38×49×4.2	Assemblyd Seal d38×49×4.2	2	
13	803161619	O 型圈 175×5.7	O-Ring 175×5.7	2	
14	803002573	O 型圈 50×3.1	O-Ring 50×3.1	1	
15	803000003	平衡阀	Counterbalance valve	1	

https://truckmanualshub.com/

111202254 伸缩油缸Ⅱ Telescoping cylinder Ⅱ

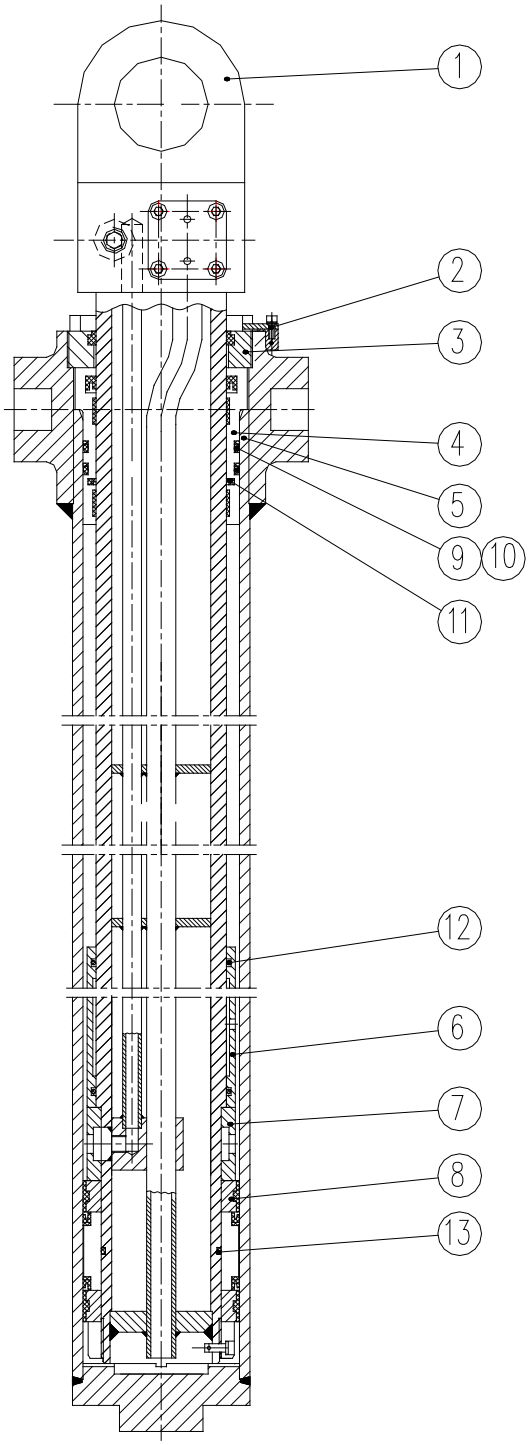

https://truckmanualshub.com/

111202254 伸缩油缸Ⅱ Telescoping cylinder Ⅱ

序号 Sr,No.	零部件代号 Part No.	名称 Part name		数量 Q’ty	备注 Remark
1	803002715	活塞杆	Piston Rod	1	
2	12104882	防松块	Checking block	1	
3	12104883	压盖	Cover	1	
4	803002716	导向套	Front Cover	1	
5	803002717	缸筒	Cylinder	1	
6	QY25K.16.2-04	隔套 1	Separate the cover 1	1	
7	12104886	隔套 2	Separate the cover 2	1	
8	12104887	挡板	Baffle	2	
9	803161621	0 型圈 139.07×5.33	O-Ring 139.07×5.33	2	
10	803161623	挡圈 140.41×4.65	Backup Ring 140.41×4.65	2	
11	803161624	斯特封 d125×6.3	Assemblyd Seal d125×6.3	1	
12	801100242	0 型圈 125×5.3	O-Ring	2	
13	803161622	0 型圈 104.14×5.33	O-Ring 104.14×5.33	1	

https://truckmanualshub.com/

QY25K5.18 臂端单滑轮 Boom Head Sheave

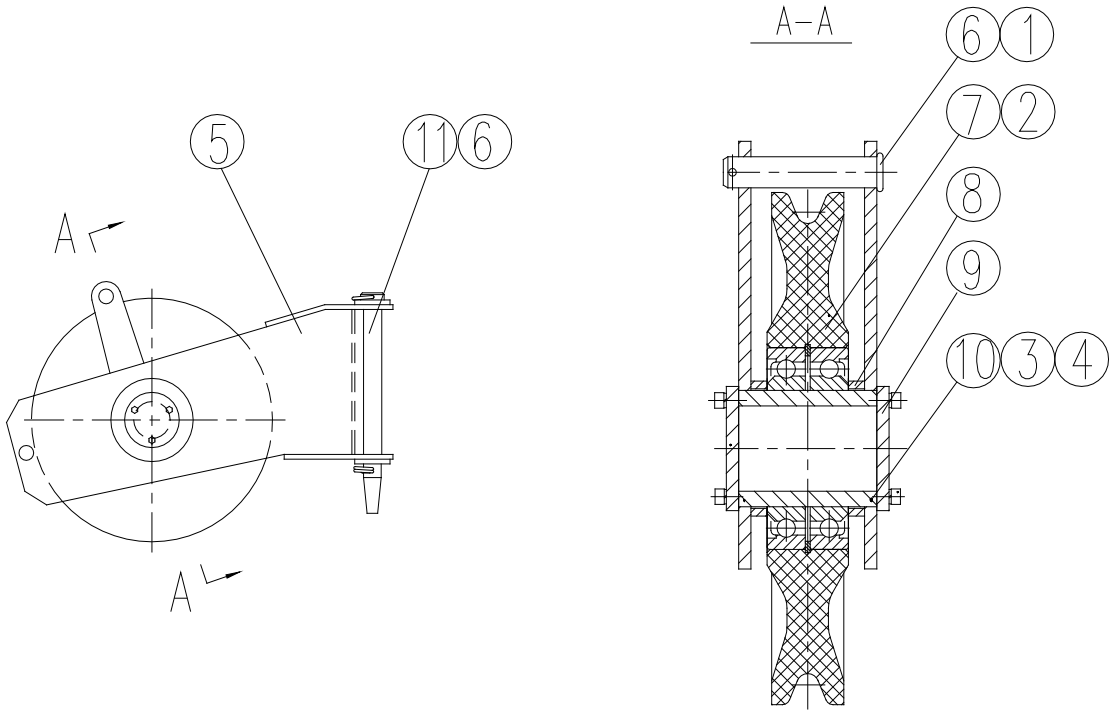

https://truckmanualshub.com/

QY25K5.18 臂端单滑轮 Boom Head Single Sheave

序号 Sr,No.	零部件代号 Part No.	名称 Part name		数量 Q’ty	备注 Remark
1	805600108	销 B20×100	Pin B20×100	2	GB/T882-1986
2	801100336	油杯 M10×1	Oil Cup M10×1	1	JB/T7940.1-1995
3	805300030	垫圈 6	Washer 6	6	GB/T93-1987
4	805000322	螺栓 M6×16	Bolt M6×16	6	GB/T5783-2000
5	111201670	滑轮架	Sheave Bracket	1	
6	110500799	卡 子	Clip	4	
7	110500212	滑 轮	Sheave	1	
8	110500880	轴套	Sleeve	2	
9	110500604	挡 板	Baffle	2	
10	110500882	轴	Shaft	1	
11	110500646	销 轴	Pin Shaft	2	

https://truckmanualshub.com/

111201689 机棚 Hood

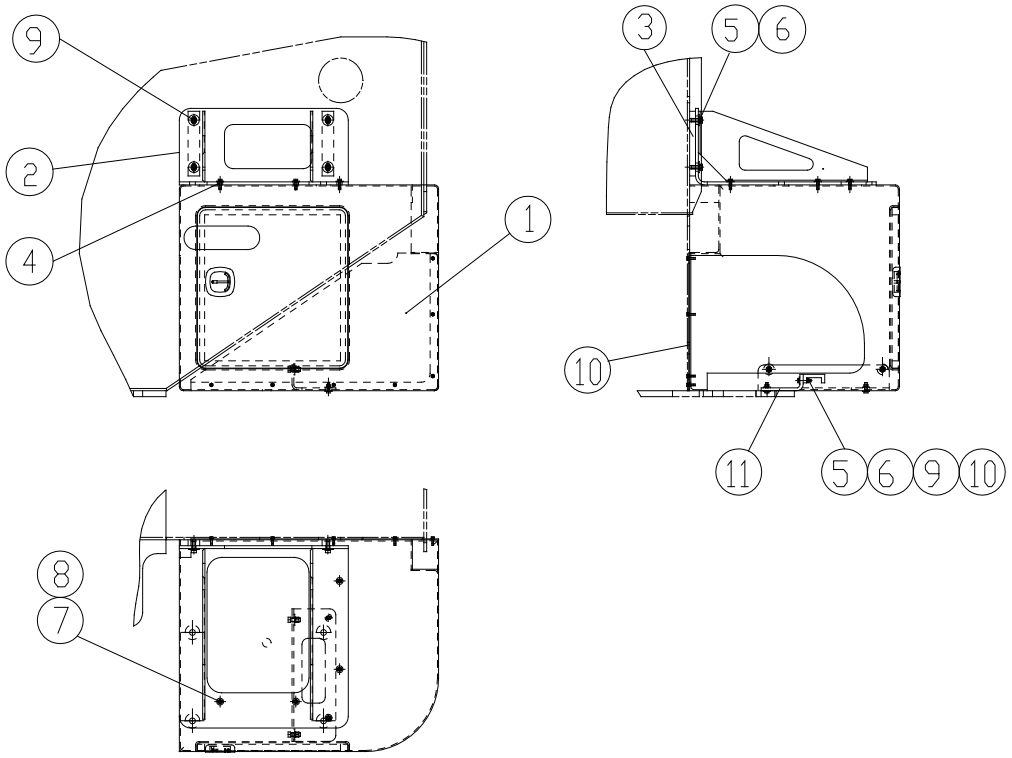

https://truckmanualshub.com/

111201689 机棚 Hood

序号 Sr,No.	零部件代号 Part No.	名称 Part name	数量 Q’ty	备注 Remark
1	111202101	机棚 Hood	1	
2	111201685	支架 Bracket	1	
3	111201688	螺母板 Nut Plate	2	
4	805000017	螺栓 M8×25 Bolt M8×25	4	GB/T5783-2000
5	805000716	螺栓 M12×30 Bolt M12×30	4	GB/T5783-2000
6	805300018	垫圈 12 Washer 12	6	GB/T93-1987
7	805300010	垫圈 8 Washer 8	6	GB/T93-1987
8	805300117	垫圈 8 Washer 8	8	GB/T96.1-2002
9	805300113	垫圈 12 Washer 12	6	GB/T96.1-2002
10	805200049	螺母 M12 Nut M12	1	GB/T6170-2000
11	111201690	螺母板 Nut Plate	1	

https://truckmanualshub.com/

111202101 机棚 Hood

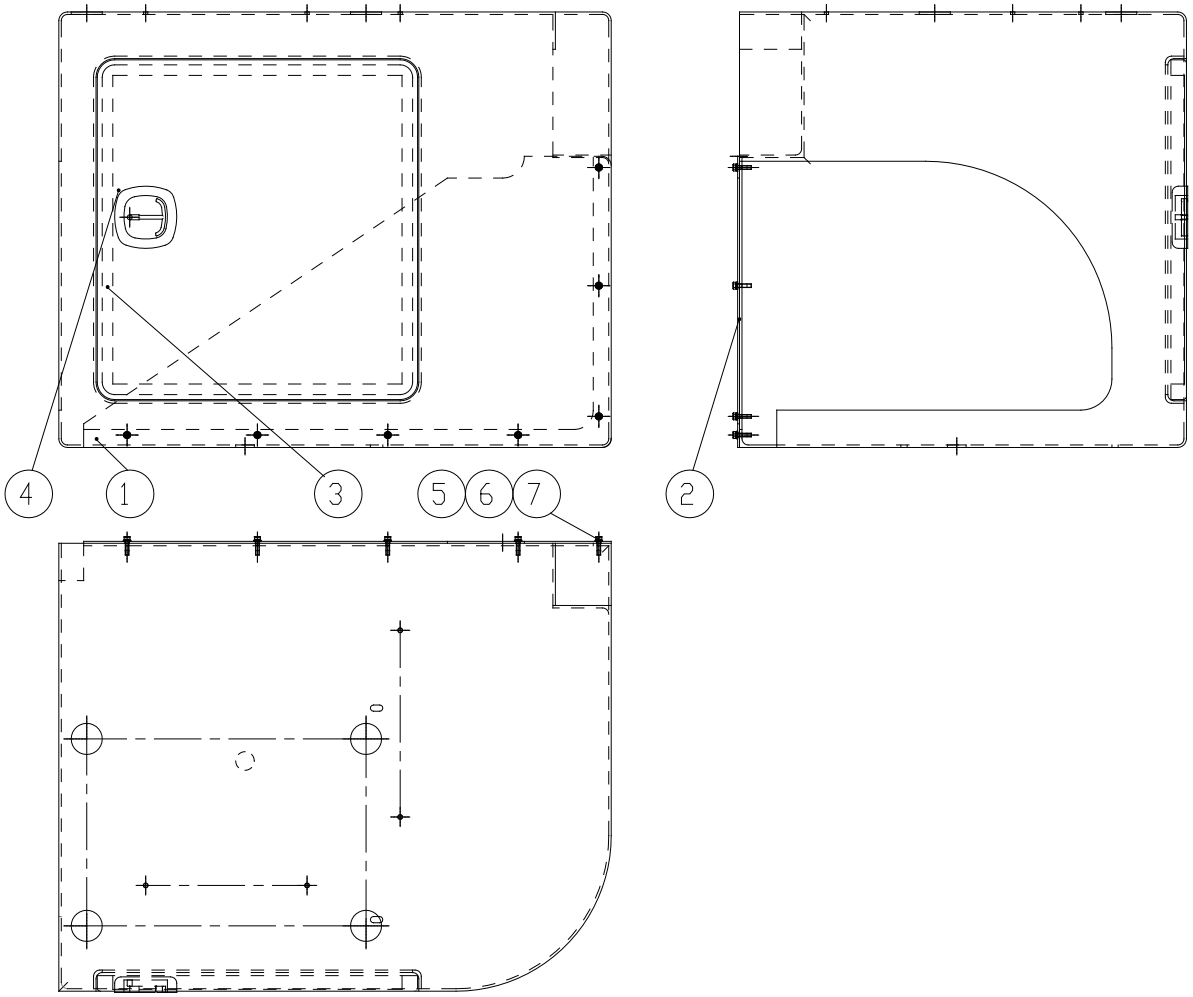

https://truckmanualshub.com/

111202101 机棚 Hood

序号 Sr,No.	零部件代号 Part No.	名称 Part name	数量 Q’ty	备注 Remark
1	QY25K.19III_1-1	壳体 Shell	1	
2	QY25K.19III_1-2	板 Plate	1	
3	QY25K.19III_1-3	门 Gate	1	
4	N4-1-301-1-5	工程锁 Lock	1	索斯科
5	805000031	螺栓 M6×25 Bolt M6×25	7	GB/T5783-2000
6	805300030	垫圈 6 Washer 6	7	GB/T93-1987
7	805300029	垫圈 6 Washer 6	7	GB/T97.1-2002

https://truckmanualshub.com/

111201691 平衡重 Counterweight

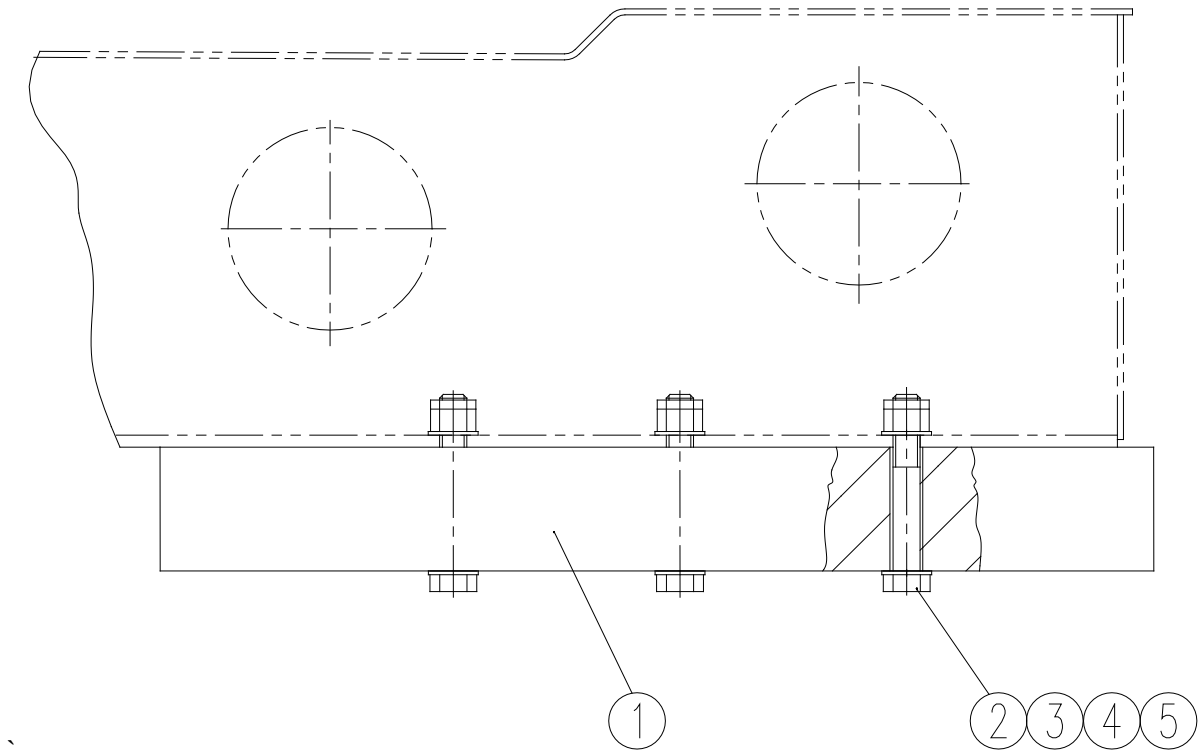

https://truckmanualshub.com/

111201691 平衡重 Counterweight

序号 Sr,No.	零部件代号 Part No.	名称 Part name	数量 Q’ty	备注 Remark
1	111202050	配重 Counterweight	1	
2	805000567	螺栓 M36×360 Bolt M36×300	5	
3	805300047	垫圈 36 Washer 36	10	
4	805200113	螺母 M36 Nut M36	5	
5	805200159	扣紧螺母 M36 Nut M36	5	

https://truckmanualshub.com/

111201744 变幅油缸 Derricking Cylinder

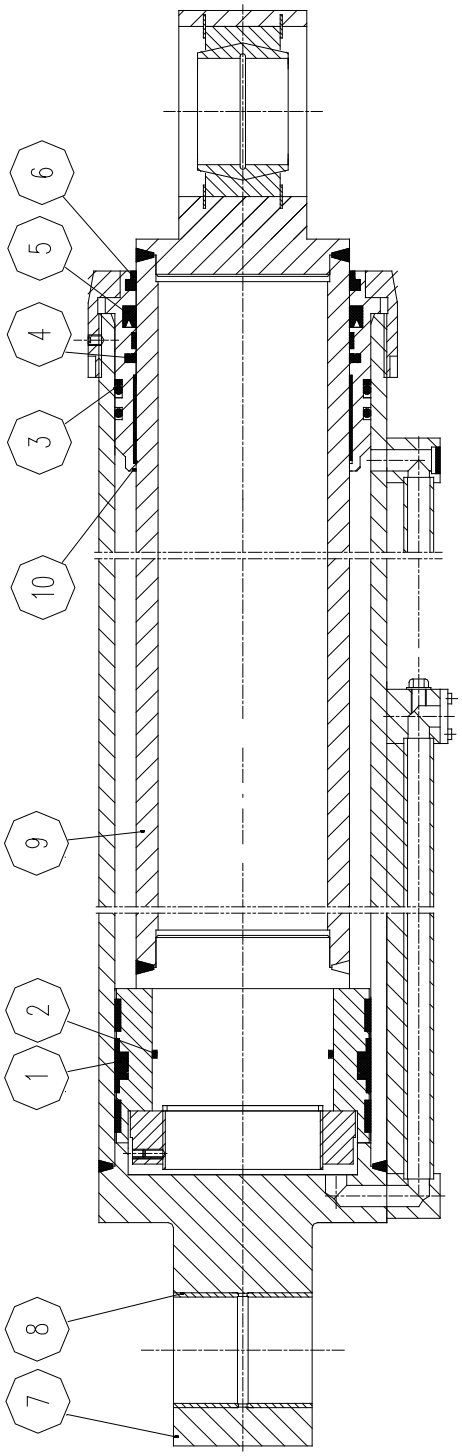

https://truckmanualshub.com/

111201744 变幅油缸 Derricking Cylinder

序号 Sr,No.	零部件代号 Part No.	名称 Part Name		数量 Q'ty	备注 Remark
1	QY25K5.28-01	缸筒	Cylinder	1	
2	QY25K5.28-03	活塞	Piston	1	
3	QY25K5.28-04	活塞杆	Rod	1	
4	QY25K5.28-05	导向套	Front Cover	1	
5	12103237	DAS 组合密封	Assemblyd Seal	1	
6	12103844	O 型圈 170×5.7	O-Ring 170×5.7	4	
7	12103845	O 型圈 240×8.6	O-Ring 240×8.6	1	
8	12103826	斯特封 200×221×8.1	Assemblyd Seal 200×221×8.1	1	
9	12103831	杆密封 d200×225×18.2	Assemblyd Seal d200×225×18.2	1	
10	12103830	防尘圈 d200×220×18	Series Wiper d200×220×18	1	

https://truckmanualshub.com/

QY25K5.27 转台操纵 diagram for operating turntable

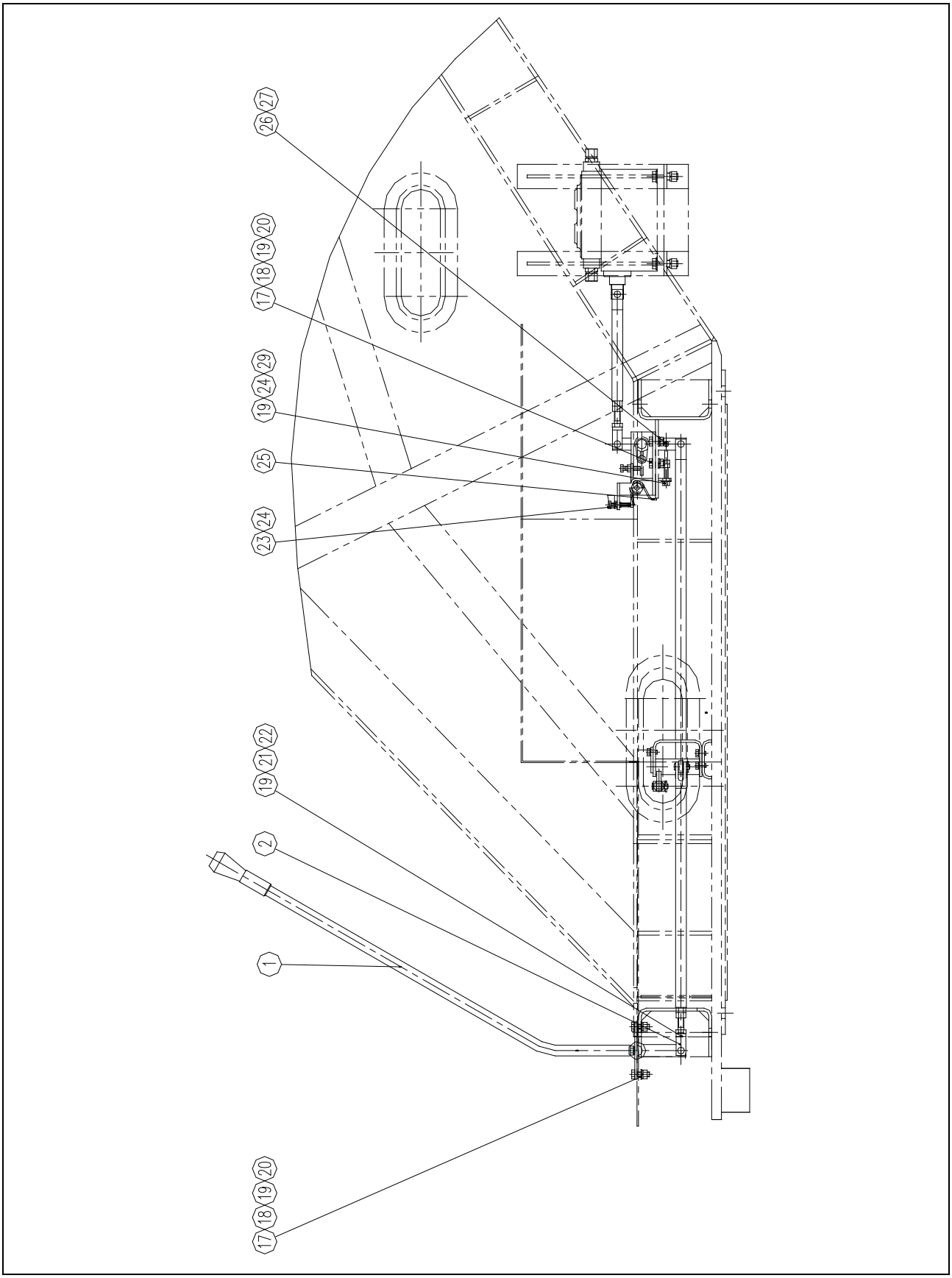

https://truckmanualshub.com/

QY25K5.27 转台操纵 diagram for operating turntable

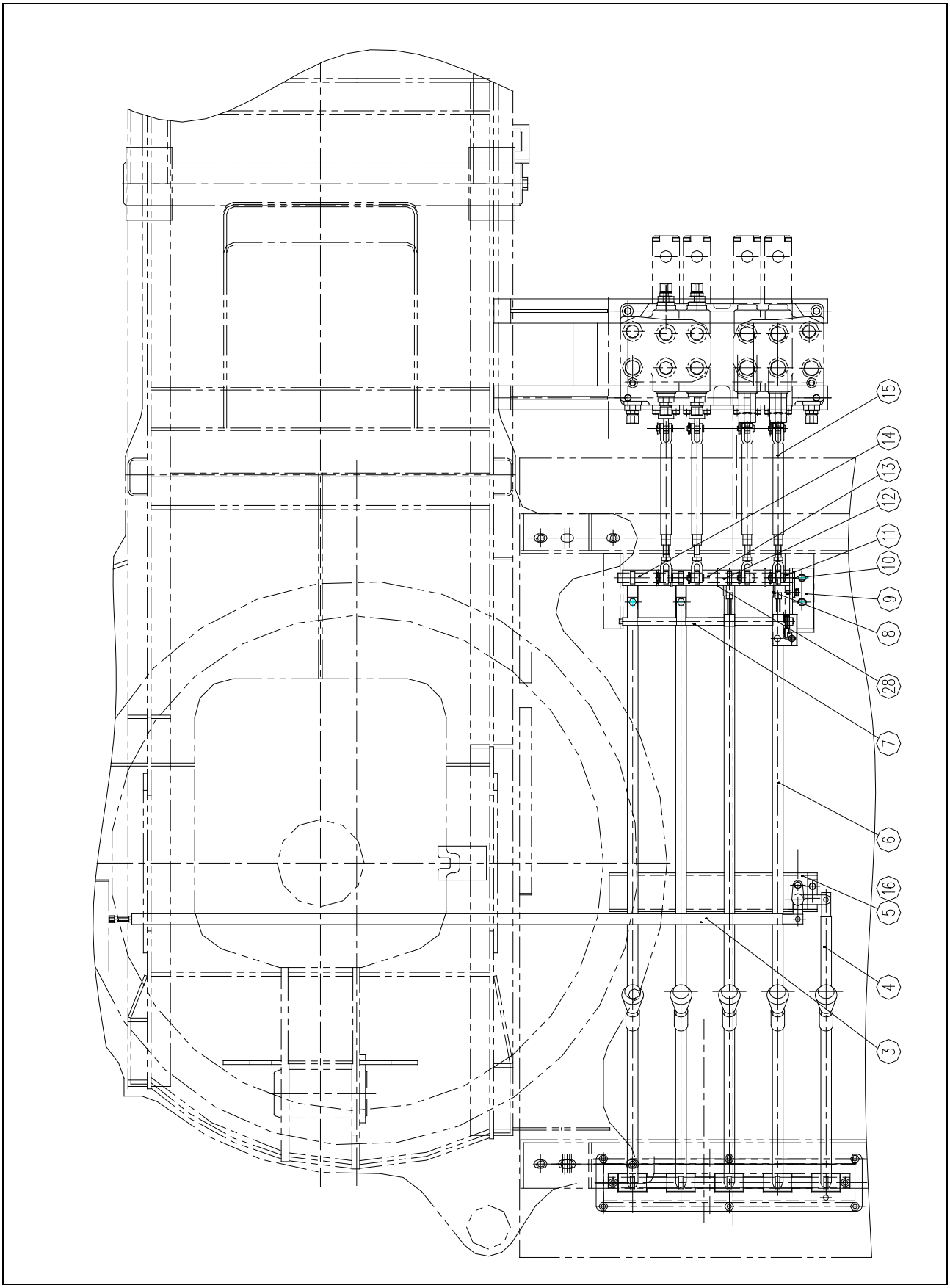

https://truckmanualshub.com/

QY25K5.27 转台操纵 diagram for operating turntable

序号 Sr,No.	零部件代号 Part No.	名称 Part Name		数量 Q'ty	备注 Remark
1	111000241	操纵杆总成	Lever assembly	1	
2	111000242	连接体	Connecting body	10	
3	111201693	拉杆总成	Pulling rod assembly	1	
4	111201695	拉杆总成	Pulling rod assembly	1	
5	111201697	转套	Shaft sleeve	1	
6	111201704	转轴	shaft	1	
7	111201706	拉杆总成	Pulling rod assembly	4	
8	111000282	螺母杆	Nut rod	2	
9	111201709	支架	bracket	1	
10	111000272	转轴	Shaft	1	
11	111000261	转套	Shaft sleeve	1	
12	111000265	转套	Shaft sleeve	1	
13	111000267	转套	Shaft sleeve	1	
14	111000270	转套	Shaft sleeve	1	
15	QY25K5.27.1	拉杆总成	Pulling rod assembly	4	
16	111201722	槽钢	Channel steel	1	
17	805000043	螺栓 M10×30	Bolt M10×30	10	GB/T5783-2000
18	805300014	垫圈 10	Washer10	10	GB/T93-1987
19	805300017	垫圈 10	Washer10	29	GB/T97.1-2002
20	805200048	螺母 M10	Nut M10	8	GB/T6170-2000
21	805600368	销轴 B10×35	Pin shaft B10×35	19	GB/T882-1986
22	805600001	销 3.2×20	Pin3.2×20	19	GB/T91-2000
23	805000137	螺栓 M8×40	Bolt M8×40	3	GB/T5783-2000
24	805200045	螺母 M8	Nut M8	3	GB/T6170-2000
25	110600914	弹簧	Spring	1	

https://truckmanualshub.com/

QY25K5.27 转台操纵 diagram for operating turntable

序号 Sr,No.	零部件代号 Part No.	名称 Part Name	数量 Q'ty	备注 Remark
26	805600301	销 2×16 Pin 2×16	2	GB/T91-2000
27	805300029	垫圈 6 Washer 6	2	GB/T97.1-2002
28	805300112	垫圈 20 Washer 20	3	GB/T97.1-2002
29	805000436	螺栓 M8×60 Bolt M8×60	2	GB/T5782-2000

https://truckmanualshub.com/

12104892 拉杆总成 Pulling rod assembly

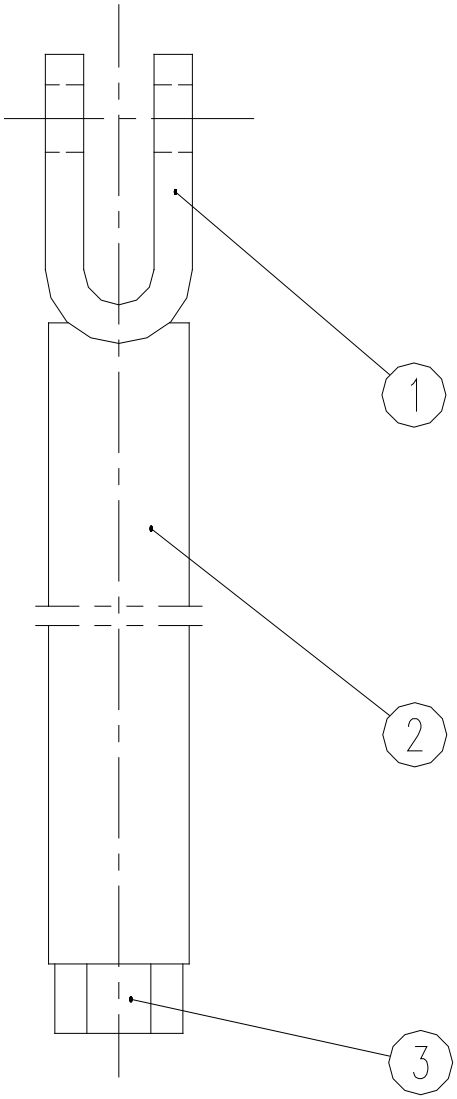

https://truckmanualshub.com/

12104892 拉杆总成 Pulling rod assembly

序号 Sr,No.	零部件代号 Part No.	名称 Part Name	数量 Q'ty	备注 Remark
1	111000245	U 形板 U' s mould board	1	
2	QY25K5.27.1-1	拉杆 Pulling rod	1	
3	805200049	螺母 M12 Nut M12	1	GB/T6170-2000

https://truckmanualshub.com/

110500802 副起重钩 Auxiliary Hook

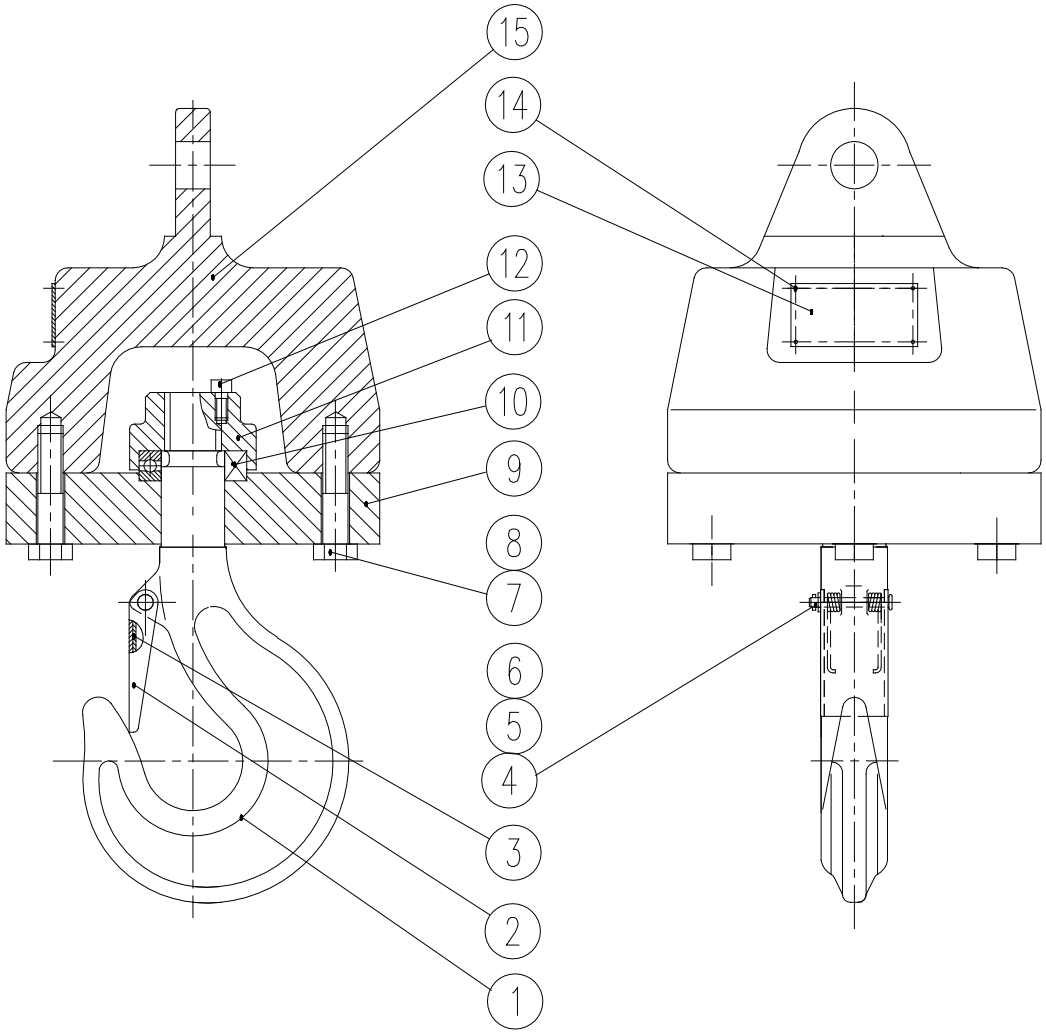

https://truckmanualshub.com/

110500802 副起重钩 Auxiliary Hook

序号 Sr,No.	零部件代号 Part No.	名称 Part name		数量 Q’ty	备注 Remark
1	QY16K.29-1	吊钩	Hook	1	
2	QY16K.29-2	挡板	Baffle	1	
3	QY16K.29-3	弹簧	Spring	1	
4	805600292	销轴 B6×80	Pin Shaft B6×80	1	GB/T882-1986
5	805300029	垫圈 6	Washer 6	1	GB/T97.1-2002
6	805600364	销 2×30	Pin 2×30	1	GB/T91-2000
7	805300011	垫圈 16	Washer 16	6	GB/T93-1987
8	805000092	螺栓 M16×80	Bolt M16×80	6	GB/T5783-2000
9	QY16K.29-4	横梁	Cross beam	1	
10	800500120	轴承 51208	Bearing 51208	1	JB/T301-1995
11	QY16K.29-5	螺母	Nut	1	
12	805100314	螺钉 M8×16	Bolt M8×16	1	GB/T70.1-2000
13	QY16K.29-6	标牌	Nameplate	1	
14	805500019	铆钉 2×6	Screw 2×6	4	GB/T827-1986
15	QY16K.29-7	基体	Basic seat	1	
16	QY16K.29-6II	标牌	Nameplate	1	英文，用于出口

https://truckmanualshub.com/

111201728 主钩索具 Steel Cab & Ringing

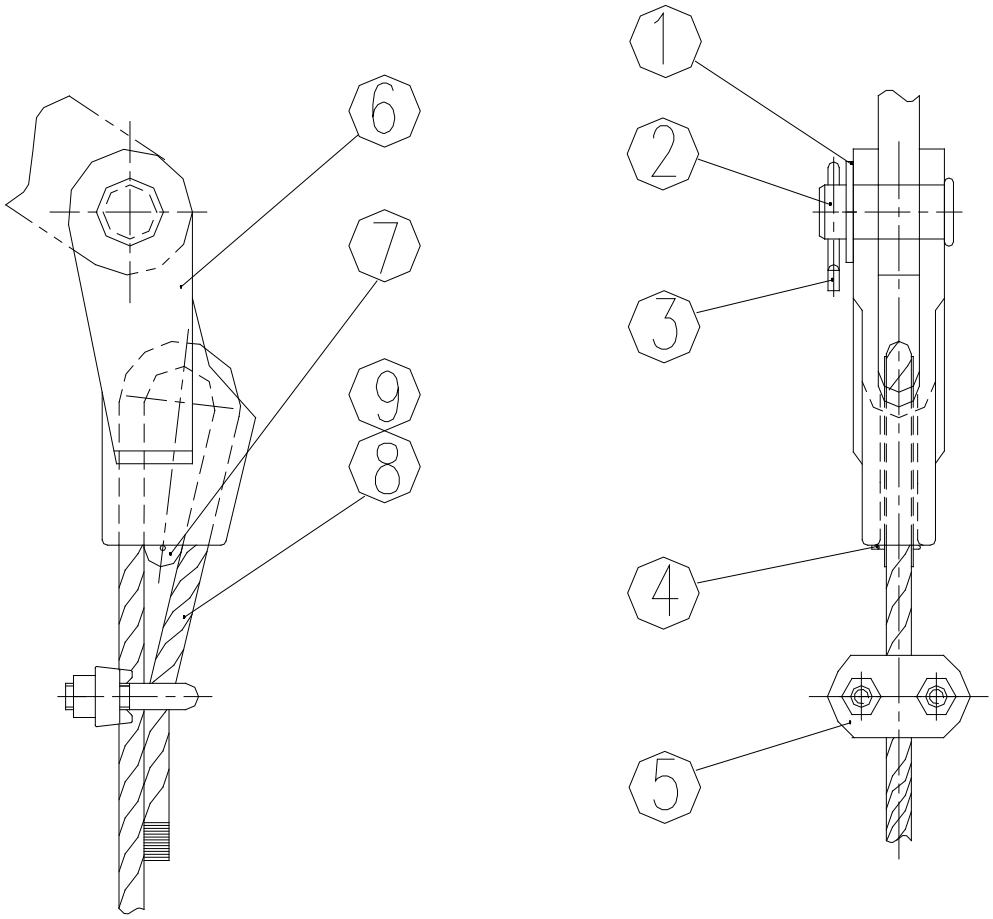

https://truckmanualshub.com/

111201728 主钩索具 Steel Cab & Ringing

序号 Sr,No.	零部件代号 Part No.	名称 Part name		数量 Q’ty	备注 Remark
1	805300118	垫圈 30	Washer 30	2	GB/T97.1-2002
2	805600028	销轴 B30×70	Pin Shaft B30×70	2	GB/T882-1986
3	805600011	销 6.3×50	Pin 6.3×50	2	GB/T91-2000
4	805600214	销 2×26	Pin 2×26	2	GB/T91-2000
5	801300012	绳夹 14	Rope Clamp 14	2	GB/T5976-1986
6	110500657	楔套	Wedge Socket	2	
7	110500797	楔	Wedge	2	
8	111201729	钢丝绳（主卷 L=165m）	Wire Rope（main Winch L=165m）	1	GB/T8918-1996
9	111202255	钢丝绳（主卷 L=180m）	Wire Rope（main Winch L=165m）	1	GB/T8918-1996

https://truckmanualshub.com/

111201730 副钩索具 Steel Cab & Ringing

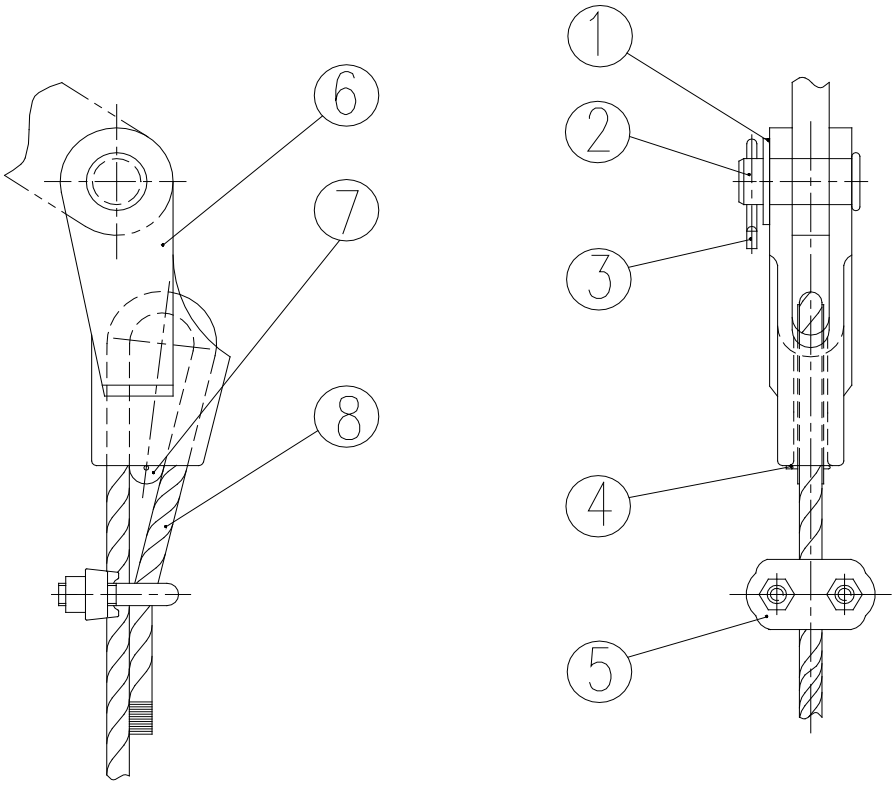

https://truckmanualshub.com/

111201730 副钩索具 Steel Cab & Ringing

序号 No.	零部件代号 Part No.	名称 Part name		数量 Q’ty	备注 Remark
1	805300118	垫圈 30	Washer 30	2	GB/T97.1-2002
2	805600028	销轴 B30×70	Pin Shaft B30×70	2	GB/T882-1986
3	805600011	销 6.3×50	Pin 6.3×50	2	GB/T91-2000
4	805600214	销 2×26	Pin 2×26	2	GB/T91-2000
5	801300012	绳夹 14	Rope Clamp 14	2	GB/T5976-1986
6	110500657	楔套	Wedge Socket	2	
7	110500797	楔	Wedge	2	
8	111201731	钢丝绳（副卷 L=105m）	Wire Rope（aux. Winch L=105m）	1	GB/T8918-1996

https://truckmanualshub.com/

中国徐州工程机械集团有限公司 徐州重型机械有限公司

XUZHOU HEAVY MACHINERY CO., LTD.

XUZHOU CONSTRUCTION MACHINERY GROUP CO., LTD. CHINA

地址：中国江苏省徐州市铜山路 165 号

Add：No.165 Tongshan Road, Xuzhou, Jiangsu, China

电话 Tel：0086-0516-83462242　83462350

传真 Fax：0086-0516-83461669

邮编 Post Code：221004

网址 Website：http://www.xzzx.com.cn

E-mail：xzzxfw@163.com

服务电话 Service Tel：0086-0516-83461183

服务传真 Service Fax：0086-0516-83461180

备件电话 Spare Parts Tel：0086-0516-83461183

2009 年 9 月第 1 版