C00755706140000001Y

Battery	Generator	Starter	Starting relay	Engine air intake heating	Illumination

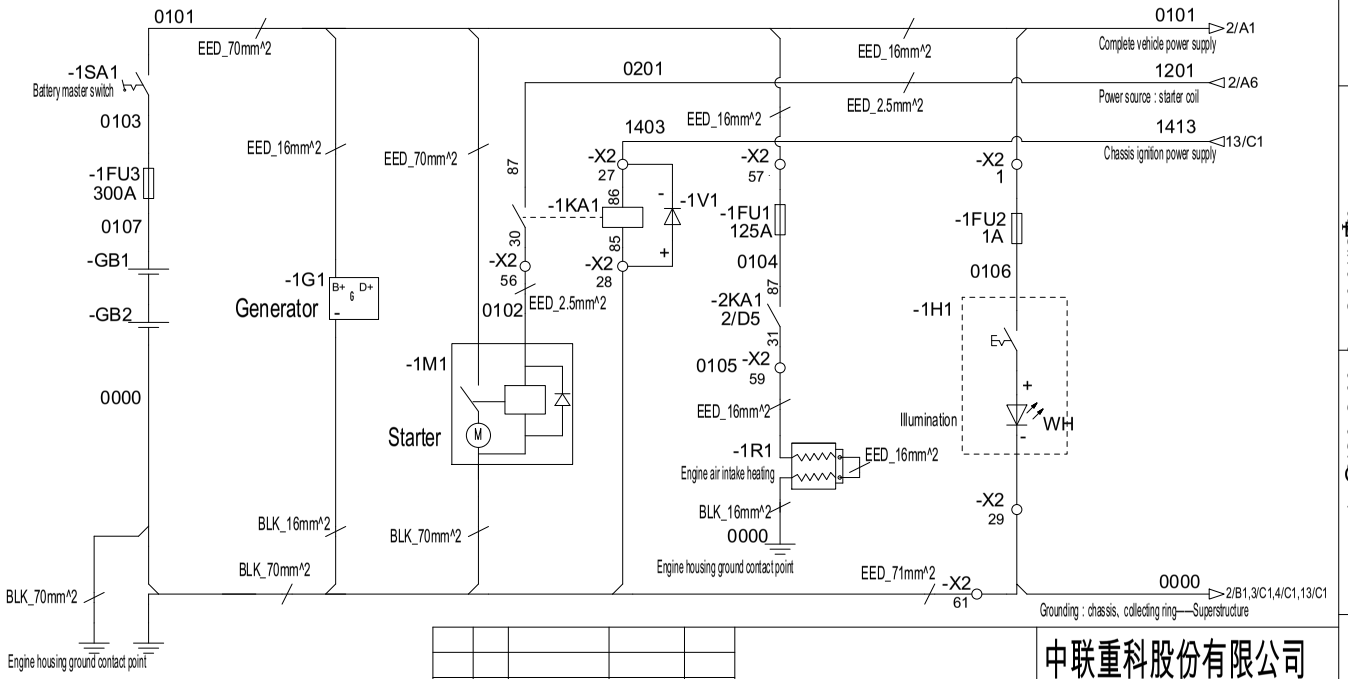

标记	处数	更改文件号	签字	日期
设计		标准化		
校对		审 定		
审核		批 准		
工艺		日 期		

图样标记	版本	重量	比列
	DesignA		
共 34 页	第 1 页		

中联重科股份有限公司

RT35-2Chassis electric(Hirschmann)

C00755706140000001Y

https://truckmanualshub.com/

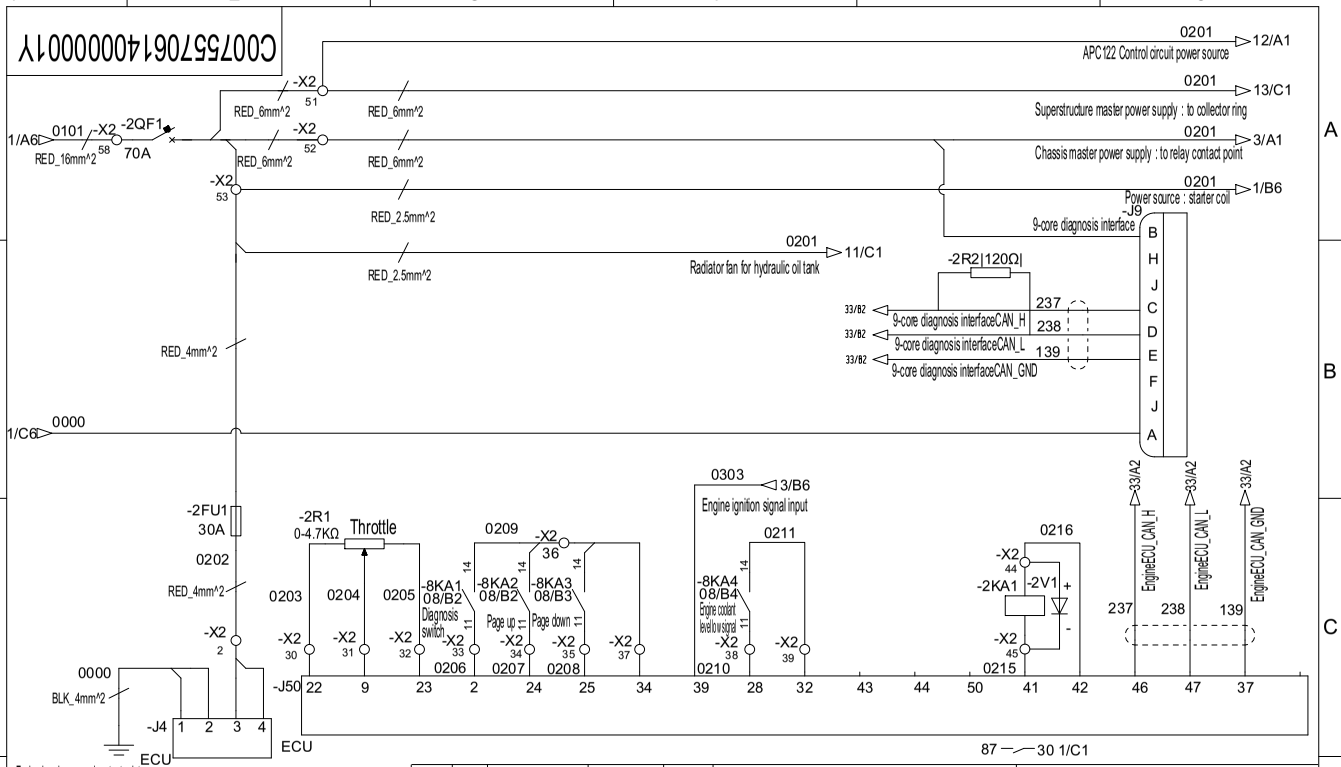

标记	处数	更改文件号	签字	日期

设计	标准化	图样标记	版本	重量	比列
校对	审 定		DesginA		
审核	批 准				
工艺	日 期	共 34 页		第 2 页	

中联重科股份有限公司

RT35-2ECU(Hirschmann)

C00755706140000001Y

https://truckmanualshub.com/

C00755706140000001Y

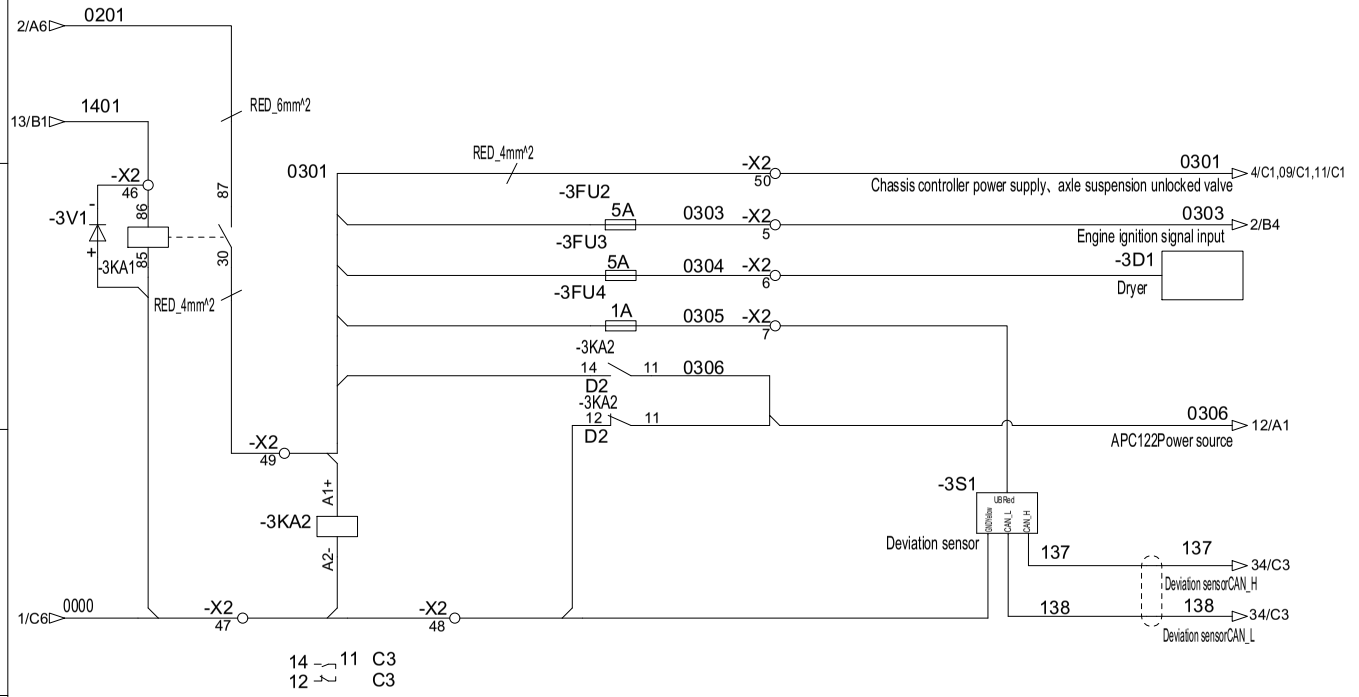

					中联重科股份有限公司			
					RT35-2Main circuit for chassis power supply(Hirschmann)			
标记	处数	更改文件号	签字	日期				
设计		标准化			图样标记	版本	重量	比列
校对		审 定						C00755706140000001Y
审核		批 准				DesginA		
工艺		日 期			共 34 页		第 3 页	

https://truckmanualshub.com/

C00755706140000001Y

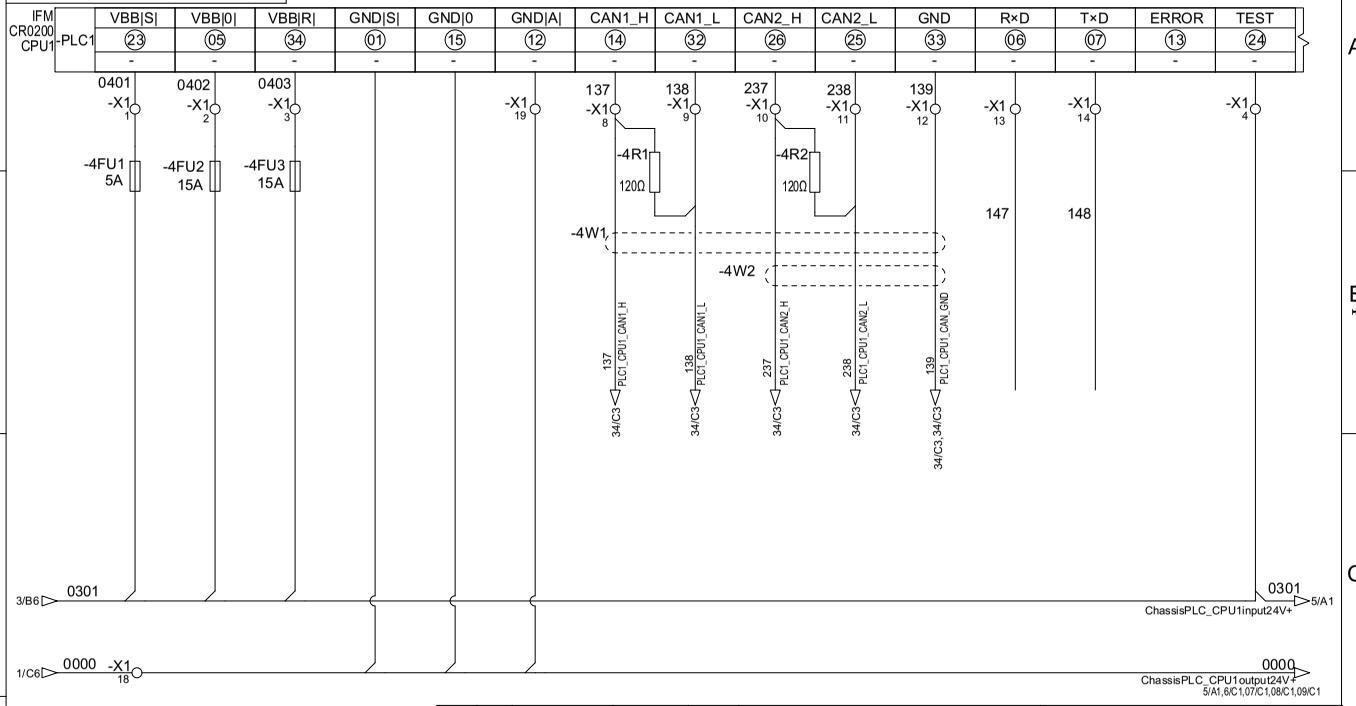

标记	处数	更改文件号	签字	日期

设计		标准化	
校对		审 定	
审核		批 准	
工艺		日 期	

图样标记	版本	重量	比列
	DesginA		
共 34 页		第 4页	

中联重科股份有限公司

RT35-2Chassis CR0200 controller CPU1 power source, CAN(Hirschmann)

C00755706140000001Y

https://truckmanualshub.com/

C0075570614000001Y

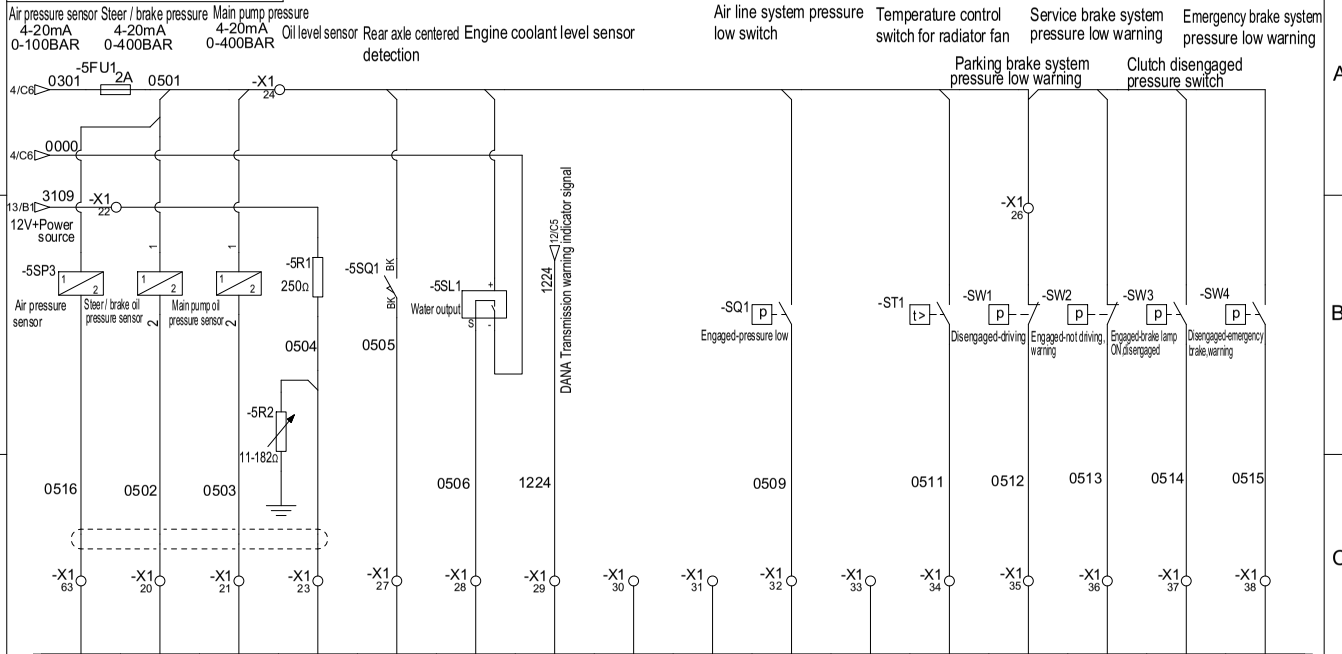

%IW07	%IW03	%IW04	%IW05	%IX0.03	%IX1.07	%IX0.05	%IX0.06	%IX0.07	%IX0.12	%IX0.13	%IX0.14	%IX0.15	%IX1.04	%IX1.05	%IX1.06
10	08	27	09	28	37	29	11	30	20	02	21	30	19	55	18
B|L| A	B|L| A	B|L| A	B|L| A	B|L| A	B|L/H| CYL	B|L| A	B|L| A	B|L| A	B|L| FRQ	B|L| FRQ	B|L| FRQ	B|L| FRQ	B|L/H| CYL	B|L/H| CYL	B|L/H| CYL

标记	处数	更改文件号	签字	日期

设计	标准化	图样标记	版本	重量	比列
校对	审 定		DesginA		
审核	批 准				
工艺	日 期	共 34 页		第 5 页	

中联重科股份有限公司

RT35-2Chassis CR0200 controller CPU1 input(Hirschmann)

C0075570614000001Y

https://truckmanualshub.com/

C007557061400000001Y

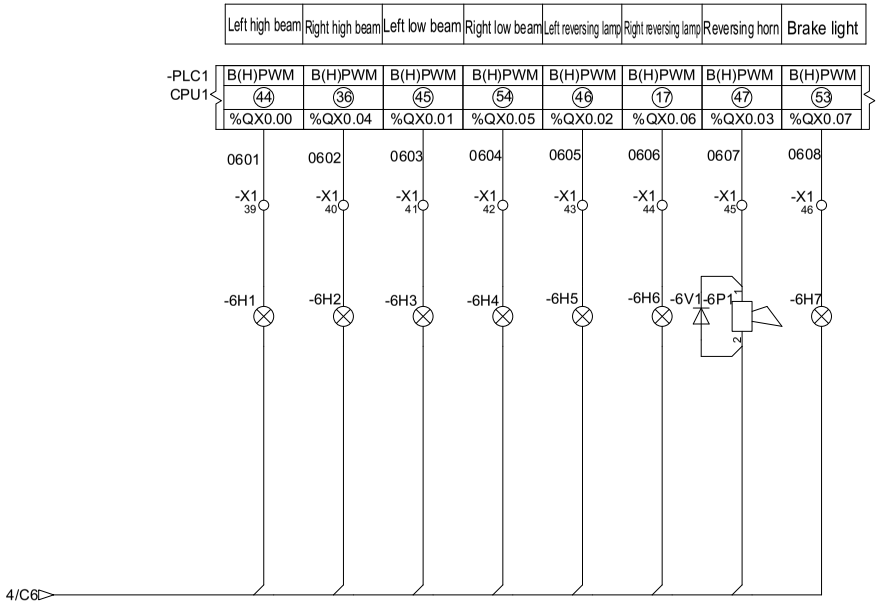

标记	处数	更改文件号	签字	日期

设计	标准化	图样标记	版本	重量	比列
校对	审 定		DesginA		
审核	批 准	共 34 页		第 6 页	

中联重科股份有限公司

RT35-2Chassis CR0200 controller CPU1 output-1/3(Hirschmann)

C007557061400000001Y

https://truckmanualshub.com/

C00755706140000001Y

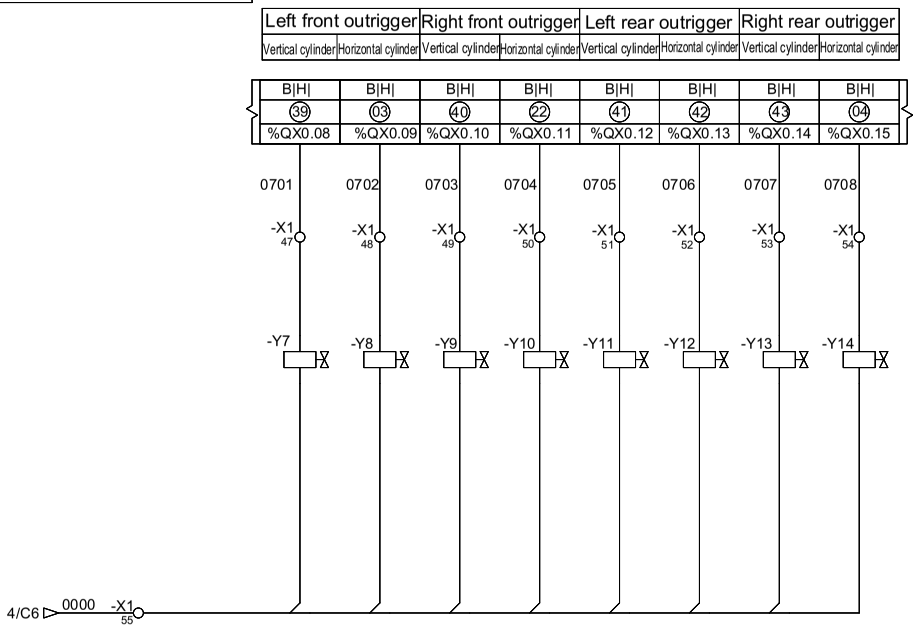

标记	处数	更改文件号	签字	日期	中联重科股份有限公司			
					RT35-2Chassis CR0200 controller CPU1 output-2/3(Hirschmann)			
设计		标准化			图样标记	版本	重量	比列
校对		审 定						
审核		批 准				DesginA		
工艺		日 期			共 34 页		第 7 页	

C00755706140000001Y

https://truckmanualshub.com/

C00755706140000001Y

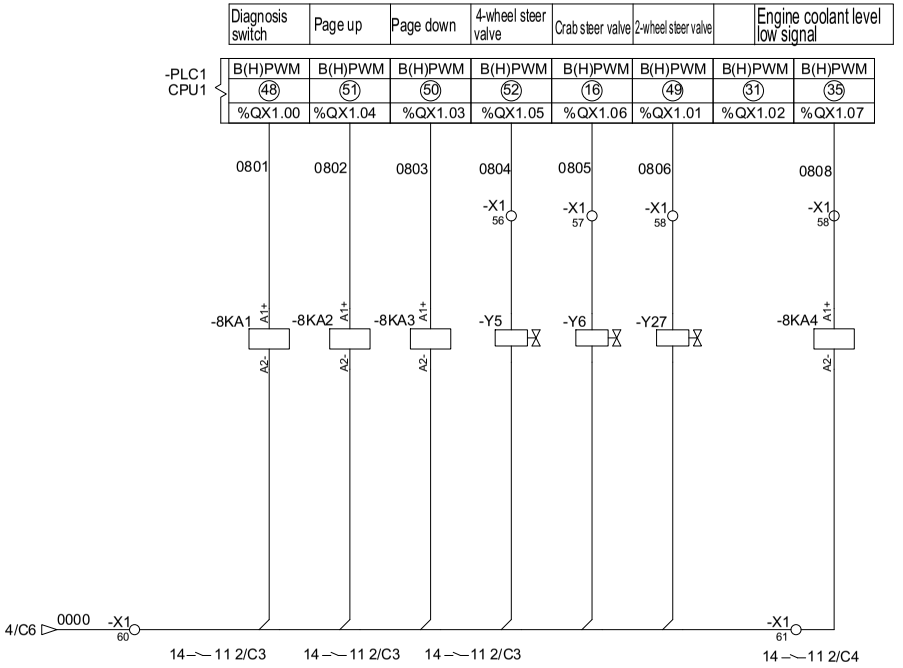

标记	处数	更改文件号	签字	日期

设计	标准化	图样标记	版本	重量	比列
校对	审 定		Desgin	A	
审核	批 准				
工艺	日 期	共 34 页		第 8 页	

中联重科股份有限公司

RT35-2Chassis CR0200 controller CPU1 output-3/3(Hirschmann)

C00755706140000001Y

https://truckmanualshub.com/

C00755706140000001Y

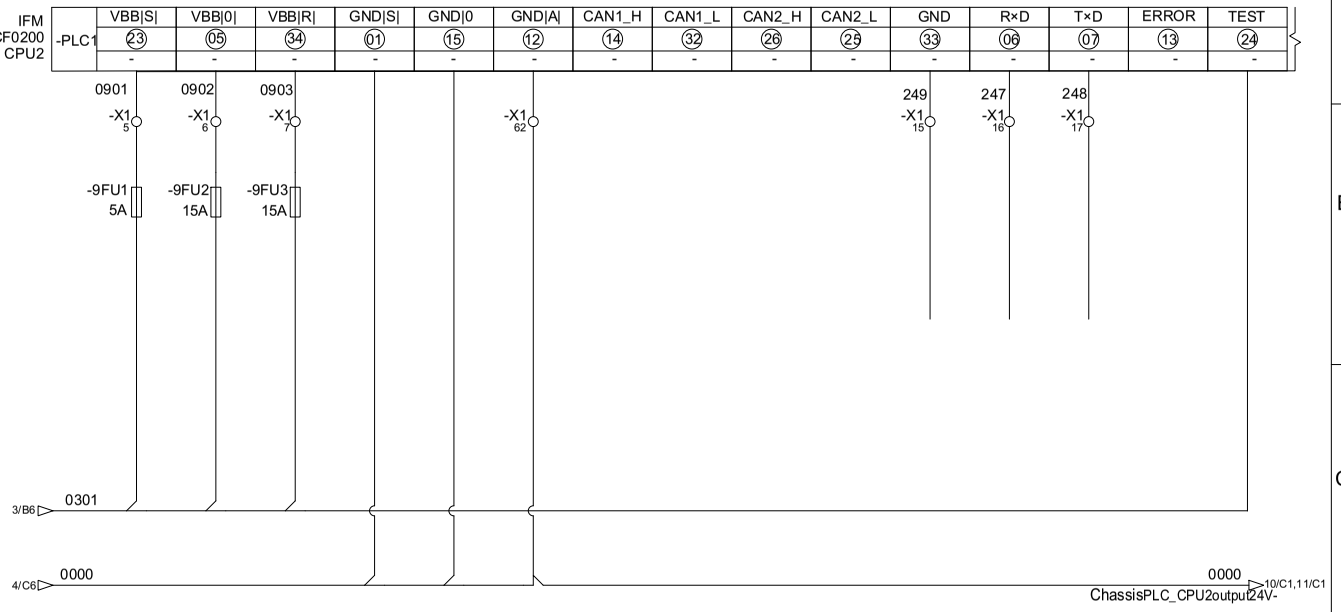

标记	处数	更改文件号	签字	日期

设计		标准化	
校对		审 定	
审核		批 准	
工艺		日 期	

图样标记	版本	重量	比列
	DesginA		
共 34 页		第 9 页	

中联重科股份有限公司

RT35-2Chassis CR0200 controller CPU2 power source, CAN(Hirschmann)

C00755706140000001Y

https://truckmanualshub.com/

C00755706140000001Y

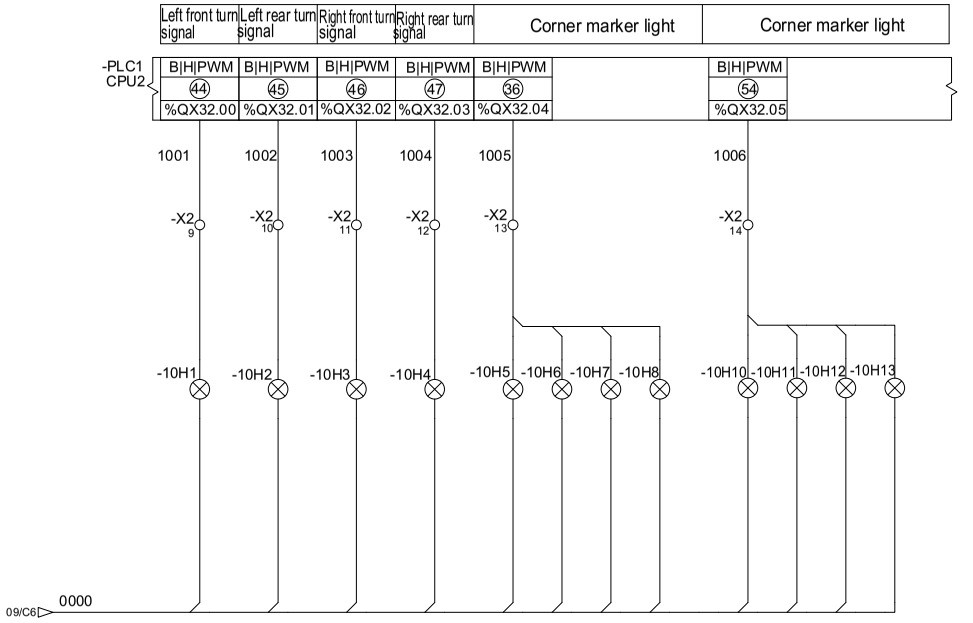

标记	处数	更改文件号	签字	日期
设计		标准化		
校对		审 定		
审核		批 准		
工艺		日 期		

图样标记	版本	重量	比列
	DesignA		

共 34 页　　第 10 页

中联重科股份有限公司

RT35-2Chassis CR0200 controller CPU2 output-1/2(Hirschmann)

C00755706140000001Y

https://truckmanualshub.com/

C00755706140000001Y

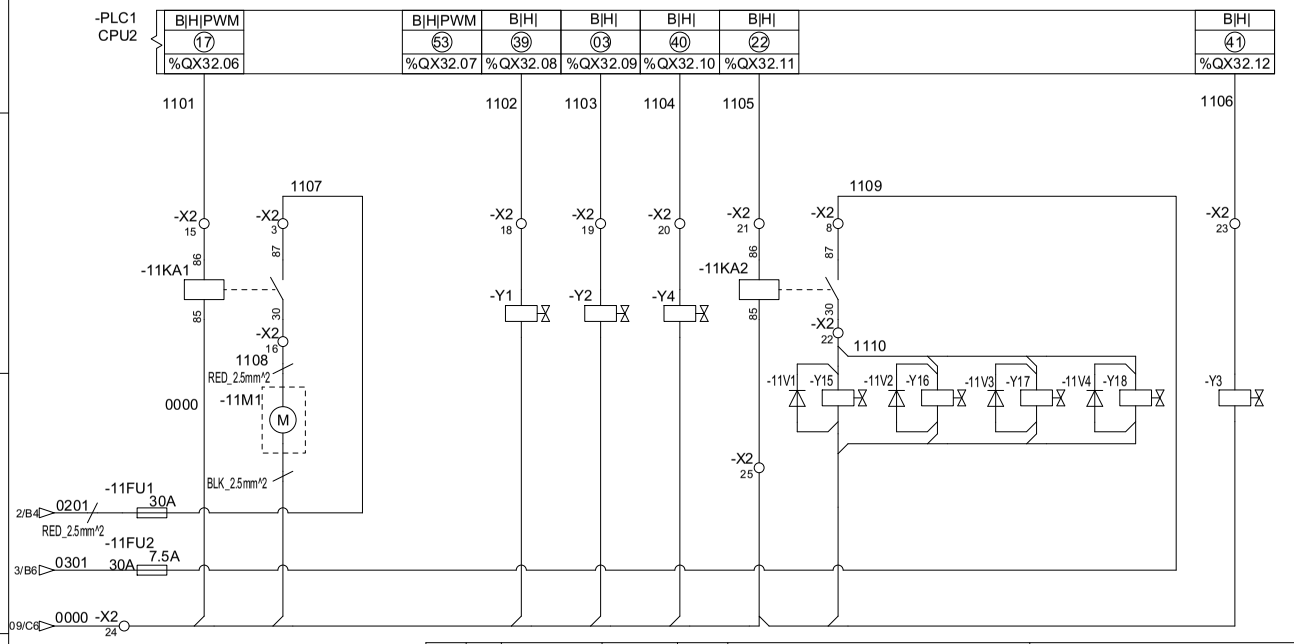

标记	处数	更改文件号	签字	日期
设计		标准化		
校对		审 定		
审核		批 准		
工艺		日 期		

图样标记	版本	重量	比列
	DesignA		

共 34 页 第11 页

中联重科股份有限公司

RT35-2Chassis CR0200 controller CPU2 power source, CAN

C00755706140000001Y

https://truckmanualshub.com/

C00755706140000001Y

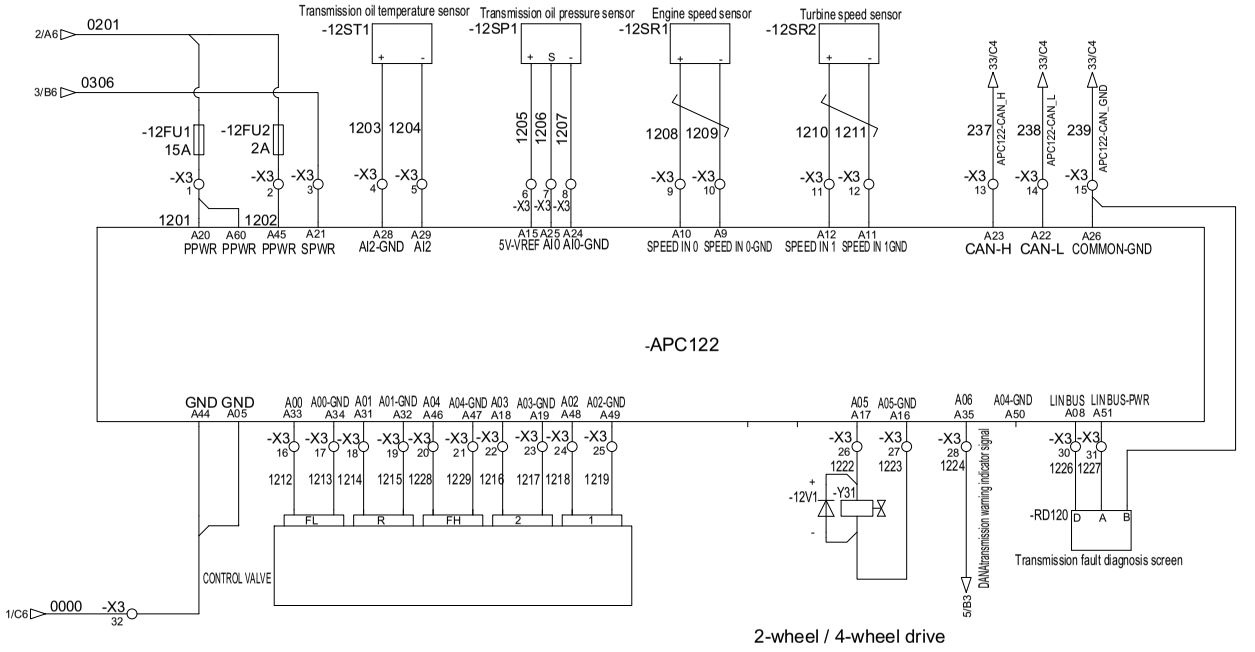

标记	处数	更改文件号	签字	日期

设计		标准化		图样标记	版本	重量	比列
校对		审 定			DesignA		
审核		批 准		共 34 页		第12 页	
工艺		日 期					

中联重科股份有限公司

RT35-2DANAtransmission (Hirschmann)

C00755706140000001Y

https://truckmanualshub.com/

C00755706140000001Y

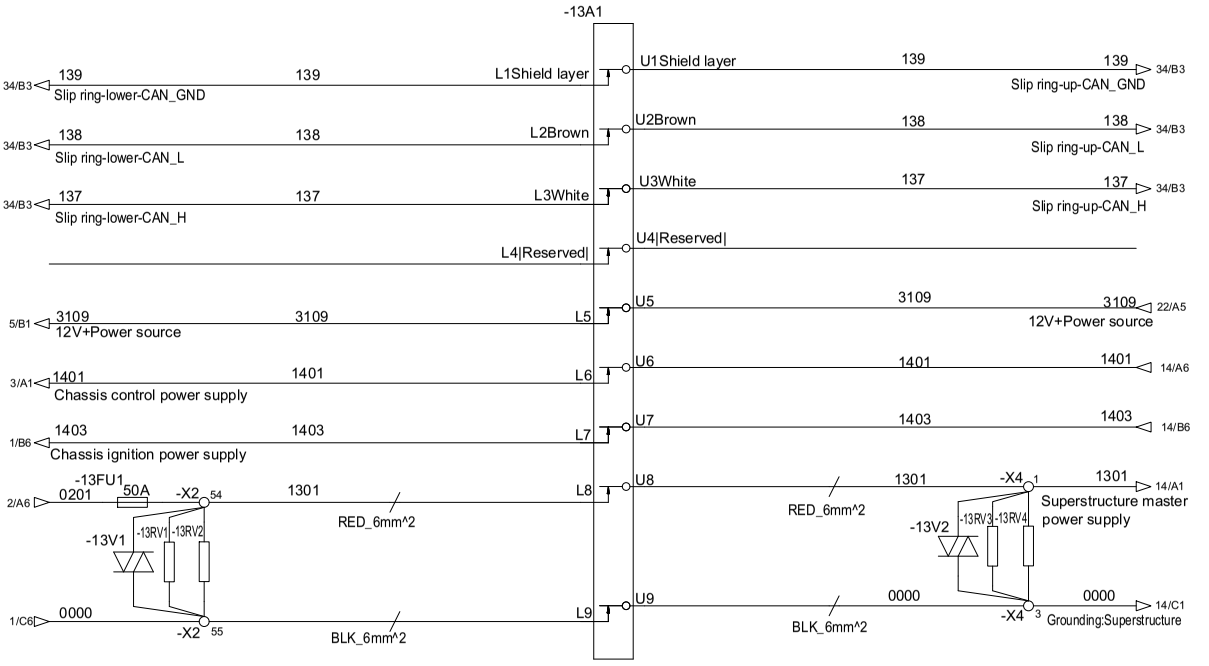

标记	处数	更改文件号	签字	日期

设计		标准化		图样标记	版本	重量	比列
校对		审 定			DesignA		
审核		批 准		共 34 页		第13 页	
工艺		日 期					

中联重科股份有限公司

RT35-2Collecting ring (Hirschmann)

C00755706140000001Y

https://truckmanualshub.com/

C00755706140000001Y

Emergency stop switch		Ignition switch		Neutral signal

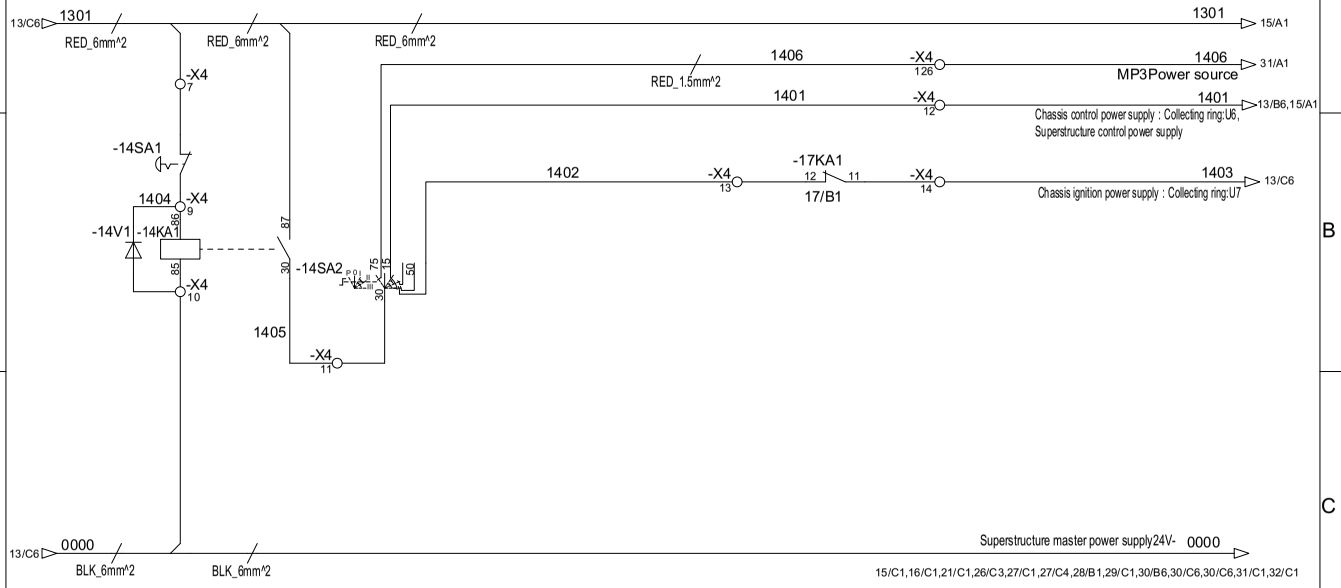

标记	处数	更改文件号	签字	日期

设计		标准化		图样标记	版本	重量	比列
校对		审 定			DesginA		
审核		批 准		共 34 页		第14 页	
工艺		日 期					

中联重科股份有限公司

RT35-2Ignition switch / emergency stop button(Hirschmann)

C00755706140000001Y

https://truckmanualshub.com/

C00755706140000001Y

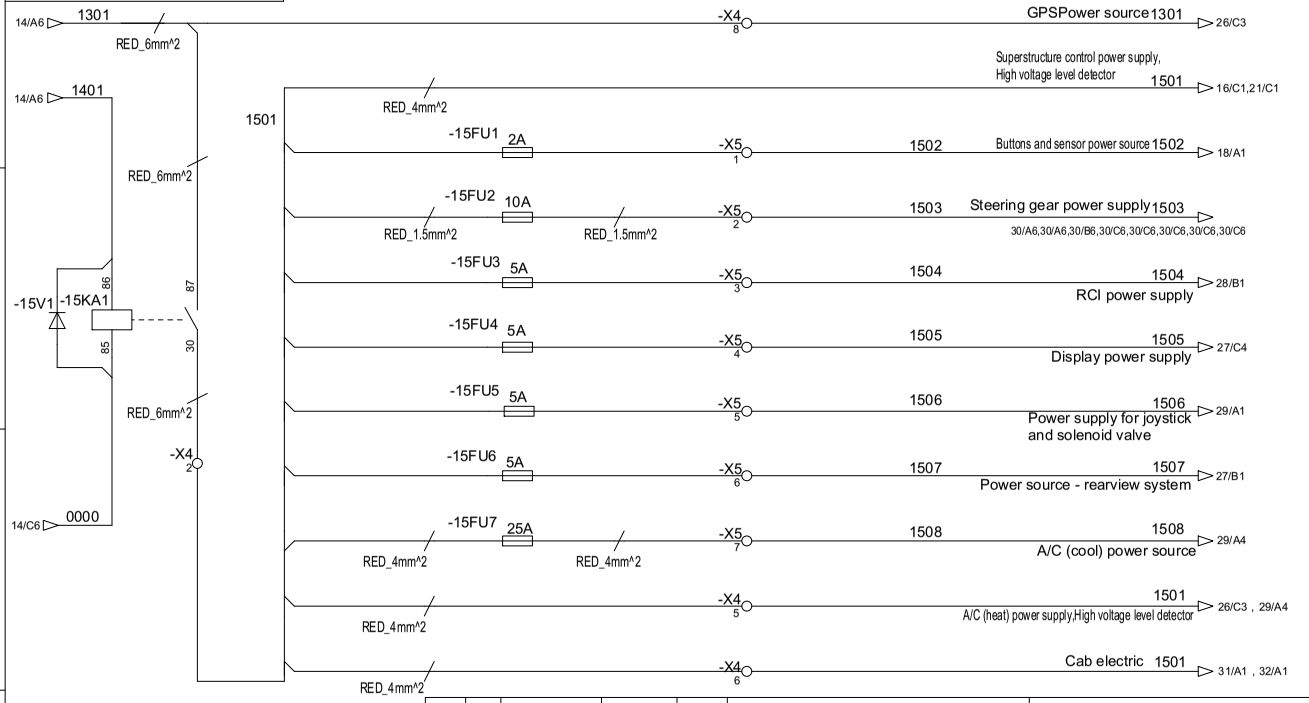

标记	处数	更改文件号	签字	日期

设计		标准化	
校对		审 定	
审核		批 准	
工艺		日 期	

图样标记	版本	重量	比列
	DesginA		
共 34 页		第15 页	

中联重科股份有限公司

RT35-2Superstructure power supply circuit(Hirschmann)

C00755706140000001Y

https://truckmanualshub.com/

C007557061400000001Y

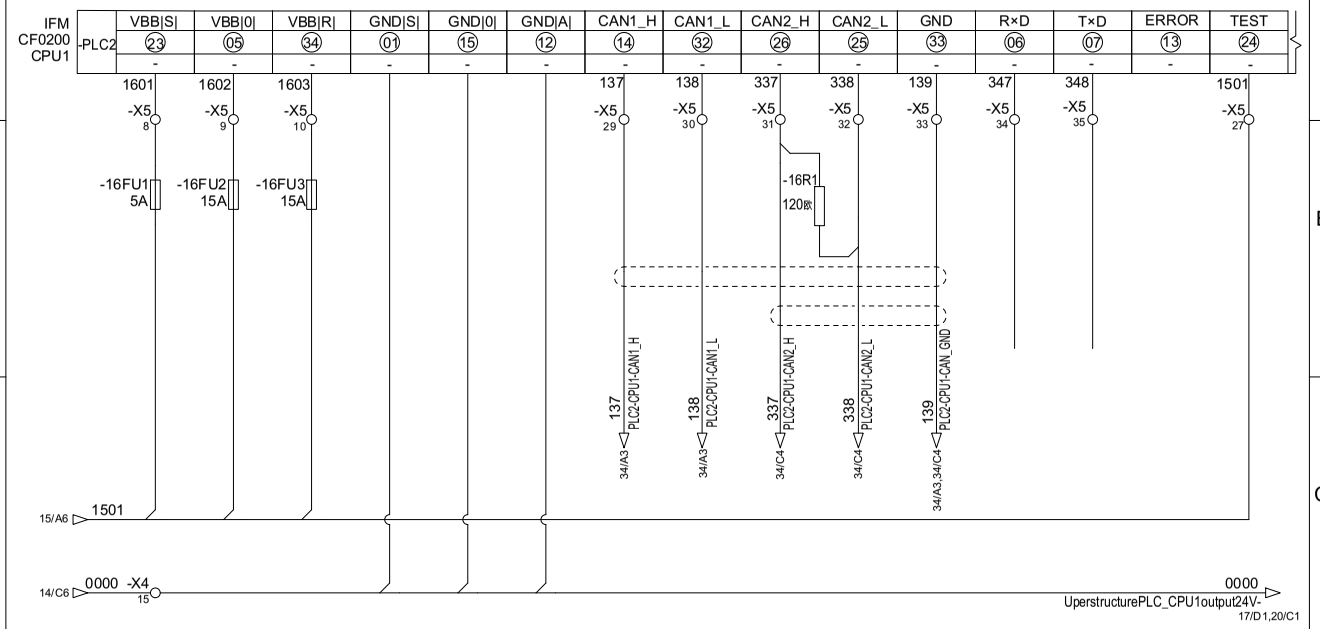

标记	处数	更改文件号	签字	日期

设计		标准化	
校对		审 定	
审核		批 准	
工艺		日 期	

图样标记	版本	重量	比列
	DesginA		
共 34 页		第16页	

中联重科股份有限公司

RT35-2Superstructure CR0200 controller CPU1 power source, CAN(Hirschmann)

C00755706140000001Y

https://truckmanualshub.com/

C0075570614000001Y

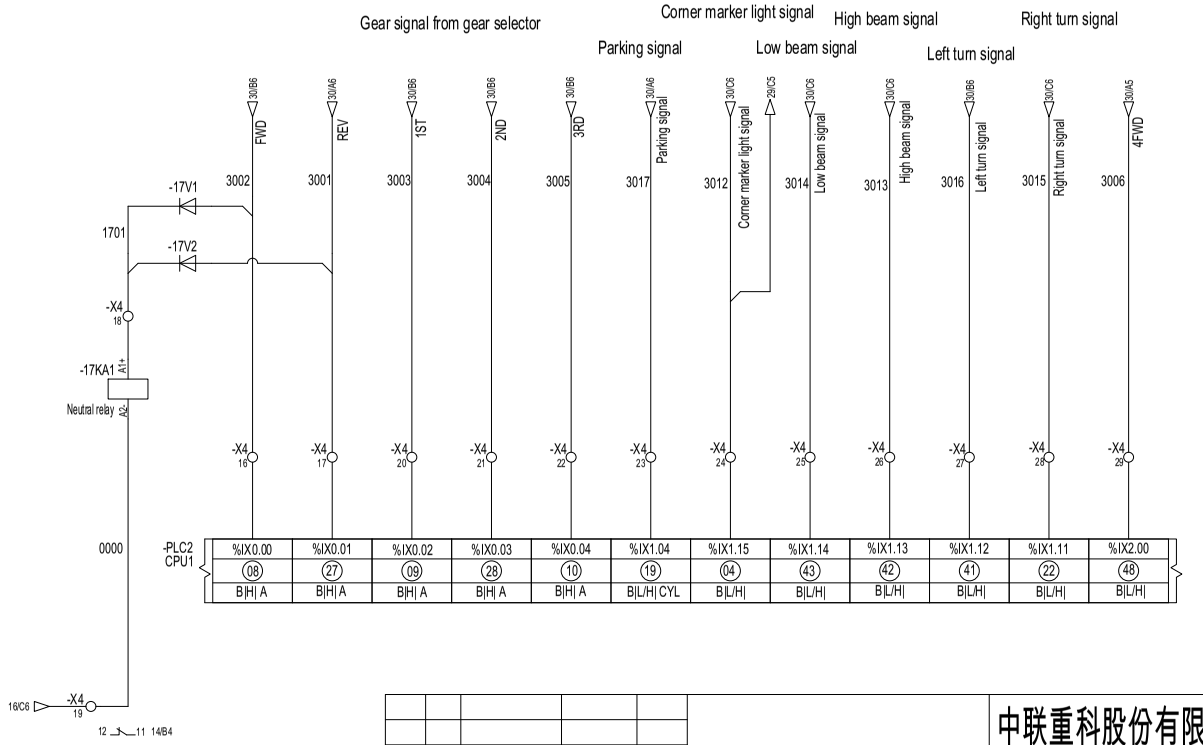

标记	处数	更改文件号	签字	日期
设计		标准化		
校对		审 定		
审核		批 准		
工艺		日 期		

图样标记	版本	重量	比列
	DesginA		
共 34 页		第17页	

中联重科股份有限公司

RT35-2Superstructure CR0200 controller CPU1 input-1/3(Hirschmann)

C0075570614000001Y

https://truckmanualshub.com/

C00755706140000001Y

2-wheel / 4-wheel drive selection	Steer mode selection				Left front outrigger valve selection		Right front outrigger valve selection		Left rear outrigger valve selection		Right rear outrigger valve selection		Outrigger cylinder movement	
	2-wheel steer (front wheel)	Crab steer	4-wheel steer	2-wheel steer (rear wheel)	Vertical	Horizontal	Vertical	Horizontal	Vertical	Horizontal	Vertical	Horizontal	Retract	Extend

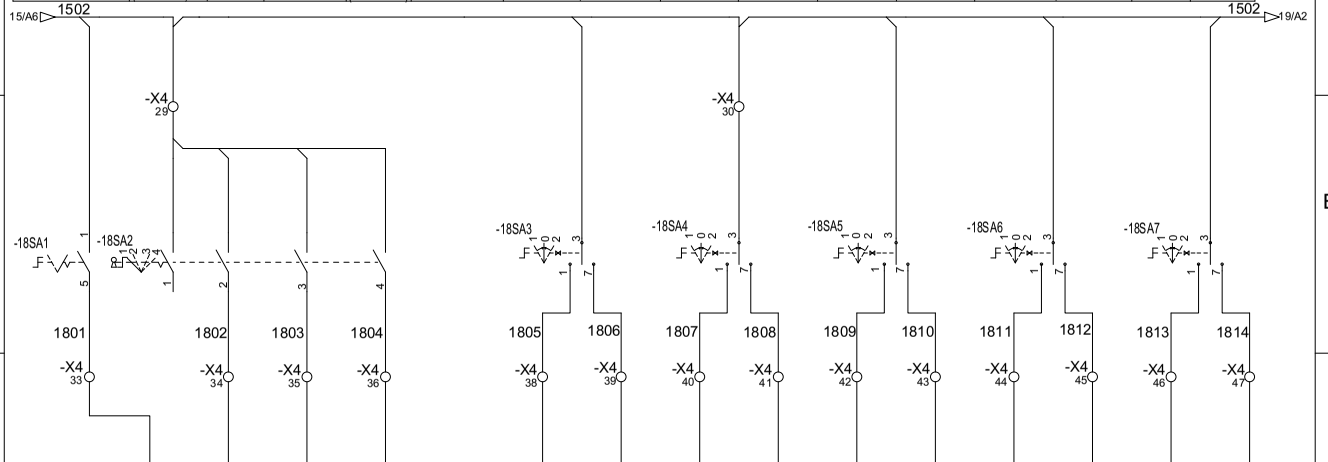

-PLC2 CPU2	%IX0.05	%IX0.06	%IX0.07	%IX0.08	%IX0.09	%IX0.10	%IX0.11	%IX0.12	%IX0.13	%IX0.14	%IX0.15	%IX1.00	%IX1.01	%IX1.02	%IX1.03
	29	11	30	44	45	46	47	20	02	21	38	36	54	17	53
	B|H| A	B|H| A	B|H| A	B|H|	B|H|	B|H|	B|H|	B|H| FRQ	B|H| FRQ	B|H| FRQ	B|H| FRQ	B|H|	B|H|	B|H|	B|H|

标记	处数	更改文件号	签字	日期

设计		标准化	
校对		审 定	
审核		批 准	
工艺		日 期	

图样标记	版本	重量	比列
	DesginA		
共 34 页		第18页	

中联重科股份有限公司

RT35-2Superstructure CR0200 controller CPU1 input-2/3(Hirschmann)

C00755706140000001Y

https://truckmanualshub.com/

C0075570614000001Y

3rd wrap for main winch	3rd wrap for auxiliary winch	High speed for the main winch movement	Low speed for the main winch movement	High speed for the auxiliary winch movement	Low speed for the auxiliary winch movement	Swing lock disengaged	Swing lock engaged

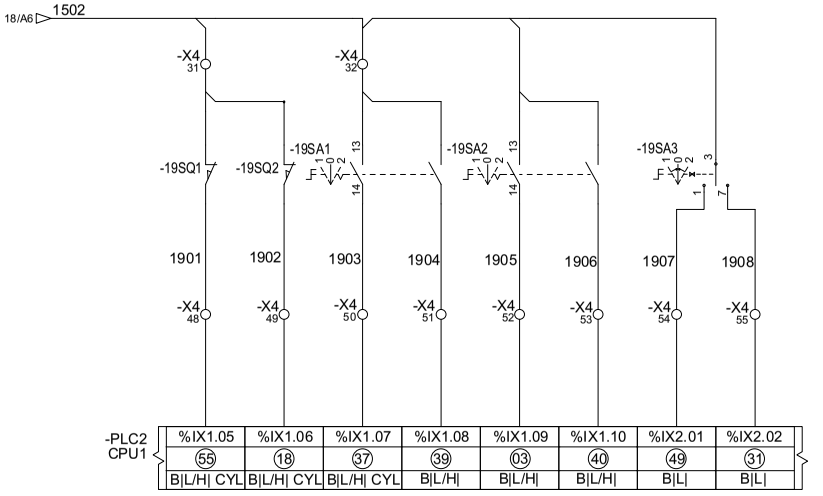

标记	处数	更改文件号	签字	日期

设计		标准化	
校对		审 定	
审核		批 准	
工艺		日 期	

图样标记	版本	重量	比列
	DesginA		
共 34 页	第19页		

中联重科股份有限公司

RT35-2Superstructure CR0200 controller CPU1 input-3/3(Hirschmann)

C0075570614000001Y

https://truckmanualshub.com/

C00755706140000001Y

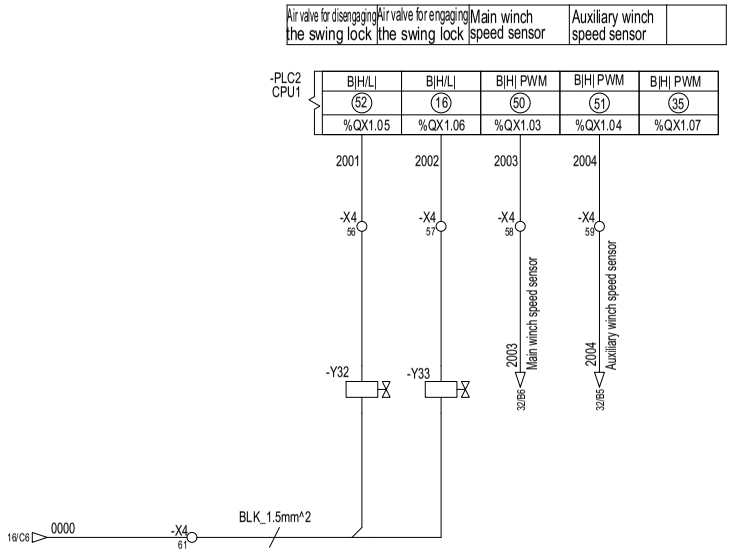

标记	处数	更改文件号	签字	日期

设计		标准化	
校对		审 定	
审核		批 准	
工艺		日 期	

图样标记	版本	重量	比列
	DesginA		
共 34 页		第20页	

中联重科股份有限公司

RT35-2Superstructure CR0200 controller CPU1 output(Hirschmann)

C00755706140000001Y

https://truckmanualshub.com/

C00755706140000001Y

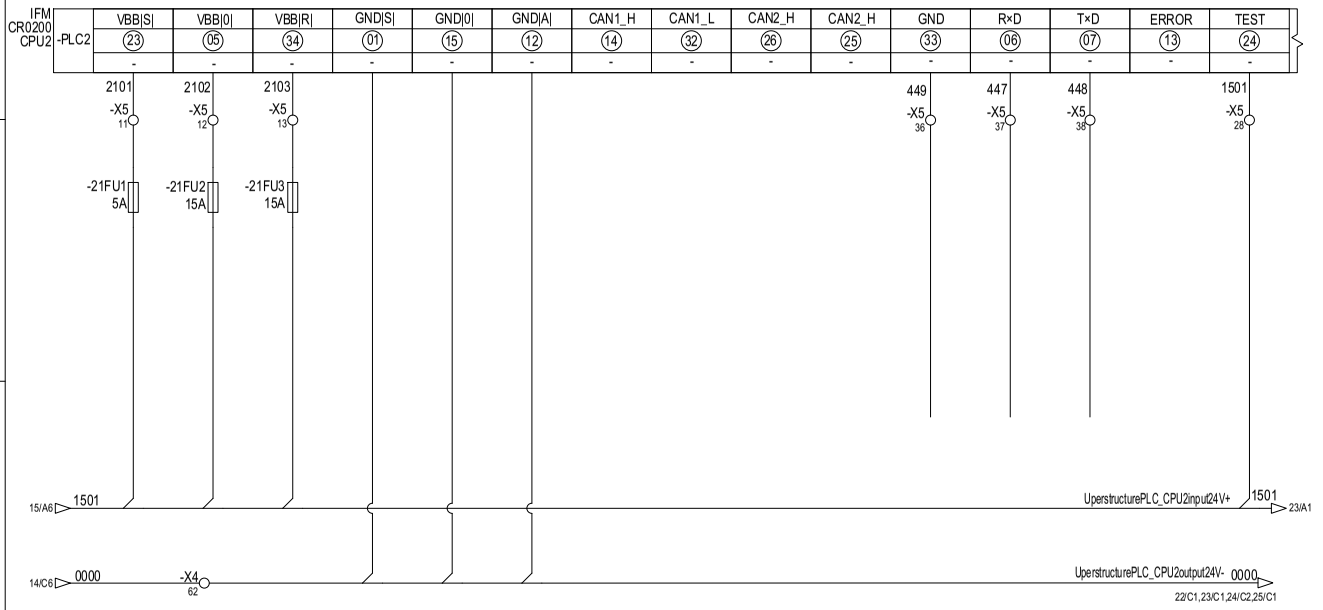

标记	处数	更改文件号	签字	日期
设计		标准化		
校对		审 定		
审核		批 准		
工艺		日 期		

图样标记	版本	重量	比列
	DesgnA		
共 34 页		第21页	

中联重科股份有限公司

RT35-2Superstructure CR0200 controller CPU2 power source, CAN(Hirschmann)

C00755706140000001Y

https://truckmanualshub.com/

C00755706140000001Y

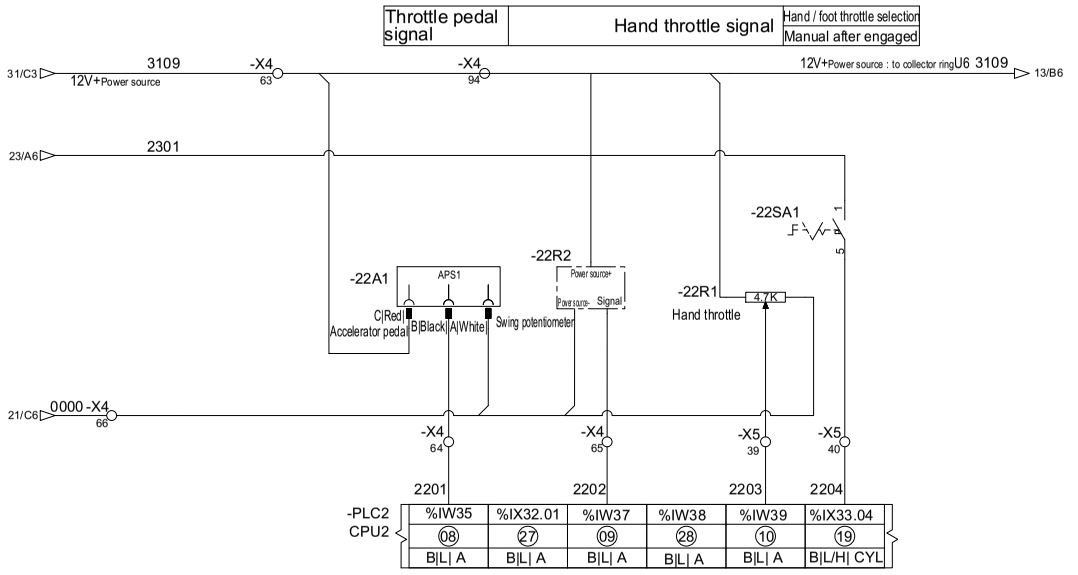

标记	处数	更改文件号	签字	日期

设计		标准化		图样标记	版本	重量	比列
校对		审 定			DesginA		
审核		批 准					
工艺		日 期		共 34 页		第 22 页	

中联重科股份有限公司

RT35-2Superstructure CR0200 controller CPU2 input-1/2(Hirschmann)

C00755706140000001Y

https://truckmanualshub.com/

C00755706140000001Y

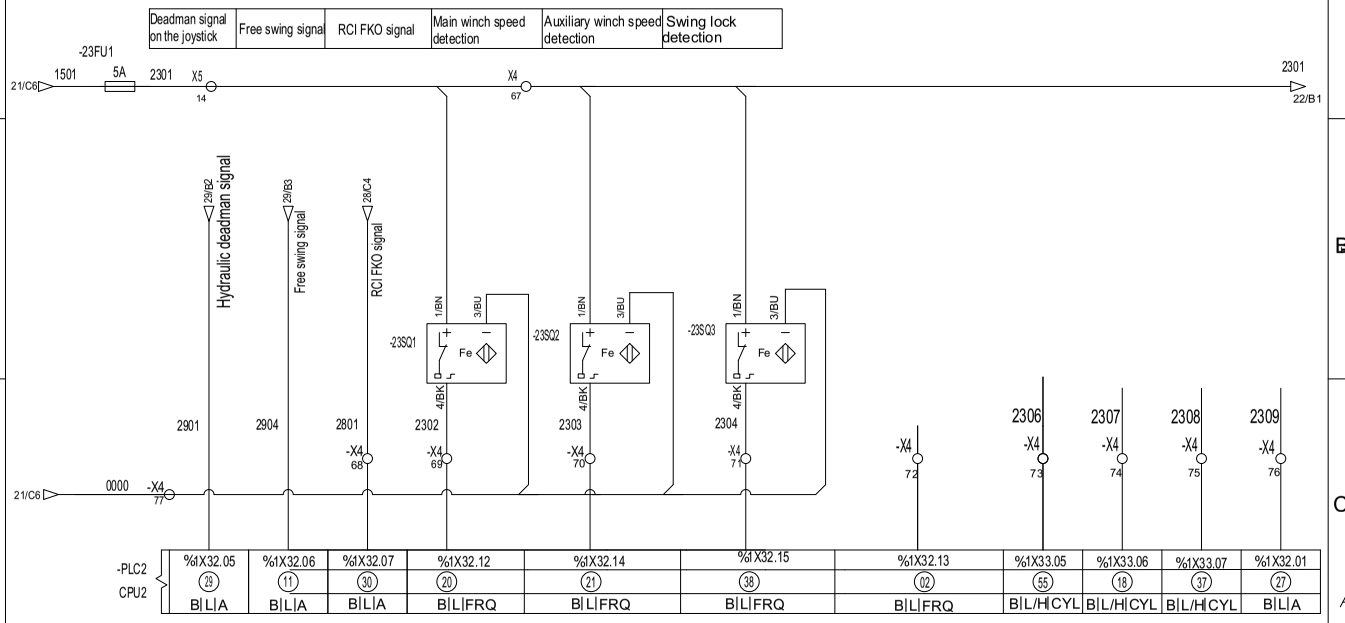

标记	处数	更改文件号	签字	日期
设计			标准化	
校对			审定	
审核			批准	
工艺			日期	

图样标记	版本	重量	比例
	DesginA		
共 34 页		第 23 页	

中联重科股份有限公司

RT35-2Superstructure CR0200 controller
CPU2 input-2/2(Hirschmann)

C00755706140000001Y

https://truckmanualshub.com/

C007557061400000001Y

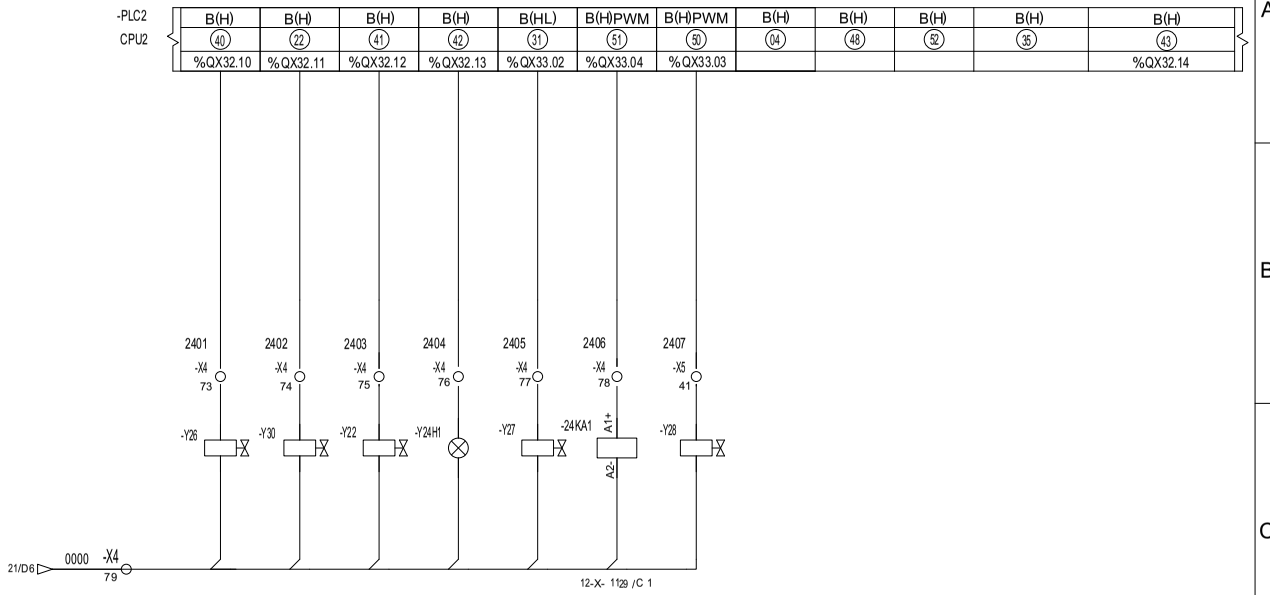

Main winch high speed valve Auxiliary winch high speed valve Boom warning light Slewing brake Deadman valve Free swing

标记	处数	更改文件号	签字	日期					
设计				标准化	图样标记	版本	重量	比例	
校对				审定		DesginA			
审核				批准					
工艺				日期	共 34 页		第 24 页		

中联重科股份有限公司

RT35-2Superstructure CR0200 controller CPU2 input-1/2(Hirschmann)

C007557061400000001Y

https://truckmanualshub.com/

C00755706140000001Y

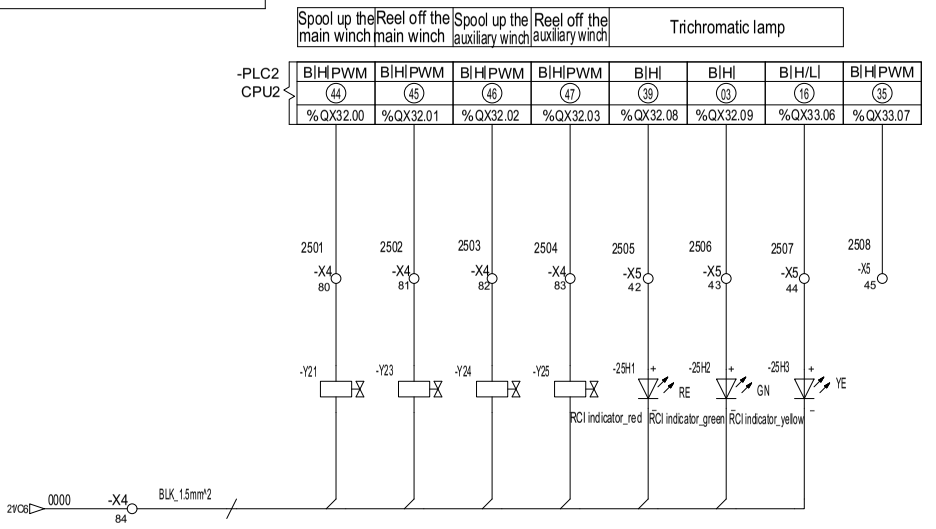

									中联重科股份有限公司
									RT35-2Superstructure CR0200 controller CPU2 input(Hirschmann)
标记	处数	更改文件号	签字	日期					
设计				标准化	图样标记	版本	重量	比例	C00755706140000001Y
校对				审定		DesginA			
审核				批准					
工艺				日期	共 34 页		第 25 页		

https://truckmanualshub.com/

C007557061400000001Y

Power source	24V+	ACC ON	Power source	24V-	Pulse output	CAN

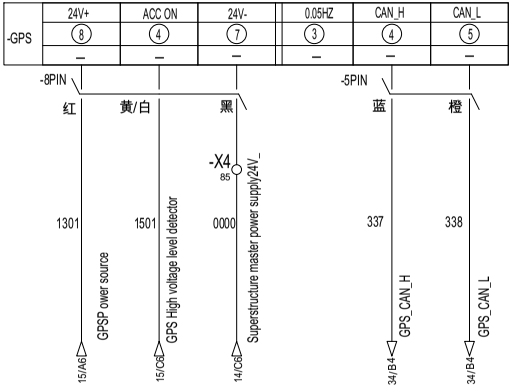

标记	处数	更改文件号	签字	日期
设计			标准化	
校对			审定	
审核			批准	
工艺			日期	

图样标记	版本	重量	比例
	DesginA		
共 34 页	第 26 页		

中联重科股份有限公司

RT35-2GPS(Hirschmann)

C00755706140000001Y

https://truckmanualshub.com/

C00755706140000001Y

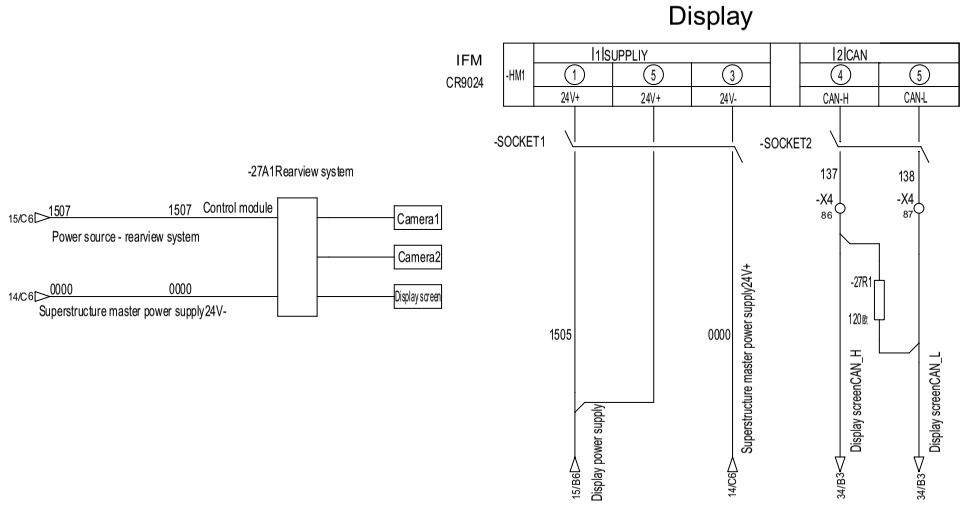

标记	处数	更改文件号	签字	日期				
设计				标准化	图样标记	版本	重量	比例
校对				审定		DesginA		
审核				批准				
工艺				日期	共 34 页		第 27 页	

中联重科股份有限公司

RT35-2Display screen(Hirschmann)

C00755706140000001Y

https://truckmanualshub.com/

C0075570614000000 1Y

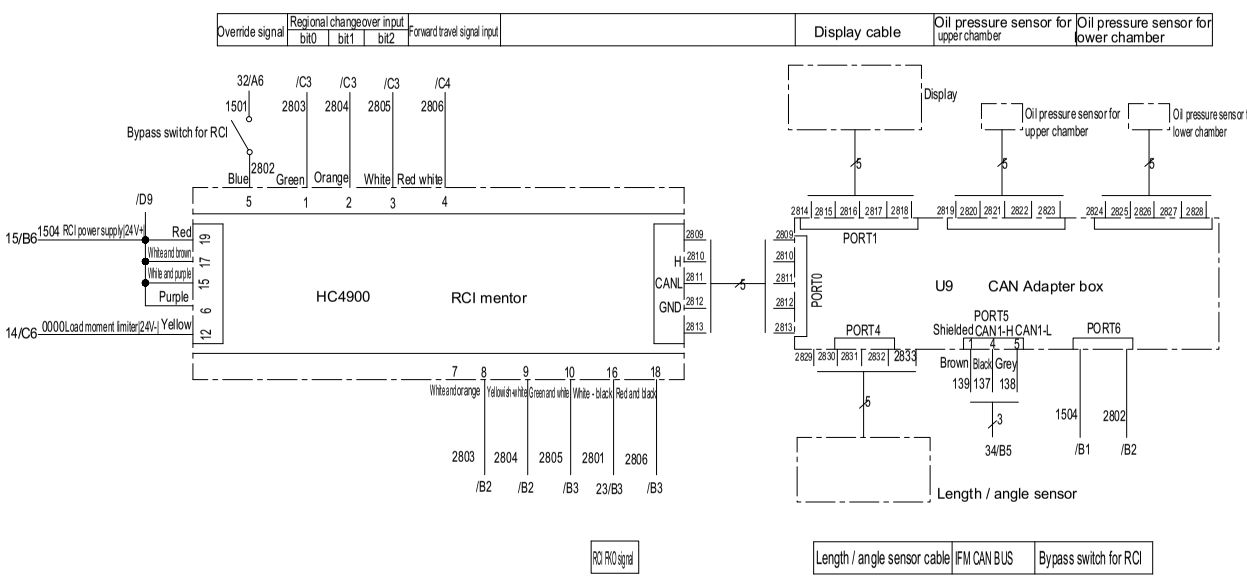

标记	处数	更改文件号	签字	日期

设计		标准化	图样标记	版本	重量	比例
校对		审定		DesginA		
审核		批准				
工艺		日期	共 34 页	第 28 页		

中联重科股份有限公司

RT35-2Hirschmann load momentlimiter(Hirschmann)

C0075570614000000 1Y

https://truckmanualshub.com/

C00755706140000001Y

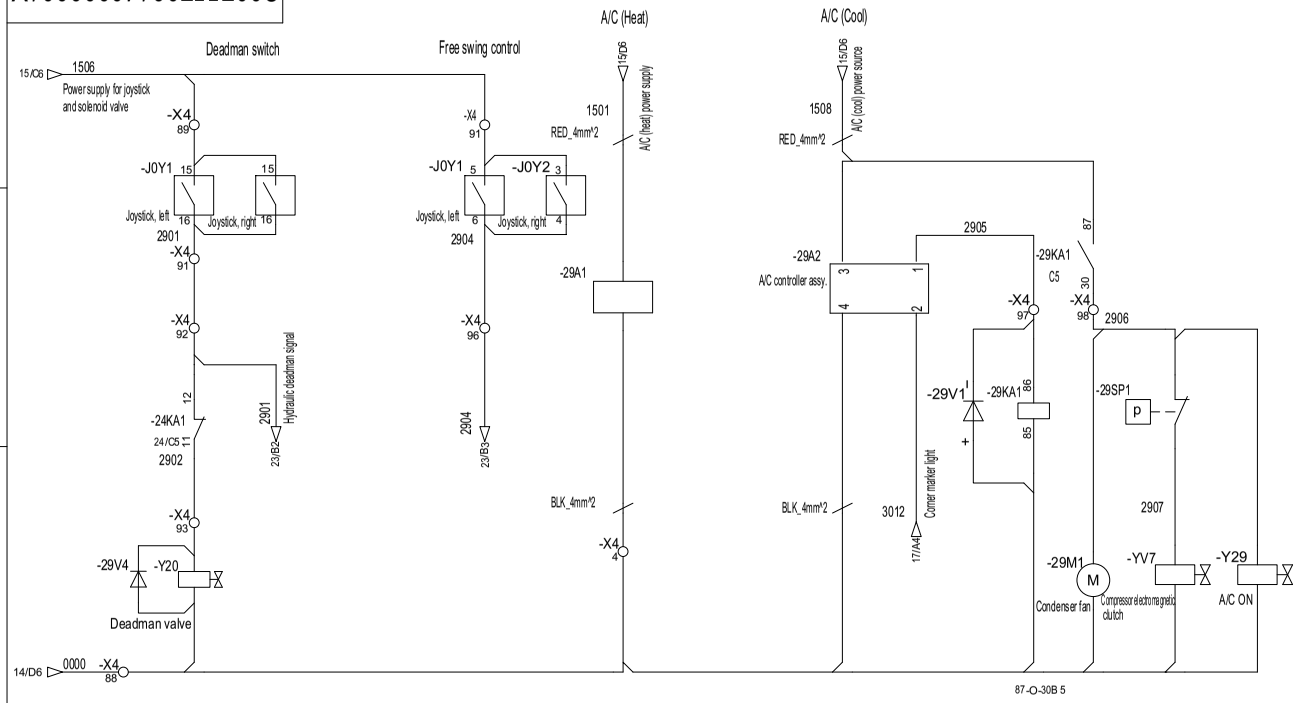

标记	处数	更改文件号	签字	日期				
设计			标准化	图样标记	版本	重量	比例	
校对			审定		DesginA			
审核			批准					
工艺			日期	共 34 页		第 29 页		

中联重科股份有限公司

RT35-2Joystick and A/C circuit(Hirschmann)

C00755706140000001Y

https://truckmanualshub.com/

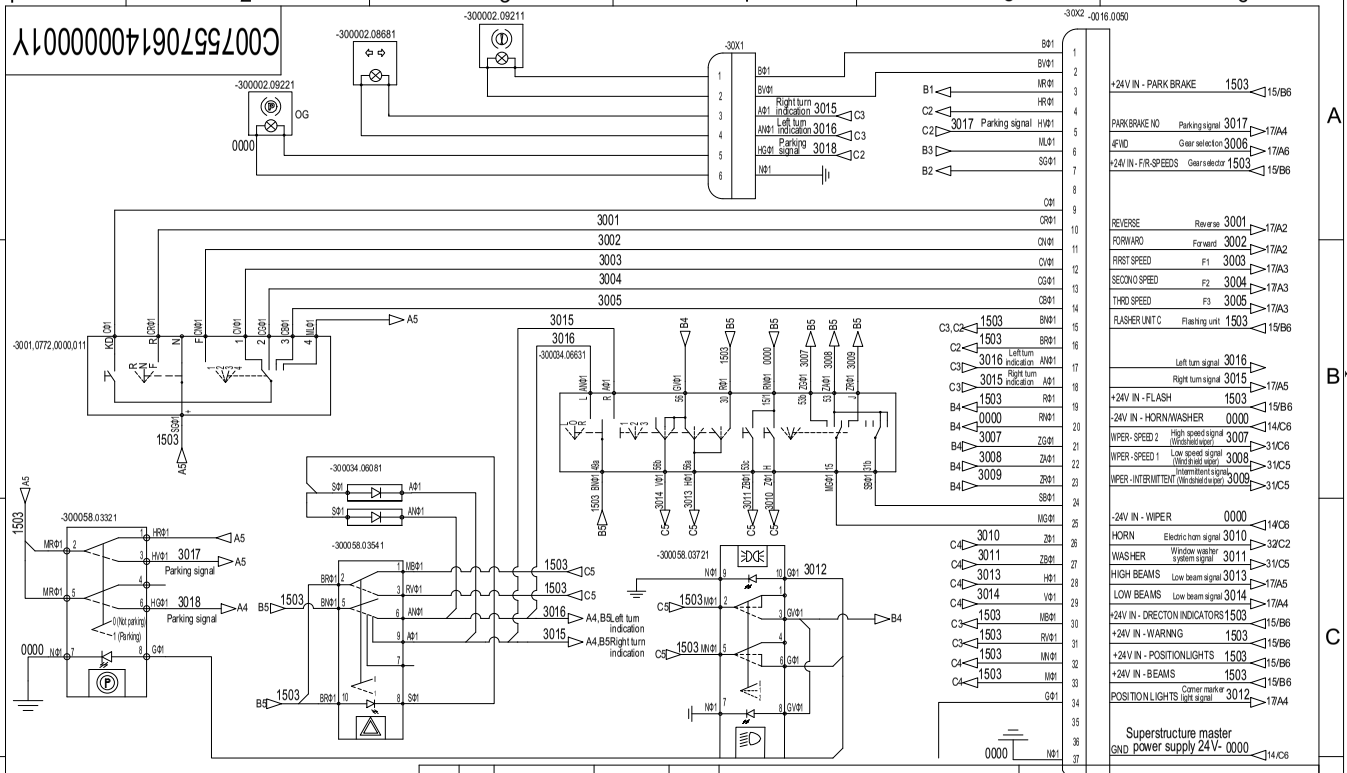

标记	处数	更改文件号	签字	日期

设计		标准化	图样标记	版本	重量	比例
校对		审定				
审核		批准		DesginA		
工艺		日期	共 34 页		第 30 页	

中联重科股份有限公司

RT35-2Steering gear assy. in the cab(Hirschmann)

C00755706140000001Y

https://truckmanualshub.com/

C00755706140000001Y

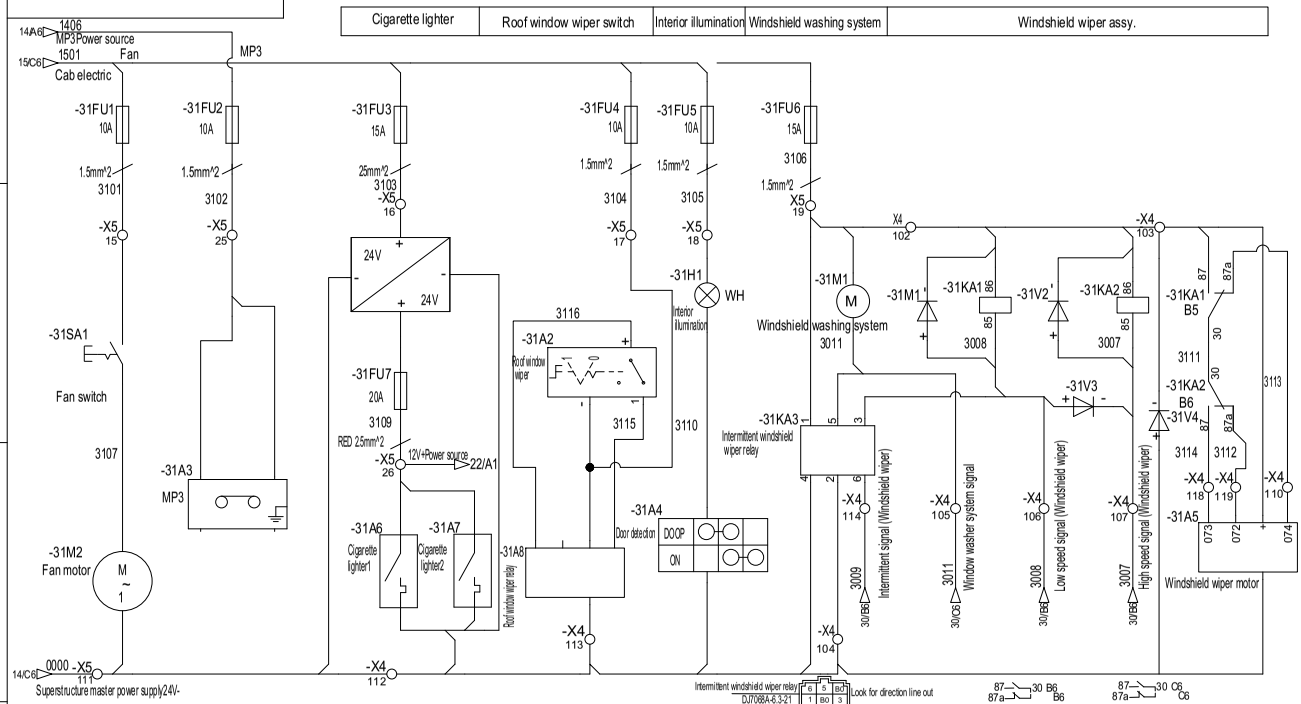

					中联重科股份有限公司			
					RT35-2Cab electric-1/2(Hirschmann)			
标记	处数	更改文件号	签字	日期				
设计			标准化	图样标记	版本	重量	比例	C00755706140000001Y
校对			审定		DesginA			
审核			批准					
工艺			日期	共 34 页	第 31 页			

https://truckmanualshub.com/

C00755706140000001Y

Electric horn switch	Electric horn	Warning light switch	Warning indicator		Work lights switch	Work light	Auxiliary winch speed sensor(Joystick, left)	Main winch speed sensor

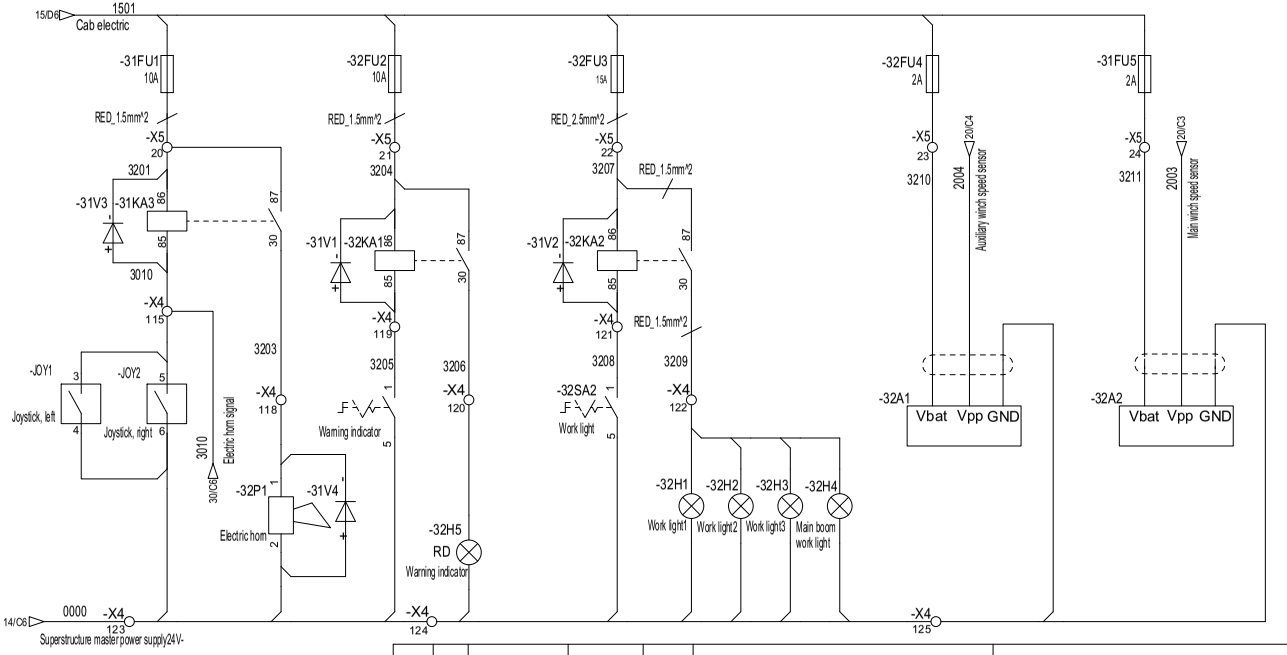

标记	处数	更改文件号	签字	日期

设计		标准化	图样标记	版本	重量	比例
校对		审定		DesginA		
审核		批准	共 34 页		第 32 页	
工艺		日期				

中联重科股份有限公司

RT35-2Superstructure CR0200 controller CPU2 input-1/2(赫斯曼)

C00755706140000001Y

https://truckmanualshub.com/

C00755706140000001Y

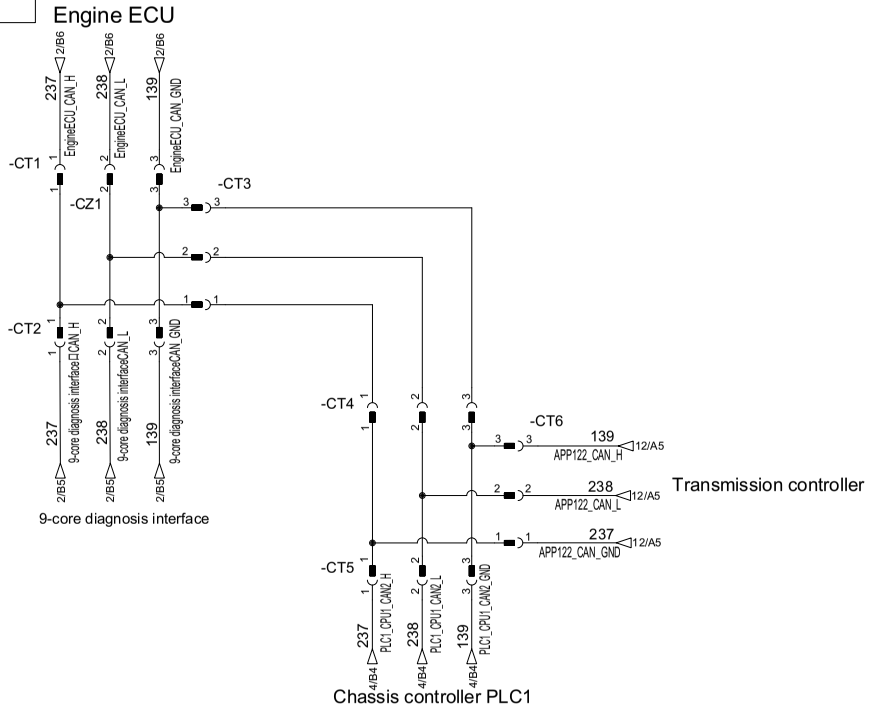

								中联重科股份有限公司
								RT35-2J1993Net Work (Hirschmann)
标记	处数	更改文件号	签字	日期				
设计		标准化			图样标记	版本	重量	比列
校对		审 定						C00755706140000001Y
审核		批 准				DesginA		
工艺		日 期			共 34 页		第 33 页	

https://truckmanualshub.com/

C00755706140000001Y

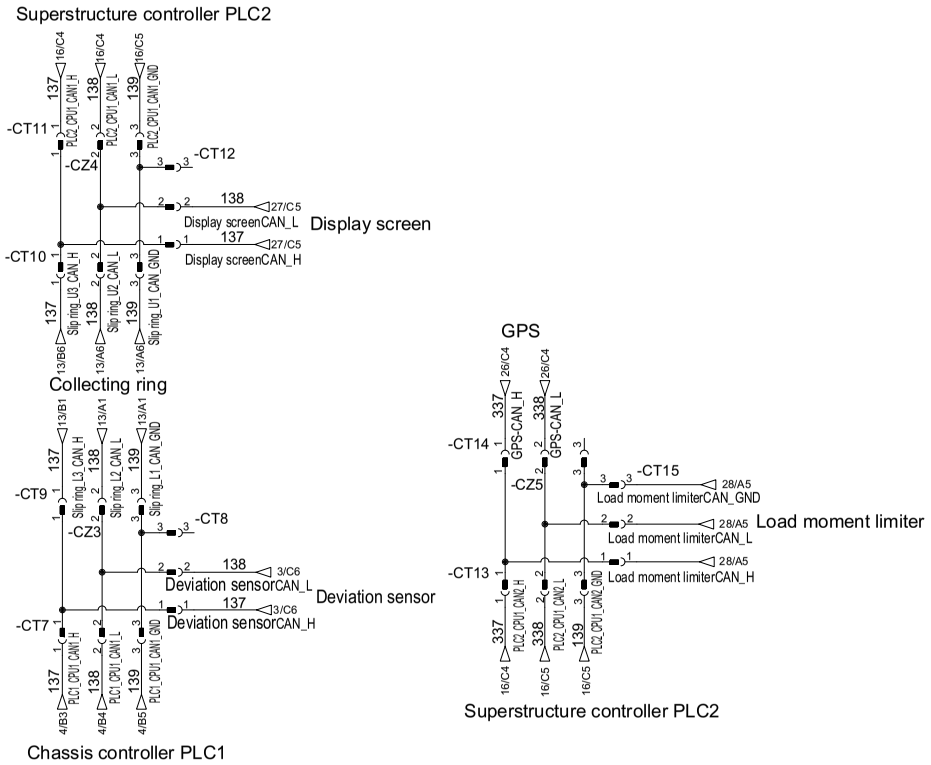

标记	处数	更改文件号	签字	日期
设计		标准化		
校对		审 定		
审核		批 准		
工艺		日 期		

图样标记	版本	重量	比列
	DesginA		
共 34 页		第 34 页	

中联重科股份有限公司

RT35-2CAN OPEN
Net Woek(Hirschmann)

C00755706140000001Y

https://truckmanualshub.com/

C00755706140000001Y

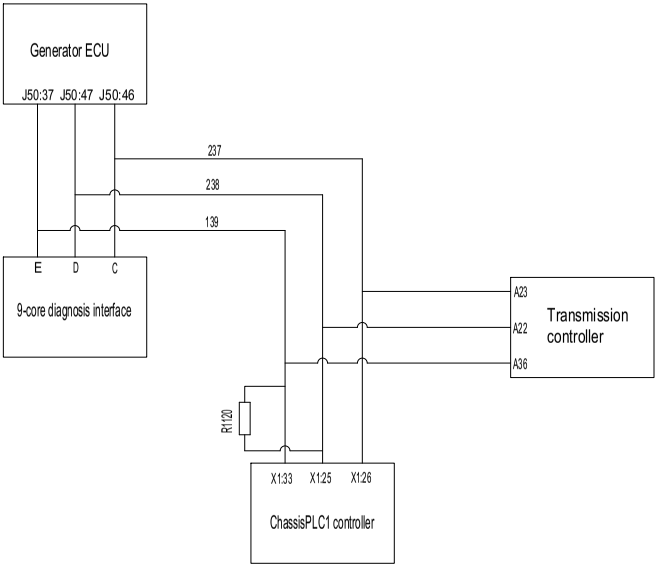

标记	处数	更改文件号	签字	日期					
设计			标准化	图样标记		版本	重量	比例	中联重科股份有限公司
校对			审定			DesginA			RT35-2J1939Net Work
审核			批准						C00755706140000001Y
工艺			日期	共	页	第	页		

https://truckmanualshub.com/

C00755706140000001Y

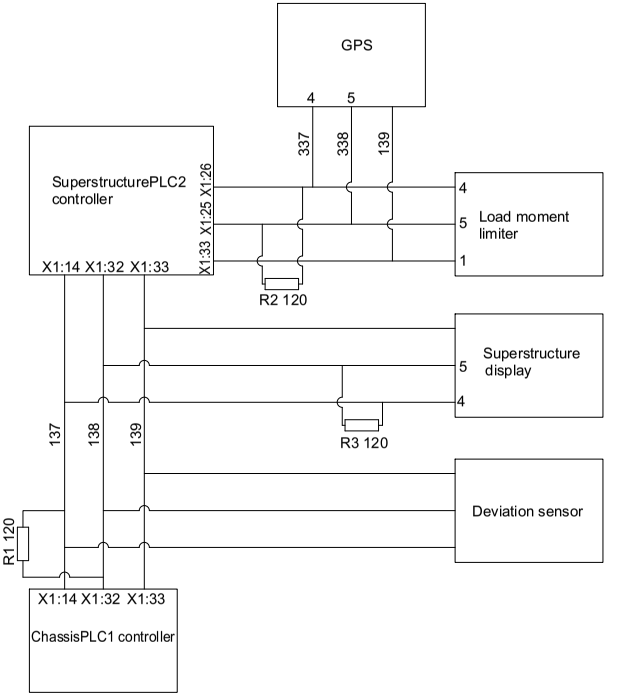

								中联重科股份有限公司
								RT35-2JCAN OPEN Net Work
标记	处数	更改文件号	签字	日期				
设计		标准化			图样标记	版本	重量	比列
校对		审 定						C00755706140000001Y
审核		批 准				DesginA		
工艺		日 期			共 页		第 页	

https://truckmanualshub.com/